CATALOGUE

KITCHEN FAUCET & KITCHEN SINK



Huy Hoàng

KLüger

All you need!

Kluger



"All you need!"

Về chúng tôi

Kluger KB là thương hiệu chuyên về các sản phẩm chậu vòi nhà bếp theo công nghệ Châu Âu. Sử dụng công nghệ hiện đại từ những đối tác hàng đầu Châu Âu như: Sedal Tây Ban Nha, Neoperl Thụy Sỹ, …

Thấu hiểu sâu sắc những MONG MUỐN trước và sau khi vào bếp của khách hàng, định hướng của Kluger chính là cung cấp những thiết bị được tối ưu về công năng, hoàn mỹ trong thiết kế và bền bỉ với thời gian.

Chúng tôi luôn không ngừng nỗ lực để đem đến những sản phẩm nhà bếp cao cấp và sở hữu những tính năng ưu việt, vì thế mà Kluger luôn nhận được sự yêu quý và tín nhiệm từ hàng nghìn đối tác và khách hàng trên cả nước.

ĐIỀU GÌ LÀM CHÚNG TÔI KHÁC BIỆT?

Sản phẩm chất lượng - Công năng tiện nghi - Thiết kế sang trọng - Dịch vụ chuyên nghiệp - Trải nghiệm tuyệt vời

GIÁ TRỊ CỐT LÕI

Thấu hiểu: Thấu hiểu, lắng nghe khách hàng là “kim chỉ nam” của sự thành công.

Bền vững: Nhất quán chất lượng, thiết kế và dịch vụ. Tính ứng dụng cao, tính thẩm mỹ và bền vững là nền tảng của sự phát triển.

Sáng tạo: Cải tiến chất lượng, thiết kế, công năng, dịch vụ để khách hàng có trải nghiệm tuyệt vời hơn.

SỨ MỆNH

Kiến tạo không gian bếp TIỆN NGHI!

TẦM NHÌN

Trở thành thương hiệu cung cấp thiết bị TOP 1 Việt Nam.

"All you need!" - Kluger cam kết không chỉ cung cấp cho bạn những sản phẩm tốt nhất mà là tất cả những gì bạn cần để kiến tạo nên không gian bếp TIỆN NGHI.

Huy Hoàng

ĐỐI TÁC CHIẾN LƯỢC

NEOPERL®

flow, stop and go®

NEOPERL® Thụy Sỹ là thương hiệu hàng đầu thế giới về sản xuất các thiết bị thiết bị sục khí, bộ điều chỉnh dòng chảy, dây cấp nước, ... Sản phẩm của NEOPERL® vô cùng chất lượng, hiện đang được rất nhiều hãng thiết bị vệ sinh lớn trên toàn cầu chọn làm phụ kiện cho những sản phẩm của mình. NEOPERL® được tin dùng bởi khả năng tiết kiệm nước, hiệu suất sử dụng cao và thiết kế tối ưu trải nghiệm người dùng.



sedal
THE FAUCET'S HEART

Sedal Tây Ban Nha là thương hiệu số 1 thế giới trong ngành sản xuất lõi sen vòi. Lõi Sedal nổi tiếng với độ bền, an toàn và kín nước. Thử nghiệm độ bền đạt trên 1000.000 lần đóng mở (tiêu chuẩn chỉ cần 300.000 lần). Lõi Sedal có thể chịu được áp lực và nhiệt độ cao, khả năng trộn nước nóng lạnh tối ưu, bộ chuyển đổi nóng lạnh mềm, trơn tru, dễ dàng điều chỉnh nhiệt độ theo ý muốn.



Huy Hoàng

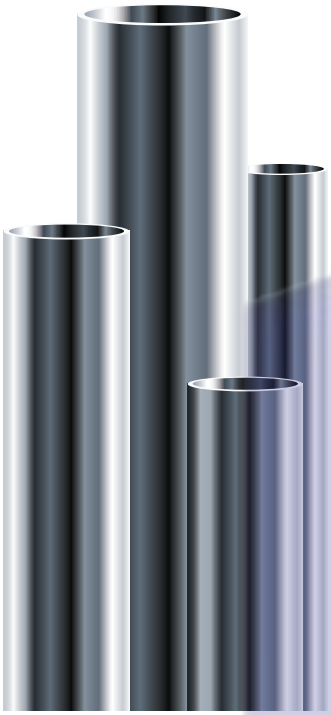

PREMIUM SS304

Premium SS304 có thành phần Niken trên 8.1% và Mangan chỉ 1%. Không thua kém bất cứ chất liệu nào, Premium SS304 sở hữu nhiều đặc tính nổi bật chiếm trọn trái tim người dùng khiến đây được coi là loại vật liệu đứng đầu trong các lĩnh vực sản xuất. Đặc tính nổi bật của Premium SS304 chính là sự an toàn, không chứa các chất độc hại, độ sáng bóng cao mang đến tính thẩm mỹ cho sản phẩm, ít bị bào mòn và hoen gỉ theo thời gian và khả năng chịu lực tốt.

304 STAINLESS STEEL

HỢP KIM ĐỒNG

Hợp kim đồng không chứa các chất độc hại, theo tiêu chuẩn Châu Âu. An toàn cho sức khỏe người sử dụng, có khả năng chống ăn mòn tốt, độ bền và độ cứng cao giúp sản phẩm cứng cáp, không bị hoen gỉ và bền bỉ với thời gian.

29 Cu copper



Huy Hoàng

CÔNG NGHỆ VƯỢT TRỘI ĐẾN TỪ KLuger

NEOPERL Thụy Sỹ

Đầu vòi tạo bọt giúp định hướng dòng chảy, tiết kiệm nước đến 40%, hạn chế chống bắn nước & tạo cảm giác dễ chịu khi sử dụng

Chế độ phun dòng

Dòng nước chảy êm không bị bắn tung tóe và tiết kiệm nước

Bề mặt

Công nghệ mạ PVD tiên tiến giúp sản phẩm luôn sáng bóng và dễ dàng vệ sinh

Chế độ phun xịt

Cung cấp lực đẩy mạnh mẽ xịt tan các vết bẩn....

PEX

Đạt chứng nhận NSF về thiết bị dẫn nước dùng trong ăn uống

Bảo hành chính hãng

5 YEARS

60 tháng tại nhà

Van lõi SEDAL Tây Ban Nha

Lõi trộn nóng lạnh SEDAL Tây Ban Nha cho độ bền đóng mở lên đến 500.000 lần, độ chính xác cao khi trộn nước nóng và lạnh.

Điều khiển

Cần gạt nước thông minh dễ dàng điều khiển

Vật liệu

Vật liệu theo tiêu chuẩn châu âu không chứa các chất gây độc hại

Dây cấp

Dây cấp nước NEOPERL Thụy Sỹ

Nhiệt độ

Nhiệt độ được kiểm soát ở mức phù hợp với người dùng

Kéo ra

Phạm vi hoạt động của vòi bếp rộng hơn.

Xoay 360°

Linh hoạt hơn

Chống rò rỉ

Chống rò rỉ theo thời gian

Huy Hoàng

DANH MỤC SẢN PHẨM

Bộ sưu tập vòi bếp Kluger

VÒI CHẬU BẾP

- ADEL series ____ 11-12
- HARMONY series ____ 13-14
- CORADO series ____ 15-16
- DAGO series ____ 17-18
- VERA series ____ 21-22
- RENE series ____ 23-24
- MOZA series ____ 25-26
- REGINA series ____ 27-28
- RICO series ____ 29-30

CHẬU BẾP

- Ra mắt (tháng 3 năm 2023)

PHỤ KIỆN CHẬU VÒI BẾP

- Ra mắt (tháng 3 năm 2023)

Huy Hoàng

All you need!

VÒI CHẬU BẾP DÂY RÚT

Vòi bếp Kluger với những đường cong mềm mại, tay cầm đòn bẩy thanh lịch, thiết kế kéo xuống và trở về vị trí ban đầu một cách dễ dàng, đầu phun chức năng kép và xoay 360° cho vòi có một pham vi hoạt động linh hoạt và rộng hơn.

Đầu phun chức năng kép cho phép bạn giải quết công việc nhà bếp một cách dễ dàng chuyển đổi giữa dạng dòng và phun xịt cho mọi thứ từ rửa đến cọ rửa, đầu vòi phun cao su mềm có thể làm sạch bằng cách vuốt ngón tay, ngăn chặn sự tích tụ cặn vôi, nhờ đó bạn sẽ luôn tận hưởng được dòng chảy mạnh mẽ trong thời gian dài.

Lớp hoàn thiện bề mặt hoàn hảo, giúp loại bỏ dấu vân tay và cặn nước, do đó bạn mất ít thời gian hơn để vệ sinh vòi bếp và dành nhiều thời gian hơn để tận hưởng không gian bếp của mình.



Huy Hoang


Huy Hoàng



Huy Hoang

TẤT CẢ NHỮNG GÌ BẠN CẦN

Tất cả những gì chúng tôi làm là để tạo ra những sản phẩm được thiết kế hoàn hảo cho bạn, những sản phẩm đáng tin cậy sẽ tồn tại lâu dài, với thiết kế tuyệt vời và sự thoải mái đặc biệt cho người dùng - vừa đẹp mắt vừa mang lại cảm giác thoải mái khi sử dụng. Để đạt được mục tiêu đó, chúng tôi nỗ lực nghiên cứu, thử nghiệm và sản xuất theo tiêu chuẩn cao nhất, tìm nguồn cung cấp linh kiện tốt nhất, an toàn nhất và làm việc với toàn bộ niềm đam mê.



Vòi xoay 360°
Linh hoạt hơn trong quá trình sử dụng

Siêu mịn
Với đường ống ABS bảo vệ để kéo vòi ra.

PEX HOSE
Khả năng chống xoắn chịu nhiệt và va đập tốt đạt chứng nhận NSF về thiết bị dẫn nước dùng trong ăn uống

Gắn kết trơn tru
Dễ dàng kéo ra và trở về vị trí ban đầu

Đầu phun hai chức năng
Chức năng dòng và phun xịt

Dễ dàng làm sạch
Lau sạch canxi và vôi tích tụ bằng cách chạm ngón tay

Van lõi SEDAL Tây Ban Nha
Kiểm tra đóng mở lên đến 500.000 lần

Dễ dàng lắp đặt 1 lỗ
Hoặc lắp đặt 3 lỗ với tấm che lỗ tùy chọn



Dây cấp NEOPERL Thụy Sỹ
An toàn, độ bền cao chịu áp lực nước lớn



Bộ lắp đặt SS INOX 304
Chịu cường lực cao, dễ dàng và an toàn cao ngay cả với bề mặt không bằng phẳng và không gian chật hẹp

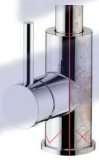

Hoàn thiện không tì vết
Đã vượt qua bài kiểm tra phun muối 24h



Xoay tự do
Phạm vi xoay tự do di chuyển toàn diện (360°)



PEX Kéo ra
Khả năng chống xoắn chịu nhiệt và va đập tốt đạt chứng nhận NSF về thiết bị dẫn nước dùng trong ăn uống



Siêu mịn
Đường ống ABS bảo vệ PEX kéo ra



Kết nối nhanh
Cài đặt nhanh chóng và dễ dàng



Định hướng dòng chảy NEOPERL Thụy Sỹ
Làm sạch canxi và vôi tích tụ với một cái nhạm





Huy Hoàng

ĐA DẠNG MÀU SẮC

Đối với mỗi sản phẩm vòi chậu bếp

Vượt qua thử nghiệm phun muối axit 24H

Mạ nhiều lớp
Bề mặt mịn và chống ăn mòn

Bảo hành 60 tháng

Huy Hoàng





Huy Hoàng



THUẦN TÚY

Với một thẩm mỹ thuần túy nhất.
Thiết kế nổi bật, vòi hình chữ L ADEL series
là phiên bản tinh tế của thiết kế.



Vòi chậu bếp ADEL

Mã số: KLF0001C
Màu sắc: Chrome - bóng gương
Vật liệu: Hợp kim đồng tiêu chuẩn châu âu

Kích thước sản phẩm

Chiều cao tổng thể: 354mm
Chiều cao đầu vòi đến mặt chậu: 314mm
Phạm vi tiếp cận vòi: 225mm

Giá: 5.190.000 Đ



Vòi chậu bếp ADEL

Mã số: KLF0001B
Màu sắc: Matt black - Đen
Vật liệu: Hợp kim đồng tiêu chuẩn châu âu

Kích thước sản phẩm

Chiều cao tổng thể: 354mm
Chiều cao đầu vòi đến mặt chậu: 314mm
Phạm vi tiếp cận vòi: 225mm

Giá: 5.690.000 Đ

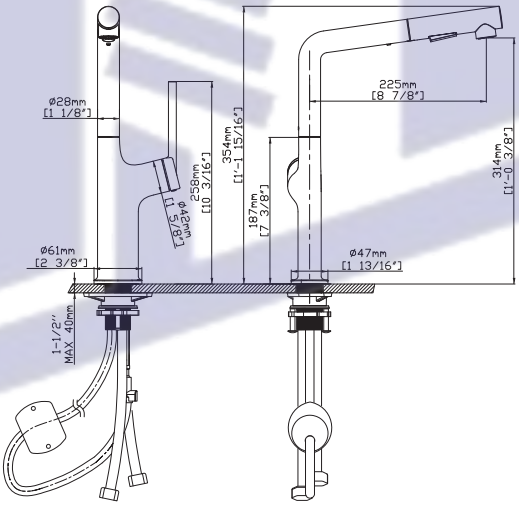

CÔNG NGHỆ VƯỢT TRỘI ĐẾN TỪ Kluger

- Bảo hành 5 năm
- Van lõi SEDAL Tây Ban Nha
- Định hướng dòng chảy NEOPERL
- Hoàn thiện không tì vết
- Vật liệu không chứa CHÌ
- Cần gạt nước thông minh Dễ dàng điều khiển
- Dây cấp nước NEOPERL Thụy Sỹ
- Đạt chứng nhận NSF về thiết bị dẫn nước dùng trong ăn uống

Bộ sưu tập màu sắc đa dạng

Công nghệ mạ PVD 5 lớp bền bỉ có khả năng chống ăn mòn và chống rỉ sét, dễ dàng vệ sinh, vượt qua tiêu chuẩn độ bền của ngành

Chrome - bóng gương | Brush nickel - thép không gỉ | Matt black - Đen

All you need!

SÁNG TẠO - THIẾT KẾ

Từ màu sắc Chrome hiện đại và Đen huyền bí đến những màu sắc thời trang hơn,
KLUGER cung cấp nhiều loại bề mặt để bạn tự do sáng tạo, thiết kế không gian sống của mình.



Huy Hoàng



Vòi chậu bếp HARMONY

Mã số: KLF0002C
Màu sắc: Chrome bóng gương
Vật liệu: Hợp kim đồng tiêu chuẩn châu âu

Kích thước sản phẩm
Chiều cao tổng thể: 433mm
Chiều cao đầu vòi đến mặt chậu: 230mm
Phạm vi tiếp cận vòi: 230mm

Giá: 4.590.000 Đ



Vòi chậu bếp HARMONY

Mã số: KLF0002B
Màu sắc: Matt black - Đen
Vật liệu: Hợp kim đồng tiêu chuẩn châu âu

Kích thước sản phẩm
Chiều cao tổng thể: 433mm
Chiều cao đầu vòi đến mặt chậu: 230mm
Phạm vi tiếp cận vòi: 230mm

Giá: 4.990.000 Đ

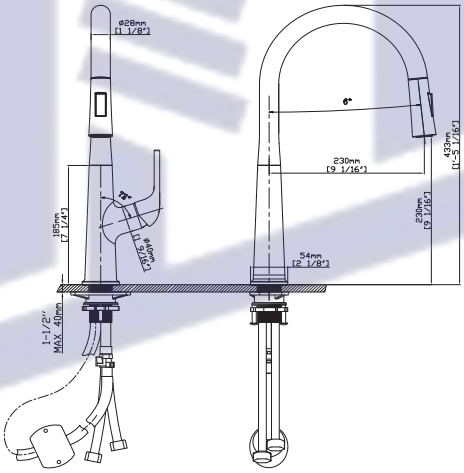

CÔNG NGHỆ VƯỢT TRỘI ĐẾN TỪ KLUGER

- Bảo hành 5 năm
- Van lõi SEDAL Tây Ban Nha
- Định hướng dòng chảy NEOPERL
- Hoàn thiện không tì vết
- Vật liệu không chứa CHÌ
- Cần gạt nước thông minh Dễ dàng điều khiển
- Dây cấp nước NEOPERL Thụy Sỹ
- Đạt chứng nhận NSF về thiết bị dẫn nước dùng trong ăn uống

Bộ sưu tập màu sắc đa dạng

Công nghệ mạ PVD 5 lớp bền bỉ có khả năng chống ăn mòn và chống rỉ sét, dễ dàng vệ sinh, vượt qua tiêu chuẩn độ bền của ngành

Chrome - bóng gương | Brush nickel - thép không gỉ | Matt black - Đen

All you need!

TỐI GIẢN - NGUYÊN KHỐI

CORADO Series tô điểm thêm vẻ sang trọng cho nhà bếp với kiểu dáng tối giản, hình học và thiết kế nguyên khối, gia tăng chức năng sử dụng.



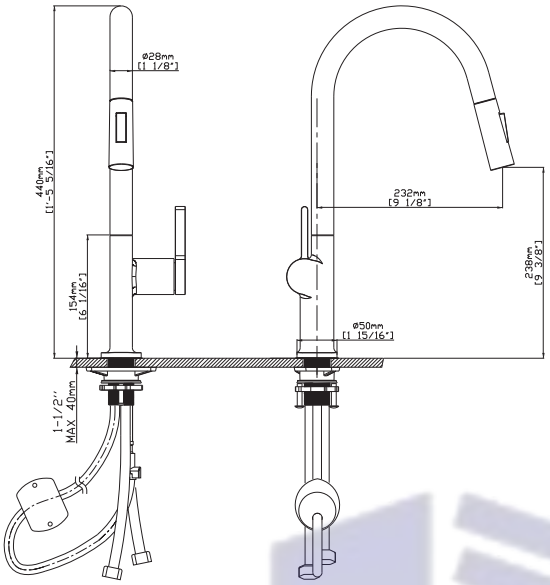



Vòi chậu bếp CORADO

Mã số: KLF0003C
Màu sắc: Chrome - bóng gương
Vật liệu: Hợp kim đồng tiêu chuẩn châu âu

Kích thước sản phẩm
Chiều cao tổng thể: 440mm
Chiều cao đầu vòi đến mặt chậu: 238mm
Phạm vi tiếp cận vòi: 232mm

Giá: 5.890.000 Đ







CÔNG NGHỆ VƯỢT TRỘI ĐẾN TỪ KLUGER

- Bảo hành 5 năm
- Van lõi SEDAL Tây Ban Nha
- Định hướng dòng chảy NEOPERL
- Hoàn thiện không tì vết
- Vật liệu không chứa CHÌ
- Cần gạt nước thông minh Dễ dàng điều khiển
- Dây cấp nước NEOPERL Thụy Sỹ
- Đạt chứng nhận NSF về thiết bị dẫn nước dùng trong ăn uống

Bộ sưu tập màu sắc đa dạng

Công nghệ mạ PVD 5 lớp bền bỉ có khả năng chống ăn mòn và chống rỉ sét, dễ dàng vệ sinh, vượt qua tiêu chuẩn độ bền của ngành

Chrome - bóng gương

Brush nickel - thép không gỉ

Matt black - Đen

All you need!

PHÙ HỢP

DAGO Series làm cho mọi thử trở nên phù hợp hơn,
cho dù đấy là không gian bếp cổ điển hay hiện đại.



Huy Hoàng



Vòi chậu bếp DAGO

Mã số: KLF0005C
Màu sắc: Chrome bóng gương
Vật liệu: Hợp kim đồng tiêu chuẩn châu âu

Kích thước sản phẩm

Chiều cao tổng thể: 436mm
Chiều cao đầu vòi đến mặt chậu: 235mm
Phạm vi tiếp cận vòi: 215mm

Giá: 4.690.000 Đ

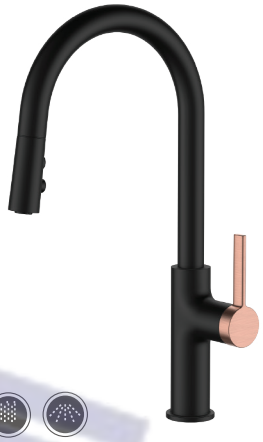

Vòi chậu bếp DAGO

Mã số: KLF0005B
Màu sắc: Matt black - Đen
Vật liệu: Hợp kim đồng tiêu chuẩn châu âu

Kích thước sản phẩm

Chiều cao tổng thể: 436mm
Chiều cao đầu vòi đến mặt chậu: 235mm
Phạm vi tiếp cận vòi: 215mm

Giá: 5.190.000 Đ

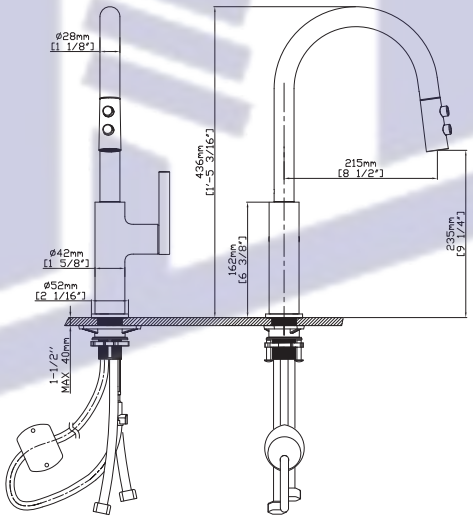

CÔNG NGHỆ VƯỢT TRỘI ĐẾN TỪ KLUGER

- Bảo hành 5 năm
- Van lõi SEDAL Tây Ban Nha
- Định hướng dòng chảy NEOPERL
- Hoàn thiện không tì vết
- Vật liệu không chứa CHÌ
- Cần gạt nước thông minh Dễ dàng điều khiển
- Dây cấp nước NEOPERL Thụy Sỹ
- Đạt chứng nhận NSF về thiết bị dẫn nước dùng trong ăn uống

Bộ sưu tập màu sắc đa dạng

Công nghệ mạ PVD 5 lớp bền bỉ có khả năng chống ăn mòn và chống rỉ sét, dễ dàng vệ sinh, vượt qua tiêu chuẩn độ bền của ngành

Chrome - bóng gương

Brush nickel - thép không gỉ

Matt black - Đen

All you need!

Solution
Kitchen

Chậu rửa bát của bạn quá chật chội?

Chọn một vòi bếp vừa vặn mà bạn có thể
thích ứng với công việc bạn muốn làm trong nhà bếp.

Các vòi bếp dây rút là 1 giải pháp cực kỳ hữu ích
trong không gian chật hẹp, và tiện nghi hơn trên đảo bếp.





All you need!

THUẬN TIỆN

Vòi cao, đường nét mảnh mai đặc biệt tạo ấn tượng lâu dài.
Bằng cách cung cấp nhiều không gian, nó làm cho việc vào bếp đơn giản và thuận tiện hơn.



Huy Hoàng



Vòi chậu bếp VERA

Mã số: KLF0006C
Màu sắc: Chrome bóng gương
Vật liệu: Hợp kim đồng tiêu chuẩn châu âu

Kích thước sản phẩm

Chiều cao tổng thể: 460mm
Chiều cao đầu vòi đến mặt chậu: 214mm
Phạm vi tiếp cận vòi: 225mm

Giá: 4.890.000 Đ

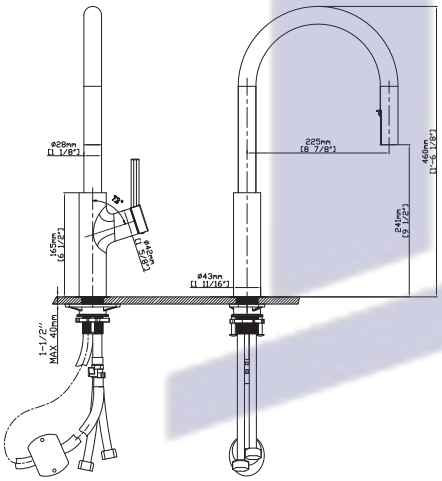



Vòi chậu bếp CARI

Mã số: KLF0013C
Màu sắc: Chrome - bóng gương
Vật liệu: Premium SS304

Kích thước sản phẩm

Chiều cao tổng thể: 285mm
Chiều cao đầu vòi đến mặt chậu: 254mm
Phạm vi tiếp cận vòi: 215mm

Giá: 4.990.000 Đ

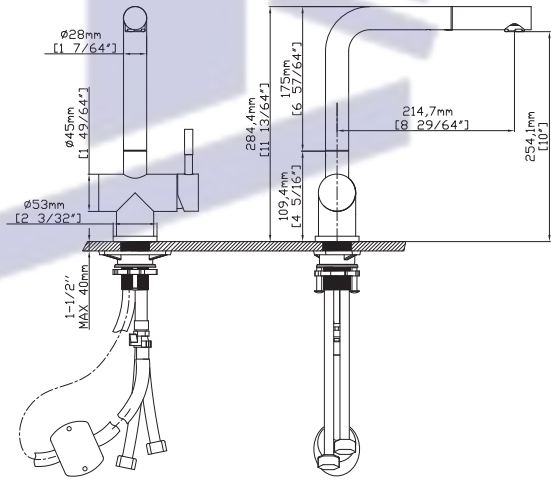

CÔNG NGHỆ VƯỢT TRỘI ĐẾN TỪ Kluger

- Bảo hành 5 năm
- Van lõi SEDAL Tây Ban Nha
- Định hướng dòng chảy NEOPERL
- Hoàn thiện không tì vết
- Vật liệu không chứa CHÌ
- Cần gạt nước thông minh Dễ dàng điều khiển
- Dây cấp nước NEOPERL Thụy Sỹ
- Đạt chứng nhận NSF về thiết bị dẫn nước dùng trong ăn uống

Bộ sưu tập màu sắc đa dạng

Công nghệ mạ PVD 5 lớp bền bỉ có khả năng chống ăn mòn và chống rỉ sét, dễ dàng vệ sinh, vượt qua tiêu chuẩn độ bền của ngành

Chrome - bóng gương | Brush nickel - thép không gỉ | Matt black - Đen

All you need!

TINH XẢO -TINH TẾ

Thiết kế sinh động kết hợp với sự nổi bật
của chức năng và sự thoải mái khi sử dụng.
RENE series được thiết kế tinh xảo, đường cong tinh tế.



Huy Hoàng



Vòi chậu bếp RENE

Mã số: KLF0008S
Màu sắc: Brush nickel - thép không gỉ
Vật liệu: Hợp kim đồng tiêu chuẩn châu âu

Kích thước sản phẩm

Chiều cao tổng thể: 390mm
Chiều cao đầu vòi đến mặt chậu: 178mm
Phạm vi tiếp cận vòi: 218mm

Giá: 4.490.000 Đ



Vòi chậu bếp RENE

Mã số: KLF0008B
Màu sắc: Matt black - Đen
Vật liệu: Hợp kim đồng tiêu chuẩn châu âu

Kích thước sản phẩm

Chiều cao tổng thể: 390mm
Chiều cao đầu vòi đến mặt chậu: 178mm
Phạm vi tiếp cận vòi: 218mm

Giá: 5.090.000 Đ

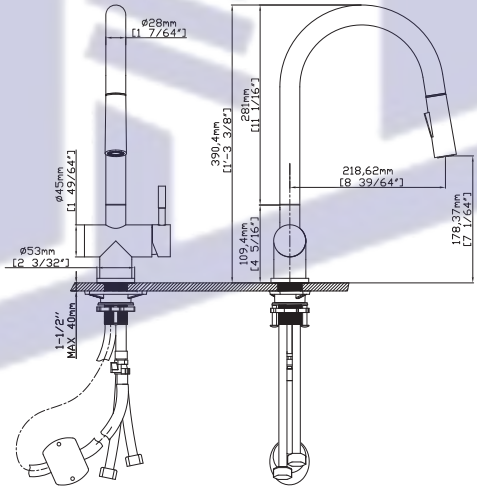

CÔNG NGHỆ VƯỢT TRỘI ĐẾN TỪ KLUGER

- Bảo hành 5 năm
- Van lõi SEDAL Tây Ban Nha
- Định hướng dòng chảy NEOPERL
- Hoàn thiện không tì vết
- Vật liệu không chứa CHÌ
- Cần gạt nước thông minh Dễ dàng điều khiển
- Dây cấp nước NEOPERL Thụy Sỹ
- Đạt chứng nhận NSF về thiết bị dẫn nước dùng trong ăn uống

Bộ sưu tập màu sắc đa dạng

Công nghệ mạ PVD 5 lớp bền bỉ có khả năng chống ăn mòn và chống rỉ sét, dễ dàng vệ sinh, vượt qua tiêu chuẩn độ bền của ngành

Chrome - bóng gương

Brush nickel - thép không gỉ

Matt black - Đen

All you need!



TRANG NHÃ - THOẢI MÁI

Được làm từ thép không gỉ cao cấp, Vòi bếp MOZA có thể chịu được mọi tác động của việc sử dụng hàng ngày, đồng thời cực kỳ dễ vệ sinh và dễ lau chùi.
Lớp hoàn thiện được chải xuyên tâm làm nổi bật ấn tượng tổng thể trang nhã và dễ chịu khi chạm vào.
Khám phá các vòi bếp bằng thép không gỉ cao cấp của chúng tôi cho nhà bếp của bạn.



Vòi chậu bếp MOZA

Mã số: KLF0009C
Màu sắc: Chrome - bóng gương
Vật liệu: Premium SS304

Kích thước sản phẩm

Chiều cao tổng thể: 452mm
Chiều cao đầu vòi đến mặt chậu: 234mm
Phạm vi tiếp cận vòi: 219mm

Giá: 4.390.000 Đ



Vòi chậu bếp MOZA

Mã số: KLF0009S
Màu sắc: Brush nickel - thép không gỉ
Vật liệu: Premium SS304

Kích thước sản phẩm

Chiều cao tổng thể: 452mm
Chiều cao đầu vòi đến mặt chậu: 234mm
Phạm vi tiếp cận vòi: 219mm

Giá: 4.790.000 Đ

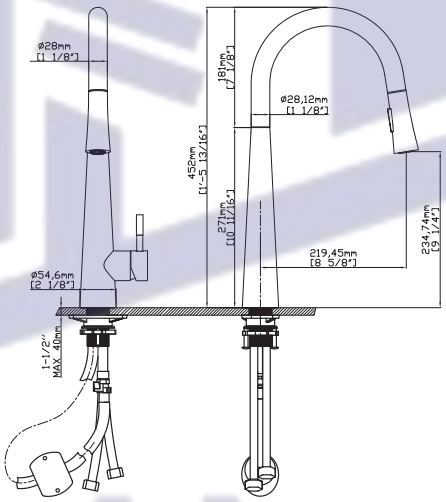

CÔNG NGHỆ VƯỢT TRỘI ĐẾN TỪ Kluger

- Bảo hành 5 năm
- Van lõi SEDAL Tây Ban Nha
- Định hướng dòng chảy NEOPERL
- Hoàn thiện không tì vết
- Vật liệu không chứa CHÌ
- Cần gạt nước thông minh Dễ dàng điều khiển
- Dây cấp nước NEOPERL Thụy Sỹ
- Đạt chứng nhận NSF về thiết bị dẫn nước dùng trong ăn uống

Bộ sưu tập màu sắc đa dạng

Công nghệ mạ PVD 5 lớp bền bỉ có khả năng chống ăn mòn và chống rỉ sét, dễ dàng vệ sinh, vượt qua tiêu chuẩn độ bền của ngành

Chrome - bóng gương

Brush nickel - thép không gỉ

Matt black - Đen

All you need!

Huy Hoàng



KHÔNG GIỚI HẠN

REGINA Series rất linh hoạt và kết hợp các đường nét tinh tế
với độ ổn định ấn tượng. Vòi hình vòm cung cấp cho
cho bạn một không gian làm việc không bị giới hạn, ngay cả với diện tích nhỏ.
Phạm vi xoay rộng tạo thêm sự tiện lợi trong quá trình sử dụng.

Huy Hoàng



Vòi chậu bếp REGINA

Mã số: KLF0010B
Màu sắc: Matt black - Đen
Vật liệu: Hợp kim đồng tiêu chuẩn châu âu

Kích thước sản phẩm

Chiều cao tổng thể: 435mm
Chiều cao đầu vòi đến mặt chậu: 229mm
Phạm vi tiếp cận vòi: 215mm

Giá: 6.690.000 Đ



Vòi chậu bếp REGINA

Mã số: KLF0010C
Màu sắc: Chrome - bóng gương
Vật liệu: Hợp kim đồng tiêu chuẩn châu âu

Kích thước sản phẩm

Chiều cao tổng thể: 435mm
Chiều cao đầu vòi đến mặt chậu: 229mm
Phạm vi tiếp cận vòi: 215mm

Giá: 6.190.000 Đ

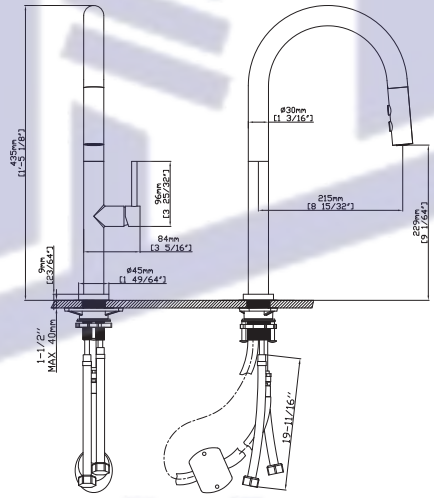

CÔNG NGHỆ VƯỢT TRỘI ĐẾN TỪ KLuger

- Bảo hành 5 năm
- Van lõi SEDAL Tây Ban Nha
- Định hướng dòng chảy NEOPERL
- Hoàn thiện không tì vết
- Vật liệu không chứa CHÌ
- Cần gạt nước thông minh Dễ dàng điều khiển
- Dây cấp nước NEOPERL Thụy Sỹ
- Đạt chứng nhận NSF về thiết bị dẫn nước dùng trong ăn uống

Bộ sưu tập màu sắc đa dạng

Công nghệ mạ PVD 5 lớp bền bỉ có khả năng chống ăn mòn và chống rỉ sét, dễ dàng vệ sinh, vượt qua tiêu chuẩn độ bền của ngành

Chrome - bóng gương | Brush nickel - thép không gỉ | Matt black - Đen

All you need!





KLF0015C - Đầu phun được giấu vào trong



KLF0011C - Đầu phun thể ra ngoài

Huy Hoàng



Vòi chậu bếp RICO

Mã số: KLF0015C
Màu sắc: Chrome - bóng gương
Vật liệu: Premiun SS304

Kích thước sản phẩm

Chiều cao tổng thể: 384mm
Chiều cao đầu vòi đến mặt chậu: 232mm
Phạm vi tiếp cận vòi: 216mm

Giá: 4.990.000 Đ

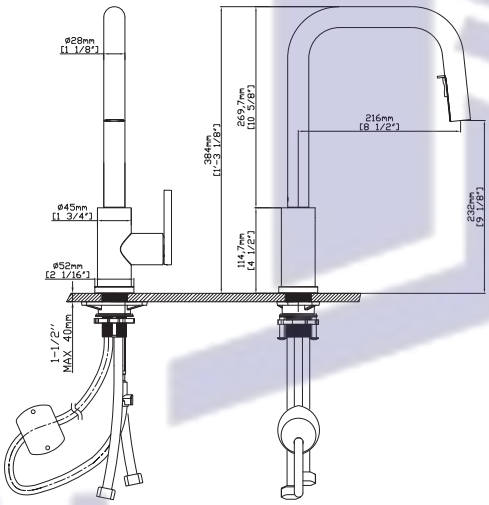



Vòi chậu bếp RICO

Mã số: KLF0011C
Màu sắc: Chrome - bóng gương
Vật liệu: Premiun SS304

Kích thước sản phẩm

Chiều cao tổng thể: 384mm
Chiều cao đầu vòi đến mặt chậu: 191mm
Phạm vi tiếp cận vòi: 219mm

Giá: 4.990.000 Đ

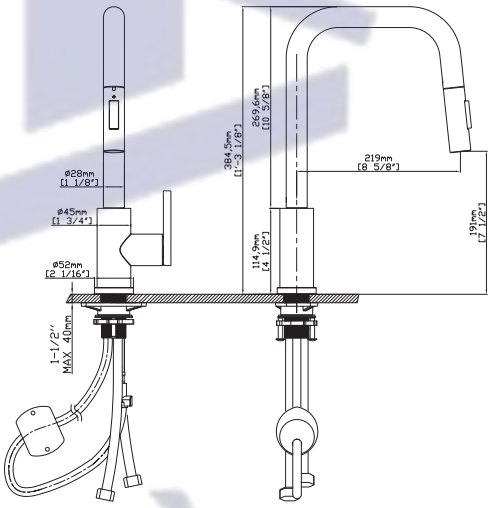

CÔNG NGHỆ VƯỢT TRỘI ĐẾN TỪ Kluger

- 5 YEARS — Bảo hành 5 năm
- Van lõi SEDAL Tây Ban Nha
- Định hướng dòng chảy NEOPERL
- Hoàn thiện không tì vết
- Vật liệu không chứa CHÌ
- Cần gạt nước thông minh Dễ dàng điều khiển
- Dây cấp nước NEOPERL Thụy Sỹ
- PEX — Đạt chứng nhận NSF về thiết bị dẫn nước dùng trong ăn uống

Bộ sưu tập màu sắc đa dạng

Công nghệ mạ PVD 5 lớp bền bỉ có khả năng chống ăn mòn và chống ri sét, dễ dàng vệ sinh, vượt qua tiêu chuẩn độ bền của ngành


Chrome - bóng gương


Brush nickel - thép không gỉ


Matt black - Đen

All you need!

BỘ SƯU TẬP CHẬU BẾP INOX 304 PREMIUM

Thời gian ra mắt Tháng 3 Năm 2023



Huy Hoang



Huy Hoàng

MMC International Co., Ltd
Address Ha Noi: Building 196, Nguyen Xien Street, Ha Dinh Ward, Thanh Xuan District, Hanoi City
Address Ho Chi Minh City: No. 53 Street No. 6, Long Truong Ward, Thu Duc City, Ho Chi Minh
Hotline: 1800 8163
Info@kluger.vn www.kluger.vn

Huy Hoàng