VIGLACERA

CATALOGUE 2026



Huy Hoàng

E - Catalogue



MỤC LỤC

VỀ VIGLACERA 04

GIẢI PHÁP PHÒNG TẮM 12

CÔNG NGHỆ 20

BÀN CẦU
Bàn cầu thông minh 36
Bàn cầu treo tường 42
Bàn cầu một khối 44
Bàn cầu hai khối 52

CHẬU RỬA
Chậu bàn đá 58
Chậu dương bàn 60
Chậu bán dương bàn 63
Chậu âm bàn 66
Chậu treo tường 68
Chân chậu 72

BỒN TIỂU 78

VÒI CHẬU
Series sen vòi 84
Vòi chậu cảm ứng 88
Vòi chậu thấp 89
Vòi chậu cao 96
Vòi rửa bát 98

SEN TẮM
Sen cây 104
Sen ghép 106
Sen tay 108

PHỤ KIỆN 112

LIÊN HỆ 126

Huy Hoàng

1974 - 1995

KHỞI NGUỒN

Ra đời trong thời kỳ tái thiết đất nước, Viglacera sớm trở thành lá cờ đầu của ngành vật liệu xây dựng Việt Nam, góp phần thay đổi diện mạo hạ tầng quốc gia và đặt nền móng cho hành trình phát triển bền vững.

1996 - 2003

THƯƠNG HIỆU QUỐC GIA

Là doanh nghiệp Việt Nam đầu tiên sản xuất thiết bị vệ sinh, Viglacera tiên phong ứng dụng dây chuyền châu Âu hiện đại, nhanh chóng nâng cao chất lượng và mở rộng danh mục sản phẩm, tạo bước đột phá khẳng định vị thế tại thị trường trong nước.

2004 - 2025

KHẲNG ĐỊNH VỊ THẾ TOÀN CẦU

Không ngừng nghiên cứu, sáng tạo và đón đầu xu hướng công nghệ, Viglacera vươn lên Top 27 nhà sản xuất thiết bị vệ sinh lớn nhất thế giới, xuất khẩu hơn 20 quốc gia và vùng lãnh thổ. Cột mốc 50 năm là minh chứng cho bản lĩnh và khát vọng vươn xa.









HÀNH TRÌNH

Nửa thế kỷ kiến tạo
chuẩn mực **Thiết bị vệ sinh**
"Made in Vietnam"

TỪ VIỆT NAM
VƯƠN TẦM QUỐC TẾ

Trải qua hơn nửa thế kỷ tiên phong, Viglacera đặt nền móng cho ngành vật liệu xây dựng và thiết bị vệ sinh Việt Nam, với khát vọng đưa sản phẩm "Made in Vietnam" vươn tầm quốc tế.

Các sản phẩm phòng tắm đồng bộ của Viglacera được phát triển theo tiêu chuẩn chất lượng nghiêm ngặt, bền vững, an toàn cho sức khỏe và thân thiện môi trường, mang đến trải nghiệm sống tiện nghi và lan tỏa giá trị thương hiệu Việt.



GIÁ TRỊ DẪN DẮT

CHẤT LƯỢNG BỀN VỮNG

Giải pháp phòng tắm được hoàn thiện từ thiết kế tinh tế, trải nghiệm sử dụng trọn vẹn và công nghệ hiện đại.

SẢN XUẤT XANH

Theo đuổi định hướng Net Zero toàn cầu, góp phần gìn giữ môi trường sống cho các thế hệ tương lai.

TỰ HÀO "MADE IN VIETNAM"

Thương hiệu thiết bị vệ sinh Việt Nam đầu tiên, khởi nguồn từ khát vọng nâng tầm không gian sống tiện nghi cho người Việt.

TRÁCH NHIỆM XÃ HỘI

Đồng hành cùng cộng đồng và môi trường, lan tỏa những giá trị nhân văn tích cực.



Huy Hoàng

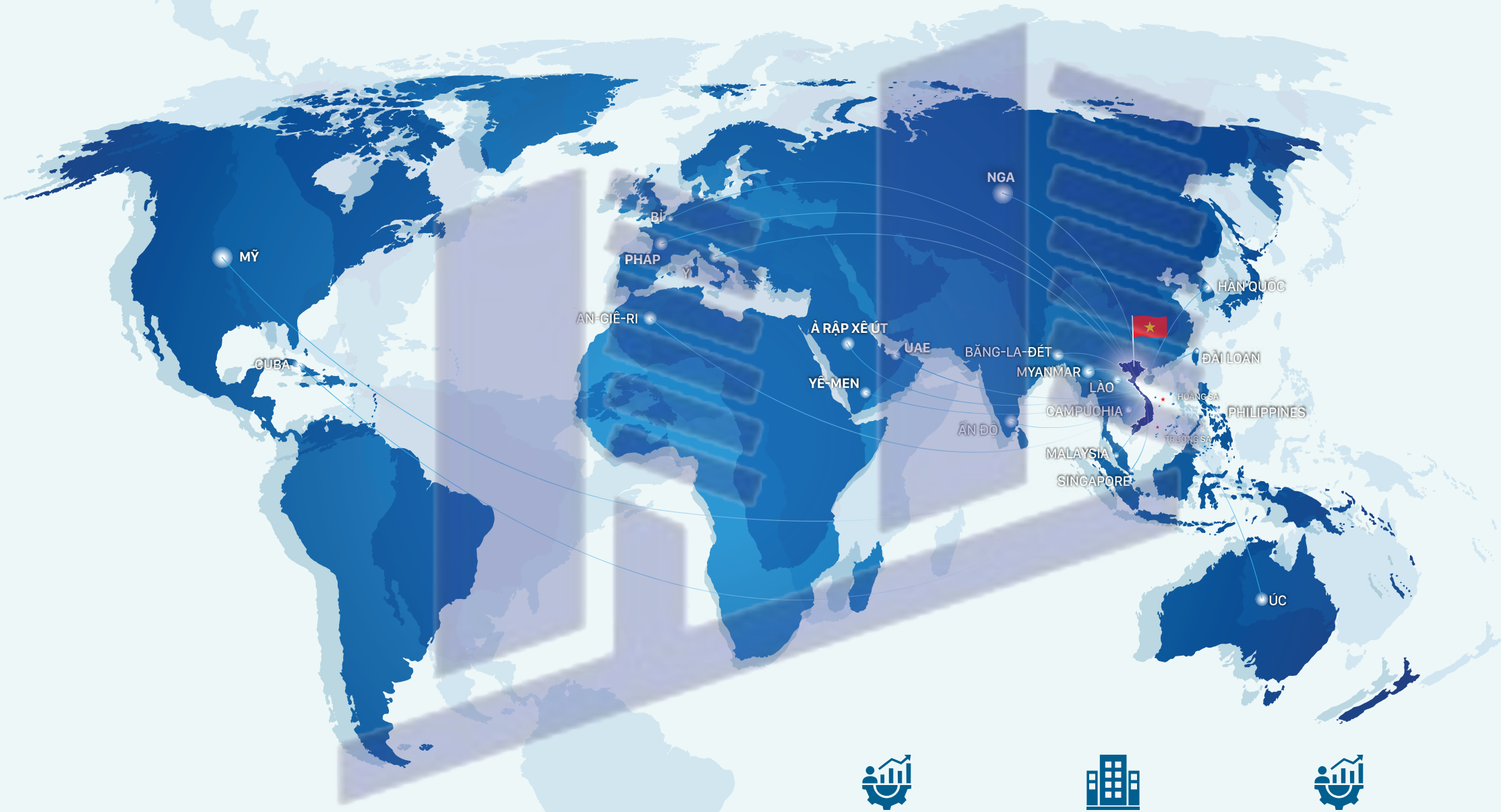

MẠNG LƯỚI PHÂN PHỐI

50+ NĂM
Thương hiệu Quốc gia uy tín

TOP 27
Top nhà sản xuất
Thiết bị vệ sinh lớn nhất thế giới

20+ QUỐC GIA
Xuất khẩu toàn cầu

2 TRIỆU+
SẢN PHẨM/NĂM
Năng lực sản xuất lớn

10,000+
ĐIỂM BÁN
Phân phối toàn quốc

ĐÁP ỨNG
TIÊU CHUẨN QUỐC TẾ
ASME, ROHS, SASO, KS, PS MARK,...

Huy Hoàng

TẠO DỰNG DẤU ẤN KHÁC BIỆT CHO MỖI CÔNG TRÌNH

50+ NĂM

Viglacera bền bỉ đồng hành cùng hàng ngàn dự án trong nước và quốc tế với các giải pháp phòng tắm linh hoạt, đáp ứng yêu cầu riêng của từng công trình.



Trung tâm Hội chợ Triển lãm Quốc gia - VEC



Khu đô thị Vinhomes Ocean Park 3

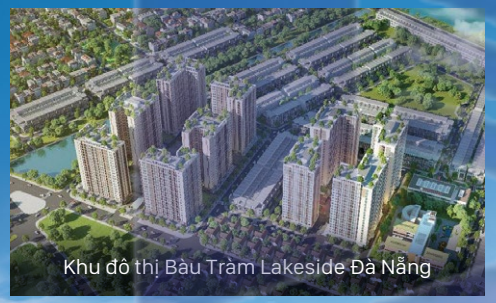

Khu đô thị Bàu Tràm Lakeside Đà Nẵng



Bệnh viện Ung bướu Nghệ An



Tòa nhà Quốc hội Việt Nam



Nhà ở xã hội Long Bình Tân



Angsana Quan Lạn Resort

GIẢI PHÁP
PHÒNG TẮM ĐỒNG BỘ



Huy Hoàng

TIỆN NGHI

Không gian phòng tắm cao cấp với thiết bị vệ sinh thông minh. Công nghệ tiên tiến, thiết kế sang trọng mang đến trải nghiệm tiện nghi vượt trội.



V882F
Bàn cầu thông minh
Giá: 17.450.000 VNĐ



CB68
Chậu bán dương bàn
Giá: 3.400.000 VNĐ



VG1028.1
Vòi chậu cảm ứng 1 lỗ
Giá: 6.950.000 VNĐ



VG598.1
Sen tắm cây nhiệt độ
Giá: 10.000.000 VNĐ

Huy Hoàng

TIÊU CHUẨN

Thẩm mỹ hiện đại, thanh lịch, phù hợp đa phong cách kiến trúc.
Thiết bị vệ sinh ứng dụng công nghệ xanh, an toàn sức khỏe và thân thiện môi trường.





V817
Bàn cầu một khối
Giá: 5.250.000 VNĐ



US8-9GP05
Chậu bàn đá hai tầng
Giá: 2.650.000 VNĐ



VG112
Vòi chậu thấp 1 lỗ
Giá: 2.200.000 VNĐ



VG593
Sen tắm cây
Giá: 9.200.000 VNĐ

Huy Hoàng

TỐI GIẢN

Tập trung vào công năng thiết yếu, thiết kế tinh gọn, dễ sử dụng, mang lại sự thoải mái vừa đủ, đáp ứng nhu cầu thực tế.



MK2
Bàn cầu một khối
Giá: 4.300.000 VNĐ



V23
Chậu chân treo tường
Giá: 1.550.000 VNĐ



VG132
Vòi chậu thấp 1 lỗ
Giá: 1.300.000 VNĐ



VG532
Sen tay
Giá: 2.250.000 VNĐ

Huy Hoàng

CÔNG NGHỆ THÔNG MINH

Nâng tầm giá trị không gian sống



Cảm biến đá chân xuyên sứ

Đóng mở nắp, bệ ngồi nhanh chóng bằng thao tác chân nhạy bén, thuận tiện.



Khử khuẩn bằng tia UV

Vòi rửa tự động vệ sinh và khử khuẩn bằng tia cực tím trước khi sử dụng, đảm bảo vệ sinh tối ưu.



Pin dự phòng

Pin dự phòng tích hợp, duy trì chức năng xả tương đương ~50 lần ngay cả khi mất điện, đảm bảo hoạt động liên tục.

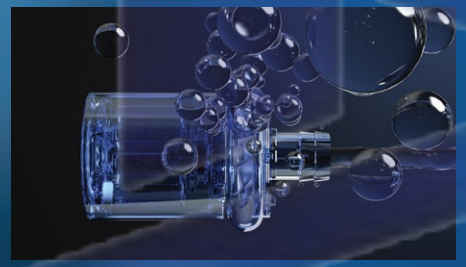

Bơm tăng áp

Trang bị bơm tăng áp mang lại hiệu quả xả mạnh mẽ trong mọi điều kiện nguồn nước.



Vòi rửa đa chức năng

Tích hợp các chế độ rửa trước, rửa sau và massage bằng nước ấm, tùy chỉnh linh hoạt vị trí và áp lực nước theo nhu cầu.



Sưởi ấm bệ ngồi

Điều chỉnh nhiệt độ phù hợp, đem lại cảm giác thoải mái, đặc biệt là trong thời tiết lạnh giá.



Tạo bọt chống bắn

Tạo lớp bọt mịn bao phủ bề mặt nước trước khi sử dụng, giúp hạn chế bắn nước, mùi hôi.

TIỆN NGHI

Khử khuẩn bằng tia UV
Vòi rửa tự động vệ sinh và khử khuẩn bằng tia cực tím trước khi sử dụng, đảm bảo vệ sinh tối ưu.

Vòi xịt tự làm sạch
Vòi xịt tự động làm sạch trước và sau khi sử dụng.

Màn hình LED hiển thị
Hiển thị trực quan trạng thái và chế độ sử dụng, dễ theo dõi và điều chỉnh.

Sấy khô tự động
Gió ấm sấy khô sau khi sử dụng.

Xả tự động
Tự động tráng, xả trước và sau khi sử dụng.

Đèn ban đêm
Đèn chiếu sáng dịu nhẹ, thuận tiện sử dụng vào ban đêm mà không gây chói mắt.

Bộ lọc nước
Lọc cặn bẩn và tạp chất trong nước, đảm bảo nước xịt rửa vệ sinh và bảo vệ thiết bị.

Hút khử mùi hôi
Bộ lọc tự động hút và khử mùi.

Vòi rửa đa chức năng
Tích hợp các chế độ rửa trước, rửa sau và massage bằng nước ấm, tùy chỉnh linh hoạt vị trí và áp lực nước theo nhu cầu.

Tạo bọt chống bắn
Tạo lớp bọt mịn bao phủ bề mặt nước trước khi sử dụng, giúp hạn chế bắn nước, mùi hôi.

Bơm tăng áp
Trang bị bơm tăng áp mang lại hiệu quả xả mạnh mẽ trong mọi điều kiện nguồn nước.

Sưởi ấm bệ ngồi
Điều chỉnh nhiệt độ phù hợp, đem lại cảm giác thoải mái, đặc biệt là trong thời tiết lạnh giá.

Bảng điều khiển tiện lợi
Bảng điều khiển nhỏ gọn, nhiều tính năng, thuận tiện thao tác.

Nắp bàn cầu tự động đóng mở
Cảm biến nhận diện người dùng, tự động đóng/mở nắp, không chạm.

Pin dự phòng
Pin dự phòng duy trì hoạt động 30–50 lần xả khi ngắt điện.

Chuẩn chống nước IPX4
Khả năng chống nước đạt tiêu chuẩn IPX4, bảo vệ mạch điện bên trong.



Huy Hoàng

Men sứ siêu kháng khuẩn
ViGuard

Công nghệ men sứ tích hợp hạt kháng khuẩn siêu mịn trong quá trình sản xuất và nung ở nhiệt độ cao, tạo nên bề mặt đồng nhất.

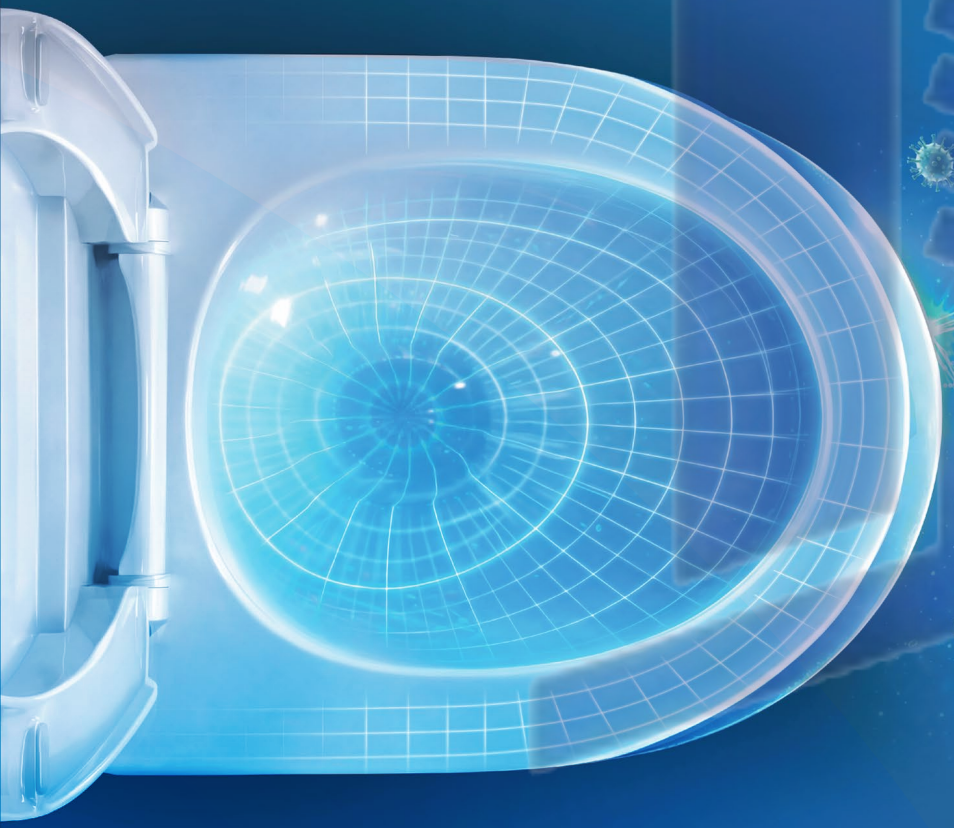



Chống bám bẩn, dễ vệ sinh

Lớp men sứ mịn màng, chống ố vàng, dễ dàng làm sạch với một lần xả hoặc lau chùi nhẹ nhàng, không cần chất tẩy rửa mạnh, duy trì bề mặt sáng bóng lâu dài.



Ức chế & diệt khuẩn vượt trội *

Ngăn chặn sự phát triển và sinh sôi của vi khuẩn gần như hoàn toàn, bao gồm các chủng nguy hiểm như E.coli và Tụ cầu vàng, bảo vệ an toàn sức khỏe.

Huy Hoàng

*Kết quả được kiểm định bởi SGS- Tổ chức hàng đầu thế giới về kiểm tra, thử nghiệm, giám định và chứng nhận chất lượng.



Xả xoáy đột phá
Max Vortex

Dòng xả xoáy 360 độ bao phủ toàn bộ lòng bàn cầu, kết hợp lực hút siphon mạnh mẽ giúp làm sạch toàn diện chỉ với một lần xả.



Tiết kiệm nước lên tới **25%**

Êm ái hạn chế tiếng ồn

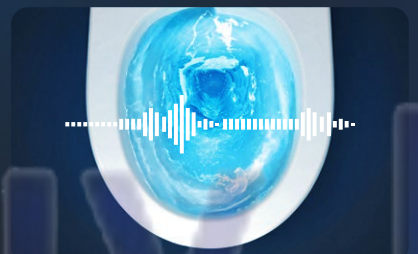

Xả 3 lực tác động
Turbo Vortex

Khả năng xả sạch sâu ưu việt đến từ 3 yếu tố: Dòng nước xoáy, tia đẩy Jet, lực hút siphon.

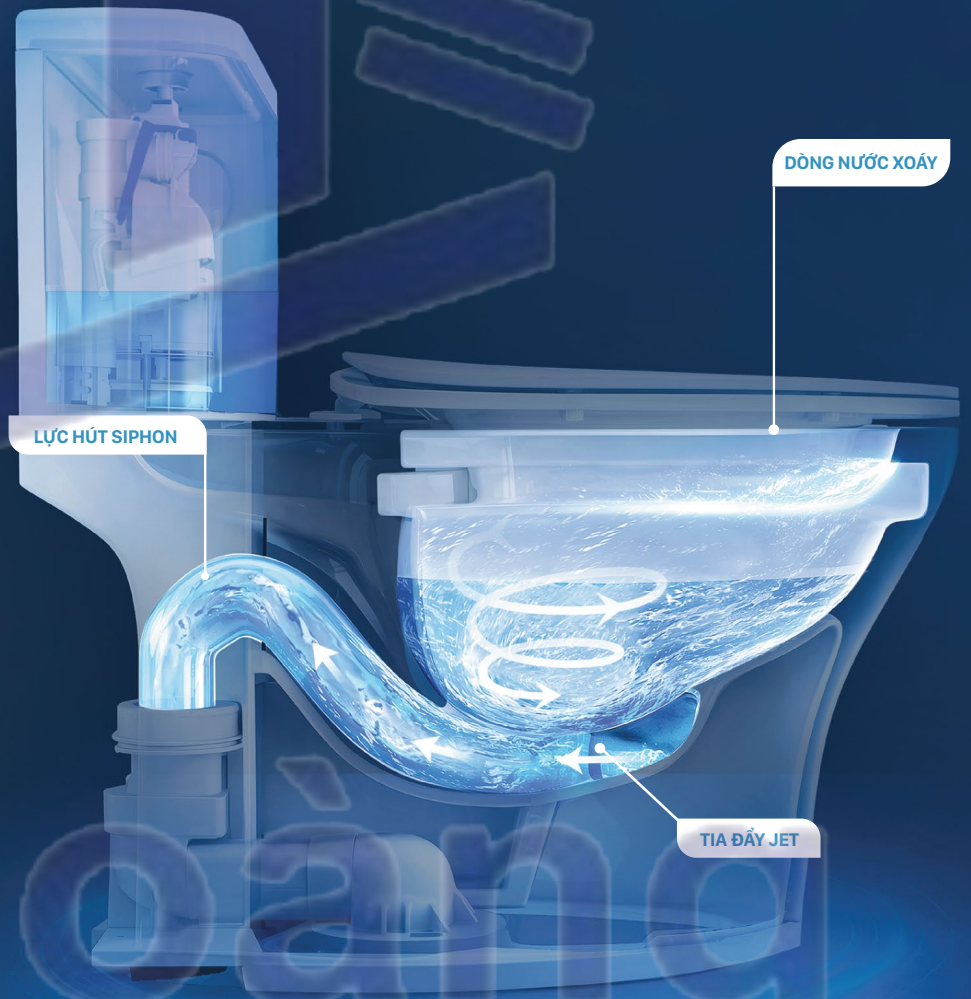

Huy Hoàng

Vành Rimless
Không góc khuất

Thiết kế vành trơn láng, không khe rãnh, hạn chế tối đa nơi vi khuẩn trú ngụ, dễ dàng vệ sinh và lau chùi.



Dễ dàng vệ sinh



Vành trơn láng hạn chế vi khuẩn

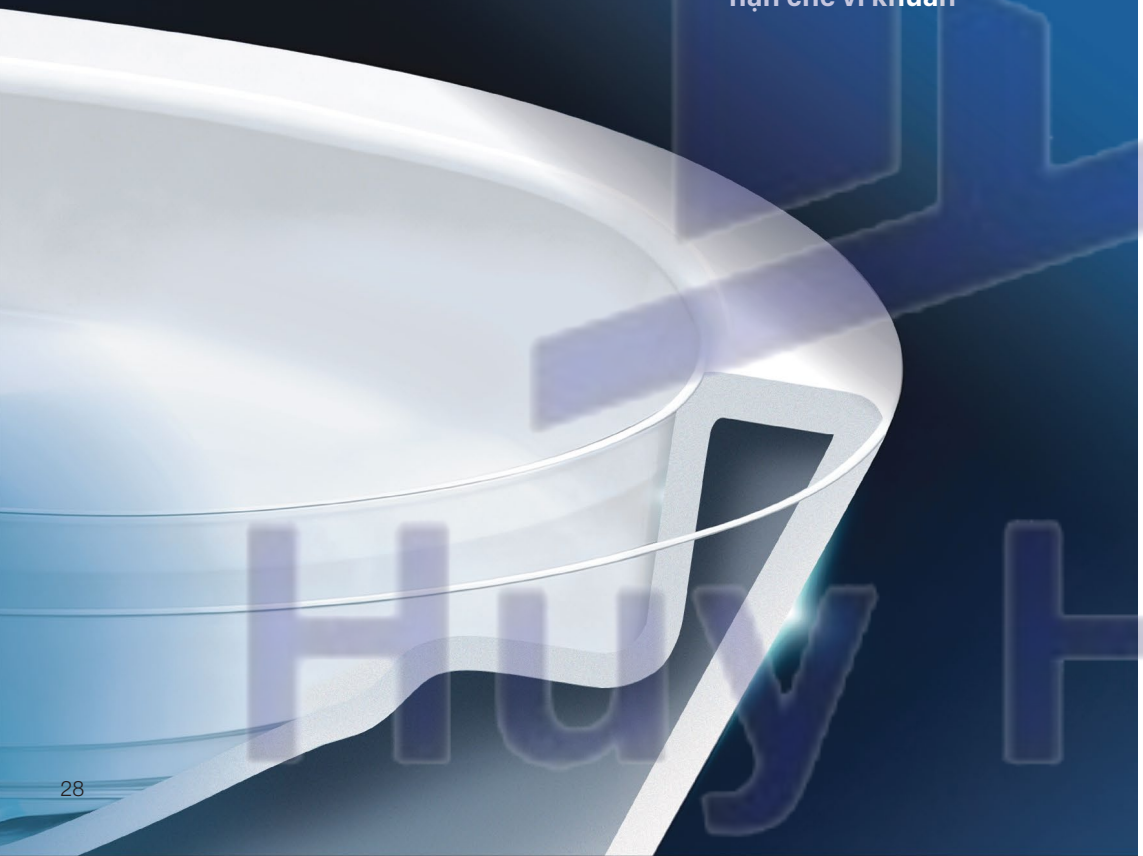

CÔNG NGHỆ

Men ViGuard siêu kháng khuẩn
Công nghệ men sứ kháng khuẩn vượt trội, ức chế và tiêu diệt vi khuẩn gây hại trên bề mặt sứ

Men Nano kháng khuẩn
Men sứ nung ở 1280 độ C, ức chế và triệt tiêu vi khuẩn.

Công nghệ xả Max Vortex
Xả xoáy mạnh mẽ, tiết kiệm nước và giảm tiếng ồn.

Công nghệ xả Turbo Vortex
Xả nhanh, mạnh với ba lực tác động cuốn trôi vết bẩn.

Công nghệ xả Washdown
Tận dụng lượng nước lớn tráng rửa toàn bộ bề mặt lòng bàn cầu.

Tiết kiệm nước
Xả sạch sẽ với lượng nước tối ưu.

Rimless
Vành cải tiến không khe rãnh, hạn chế nơi bám bẩn, dễ vệ sinh.

Hygiene Rim
Vành trơn láng kết hợp rãnh dẫn nước tăng hiệu quả xả, cuốn trôi chất bẩn, dễ vệ sinh.

Open Rim
Vành mở không chứa nước, tạo khe hẹp, nước xả trực tiếp xuống lòng bàn cầu qua cửa xả lớn.

Box Rim
Vành đóng chứa nước và có lỗ trên vành, chống bẩn và tiết kiệm nước.

Slim Rim
Thiết kế chậu rửa vành mỏng hiện đại, thanh thoát mà vẫn đảm bảo độ chắc chắn, cứng cáp.

Nắp rơi êm
Nắp đóng mở êm ái, không tiếng ồn, chống va đập.

Nắp bồn cầu chống xước
Vật liệu UF, chống xước, chống đổi màu, chịu lực tốt.

Huy Hoàng

CÔNG NGHỆ PHỦ PVD

Bảo vệ bề mặt sen vòi

Công nghệ Ý - Đầu tiên sản xuất tại Việt Nam

- **Độ bền vượt trội**
- **Đa dạng màu sắc**
- **An toàn sức khỏe**
- **Thân thiện môi trường**



Champagne | Gun Metal | Gold | Copper | Black



RoHS compliant

Đáp ứng tiêu chuẩn **ROHS** của Liên minh Châu Âu (EU) về an toàn sức khỏe, bảo vệ môi trường.

Huy Hoàng

CÔNG NGHỆ VÒI

Đầu vòi chống bắn

Đầu vòi tổ ong chia tia nước, hòa trộn không khí tạo bọt mềm, cho dòng chảy êm ái, hạn chế bắn và tiết kiệm nước hiệu quả.





Bộ trộn nước Cartridge Ceramic

Cartridge Ceramic vận hành êm ái và ổn định lên tới hàng chục năm, cho phép điều chỉnh lưu lượng và nhiệt độ nước nhẹ nhàng, chính xác.

Lõi đồng cao cấp

Chất liệu đồng thau nhập khẩu với độ nguyên chất cao, đảm bảo chất lượng bền bỉ, chống rò rỉ, duy trì dòng chảy ổn định, đồng thời chống ăn mòn hiệu quả, kháng khuẩn, an toàn cho sức khỏe người dùng.



CÔNG NGHỆ SEN



Khóa nhiệt độ

Cố định nhiệt độ nước tại mức 38°C an toàn, ngăn tăng – giảm nhiệt đột ngột, bảo vệ người dùng khỏi nguy cơ bỏng nóng hoặc lạnh đột ngột.

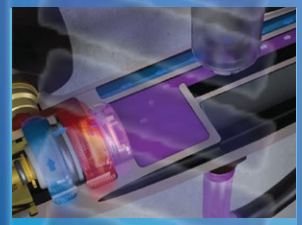

Ổn định nhiệt

Duy trì nhiệt độ nước ở mức ổn định trong suốt quá trình sử dụng, mang lại trải nghiệm tắm an toàn và thư giãn.



Chống bỏng bề mặt

Cấu trúc cách nhiệt tối ưu giúp hạn chế truyền nhiệt ra bề mặt sen tắm, an toàn khi sử dụng, đặc biệt phù hợp với gia đình có trẻ nhỏ.



TAY SEN 5 CHẾ ĐỘ MASSAGE

Huy Hoang

BÀN CẦU



Huy Hoàng

Bàn cầu thông minh V885

Giá: **Liên hệ**

Sắp ra mắt



Thông tin sản phẩm

Mã sản phẩm	V885
Kiểu xả	Max Vortex
Lưu lượng xả	3/4.8L
Kích thước (D x R x C)	682 x 415 x 497 mm
Tâm thoát	305 mm
Áp lực nước yêu cầu	0.08 - 0.75 Mpa
Chức năng làm sạch	
Vòi xịt	Vòi phun đơn
Điều chỉnh vị trí vòi xịt	5 Vị trí
Rửa sau	✓
Rửa trước	✓
Massage	✓
Thoải mái	
Làm ấm nắp ngồi	-, 31, 33, 35, 37, 39 °C
Sấy khô	5 Cấp độ
Nước ấm	-, 31, 33, 35, 37, 39 °C
Điều chỉnh áp lực nước	5 Cấp độ
Tiện ích	
Nắp ngồi tự động đóng mở	✓
Cảm biến đá chân xuyên sứ	✓
Xả tự động	✓
Vòi rửa tự làm sạch	✓
Khử khuẩn vòi xịt bằng tia UV	✓
Cảm biến bệ ngồi	✓
Tạo bọt chống bẩn - ngăn mùi	✓
Đèn ban đêm	✓
Bảng điều khiển	✓
Tiết kiệm năng lượng	
Chế độ tiết kiệm điện Eco	✓
Pin dự phòng	Pin AA

Bản vẽ kỹ thuật

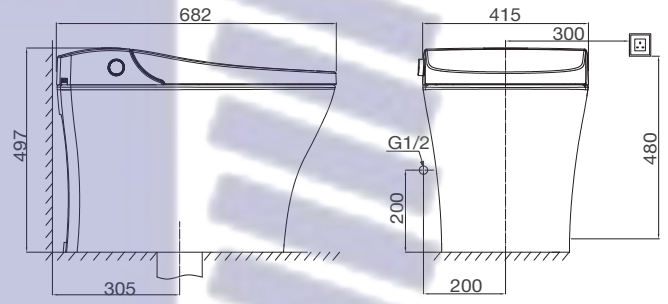

Bảng điều khiển

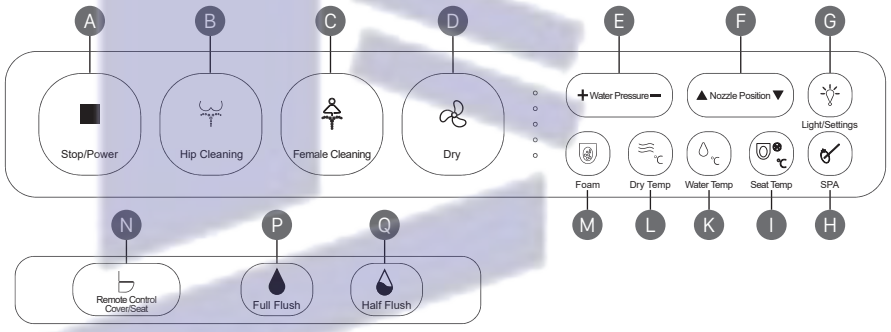

A STOP / POWER
Nút nguồn khởi động/dừng hoạt động của sản phẩm.

B HIP CLEANING
Chế độ rửa sau nhẹ nhàng, làm sạch kỹ lưỡng.

C FEMALE CLEANING
Chế độ rửa trước cho phụ nữ, làm sạch êm ái.

D DRY
Chế độ sấy khô tự động bằng gió ấm.

E WATER PRESSURE
Điều chỉnh tăng/giảm áp lực nước rửa.

F NOZZLE POSITION
Điều chỉnh vị trí vòi phun làm sạch tự động.

G LIGHT/SETTINGS
Chế độ đèn vào ban đêm và cài đặt.

H SPA
Chế độ vệ sinh đầu vòi tự động.

I SEAT TEMP
Điều chỉnh nhiệt độ bệ ngồi theo mức độ phù hợp.

K WATER TEMP
Điều chỉnh nhiệt độ nước theo mức độ phù hợp.

L DRY TEMP
Điều chỉnh nhiệt độ gió sấy theo mức độ phù hợp.

M FOAM
Phun bọt chống bẩn, ngăn mùi.

N REMOTE CONTROL COVER/SEAT
Điều khiển đóng mở nắp/bệ ngồi.

P FULL FLUSH
Xả đại.

Q HALF FLUSH
Xả tiểu.

Huy Hoàng

Bàn cầu thông minh V882F

Giá: **17.450.000**VNĐ



Thông tin sản phẩm

Mã sản phẩm	V882F
Kiểu xả	Max Vortex
Lưu lượng xả	4.8L
Kích thước (D x R x C)	684 x 391 x 474 mm
Tâm thoát	305 mm
Áp lực nước yêu cầu	0.08 - 0.75 Mpa
Chức năng làm sạch	
Vòi xịt	Vòi phun đơn
Điều chỉnh vị trí vòi xịt	4 Vị trí
Rửa sau	✓
Rửa trước	✓
Massage	✓
Thoải mái	
Bệ ngồi sưởi ấm	--, 34, 37, 40 °C
Sấy khô	--, 35, 45, 55 °C
Nước ấm	--, 34, 37, 40 °C
Điều chỉnh áp lực nước	4 Cấp độ
Tiện ích	
Nắp ngồi tự động đóng mở	✓
Cảm biến đá chân xuyên sứ	✓
Xả tự động	✓
Vòi phun tự làm sạch	✓
Nắp đóng êm	✓
Cảm biến bệ ngồi	✓
Dễ dàng tháo lắp	✓
Đèn ban đêm	✓
Bảng điều khiển	✓
Tiết kiệm năng lượng	
Chế độ tiết kiệm điện Eco	✓
Pin dự phòng	Pin Lithium/Ankaline

Bản vẽ kỹ thuật

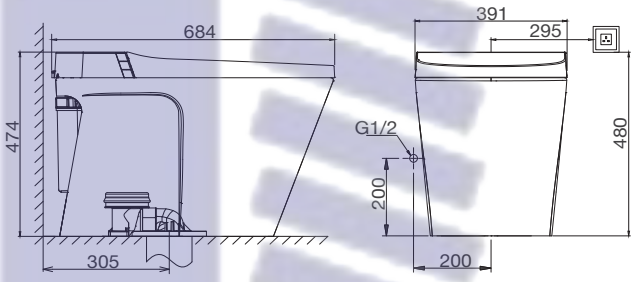

Bảng điều khiển

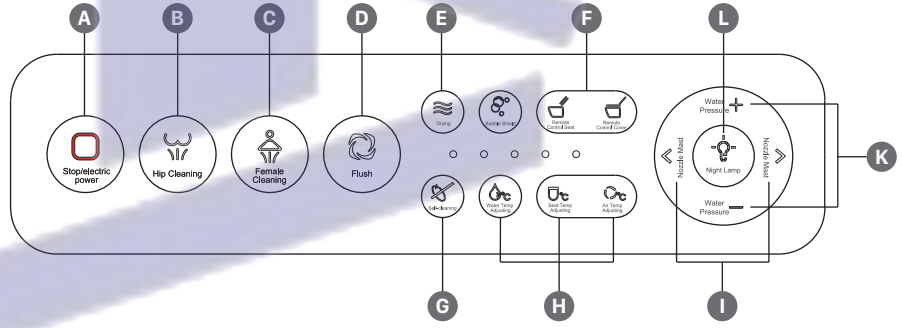

A STOP/ELECTRIC POWER
Nút nguồn khởi động/dừng hoạt động của sản phẩm.

B HIP CLEANING
Chế độ rửa sau nhẹ nhàng, làm sạch kỹ lưỡng.

C FEMALE CLEANING
Chế độ rửa trước cho phụ nữ, làm sạch êm ái.

D FLUSH
Nhấn xả nước sau khi sử dụng.

E DRYING
Chế độ sấy khô tự động bằng gió ấm.

F REMOTE SEAT & COVER
Điều khiển đóng, mở nắp, bệ ngồi theo nhu cầu sử dụng.

G SELF CLEANING
Tự động vệ sinh vòi xịt sau khi phun rửa.

H TEMP ADJUSTING
Điều chỉnh nhiệt độ nước rửa, bệ ngồi, gió sấy theo mức độ phù hợp.

I NOZZLE MAST
Điều chỉnh vị trí vòi phun làm sạch tự động.

K WATER PRESSURE
Điều chỉnh tăng/giảm áp lực nước rửa.

L NIGHT LAMP
Chế độ đèn vào ban đêm.

Bàn cầu thông minh V91

Giá: **50.000.000VNĐ**





Thông tin sản phẩm

Mã sản phẩm	V91
Kiểu xả	Turbo Vortex
Lưu lượng xả	4.5/6L
Kích thước (D x R x C)	684 x 391 x 474 mm
Tâm thoát	305 mm
Áp lực nước yêu cầu	0.08 - 0.75 Mpa
Chức năng làm sạch	
Vòi xịt	Vòi phun đơn
Điều chỉnh vị trí vòi xịt	5 Vị trí
Rửa sau	✓
Rửa trước	✓
Massage	✓
Thoải mái	
Bệ ngồi sưởi ấm	34, 37, 40 °C
Sấy khô	3 Cấp độ
Nước ấm	34, 37, 40 °C
Điều chỉnh áp lực nước	5 Cấp độ
Tiện ích	
Nắp ngồi tự động đóng mở	✓
Cảm biến đá chân xuyên sứ	
Xả tự động	✓
Vòi phun tự làm sạch	✓
Nắp đóng êm	✓
Cảm biến bệ ngồi	✓
Hút mùi	✓
Dễ dàng tháo lắp	✓
Đèn ban đêm	✓
Bảng điều khiển	✓
Tiết kiệm năng lượng	
Chế độ tiết kiệm điện Eco	✓
Pin dự phòng	

Bản vẽ kỹ thuật

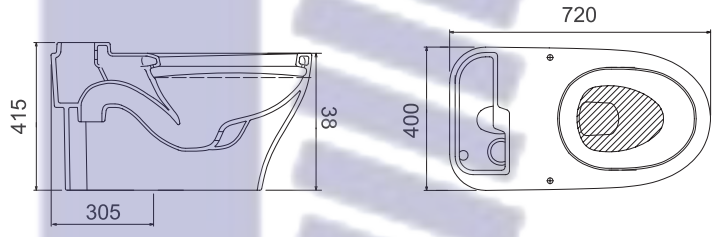

Bảng điều khiển

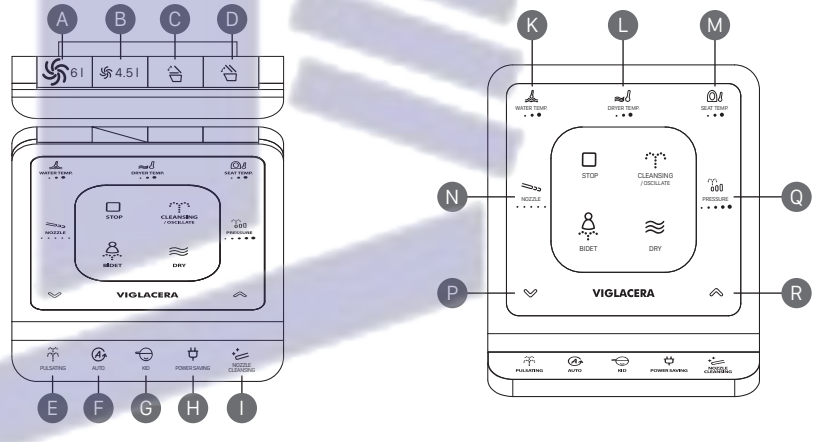

A FLUSH 6L
Xả đại 6 lít

B FLUSH 4.5L
Xả tiểu 4.5 lít

C OPEN/CLOSE COVER
Đóng/mở nắp bàn cầu.

D OPEN/CLOSE SEAT AND COVER
Đóng/mở nắp ngồi bàn cầu.

E PULSATING
Điều khiển cường độ nước để tạo ra hiệu ứng massage.

F AUTO
Tự động thực hiện các chức năng làm sạch > di chuyển làm sạch > massage > sấy khô

G KID
Chức năng làm sạch tự động cho trẻ em.

H POWER SAVING
Nhấn 1 lần để vào chế độ ngủ và 2 lần để tắt nguồn.

I NOZZLE CLEANING
Vệ sinh vòi xịt

K WATER TEMP
Nhấn nút trỏ lên (^) để tăng và trỏ xuống (v) để giảm nhiệt độ nước.

L DRYER TEMP
Nhấn nút trỏ lên (^) để tăng và trỏ xuống (v) để giảm nhiệt độ gió sấy.

M SEAT TEMP
Nhấn nút trỏ lên (^) để tăng và trỏ xuống (v) để giảm nhiệt độ nắp ngồi.

N NOZZLE
Nhấn nút trỏ lên (^) và trỏ xuống (v) để điều chỉnh vòi xịt.

P R UP/DOWN
Phím điều chỉnh.

Q PRESSURE
Áp lực nước vòi xịt.



BÀN CẦU TREO TƯỜNG V901

Sắp ra mắt

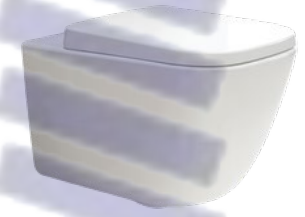

Bàn cầu treo tường



Bảng nhấn



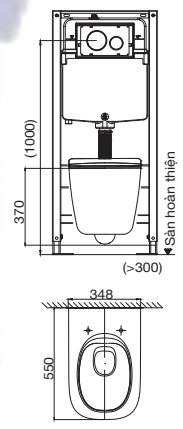

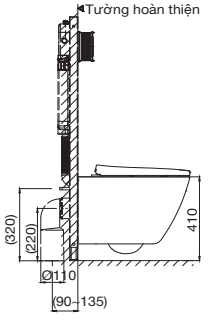

Két nước âm tường

Thông tin sản phẩm

Kiểu xả: Washdown

Kích thước bảng nhấn: 246 x 164 mm

Loại bảng nhấn: Xả hai nhấn

Kích thước két nước: 1140 x 500 x 96 mm

Tải trọng: 400 kg

Lưu lượng xả: 3/4.8L

Khoảng cách của 2 lỗ treo: 180/230 mm

Kiểu lắp đặt: Lắp đặt âm tường

Giá: **Liên hệ**

Huy Hoàng



V199

Giá 7.650.000VNĐ

- Xả Max Vortex (3L/4,8L)
- Men sứ ViGuard siêu kháng khuẩn
- Vành Hygiene Rim dễ vệ sinh
- Nắp rơi êm

(Giá đã bao gồm VG826, VG853)*

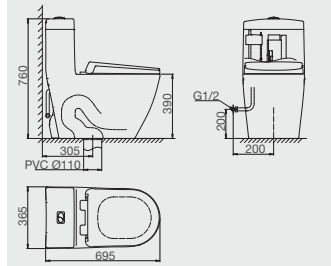

V62

Giá 6.500.000VNĐ

- Xả Turbo Vortex (3L/4,8L)
- Men sứ ViGuard siêu kháng khuẩn
- Vành Hygiene Rim dễ vệ sinh
- Nắp rơi êm

(Giá đã bao gồm VG826, VG853)*

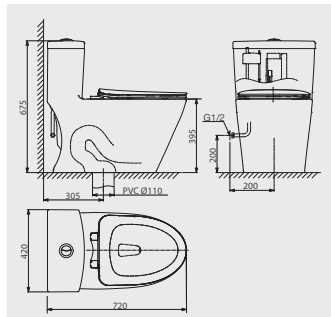

V63

Giá 6.500.000VNĐ

- Xả Turbo Vortex (3L/6L)
- Men sứ ViGuard siêu kháng khuẩn
- Vành Hygiene Rim dễ vệ sinh
- Nắp rơi êm

(Giá đã bao gồm VG826, VG853)*

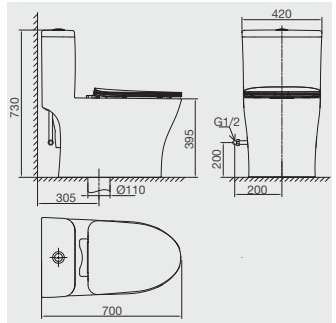

V68

Giá 5.450.000VNĐ

- Xả Max Vortex (3L/4,8L)
- Men sứ ViGuard siêu kháng khuẩn
- Vành Hygiene Rim dễ vệ sinh
- Nắp UF chống xước
- Nắp rơi êm

(Giá đã bao gồm VG826, VG853)*

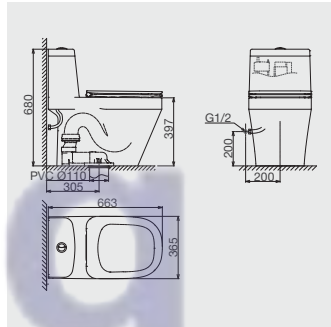

(*) VG826: Vòi xịt | VG853: Van góc



HL2

Giá 5.250.000VNĐ

- Xả Washdown (3L/4.8L)
- Men sứ ViGuard siêu kháng khuẩn
- Vành Rimless không góc khuất
- Nắp rơi êm

(Giá đã bao gồm VG826, VG853)*

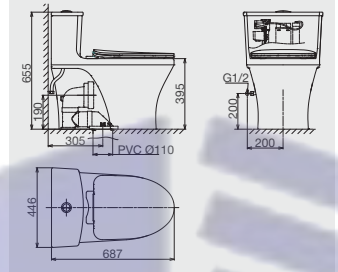



V817

Giá 5.250.000VNĐ

- Xả Max Vortex (3L/4.8L)
- Men sứ ViGuard siêu kháng khuẩn
- Vành Rimless không góc khuất
- Nắp rơi êm

(Giá đã bao gồm VG826, VG853)*

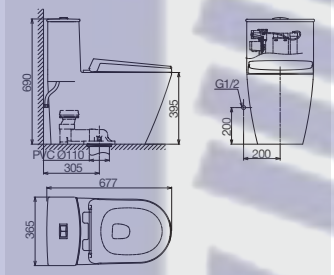



V45M

Giá 5.000.000VNĐ

- Xả Turbo Vortex (3L/4.8L)
- Men sứ ViGuard siêu kháng khuẩn
- Vành Hygiene Rim dễ vệ sinh
- Nắp rơi êm

(Giá đã bao gồm VG826, VG853)*

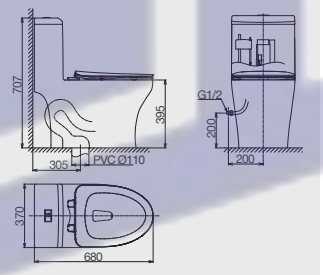



V829

New

Giá 5.000.000VNĐ

- Xả Max Vortex (3L/4,8L)
- Men sứ ViGuard siêu kháng khuẩn
- Vành Rimless không góc khuất
- Nắp rơi êm

(Giá đã bao gồm VG826)*

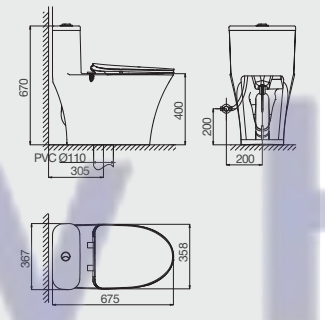

(*) VG826: Vòi xịt | VG853: Van góc



V36

Giá 4.950.000VNĐ

- Xả Max Vortex (3L/4.8L)
- Men sứ ViGuard siêu kháng khuẩn
- Vành Hygiene Rim dễ vệ sinh
- Nắp UF chống xước
- Nắp rơi êm

(Giá đã bao gồm VG826)*

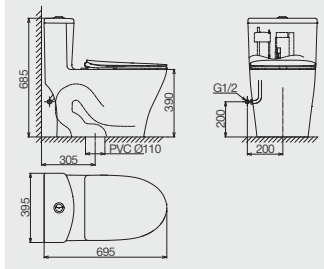



V72

Giá 4.900.000VNĐ

- Xả Turbo Vortex (3L/6L)
- Men sứ ViGuard siêu kháng khuẩn
- Vành Hygiene Rim dễ vệ sinh
- Nắp rơi êm

(Giá đã bao gồm VG826)*

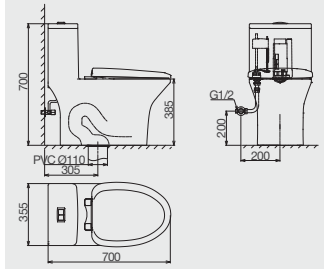



MK2

Giá 4.300.000VNĐ

- Xả Max Vortex (3L/6L)
- Men sứ ViGuard siêu kháng khuẩn
- Vành Hygiene Rim dễ vệ sinh
- Nắp rơi êm

(Giá đã bao gồm VG826)*

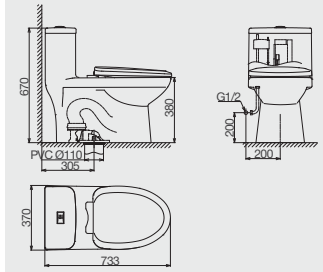



V39M

Giá 4.300.000VNĐ

- Xả Turbo Vortex (3L/4.8L)
- Men sứ ViGuard siêu kháng khuẩn
- Vành Hygiene Rim dễ vệ sinh
- Nắp rơi êm

(Giá đã bao gồm VG826)*

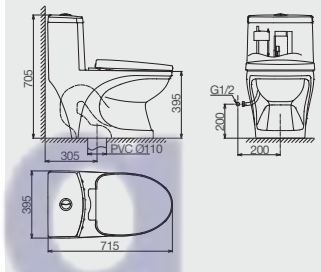

(*) VG826: Vòi xịt | VG853: Van góc



V803

Giá 4.200.000VNĐ

- Xả Washdown (3L/6L)
- Men sứ ViGuard siêu kháng khuẩn
- Vành Box Rim dẫn hướng xả
- Nắp rơi êm

(Giá đã bao gồm VG826)*

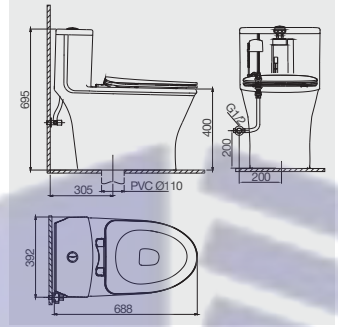



V37M

Giá 4.150.000VNĐ

- Xả Turbo Vortex (3L/6L)
- Men sứ ViGuard siêu kháng khuẩn
- Vành Hygiene Rim dễ vệ sinh
- Nắp rơi êm

(Giá đã bao gồm VG826)*

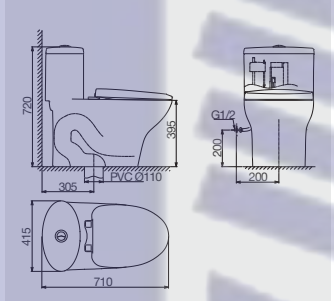



V837

New

Giá 4.150.000VNĐ

- Xả Max Vortex (3L/4.8L)
- Men sứ ViGuard siêu kháng khuẩn
- Vành Rimless không góc khuất
- Nắp rơi êm

(Giá đã bao gồm VG826)*

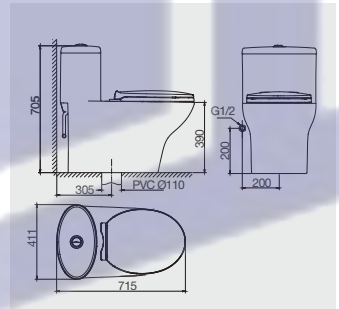



V823

Giá 4.050.000VNĐ

- Xả Max Vortex (3L/4.5L)
- Men sứ ViGuard siêu kháng khuẩn
- Vành Rimless không góc khuất
- Nắp rơi êm

(Giá đã bao gồm VG826)*

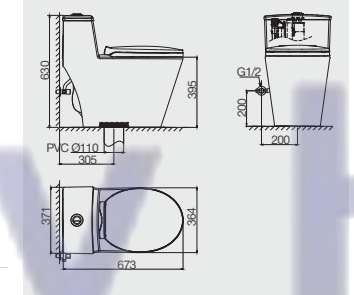

(*) VG826: Vòi xịt | VG853: Van góc



V825

Giá 3.900.000VNĐ

- Xả Turbo Vortex (3L/4.8L)
- Men sứ ViGuard siêu kháng khuẩn
- Vành Hygiene Rim dễ vệ sinh
- Nắp rơi êm

(Giá đã bao gồm VG826)*

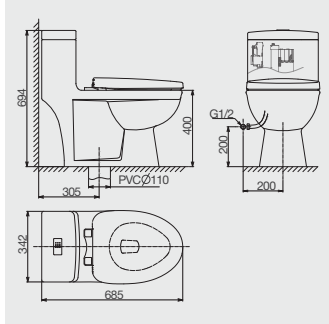



V819

Giá 3.900.000VNĐ

- Xả Max Vortex (3L/4,8L)
- Men sứ ViGuard siêu kháng khuẩn
- Vành Hygiene Rim dễ vệ sinh
- Nắp rơi êm

(Giá đã bao gồm VG826)*

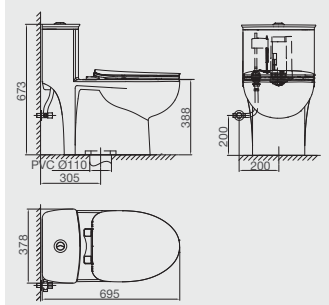



BL5

Giá 3.750.000VNĐ

- Xả Turbo Vortex (3L/4,8L)
- Men sứ ViGuard siêu kháng khuẩn
- Vành Box Rim dẫn hướng xả
- Nắp rơi êm

(Giá đã bao gồm VG826)*

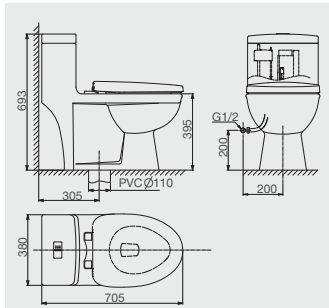

(*) VG826: Vòi xịt | VG853: Van góc

Huy Hoàng

Vui lòng liên hệ đại lý gần nhất để biết thêm thông tin chi tiết



V65

Giá 6.400.000VNĐ

- Xả Turbo Vortex (3L/6L)
- Men sứ ViGuard siêu kháng khuẩn
- Vành Hygiene Rim dễ vệ sinh
- Nắp UF chống xước
- Nắp rơi êm

(Giá đã bao gồm VG826, VG853)*

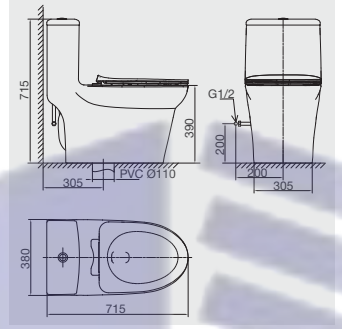



V64

Giá 6.050.000VNĐ

- Xả Turbo Vortex (3L/6L)
- Men sứ ViGuard siêu kháng khuẩn
- Vành Hygiene Rim dễ vệ sinh
- Nắp rơi êm

(Giá đã bao gồm VG826, VG853)*

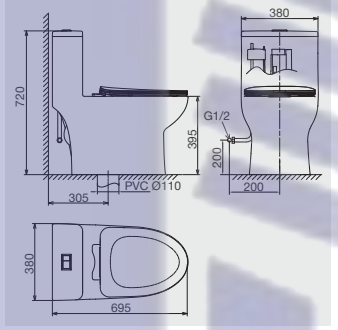



V42

Giá 5.120.000VNĐ

- Xả Turbo Vortex (3L/6L)
- Men sứ Ag+ Ceramic kháng khuẩn
- Vành Box Rim dẫn hướng xả
- Nắp rơi êm

(Giá đã bao gồm VG826)*

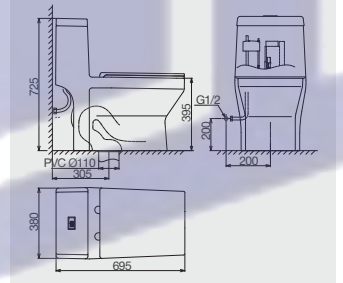



V816

Giá 4.900.000VNĐ

- Xả Max Vortex (3L/6L)
- Men sứ ViGuard siêu kháng khuẩn
- Vành Rimless không góc khuất
- Nắp UF chống xước
- Nắp rơi êm

(Giá đã bao gồm VG826, VG853)*

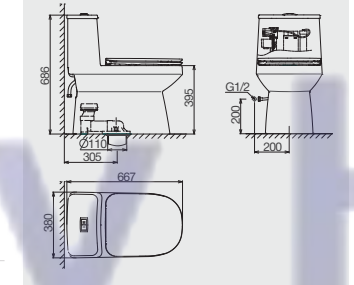



V35M

Giá 4.750.000VNĐ

- Xả Turbo Vortex (3L/6L)
- Men sứ Ag+ Ceramic kháng khuẩn
- Vành Hygiene Rim dễ vệ sinh
- Nắp rơi êm

(Giá đã bao gồm VG826)*

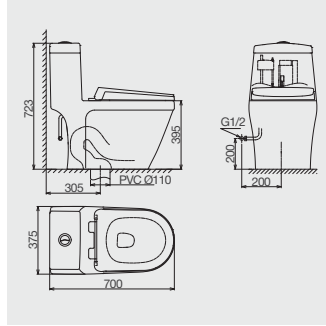



V38M

Giá 4.100.000VNĐ

- Xả Turbo Vortex (3L/6L)
- Men sứ Ag+ Ceramic kháng khuẩn
- Vành Hygiene Rim dễ vệ sinh
- Nắp rơi êm

(Giá đã bao gồm VG826)*

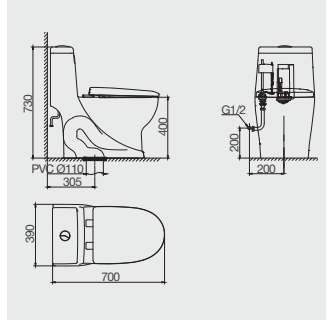



V811

Giá 3.900.000VNĐ

- Xả Max Vortex (3L/6L)
- Men sứ Ag+ Ceramic kháng khuẩn
- Vành Hygiene Rim dễ vệ sinh
- Nắp rơi êm

(Giá đã bao gồm VG826)*

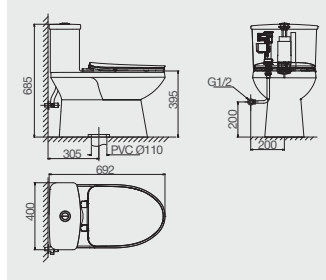

Huy Hoàng

(*) VG826: Vòi xịt / VG853: Van góc

(*) VG826: Vòi xịt / VG853: Van góc





VI107

Giá 3.300.000VNĐ

- Xả Washdown (3L/6L)
- Men sứ Ag+ Ceramic kháng khuẩn
- Vành Box Rim dẫn hướng xả
- Nắp rơi êm

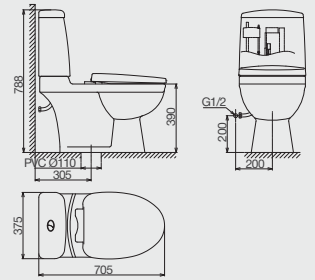



VI66

Giá 2.600.000VNĐ

- Xả Washdown (3L/6L)
- Vành Open Rim xả mạnh mẽ

(Giá bao gồm sản phẩm phụ)*

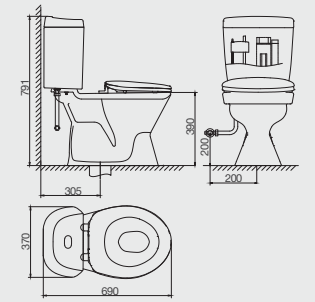



VI88

Giá 2.600.000VNĐ

- Xả Washdown (3L/6L)
- Vành Open Rim xả mạnh mẽ

(Giá bao gồm sản phẩm phụ)*

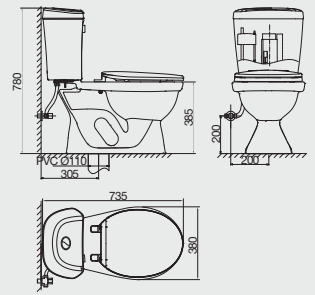



VT18M

Giá 2.600.000VNĐ

- Xả Washdown (3L/6L)
- Vành Open Rim xả mạnh mẽ

(Giá bao gồm sản phẩm phụ)*

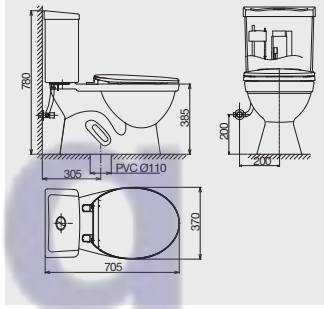

(*) *Xem tại trang 55*



VT34

Giá 2.600.000VNĐ

- Xả Washdown (3L/6L)
- Vành Open Rim xả mạnh mẽ

(Giá bao gồm sản phẩm phụ)*

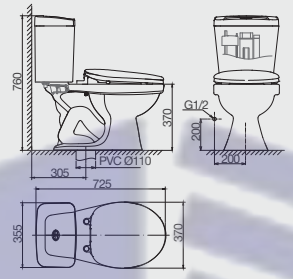



VI77

Giá 2.600.000VNĐ

- Xả Washdown (6L)
- Vành Open Rim xả mạnh mẽ

(Giá bao gồm sản phẩm phụ)*

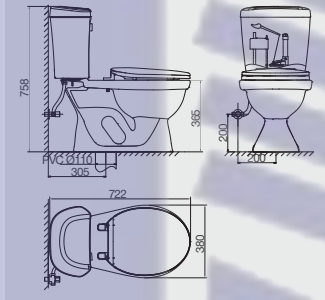



VI44

Giá 2.600.000VNĐ

- Xả Washdown (6L)
- Vành Open Rim xả mạnh mẽ

(Giá bao gồm sản phẩm phụ)*

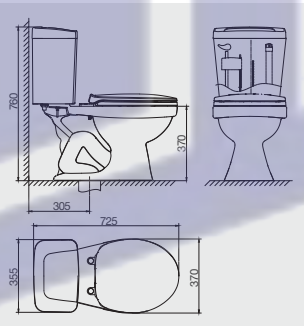



BTE

Giá 2.650.000VNĐ

- Xả Washdown (4L)
- Vành Box Rim dẫn hướng xả

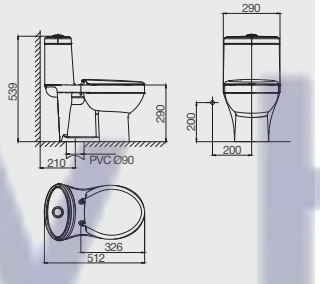

(*) Xem tại trang 55

Sản phẩm phụ

Khách hàng được lựa chọn một trong các sản phẩm phụ dưới đây:

Chậu treo tường



VTL2



VTL3



VTL3N



V511



V523

Chân chậu



VI1T



V511



VI5

Tiểu nam



TT1

Huy Hoàng

CHẬU RỬA

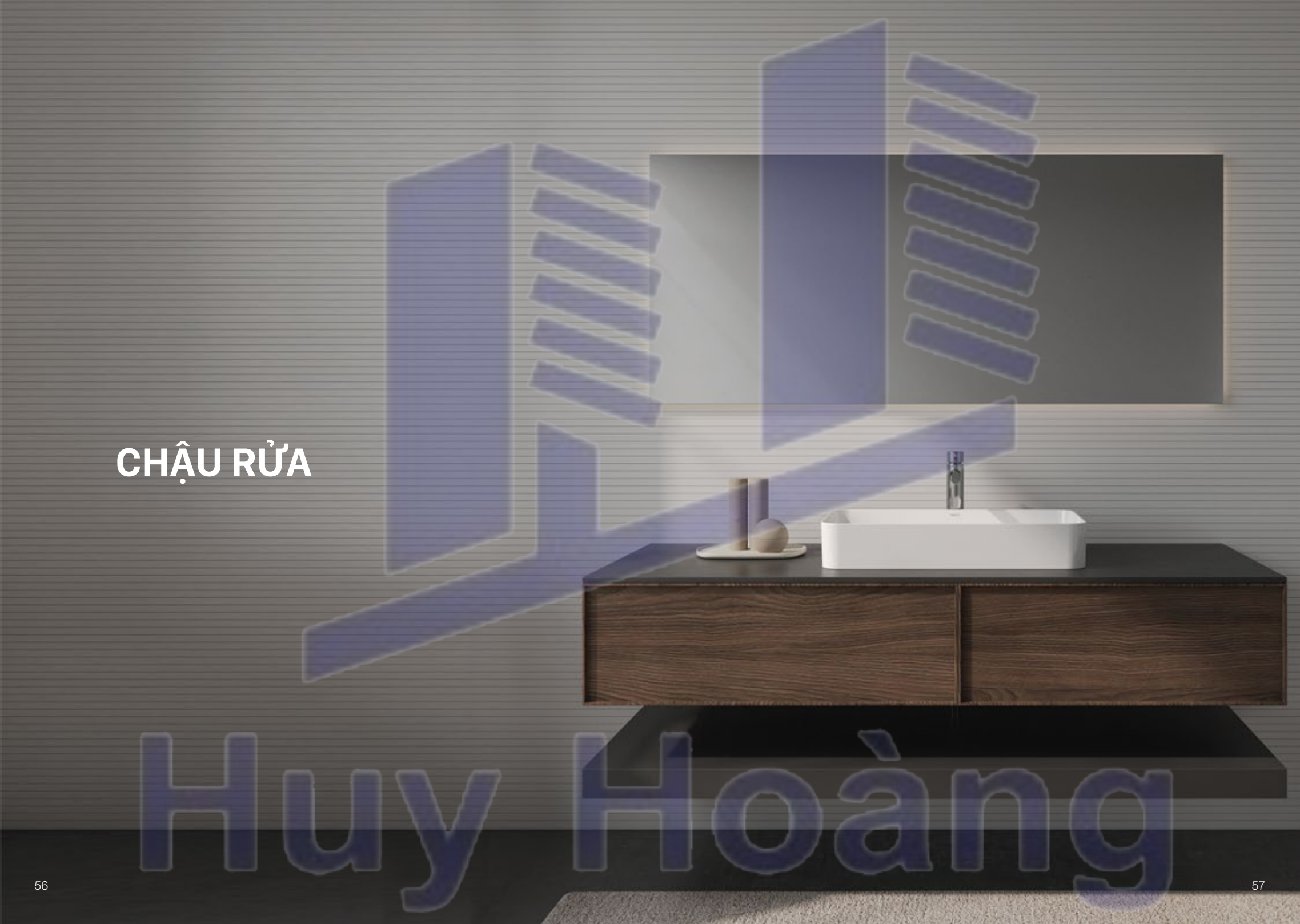

Huy Hoàng



Quét mã QR để khám phá trọn bộ mẫu chậu bàn đá hai tầng với đa dạng màu sắc.

Chậu bàn đá 2 tầng

Kích thước: D800 x R500 mm

- Thiết kế liền mạch, không góc khuất, dễ vệ sinh
- Mặt bàn đá nung kết cao cấp chống thấm, chống trầy xước
- Diện tích mặt bàn rộng rãi, tiện lợi khi để đồ

(Giá đã bao gồm 02 bộ giá đỡ)

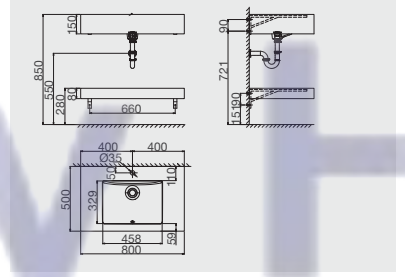

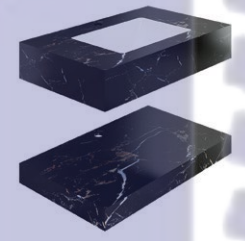

VI12-9GP01
Giá 2.850.000VNĐ



PHL-9S01P
Giá 2.650.000VNĐ



US8-9GP05
Giá 2.650.000VNĐ



US10-9GP03
Giá 2.650.000VNĐ



VI6-9GP01
Giá 2.650.000VNĐ



AZ53-9GP03
Giá 2.565.000VNĐ



CM01

Giá 3.400.000VNĐ

- Men sứ ViGuard siêu kháng khuẩn
- Viền mỏng
- Núm thoát sứ
- D650 x R365 x C140 mm

- Tương thích với: Vòi chậu cao

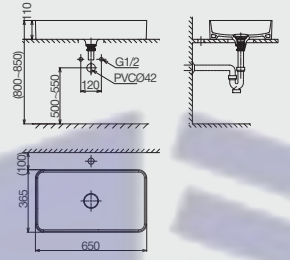



CM02

Giá 2.050.000VNĐ

- Men sứ ViGuard siêu kháng khuẩn
- Viền mỏng
- Núm thoát sứ
- D380 x R380 x C140 mm

- Tương thích với: Vòi chậu cao

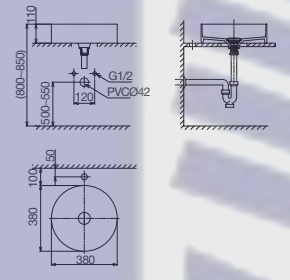



CD15

Giá 1.800.000VNĐ

- Men sứ ViGuard siêu kháng khuẩn
- Viền mỏng
- D573 x R390 x C150 mm

- Tương thích với: Vòi chậu cao

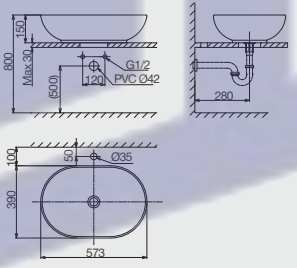



CD19

Giá 1.800.000VNĐ

- Men sứ ViGuard siêu kháng khuẩn
- Viền mỏng
- Lỗ lắp vòi trên chậu
- Lỗ thoát tràn
- D530 x R425 x C150 mm

- Tương thích với: Vòi chậu thấp

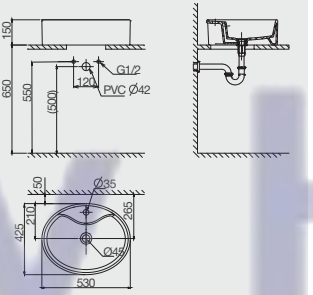



V42M

Giá 1.800.000VNĐ

- Men sứ ViGuard siêu kháng khuẩn
- Lỗ lắp vòi trên chậu
- Lỗ thoát tràn
- D505 x R450 x C185 mm

- Tương thích với: Vòi chậu thấp

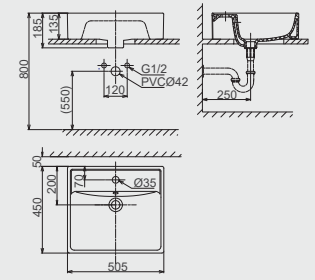



BS415

Giá 1.800.000VNĐ

- Men sứ Ag+ Ceramic kháng khuẩn
- Lỗ thoát tràn
- D515 x R425 x C185 mm

- Tương thích với: Vòi chậu cao

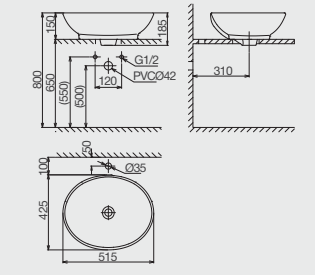



V25

Giá 1.400.000VNĐ

- Men sứ ViGuard siêu kháng khuẩn
- D450 x R320 x C143 mm

- Tương thích với: Vòi chậu cao

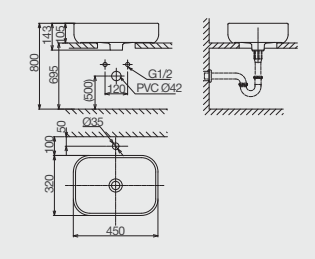



V72

Giá 1.400.000VNĐ

- Men sứ ViGuard siêu kháng khuẩn
- Lỗ lắp vòi trên chậu
- D490 x R375 x C135 mm

- Tương thích với: Vòi chậu thấp

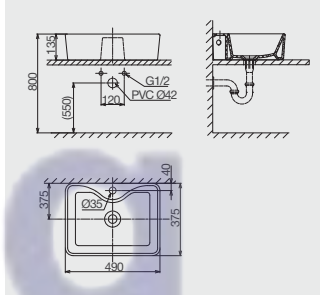



CD30

Giá 1.200.000VNĐ

- Men sứ ViGuard siêu kháng khuẩn
- D480 x R345 x C142 mm

- Tương thích với: Vòi chậu cao

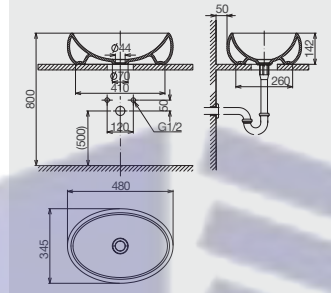





CB69

Giá 3.600.000VNĐ

- Men sứ ViGuard siêu kháng khuẩn
- Lỗ lắp vòi trên chậu
- D830 x R500 x C205 mm

- Tương thích với: Vòi chậu thấp

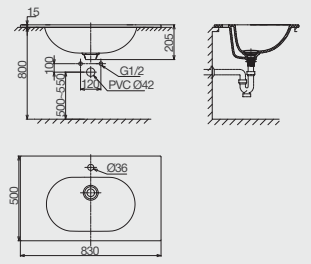



CB68

Giá 3.400.000VNĐ

- Men sứ ViGuard siêu kháng khuẩn
- Lỗ lắp vòi trên chậu
- D800 x R500 x C195 mm

- Tương thích với: Vòi chậu thấp

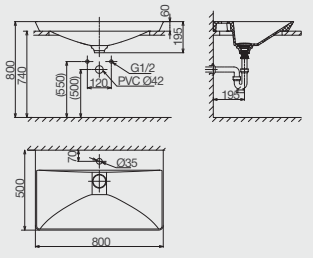



CB70

Giá 2.300.000VNĐ

- Men sứ ViGuard siêu kháng khuẩn
- Lỗ lắp vòi trên chậu
- D610 x R460 x C180 mm

- Tương thích với: Vòi chậu thấp

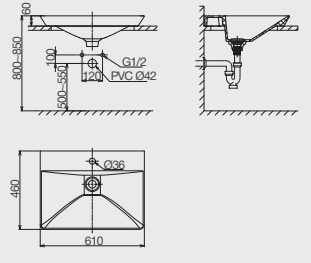



V24

Giá 1.400.000VNĐ

- Men sứ ViGuard siêu kháng khuẩn
- Lỗ lắp vòi trên chậu
- Lỗ thoát tràn
- D415 x R415 x C160 mm

- Tương thích với: Vòi chậu thấp

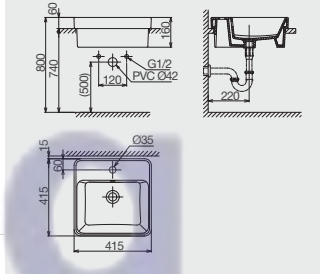



V26

Giá 1.400.000VNĐ

- Men sứ ViGuard siêu kháng khuẩn
- Lỗ lắp vòi trên chậu
- Lỗ thoát tràn
- D435 x R435 x C175 mm

- Tương thích với: Vòi chậu thấp

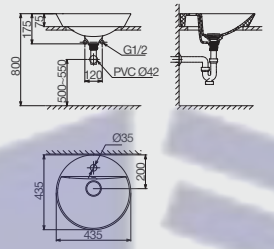



V27

Giá 1.400.000VNĐ

- Men sứ ViGuard siêu kháng khuẩn
- Lỗ thoát tràn
- D445 x R320 x C145 mm

- Tương thích với: Vòi chậu cao

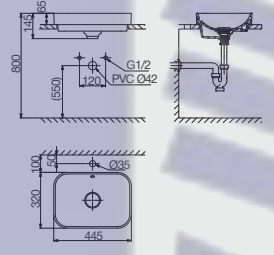



V28

Giá 1.400.000VNĐ

- Men sứ ViGuard siêu kháng khuẩn
- D530 x R330 x C160 mm

- Tương thích với: Vòi chậu cao

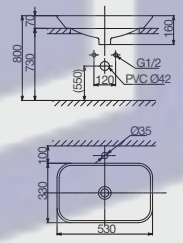



V29

Giá 1.400.000VNĐ

- Men sứ ViGuard siêu kháng khuẩn
- Lỗ lắp vòi trên chậu
- Lỗ thoát tràn
- D520 x R385 x C170 mm

- Tương thích với: Vòi chậu thấp

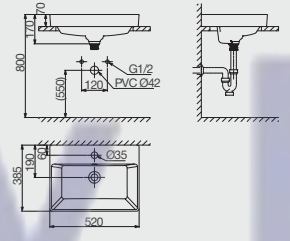



CD20

Giá 1.200.000VNĐ

- Men sứ ViGuard siêu kháng khuẩn
- D420 x R420 x C168 mm

- Tương thích với: Vòi chậu cao

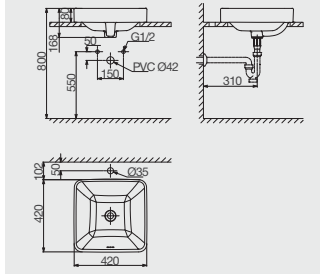



CD1

Giá 1.200.000VNĐ

- Men sứ ViGuard siêu kháng khuẩn
- Lỗ lắp vòi trên chậu
- Lỗ thoát tràn
- D517 x R445 x C200 mm

- Tương thích với: Vòi chậu thấp

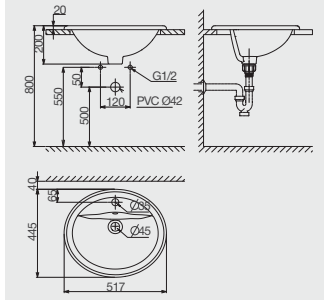



CD12

Giá 1.200.000VNĐ

- Men sứ ViGuard siêu kháng khuẩn
- Lỗ lắp vòi trên chậu
- Lỗ thoát tràn
- D495 x R440 x C183 mm

- Tương thích với: Vòi chậu thấp

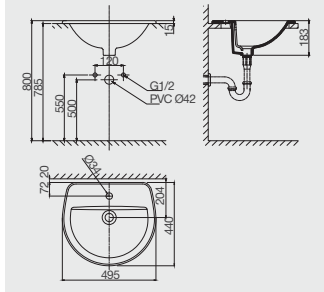

Huy Hoàng



CA2

Giá 1.650.000VNĐ

- Men sứ ViGuard siêu kháng khuẩn
- Lỗ thoát tràn
- D530 x R420 x C210 mm

- Tương thích với: Vòi chậu thấp

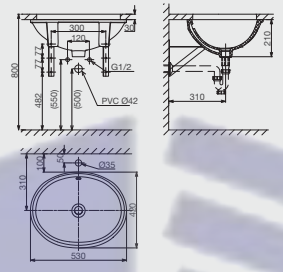



TS1

Giá 750.000VNĐ

- Lỗ thoát tràn
- D500 x R360 x C200 mm

- Tương thích với: Vòi chậu thấp

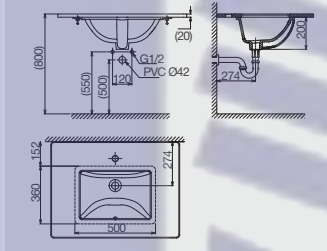



US1

Giá 750.000VNĐ

- Lỗ thoát tràn
- D464 x R348 x C205 mm

- Tương thích với: Vòi chậu thấp

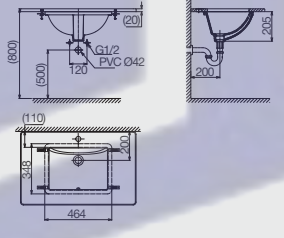



US2

Giá 750.000VNĐ

- Lỗ thoát tràn
- D520 x R370 x C208 mm

- Tương thích với: Vòi chậu thấp

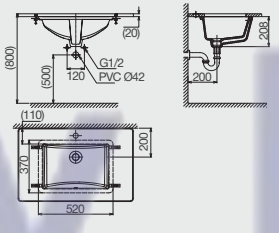

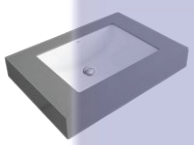

US3

Giá 750.000VNĐ

- Lỗ thoát tràn
- D510 x R384 x C190 mm

- Tương thích với: Vòi chậu thấp

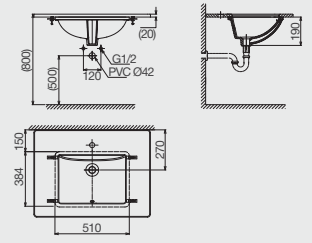





V58

Giá 1.900.000VNĐ (Chậu + chân)
1.400.000VNĐ (Chậu)

- Men sứ ViGuard siêu kháng khuẩn
- Lỗ lắp vòi trên chậu
- Lỗ thoát tràn
- D570 x R420 x C495 mm

- Gợi ý sản phẩm đi kèm: Chân chậu V58
- Tương thích với: Vòi chậu thấp

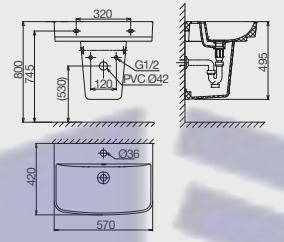



V50

Giá 1.750.000VNĐ (Chậu + chân)
1.250.000VNĐ (Chậu)

- Men sứ ViGuard siêu kháng khuẩn
- Lỗ lắp vòi trên chậu
- Lỗ thoát tràn
- D595 x R420 x C475 mm

- Gợi ý sản phẩm đi kèm: Chân chậu V58
- Tương thích với: Vòi chậu thấp

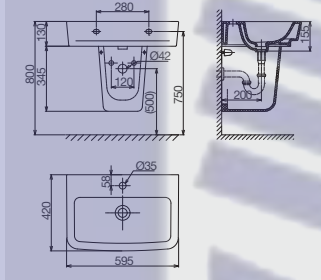



V37

Giá 1.750.000VNĐ (Chậu + chân)
1.300.000VNĐ (Chậu)

- Men sứ ViGuard siêu kháng khuẩn
- Lỗ lắp vòi trên chậu
- Lỗ thoát tràn
- D466 x R390 x C443 mm

- Gợi ý sản phẩm đi kèm: Chân chậu V37
- Tương thích với: Vòi chậu thấp

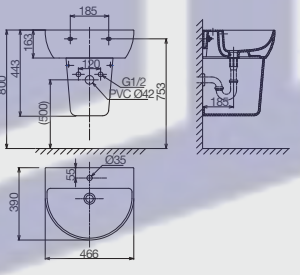



VI5

Giá 1.650.000VNĐ (Chậu + chân)
1.250.000VNĐ (Chậu)

- Men Ag+ Ceramic kháng khuẩn
- Lỗ lắp vòi trên chậu
- Lỗ thoát tràn
- D567 x R471 x C472 mm

- Gợi ý sản phẩm đi kèm: Chân chậu VI5
- Tương thích với: Vòi chậu thấp

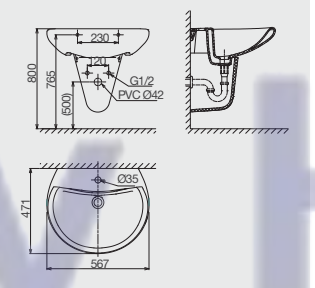



V23

Giá 1.550.000VNĐ (Chậu + chân)
1.100.000VNĐ (Chậu)

- Men Ag+ Ceramic kháng khuẩn
- Lỗ lắp vòi trên chậu
- Lỗ thoát tràn
- D445 x R378 x C160 mm

- Gợi ý sản phẩm đi kèm: Chân chậu V23
- Tương thích với: Vòi chậu thấp

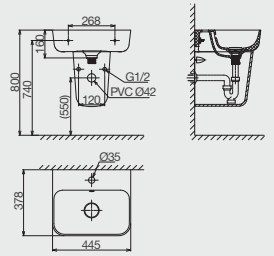



V39

Giá 1.550.000VNĐ (Chậu + chân)
1.100.000VNĐ (Chậu)

- Men sứ ViGuard siêu kháng khuẩn
- Lỗ lắp vòi trên chậu
- Lỗ thoát tràn
- D515 x R440 x C525 mm

- Gợi ý sản phẩm đi kèm: Chân chậu V39
- Tương thích với: Vòi chậu thấp

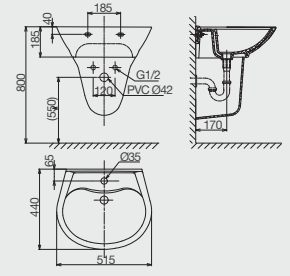



V36

Giá 1.550.000 VNĐ(Chậu + chân)
1.100.000VNĐ(Chậu)

- Men sứ ViGuard siêu kháng khuẩn
- Lỗ lắp vòi trên chậu
- Lỗ thoát tràn
- D500 x R428 x C450 mm

- Gợi ý sản phẩm đi kèm: Chân chậu V36
- Tương thích với: Vòi chậu thấp

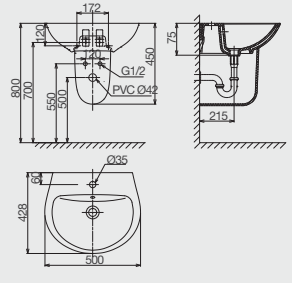



V59

Giá 1.550.000VNĐ (Chậu + chân)
1.100.000VNĐ (Chậu)

- Men sứ ViGuard siêu kháng khuẩn
- Lỗ lắp vòi trên chậu
- Lỗ thoát tràn
- D510 x R370 x C366 mm

- Gợi ý sản phẩm đi kèm: Chân chậu V59
- Tương thích với: Vòi chậu thấp

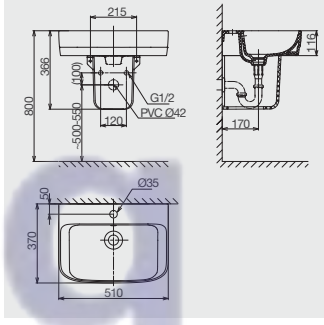



V63

Giá 1.450.000VNĐ

- Men sứ ViGuard siêu kháng khuẩn
- Lỗ lắp vòi trên chậu
- Lỗ thoát tràn
- D425 x R380 x C325 mm

- Tương thích với: Vòi chậu thấp

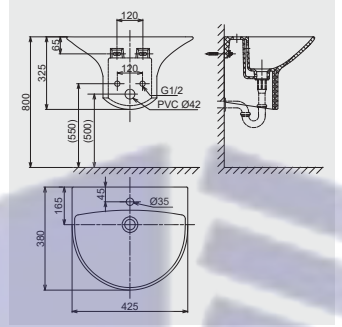



V64

Giá 1.450.000VNĐ

- Men sứ ViGuard siêu kháng khuẩn
- Lỗ lắp vòi trên chậu
- Lỗ thoát tràn
- D430 x R435 x C335 mm

- Tương thích với: Vòi chậu thấp

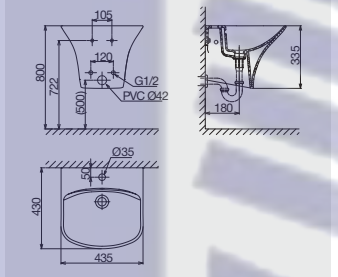



VTL2

Giá 600.000VNĐ

- Lỗ lắp vòi trên chậu
- Lỗ thoát tràn
- D510 x R440 x C198 mm

- Gợi ý sản phẩm đi kèm: Chân chậu VI1T
- Tương thích với: Vòi chậu thấp

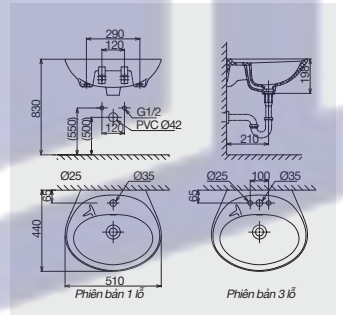



VTL3

Giá 600.000VNĐ

- Lỗ lắp vòi trên chậu
- Lỗ thoát tràn
- D486 x R429 x C228 mm

- Gợi ý sản phẩm đi kèm: Chân chậu VI5
- Tương thích với: Vòi chậu thấp

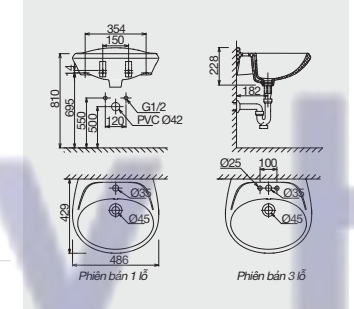



VTL3N

Giá 600.000VNĐ

- Lỗ lắp vòi trên chậu
- Lỗ thoát tràn
- D445 x R355 x C180 mm

- Gợi ý sản phẩm đi kèm: Chân chậu VI1T
- Tương thích với: Vòi chậu thấp

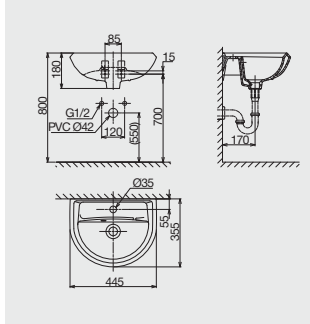



V511

Giá 600.000VNĐ

- Lỗ lắp vòi trên chậu
- Lỗ thoát tràn
- D415 x R410 x C182 mm

- Gợi ý sản phẩm đi kèm: Chân chậu V511
- Tương thích với: Vòi chậu thấp

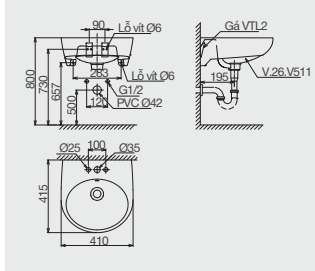



V58
Giá 700.000VNĐ

• D290 x R270 x C340 mm

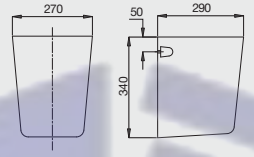



V23
Giá 650.000VNĐ

• D325 x R215 x C315 mm

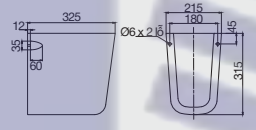



VI5
Giá 650.000VNĐ

• D268 x R277 x C332 mm

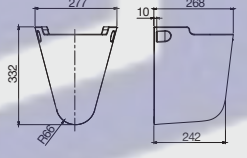



V39
Giá 650.000VNĐ

• D265 x R340 x C340 mm

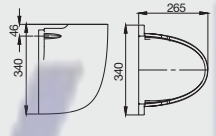



V36
Giá 650.000VNĐ

• D277 x R195 x C301 mm

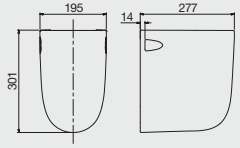



V37
Giá 650.000VNĐ

• D293 x R237 x C280 mm

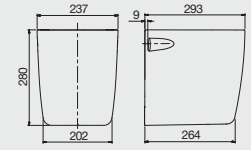



V59
Giá 650.000VNĐ

• D274 x R245 x C250 mm

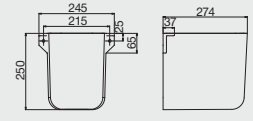



BS503
Giá 600.000VNĐ

• D290 x R260 x C333 mm

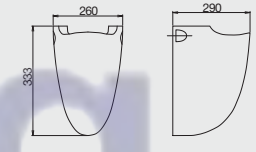

Huy Hoàng

V511

Giá 600.000VNĐ

- D265 x R250 x C316 mm

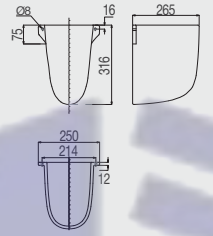

VI1T

Giá 600.000VNĐ

- D190 x R230 x C685 mm



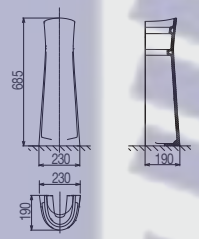

Huy Hoàng

BỒN TIỂU



Huy Hoàng



TD4

Giá 11.600.000VNĐ

- Tiểu nam đặt sàn cảm ứng
- Men sứ ViGuard siêu kháng khuẩn
- Cảm biến nhận diện người dùng
- D345 x R360 x C1025 mm

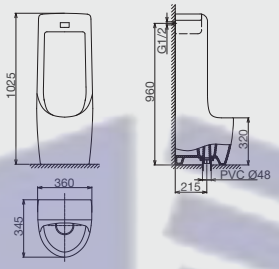



BS604

Giá 7.300.000VNĐ

- Tiểu nam đặt sàn
- Men sứ ViGuard siêu kháng khuẩn
- Đường nước cấp dương
- D365 x R325 x C900 mm

(Phụ kiện tương thích: VG843.1)*

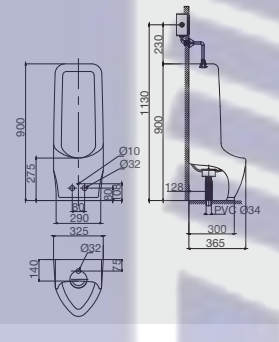



VB3

Giá 1.350.000VNĐ

- Tiểu nữ đặt sàn
- Men sứ Ag+ Ceramic kháng khuẩn
- D565 x R365 x C390 mm

(Phụ kiện tương thích: vòi VG101)

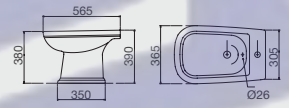



VB5

Giá 1.350.000VNĐ

- Tiểu nữ đặt sàn
- Men sứ Ag+ Ceramic kháng khuẩn
- D560 x R387 x C380 mm

(Phụ kiện tương thích: vòi VG101)

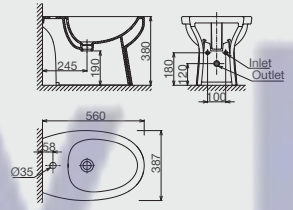

(*) Phụ kiện tiểu xem tại trang 116-117



T6

Giá 3.400.000VNĐ

- Tiểu nam treo tường
- Men sứ ViGuard siêu kháng khuẩn
- Đường nước cấp âm
- D360 x R340 x C762 mm

(Phụ kiện tương thích: VG843)*

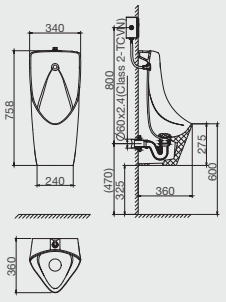



T6

Giá 3.300.000VNĐ

- Tiểu nam treo tường
- Men sứ ViGuard siêu kháng khuẩn
- Đường nước cấp dương
- D360 x R340 x C762 mm

(Phụ kiện tương thích: VG841, VG842, VG843.1, VG845)*

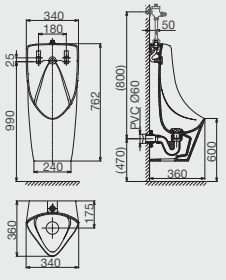



T9

Giá 2.800.000VNĐ

- Tiểu nam treo tường
- Men sứ ViGuard siêu kháng khuẩn
- Đường nước cấp âm
- D345 x R365 x C700 mm

(Phụ kiện tương thích: VG843)*

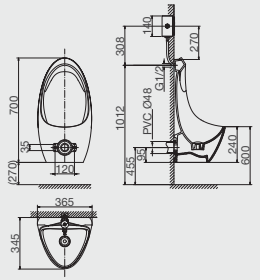



T9

Giá 2.500.000VNĐ

- Tiểu nam treo tường
- Men sứ ViGuard siêu kháng khuẩn
- Đường nước cấp dương
- D345 x R365 x C700 mm

(Phụ kiện tương thích: VG841.1, VG842, VG845)*

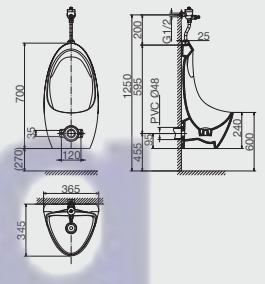

(*) Phụ kiện tiểu xem tại trang 116-117



T1

Giá 2.250.000VNĐ

- Tiểu nam treo tường
- Men sứ ViGuard siêu kháng khuẩn
- Đường nước cấp dương
- D350 x R265 x C675 mm

(Phụ kiện tương thích: VG841.1, VG845.1)*

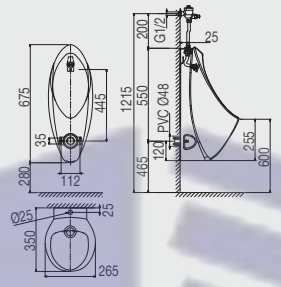



T2

Giá 1.750.000VNĐ

- Tiểu nam treo tường
- Men sứ ViGuard siêu kháng khuẩn
- Đường nước cấp dương
- D310 x R280 x C575 mm

(Phụ kiện tương thích: VG841.1, VG842, VG845)*

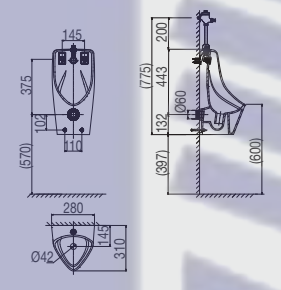



TT5

Giá 1.650.000VNĐ

- Tiểu nam treo tường
- Men sứ Ag+ Ceramic kháng khuẩn
- Đường nước cấp dương
- D315 x R300 x C545 mm

(Phụ kiện tương thích: VG841.1, VG845.1)*

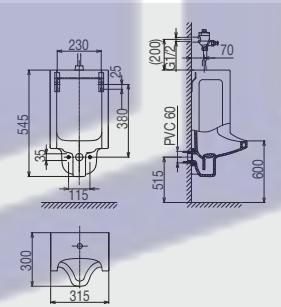



TV5

Giá 1.650.000VNĐ

- Tiểu nam treo tường
- Men sứ Ag+ Ceramic kháng khuẩn
- Đường nước cấp dương
- D295 x R280 x C540 mm

(Phụ kiện tương thích: VG841, VG842, VG845)*

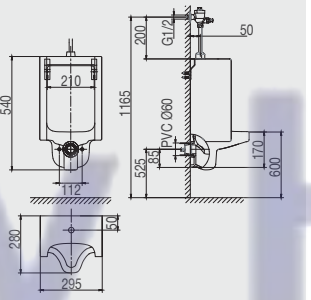

(*) Phụ kiện tiểu xem tại trang 116-117



TT3

Giá 750.000VNĐ

- Tiểu nam treo tường
- Men sứ Ag+ Ceramic kháng khuẩn
- Đường nước cấp dương
- D245 x R275 x C430 mm

(Phụ kiện tương thích: VG841, VG842, VG845)*

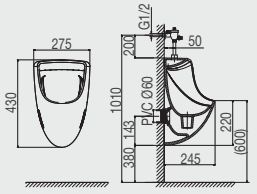



TT1

Giá 600.000VNĐ

- Tiểu nam treo tường
- Men sứ Ag+ Ceramic kháng khuẩn
- Đường nước cấp dương
- D340 x R270 x C395 mm

(Phụ kiện tương thích: VG841, VG845)*

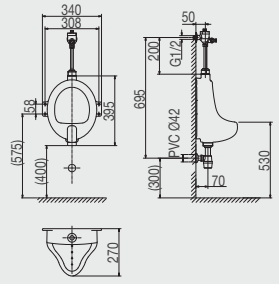

(*) Phụ kiện tiểu xem tại trang 116-117

Huy Hoàng

SEN VÒI



Huy Hoàng

Series 02



VG102
Vòi chậu thấp 1 lỗ
Giá: 1.300.000 VNĐ



VG302
Vòi chậu thấp 3 lỗ
Giá: 1.750.000 VNĐ



VG502
Sen tay
Giá: 2.150.000 VNĐ



VG502.2
Sen tay
Giá: 2.150.000 VNĐ

Series 04



VG104
Vòi chậu thấp 1 lỗ
Giá: 1.350.000 VNĐ



VG504
Sen tay
Giá: 2.450.000 VNĐ

Series 14



VG114
Vòi chậu thấp 1 lỗ
Giá: 1.550.000 VNĐ



VG514
Sen tay
Giá: 2.250.000 VNĐ

Series 11



VG111
Vòi chậu thấp 1 lỗ
Giá: 1.750.000 VNĐ



VG511
Sen tay
Giá: 2.800.000 VNĐ



VG511.1
Sen ghép
Giá: 5.800.000 VNĐ

Series 15



VG315
Vòi chậu thấp 3 lỗ
Giá: 1.900.000 VNĐ



VG515
Sen tay
Giá: 2.650.000 VNĐ



VG515.1
Sen ghép
Giá: 5.800.000 VNĐ

Series 32



VG132
Vòi chậu thấp 1 lỗ
Giá: 1.300.000 VNĐ



VG132.1
Vòi chậu cao 1 lỗ
Giá: 2.350.000 VNĐ



VG132.2
Vòi chậu thấp 1 lỗ
Giá: 1.100.000 VNĐ



VG332
Vòi chậu thấp 3 lỗ
Giá: 1.700.000 VNĐ



VG532
Sen tay
Giá: 2.250.000 VNĐ



VG532.1
Sen ghép
Giá: 6.100.000 VNĐ

Huy Hoàng

Series 41



VG141
Vòi chậu thấp 1 lỗ
Giá: 2.200.000 VNĐ



VG141.1
Vòi chậu cao 1 lỗ
Giá: 2.700.000 VNĐ



VG541
Sen tay
Giá: 3.750.000 VNĐ



VG541.1
Sen ghép
Giá: 5.550.000 VNĐ

Series 42



VG142
Vòi chậu thấp 1 lỗ
Giá: 2.350.000 VNĐ



VG142.1
Vòi chậu cao 1 lỗ
Giá: 3.450.000 VNĐ

Series 43



VG143
Vòi chậu thấp 1 lỗ
Giá: 2.450.000 VNĐ



VG143.1
Vòi chậu cao 1 lỗ
Giá: 3.300.000 VNĐ

Series 68



VG168
Vòi chậu thấp 1 lỗ
Giá: 1.600.000 VNĐ



VG368
Vòi chậu thấp 3 lỗ
Giá: 1.950.000 VNĐ



VG568
Sen tay
Giá: 2.650.000 VNĐ







VG1023
Giá 8.000.000VNĐ

- Lõi đồng mạ Nikel - Chrome
- Đầu vòi chống bắn
- Cảm biến hồng ngoại
- D141 x R47 x C165 mm

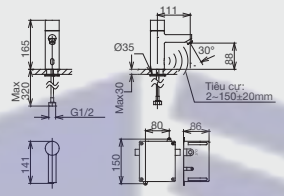



VG1028.1
Giá 6.950.000VNĐ

- Lõi đồng mạ Nikel - Chrome
- Lớp phủ PVD*
- Đầu vòi chống bắn
- Cảm biến hồng ngoại
- D175 x R54 x C124 mm

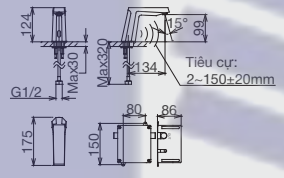



VG1028
Giá 6.550.000VNĐ

- Lõi đồng mạ Nikel - Chrome
- Lớp phủ PVD*
- Đầu vòi chống bắn
- Cảm biến hồng ngoại
- D175 x R54 x C124 mm

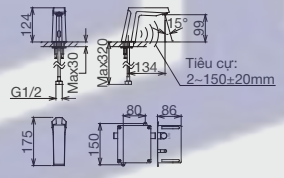

(*) Sản phẩm phủ PVD áp dụng bảng giá riêng



VG136
Giá Liên hệ

Sắp ra mắt

- Lõi đồng mạ Nikel - Chrome
- Lớp phủ PVD*
- Đầu vòi chống bắn
- D161 x R50 x C169 mm

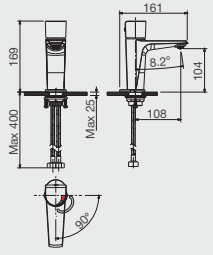



VG143
Giá 2.450.000VNĐ

- Lõi đồng mạ Nikel - Chrome
- Đầu vòi chống bắn
- D162 x R165 x C180 mm

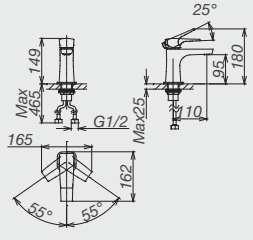



VG142
Giá 2.350.000VNĐ

- Lõi đồng mạ Nikel - Chrome
- Đầu vòi chống bắn
- D167 x R195 x C209 mm

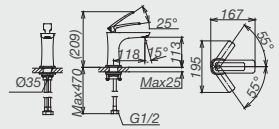



VG112
Giá 2.200.000VNĐ

- Lõi đồng mạ Nikel - Chrome
- Đầu vòi chống bắn
- D164 x R170 x C231 mm

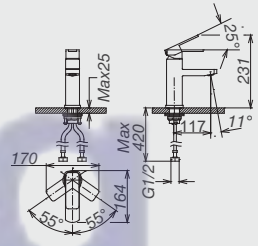

(*) Sản phẩm phủ PVD áp dụng bảng giá riêng

Huy Hoàng



VG141

Giá 2.200.000VNĐ

- Lõi đồng mạ Nikel - Chrome
- Lớp phủ PVD*
- Đầu vòi chống bắn
- D155 x R152 x C215 mm

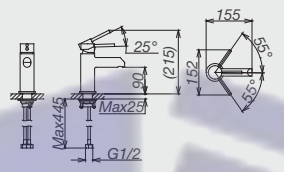



VG105

Giá 1.950.000VNĐ

- Lõi đồng mạ Nikel - Chrome
- Đầu vòi chống bắn
- D164 x R140 x C188 mm

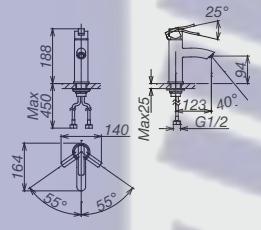



VG111

Giá 1.750.000VNĐ

- Lõi đồng mạ Nikel - Chrome
- Đầu vòi chống bắn
- D156 x R160 x C208 mm

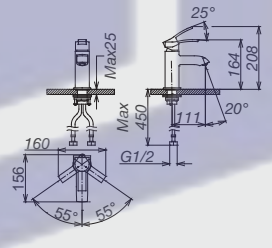



VG168

Giá 1.600.000VNĐ

- Lõi đồng mạ Nikel - Chrome
- Đầu vòi chống bắn
- D144 x R160 x C164 mm

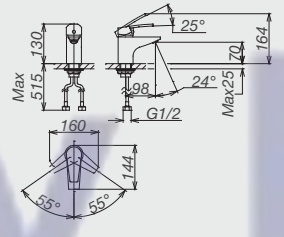

(*) *Sản phẩm phủ PVD áp dụng bảng giá riêng*



VG114

Giá 1.550.000VNĐ

- Lõi đồng mạ Nikel - Chrome
- Đầu vòi chống bắn
- D150 x R158 x C199 mm

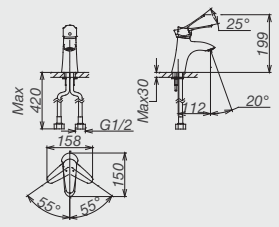



VG104

Giá 1.350.000VNĐ

- Lõi đồng mạ Nikel - Chrome
- Đầu vòi chống bắn
- D175 x R155 x C158 mm

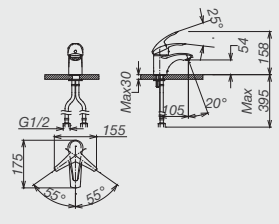



VG132

Giá 1.300.000VNĐ

- Lõi đồng mạ Nikel - Chrome
- Đầu vòi chống bắn
- D142 x R136 x C186 mm

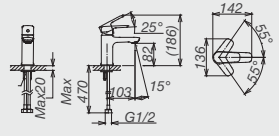



VG102

Giá 1.300.000VNĐ

- Lõi đồng mạ Nikel - Chrome
- Đầu vòi chống bắn
- D142 x R135 x C160mm

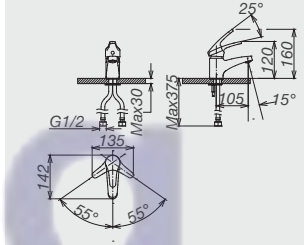

Huy Hoang



VG132.2

Giá 1.100.000VNĐ

- Lõi đồng mạ Nikel - Chrome
- Đầu vòi chống bắn
- D143 x R136 x C182 mm

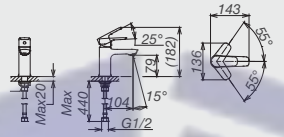



VG109

Giá 1.100.000VNĐ

- Lõi đồng mạ Nikel - Chrome
- Đầu vòi chống bắn
- Nhấn xả trễ
- D156 x R34 x C89 mm

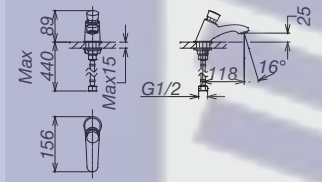



VG103

Giá 930.000VNĐ

- Lõi đồng mạ Nikel - Chrome
- Đầu vòi chống bắn
- D144 x R90 x C160 mm

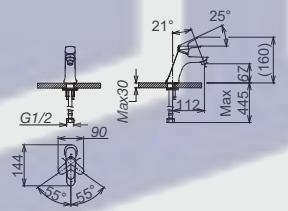



VG106

Giá 930.000VNĐ

- Lõi đồng mạ Nikel - Chrome
- Đầu vòi chống bắn
- D145 x R43 x C97 mm

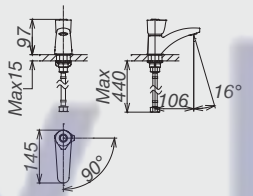



VG107

Giá 700.000VNĐ

- Lõi đồng mạ Nikel - Chrome
- Đầu vòi chống bắn
- D143 x R46 x C77 mm

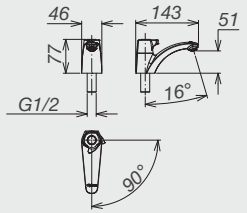





VG326

Giá 2.250.000VNĐ

- Lõi đồng mạ Nikel - Chrome
- Đầu vòi chống bắn
- Tích hợp tay sen 5 chế độ
- D187 x R150 x C174 mm

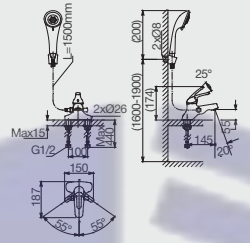



VG368

Giá 1.950.000VNĐ

- Lõi đồng mạ Nikel - Chrome
- Đầu vòi chống bắn
- D145 x R160 x C152 mm

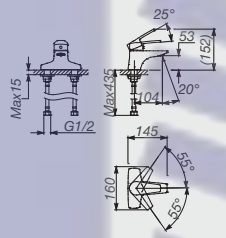



VG315

Giá 1.900.000VNĐ

- Lõi đồng mạ Nikel - Chrome
- Đầu vòi chống bắn
- D161 x R150 x C165 mm

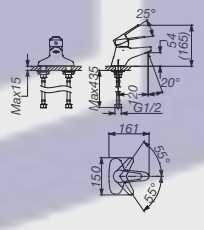



VG302

Giá 1.750.000VNĐ

- Lõi đồng mạ Nikel - Chrome
- Đầu vòi chống bắn
- D158 x R150 x C168 mm

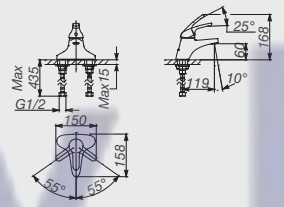



VG332

Giá 1.700.000VNĐ

- Lõi đồng mạ Nikel - Chrome
- Đầu vòi chống bắn
- D145 x R145 x C179 mm

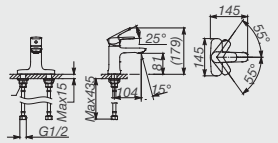





VG136.1
Giá Liên hệ

- Lõi đồng mạ Nikel - Chrome
- Lớp phủ PVD*
- Đầu vòi chống bắn
- D181 x R50 x C238 mm

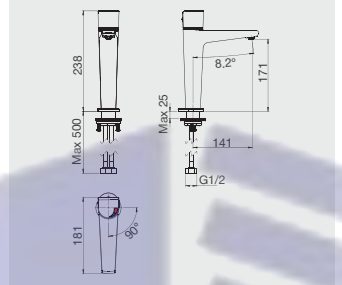



VG142.1
Giá 3.450.000VNĐ

- Lõi đồng mạ Nikel - Chrome
- Đầu vòi chống bắn
- D200 x R194 x C369 mm

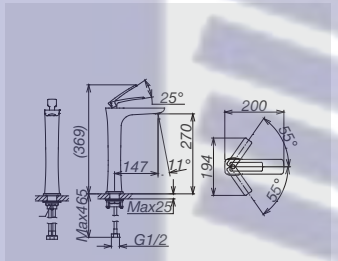



VG143.1
Giá 3.300.000VNĐ

- Lõi đồng mạ Nikel - Chrome
- Đầu vòi chống bắn
- D184 x R166 x C327 mm

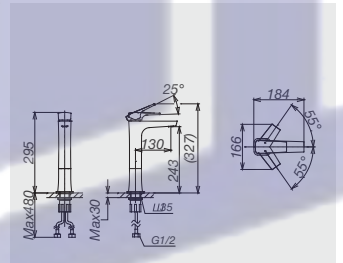

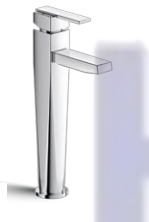

VG126
Giá 2.750.000VNĐ

- Lõi đồng mạ Nikel - Chrome
- Đầu vòi chống bắn
- D154 x R57 x C343 mm

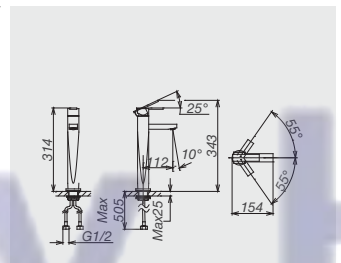

(*) Sản phẩm phủ PVD áp dụng bảng giá riêng



VG141.1
Giá 2.700.000VNĐ

- Lõi đồng mạ Nikel - Chrome
- Lớp phủ PVD*
- Đầu vòi chống bắn
- D171 x R152 x C301 mm

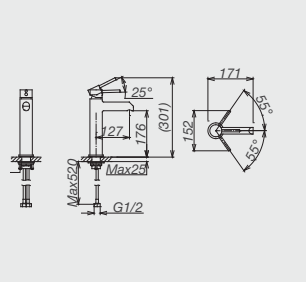

VG125
Giá 2.700.000VNĐ

- Lõi đồng mạ Nikel - Chrome
- Đầu vòi chống bắn
- D198 x R45 x C321 mm

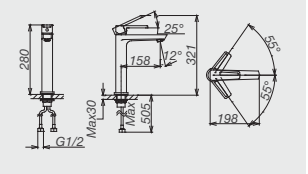

VG132.1
Giá 2.350.000VNĐ

- Lõi đồng mạ Nikel - Chrome
- Đầu vòi chống bắn
- D190 x R136 x C343 mm

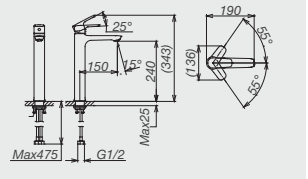

(*) Sản phẩm phủ PVD áp dụng bảng giá riêng

Huy Hoàng



VG768

Giá 3.750.000VNĐ

- Lõi đồng mạ Nikel - Chrome
- Đầu vòi hai chế độ
- Đầu vòi dây rút tiện dụng
- D230 x R131 x C475 mm

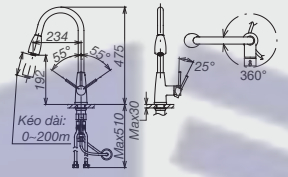



VG713

Giá 3.550.000VNĐ

- Lõi đồng mạ Nikel - Chrome
- Đầu vòi chống bắn
- Tích hợp đầu cấp nước RO
- D286 x R191 x C343 mm

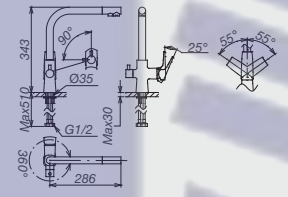



VG743

Giá 2.650.000VNĐ

- Lõi đồng mạ Nikel - Chrome
- Đầu vòi chống bắn
- D230 x R141 x C269 mm

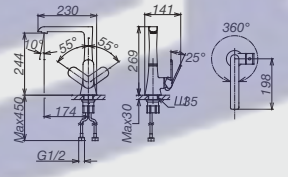



VG712

Giá 2.100.000 VNĐ

- Lõi đồng mạ Nikel - Chrome
- Đầu vòi hai chế độ
- Dây ống mềm linh hoạt
- D174 x R212 x C160 mm

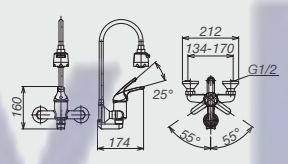



VG731

Giá 2.000.000VNĐ

- Lõi đồng mạ Nikel - Chrome
- Đầu vòi chống bắn
- D190 x R127 x C340 mm

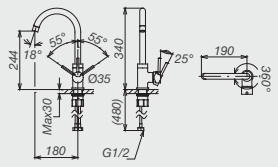



VG701

Giá 1.750.000VNĐ

- Lõi đồng mạ Nikel - Chrome
- Đầu vòi chống bắn
- D280 x R212 x C150 mm

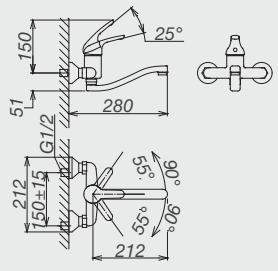



VG714

Giá 1.500.000VNĐ

- Lõi đồng mạ Nikel - Chrome
- Đầu vòi chống bắn
- D273 x R160 x C166 mm

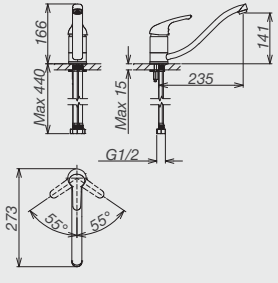



VG705

Giá 900.000VNĐ

- Lõi đồng mạ Nikel - Chrome
- Đầu vòi chống bắn
- D182 x R86 x C469 mm

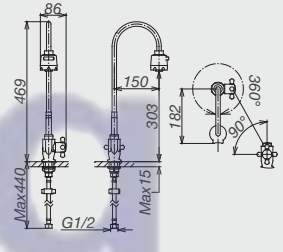

Vòi rửa bát



VG707

Giá 900.000VNĐ

- Lõi đồng mạ Nikel - Chrome
- Đầu vòi chống bắn
- D216 x R79 x C322 mm

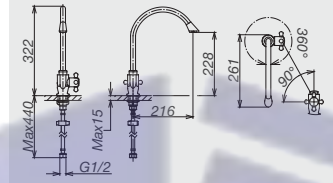

Vòi khác



VG101

Giá 1.400.000VNĐ

- Vòi rửa nữ
- Lõi đồng mạ Nikel - Chrome
- Đầu vòi chống bắn
- Đầu vòi xoay 360°
- D133 x R150 x C168 mm

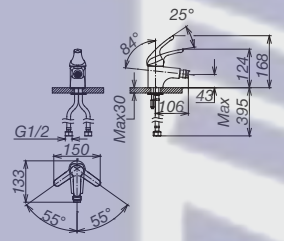



VG110

Giá 385.000VNĐ

- Vòi máy giặt
- Lõi đồng mạ Nikel - Chrome
- D107 x R69 x C107 mm

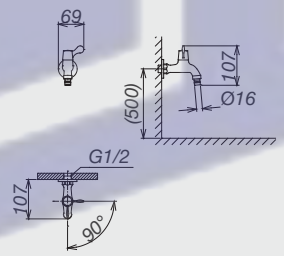



Huy Hoàng

SEN TẮM



Huy Hoàng



VG598.1

Giá 10.000.000 VNĐ

- Lõi đồng mạ Nikel - Chrome
- Đầu vòi chống bắn
- Chuyển sen tự động
- Tay sen 5 chế độ
- Khóa nhiệt độ
- D540 x R294 x C860 mm

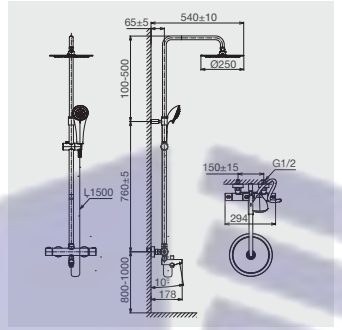



VG598

Giá 9.850.000VNĐ

- Lõi đồng mạ Nikel - Chrome
- Lớp phủ PVD*
- Tay sen 5 chế độ
- Khóa nhiệt độ
- D538 x R296 x C891 mm

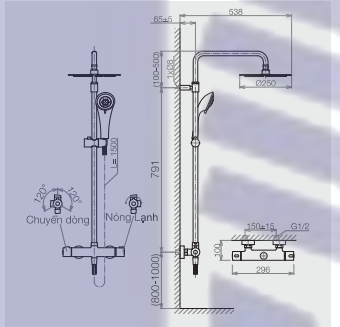



VG583

Giá 9.550.000VNĐ

- Lõi đồng mạ Nikel - Chrome
- Đầu vòi chống bắn
- Chuyển sen tự động
- D550 x R210 x C860 mm

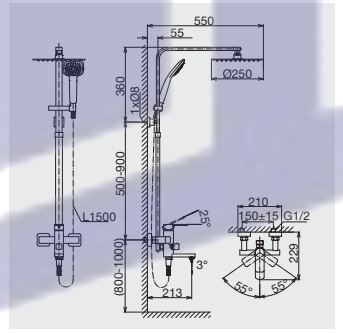



VG593

Giá 9.200.000VNĐ

- Lõi đồng mạ Nikel - Chrome
- Lớp phủ PVD*
- Đầu vòi chống bắn
- D580 x R382 x C960 mm

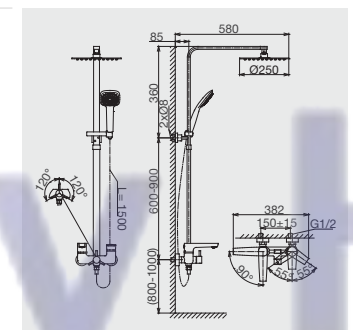



VG597

Giá 7.800.000VNĐ

- Lõi đồng mạ Nikel - Chrome
- Đầu vòi chống bắn
- Tay sen 5 chế độ
- D575 x R210 x C855 mm

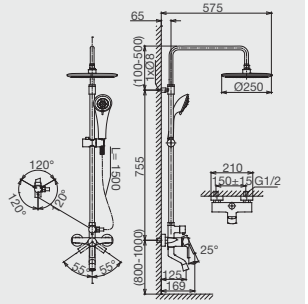



VG581

Giá 6.650.000VNĐ

- Lõi đồng mạ Nikel - Chrome
- Đầu vòi chống bắn
- Tay sen 5 chế độ
- D197 x R217 x C805 mm

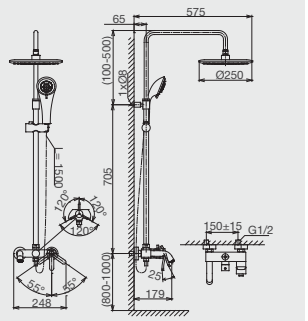



VG596

Giá 6.450.000VNĐ

- Lõi đồng mạ Nikel - Chrome
- D547 x R287 x C883 mm

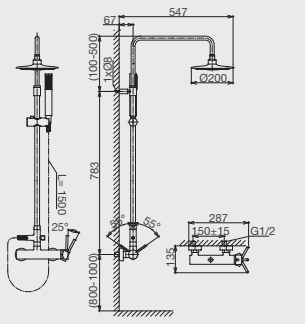



VG594

Giá 2.850.000VNĐ

- Lõi đồng mạ Nikel - Chrome
- D575 x R100 x C898 mm

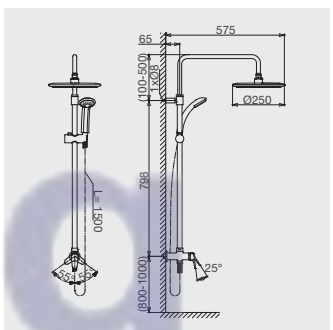

(*) *Sản phẩm phủ PVD áp dụng bảng giá riêng.*

Huy Hoang





VG532.1

Giá 6.100.000VNĐ

- Lõi đồng mạ Nikel - Chrome
- Đầu vòi chống bắn
- Chuyển sen tự động
- Tay sen 5 chế độ
- D575 x R219 x C898 mm

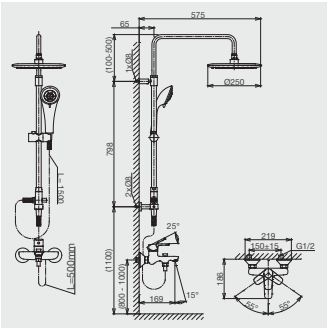



VG511.1

Giá 5.800.000VNĐ

- Lõi đồng mạ Nikel - Chrome
- Đầu vòi chống bắn
- Chuyển sen tự động
- Tay sen 5 chế độ
- D575 x R210 x C898 mm

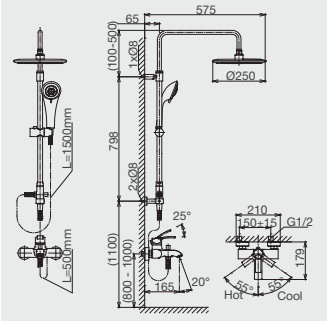



VG515.1

Giá 5.800.000VNĐ

- Lõi đồng mạ Nikel - Chrome
- Đầu vòi chống bắn
- Chuyển sen tự động
- Tay sen 5 chế độ
- D575 x R212 x C898 mm

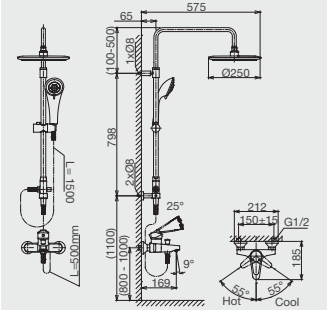

Huy Hoàng



VG536

Giá Liên hệ

Sắp ra mắt

- Lõi đồng mạ Nikel - Chrome
- Lớp phủ PVD*
- Đầu vòi chống bắn
- Tay sen massage 5 chế độ
- D197 x R210 mm

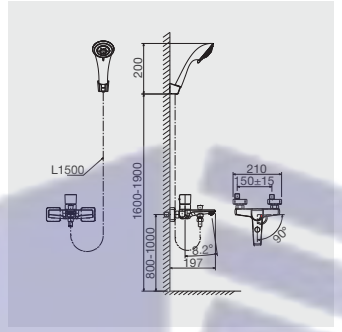



VG541.1

Giá 5.550.000VNĐ

- Lõi đồng mạ Nikel - Chrome
- Đầu vòi chống bắn
- Tay sen 5 chế độ
- D180 x R210 x C700 mm

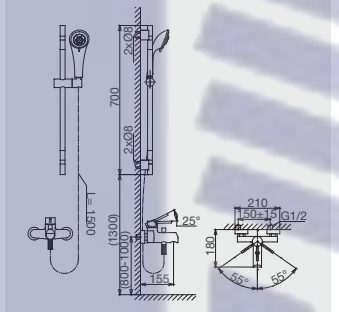



VG541

Giá 3.750.000VNĐ

- Lõi đồng mạ Nikel - Chrome
- Lớp phủ PVD*
- Đầu vòi chống bắn
- Tay sen 5 chế độ
- D180 x R210 mm

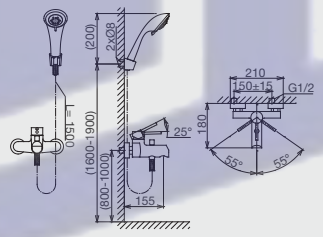



VG511

Giá 2.800.000VNĐ

- Lõi đồng mạ Nikel - Chrome
- Đầu vòi chống bắn
- Tay sen 5 chế độ
- D179 x R210 mm

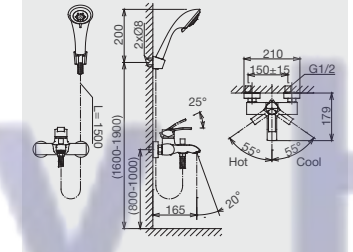



VG568

Giá 2.650.000VNĐ

- Lõi đồng mạ Nikel - Chrome
- Đầu vòi chống bắn
- Tay sen 5 chế độ
- D575 x R210 x C805 mm

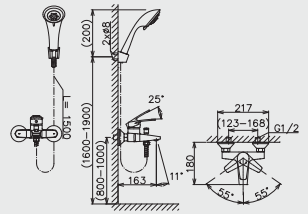



VG515

Giá 2.650.000VNĐ

- Lõi đồng mạ Nikel - Chrome
- Đầu vòi chống bắn
- Tay sen 5 chế độ
- D185 x R212 mm

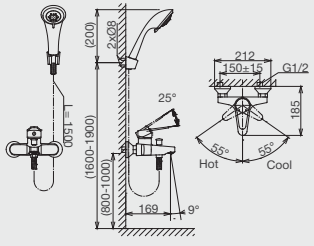



VG504

Giá 2.450.000VNĐ

- Lõi đồng mạ Nikel - Chrome
- Đầu vòi chống bắn
- Tay sen 5 chế độ
- D180 x R220 mm

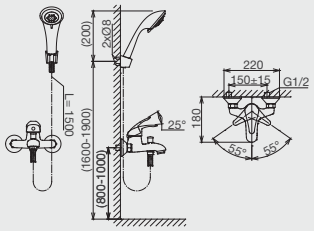



VG514

Giá 2.250.000VNĐ

- Lõi đồng mạ Nikel - Chrome
- Đầu vòi chống bắn
- Tay sen 5 chế độ
- D190 x R221 mm

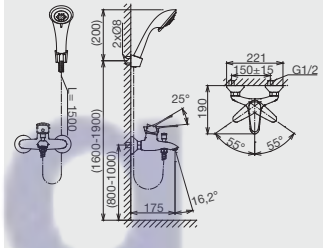

(*) *Sản phẩm phủ PVD áp dụng bảng giá riêng.*



VG532

Giá 2.250.000VNĐ

- Lõi đồng mạ Nikel - Chrome
- Đầu vòi chống bắn
- Tay sen 5 chế độ
- D186 x R219 mm

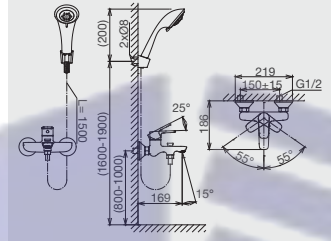



VG502

Giá 2.150.000VNĐ

- Lõi đồng mạ Nikel - Chrome
- Đầu vòi chống bắn
- Chuyển sen tự động
- Tay sen 5 chế độ
- D187 x R212 mm

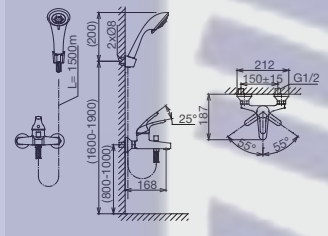



VG502.2

Giá 2.150.000VNĐ

- Lõi đồng mạ Nikel - Chrome
- Đầu vòi chống bắn
- Tay sen 5 chế độ
- D187 x R212 mm

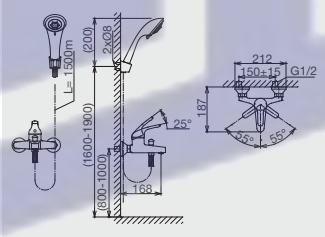



VG507

Giá 2.100.000VNĐ

- Lõi đồng mạ Nikel - Chrome
- Đầu vòi chống bắn
- D180 x R217 mm

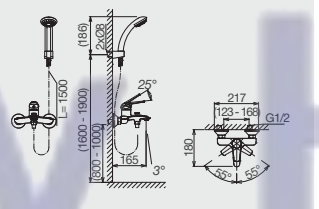



VG503

Giá 1.150.000VNĐ

- Lõi đồng mạ Nikel - Chrome
- D116 x R90 mm

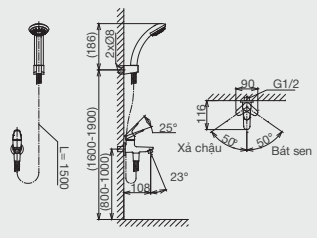



VG508

Giá 930.000VNĐ

- Lõi đồng mạ Nikel - Chrome
- D118 x R98 mm

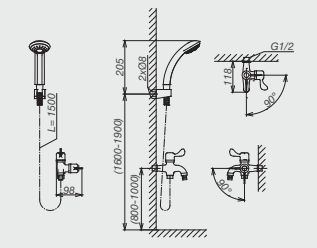

Huy Hoàng



PHỤ KIỆN



VG826
Giá 270.000VNĐ

• Vòi xịt

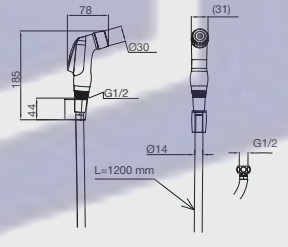



VG853
Giá 175.000VNĐ

• Van chia nước, giảm áp

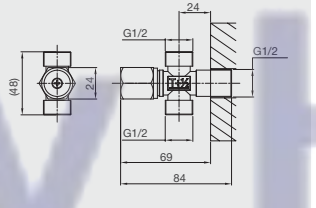



VG851
Giá 175.000VNĐ

• Van chia nước, giảm áp

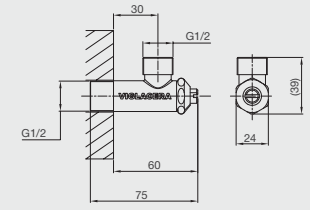



VG815
Giá 1.450.000VNĐ

• Syphon chậu kính

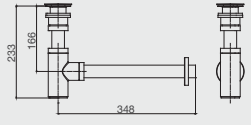



VG811
Giá 760.000VNĐ

• Syphon chậu có cần giật

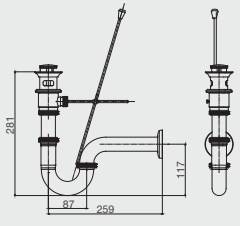



VG813
Giá 720.000VNĐ

• Syphon chậu núm lật

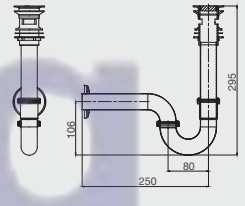

Huy Hoàng



VG814
Giá 570.000VNĐ

- Syphon chậu núm lật

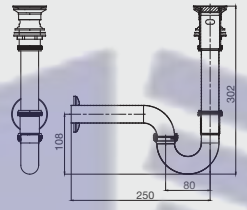



VG817.2
Giá 315.000VNĐ

- Syphon chậu núm lật
- Cụm xả bằng đồng

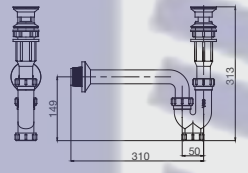



VG817.1
Giá 260.000VNĐ

- Syphon chậu núm lật
- Cụm xả bằng Inox

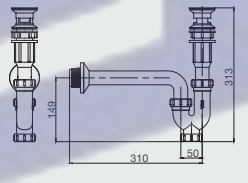



VG835
Giá 820.000VNĐ

- Gương tráng bạc 7 lớp
- D900 x R600 mm

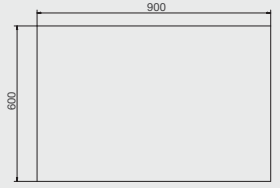



VG831
Giá 600.000VNĐ

- Gương tráng bạc 7 lớp
- D700 x R500 mm

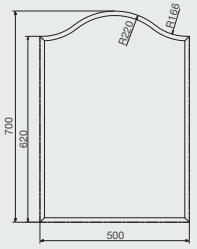



VG832
Giá 600.000VNĐ

- Gương tráng bạc 7 lớp
- D700 x R500 mm

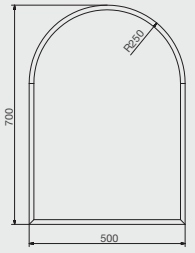



VG833
Giá 600.000VNĐ

- Gương tráng bạc 7 lớp
- D700 x R500 mm

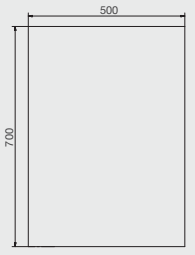



VG834
Giá 490.000VNĐ

- Gương tráng bạc 7 lớp
- D600 x R450 mm

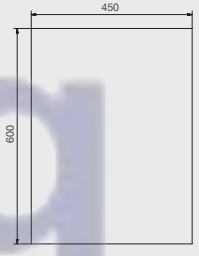

Huy Hoàng



VG846

Giá 5.650.000VNĐ

• Van xả tiểu cảm ứng

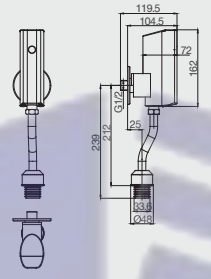



VG843

Giá 4.950.000VNĐ

• Van xả tiểu cảm ứng

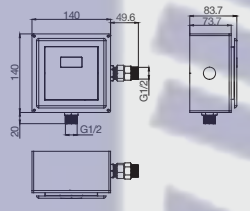



VG843.1

Giá 4.950.000VNĐ

• Van xả tiểu cảm ứng

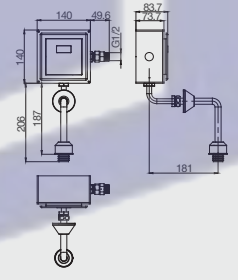



VG842

Giá 4.150.000VNĐ

• Van xả tiểu cảm ứng

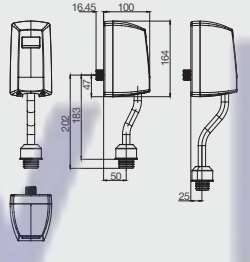



VG841

Giá 1.190.000VNĐ

• Van xả tiểu nhấn

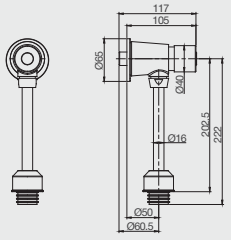



VG841.1

Giá 1.190.000VNĐ

• Van xả tiểu nhấn

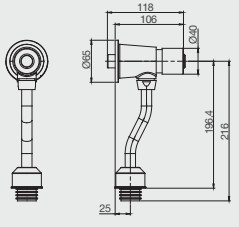



VG845

Giá 1.190.000VNĐ

• Van xả tiểu nhấn

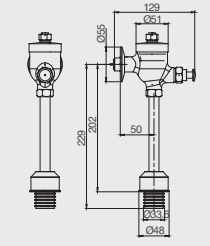



VG845.1

Giá 1.190.000VNĐ

• Van xả tiểu nhấn

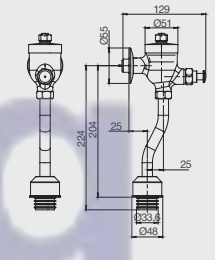



VG95
Giá 2.900.000VNĐ

- Bộ phụ kiện phòng tắm
(bao gồm: VG952, VG9531, VG9562, VG954, VG9511, VG9552)



VG952
Giá 770.000VNĐ

- Giá kính
- D580 x R120 mm





VG9531
Giá 800.000VNĐ

- Thanh vắt khăn đơn
- D636 x R66 mm

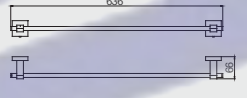



VG9562
Giá 640.000VNĐ

- Giá để cốc đôi
- D174 x R90 mm

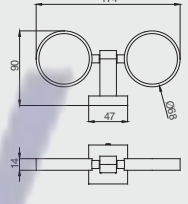



VG954
Giá 400.000VNĐ

- Giá đựng xà phòng
- D127 x R93 mm

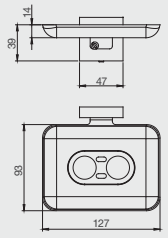



VG9511
Giá 420.000VNĐ

- Hộp che giấy
- D146 x R85 x C149 mm

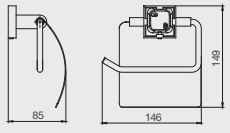



VG9552
Giá 345.000VNĐ

- Móc treo
- D116 x R50 x C50 mm

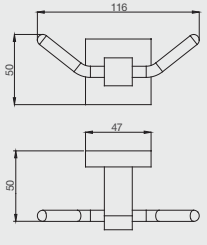

Huy Hoàng



VG92
Giá 1.900.000VNĐ

- Bộ phụ kiện phòng tắm
(bao gồm: VG922, VG9231, VG9261, VG924, VG9211)



VG922
Giá 630.000VNĐ

- Giá kính
- D580 x R141 mm

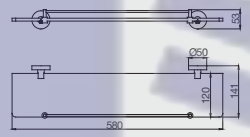



VG9231
Giá 560.000VNĐ

- Thanh vắt khăn đơn
- D640 x R63 mm

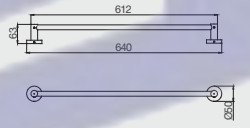



VG9261
Giá 500.000VNĐ

- Giá để cốc đơn
- D111 x R90 x C96 mm

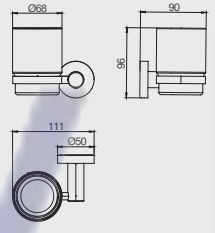



VG924
Giá 230.000VNĐ

- Giá đựng xà phòng
- D128 x R112 mm

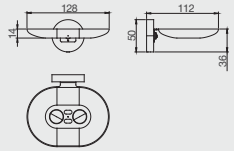

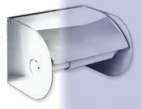

VG9211
Giá 300.000VNĐ

- Lô giấy
- D132 x R118 x C90 mm

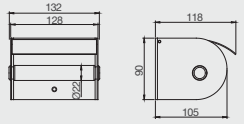



VG98
Giá 960.000VNĐ

- Bộ phụ kiện phòng tắm



PK S01
Giá 1.360.000VNĐ

- Bộ phụ kiện phòng tắm bằng sứ

Huy Hoàng

Ga thoát sàn mặt thoát tròn hở

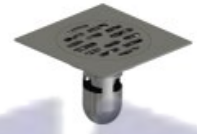

Chất liệu: Inox SUS304
Chiều dày mặt thoát: 1 mm

Thông số kỹ thuật

Mã sản phẩm	Bề mặt	Chiều dày thân ga (mm)	Kích thước mặt (mm)	Đường ống tương thích (mm)	Giá (VNĐ)
VD-10TM6	Mờ	2 mm	100 x 100	D60/76	**162.000**
VD-12TM6	Mờ	2 mm	120 x 120	D60/76	**186.000**
VD-12TM9	Mờ	2 mm	120 x 120	D90/110	**205.000**
VD-10TB6	Bóng	2 mm	100 x 100	D60/76	**182.000**
VD-12TB6	Bóng	2 mm	120 x 120	D60/76	**205.000**
VD-12TB9	Bóng	2 mm	120 x 120	D90/110	**222.000**

Ga thoát sàn mặt thoát vuông hở



Chất liệu: Inox SUS304
Chiều dày mặt thoát: 1 mm

Thông số kỹ thuật

Mã sản phẩm	Bề mặt	Chiều dày thân ga (mm)	Kích thước mặt (mm)	Đường ống tương thích (mm)	Giá (VNĐ)
VD-10VDA6	Bóng	0.8 mm	100 x 100	D60/76	**148.000**
VD-12VDA6	Bóng	0.8 mm	120 x 120	D60/76	**156.000**
VD-12VDA9	Bóng	0.8 mm	120 x 120	D90/110	**165.000**
VD-15VDA6	Bóng	0.4 mm	150 x 150	D60/76	**185.000**
VD-15VDA9	Bóng	0.4 mm	150 x 150	D90/110	**195.000**

Ga thoát sàn mặt thoát vuông hở



Chất liệu: Inox SUS304
Chiều dày mặt thoát: 1 mm

Thông số kỹ thuật

Mã sản phẩm	Bề mặt	Chiều dày thân ga (mm)	Kích thước mặt (mm)	Đường ống tương thích (mm)	Giá (VNĐ)
VD-1203	Bóng	0.8 mm	120 x 120	D76/90	**156.000**
VD-1203.6	Bóng	0.8 mm	120 x 120	D60/76	**156.000**
VD-1503	Bóng	0.8 mm	150 x 150	D90/110	**212.000**
VD-1503.6	Bóng	0.8 mm	150 x 150	D60/76	**212.000**

Ga thoát sàn mặt thoát vuông hở



Chất liệu: Inox SUS304
Chiều dày mặt thoát: 1.2 mm

Thông số kỹ thuật

Mã sản phẩm	Bề mặt	Chiều dày thân ga (mm)	Kích thước mặt (mm)	Đường ống tương thích (mm)	Giá (VNĐ)
VD-110	Bóng	2.4 mm	100 x 100	D60/76	**248.000**
VD-120	Bóng	2.4 mm	120 x 120	D76/90	**266.000**
VD-150	Bóng	2.4 mm	150 x 150	D90/110	**368.000**
VD-150.6	Bóng	2.4 mm	150 x 150	D60/76	**350.000**

Ga thoát sàn mặt thoát vuông kín

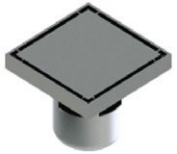

Chất liệu: Inox SUS304
Chiều dày mặt thoát: 1.2 mm

Thông số kỹ thuật

Mã sản phẩm	Bề mặt	Chiều dày thân ga (mm)	Kích thước mặt (mm)	Đường ống tương thích (mm)	Giá (VNĐ)
VD-1101	Bóng	2.0 mm	100 x 100	D60/76	**340.000**
VD-1201	Bóng	2.0 mm	120 x 120	D76/90	**368.000**
VD-1501	Bóng	2.0 mm	150 x 150	D90/110	**515.000**
VD-1501.6	Bóng	2.0 mm	150 x 150	D60/76	**495.000**

Huy Hoàng

Ga thoát sàn mặt thoát dài hở

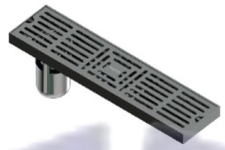

Chất liệu: Inox SUS304
Chiều dày mặt thoát: 1.2 mm

Thông số kỹ thuật

Mã sản phẩm	Bề mặt	Chiều dày thân ga (mm)	Kích thước mặt (mm)	Đường ống tương thích (mm)	Giá (VNĐ)
VD-1020	Bóng	2.4 mm	100 x 200	D76/90	**550.000**
VD-1030	Bóng	2.4 mm	100 x 300	D76/90	**698.000**
VD-1040	Bóng	2.4 mm	100 x 400	D76/90	**880.000**
VD-1050	Bóng	2.4 mm	100 x 500	D76/90	**1.010.000**
VD-1060	Bóng	2.4 mm	100 x 600	D76/90	**1.195.000**
VD-1080	Bóng	2.4 mm	100 x 800	D76/90	**1.350.000**

Ga thoát sàn mặt thoát dài kín



Chất liệu: Inox SUS304
Chiều dày mặt thoát: 1.2 mm

Thông số kỹ thuật

Mã sản phẩm	Bề mặt	Chiều dày thân ga (mm)	Kích thước mặt (mm)	Đường ống tương thích (mm)	Giá (VNĐ)
VD-10201	Bóng	2 mm	100 x 200	D76/90	**605.000**
VD-10301	Bóng	2 mm	100 x 300	D76/90	**825.000**
VD-10401	Bóng	2 mm	100 x 400	D76/90	**1.100.000**
VD-10501	Bóng	2 mm	100 x 500	D76/90	**1.285.000**
VD-10601	Bóng	2 mm	100 x 600	D76/90	**1.470.000**
VD-10801	Bóng	2 mm	100 x 800	D76/90	**1.650.000**

Huy Hoàng



Showroom thực tế ảo

Viglacera Center

VIGLACERA CENTER HÀ NỘI
Tầng 1, Tòa nhà Viglacera, số 1 Đại lộ Thăng Long, P. Đại Mỗ, TP. Hà Nội
: 1900 98 98 29

VIGLACERA CENTER HOA LƯ
Số 10 Hoa Lư, P. Hai Bà Trưng, TP. Hà Nội
: 090 176 1222

VIGLACERA CENTER TP. HỒ CHÍ MINH
34 - 36 Nguyễn Cơ Thạch, P. An Khánh, TP. Hồ Chí Minh
: 028 6660 8688

VIGLACERA CENTER ĐÀ NẴNG
275 - 277 Điện Biên Phủ, P. Thanh Khê, TP. Đà Nẵng
: 0236 3659 888 – 0236 3659 567

Trung tâm bảo hành & chăm sóc khách hàng

Hotline: 1800 58 58 05 (miễn phí)

Quy trình bảo hành sản phẩm được triển khai trong vòng 24 giờ ngay sau khi tiếp nhận yêu cầu của khách hàng.

Huy Hoàng



VIGLACERA

www.viglacera.vn

Viglacera Ceramics - Sanitary ware

Viglacera Ceramics - Sanitary ware

Huy Hoàng