# EUROGOLD

Timeless Quality




Huy Hoàng

Hob | Hood | Oven | Sink | Faucet | Steam Oven | Dishwasher | Microwave Oven

CATALOGUE 2026




# Bếp từ




EUROGOLD
EUROGOLD
EUROGOLD
EUROGOLD
EUROGOLD
Huy Hoàng




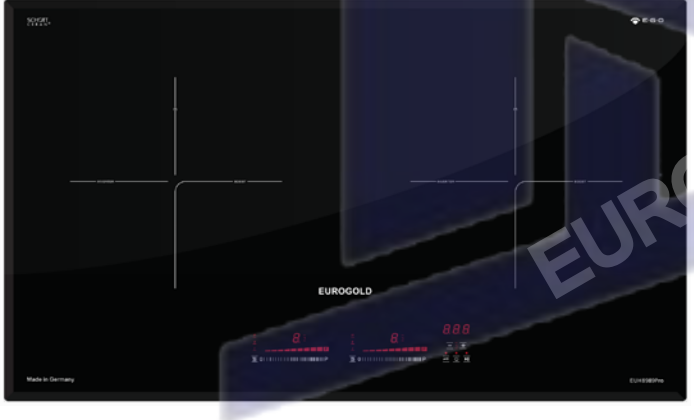


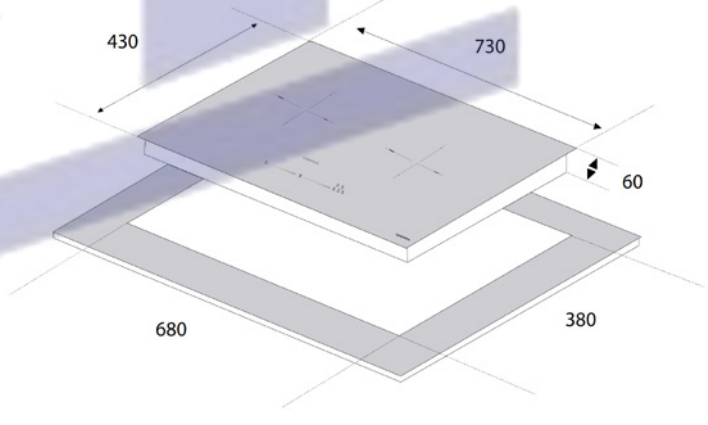


MÃ SP : EUH8989Pro ĐƠN GIÁ :37.720.000

Xuất xứ Made in Germany

## Thông tin sản phẩm

- Hai vùng nấu cảm ứng điện từ
- Mặt kính SchottCeran bo viền nhôm cao cấp số 1 của Đức
- Công nghệ Inverter tiết kiệm 40% điện năng, giữ nhiệt năng luôn ổn định, nấu ăn ngon hơn
- Có tới 9 cấp độ điều chỉnh nhiệt dùng cảm ứng trượt
- Chức năng Booster giúp công suất 1 vùng nấu lên 3700W
- Tốc độ gia nhiệt gấp đôi so với bếp truyền thống
- Tự động phát hiện vùng nấu và vùng nấu chỉ được kích hoạt khi phát hiện có nồi
- Bếp được thiết kế với nhiều lớp bảo vệ giúp thiết bị không bị ảnh hưởng khi điện áp thay đổi liên tục
- Chức năng giữ nóng ở nhiệt độ 65, 75, 85 độ giúp không phải nấu đi nấu lại làm nhừ đồ ăn
- Mâm từ EGO số 1 của Đức
- Nhập khẩu nguyên chiếc từ Đức

## Công nghệ an toàn

- Chức năng tạm dừng
- Chức năng chống trào nước
- Chức năng tự động tắt bếp khi không có nồi
- Chức năng khóa trẻ em
- Chức năng hẹn giờ thời gian nấu
- Chức năng bảo vệ quá nhiệt
- Tự động tắt bếp khi để quên
- Chỉ báo quá nhiệt, quá áp
- Tự động chia sẻ công suất hai vùng nấu, tối đa 4000w

## Thông số kỹ thuật

- Điện áp : 220V/50Hz
- Công suất bếp từ trái: 2000 - Booster 3700W
- Công suất bếp từ phải : 2000W - Booster 3700W
- Kích thước sản phẩm : 730W x 430D x 60H (mm)
  Kích thước khoét đá : 670W x 370D (mm)

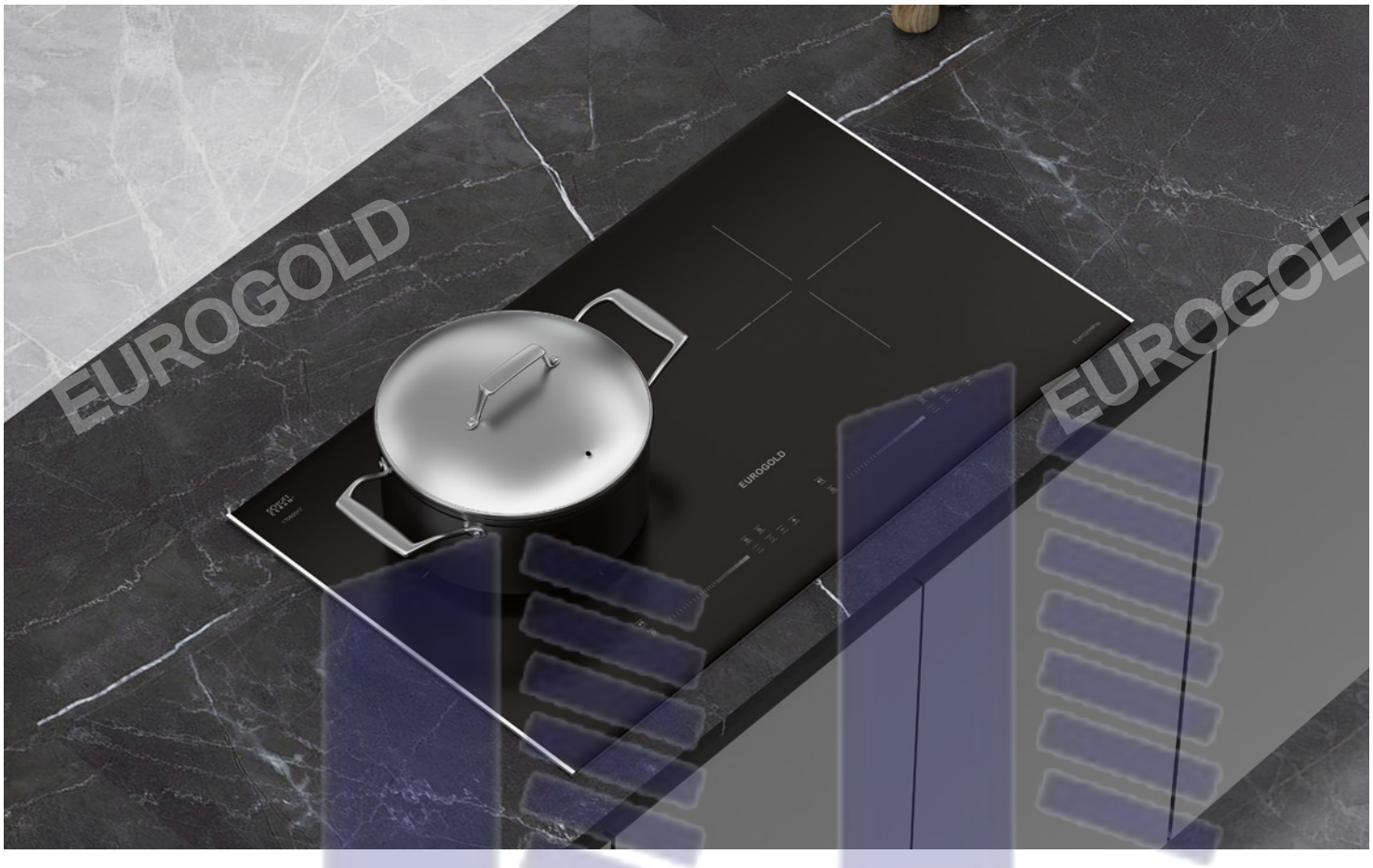

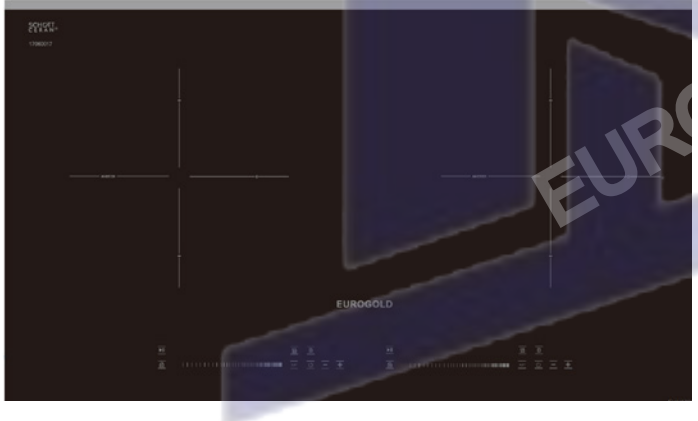

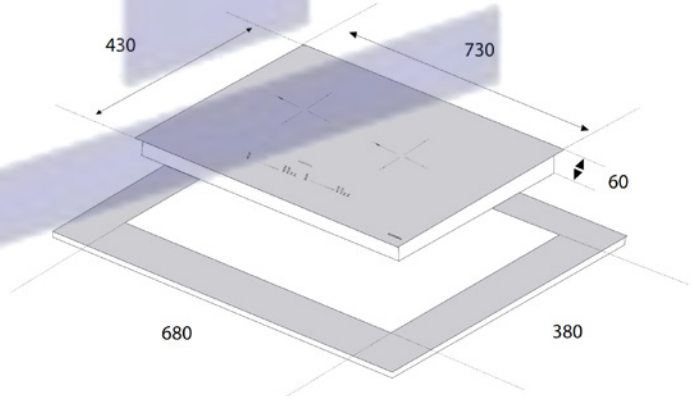


MÃ SP : EUH3399Pro ĐƠN GIÁ :20.610.000 Xuất xứ Made in Malaysia

## Thông tin sản phẩm

- Hai vùng nấu cảm ứng điện từ
- Mặt kính SchottCeran bo viền nhôm cao cấp số 1 của Đức
- Công nghệ Inverter tiết kiệm 35% điện năng, giữ nhiệt năng luôn ổn định, nấu ăn ngon hơn
- Có tới 9 cấp độ điều chỉnh nhiệt dùng cảm ứng trượt
- Chức năng Booster giúp công suất 1 vùng nấu lên 3000W
- Tốc độ gia nhiệt gấp đôi so với bếp truyền thống
- Tự động phát hiện vùng nấu và vùng nấu chỉ được kích hoạt khi phát hiện có nồi
- Bếp được thiết kế với nhiều lớp bảo vệ giúp thiết bị không bị ảnh hưởng khi điện áp thay đổi liên tục
- Chức năng giữ nóng ở nhiệt độ 85 độ giúp không phải nấu đi nấu lại làm nhừ đồ ăn

## Công nghệ an toàn

- Chức năng tạm dừng
- Chức năng chống trào nước
- Chức năng tự động tắt bếp khi không có nồi
- Chức năng khóa trẻ em
- Chức năng hẹn giờ thời gian nấu
- Chức năng bảo vệ quá nhiệt
- Chỉ báo nhiệt dư trên vùng nấu

## Thông số kỹ thuật

- Điện áp : 220V/50Hz
- Công suất bếp từ trái: 2300W - Booster 3000W
- Công suất bếp từ phải : 2300W - Booster 3000W
- Hai vùng nấu hoàn toàn độc lập giúp tổng công suất lên đến 6000W
- Kích thước sản phẩm : 730W x 430D x 60H (mm)
- Kích thước khoét đá : 680W x 380D (mm)

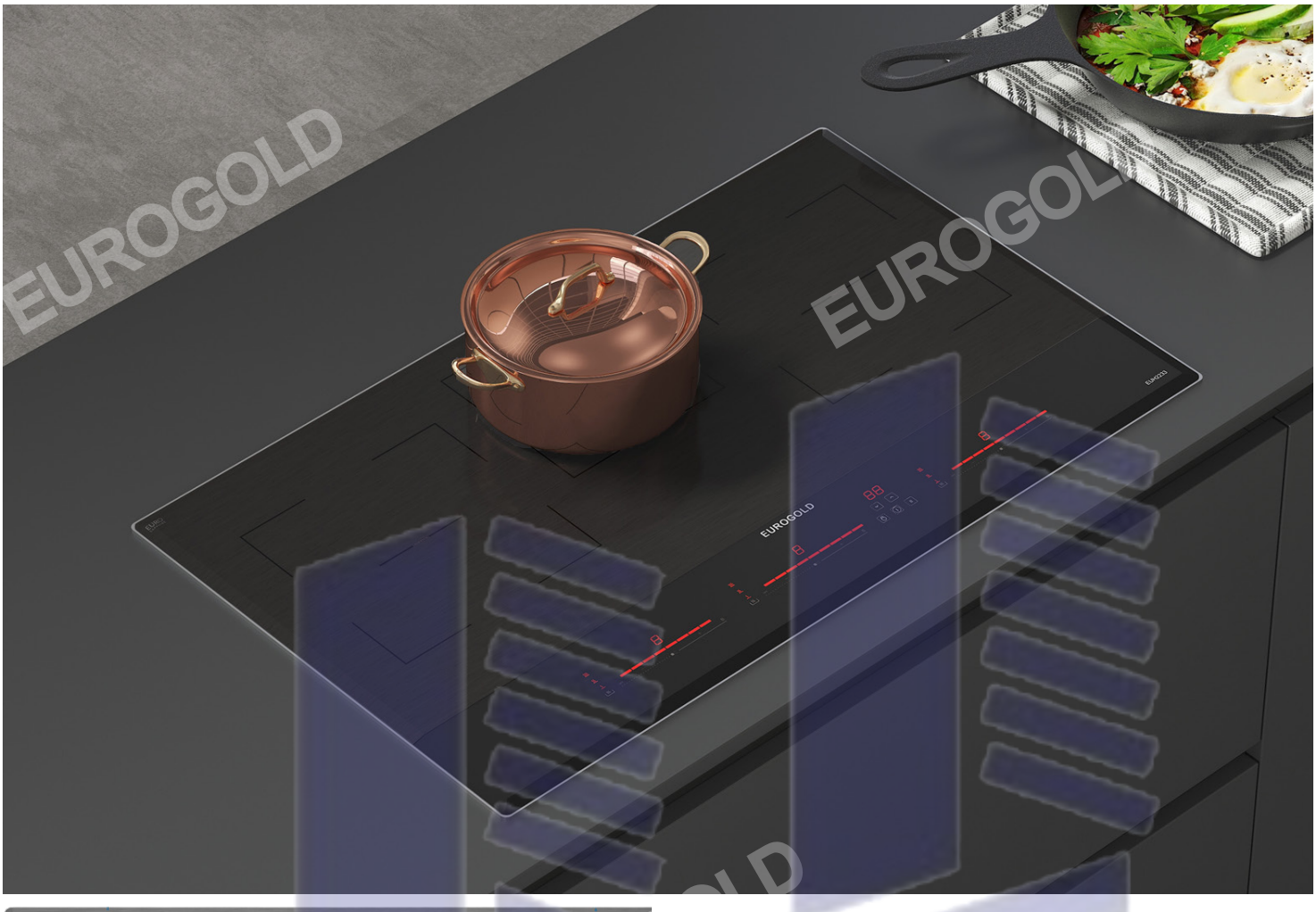

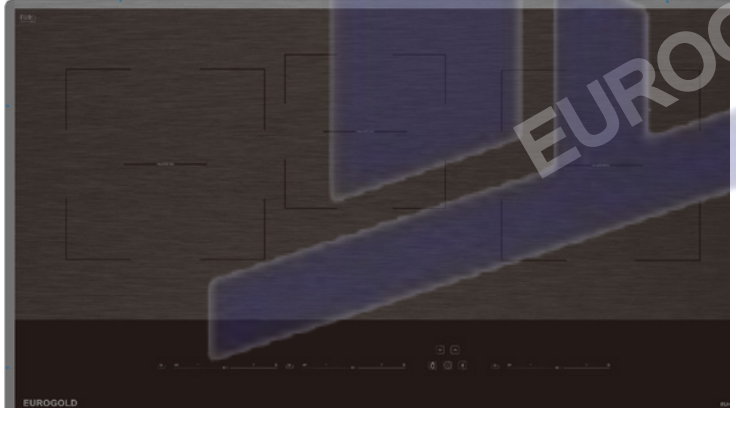

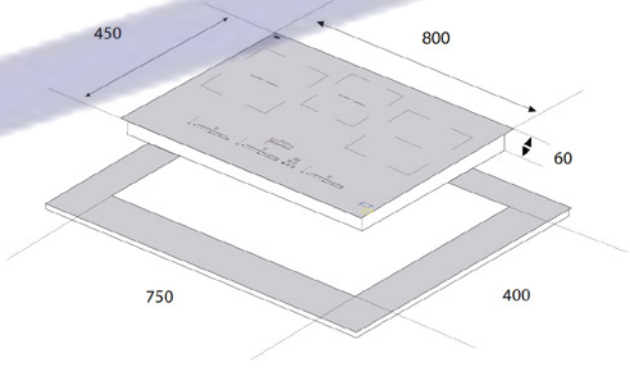


MÃ SP : EUH2233 13.350.000

Xuất xứ Made in Malaysia

## Thông tin sản phẩm

- Ba vùng nấu cảm ứng điện từ
- Mặt kính Euro Sapphire bo viền nhôm cao cấp
- Công nghệ biến tần Inverter tiết kiệm 35% điện năng, giữ nhiệt năng luôn ổn định, nấu ăn ngon hơn
- Có tới 9 cấp độ điều chỉnh nhiệt dùng cảm ứng trượt
- Tốc độ gia nhiệt gấp đôi so với bếp truyền thống
- Tự động phát hiện vùng nấu và vùng nấu chỉ được kích hoạt
- khi phát hiện có nồi
- Bếp được thiết kế với nhiều lớp bảo vệ giúp thiết bị không bị ảnh hưởng khi điện áp thay đổi liên tục
- Chức năng giữ nóng ở 3 cấp nhiệt 65, 75, 85 độ giúp không phải nấu đi nấu lại làm nhừ đồ ăn

## Công nghệ an toàn

- Chức năng tạm dừng
- Chức năng chống trào nước
- Chức năng tự động tắt bếp khi không có nồi
- Chức năng khóa trẻ em
- Chức năng hẹn giờ thời gian nấu
- Chức năng bảo vệ quá nhiệt
- Chỉ báo nhiệt dư trên vùng nấu

## Thông số kỹ thuật

- Điện áp : 220V/50Hz
- Công suất bếp điện từ trái: 2000W - Booster 2300W
- Công suất bếp điện từ phải : 2000W - Booster 2300W
- Công suất bếp điện từ giữa : 1400W - Booster 1600W
- Kích thước sản phẩm : 800W x 450D x 60H (mm)

  Kích thước khoét đá : 750W x 390D (mm)

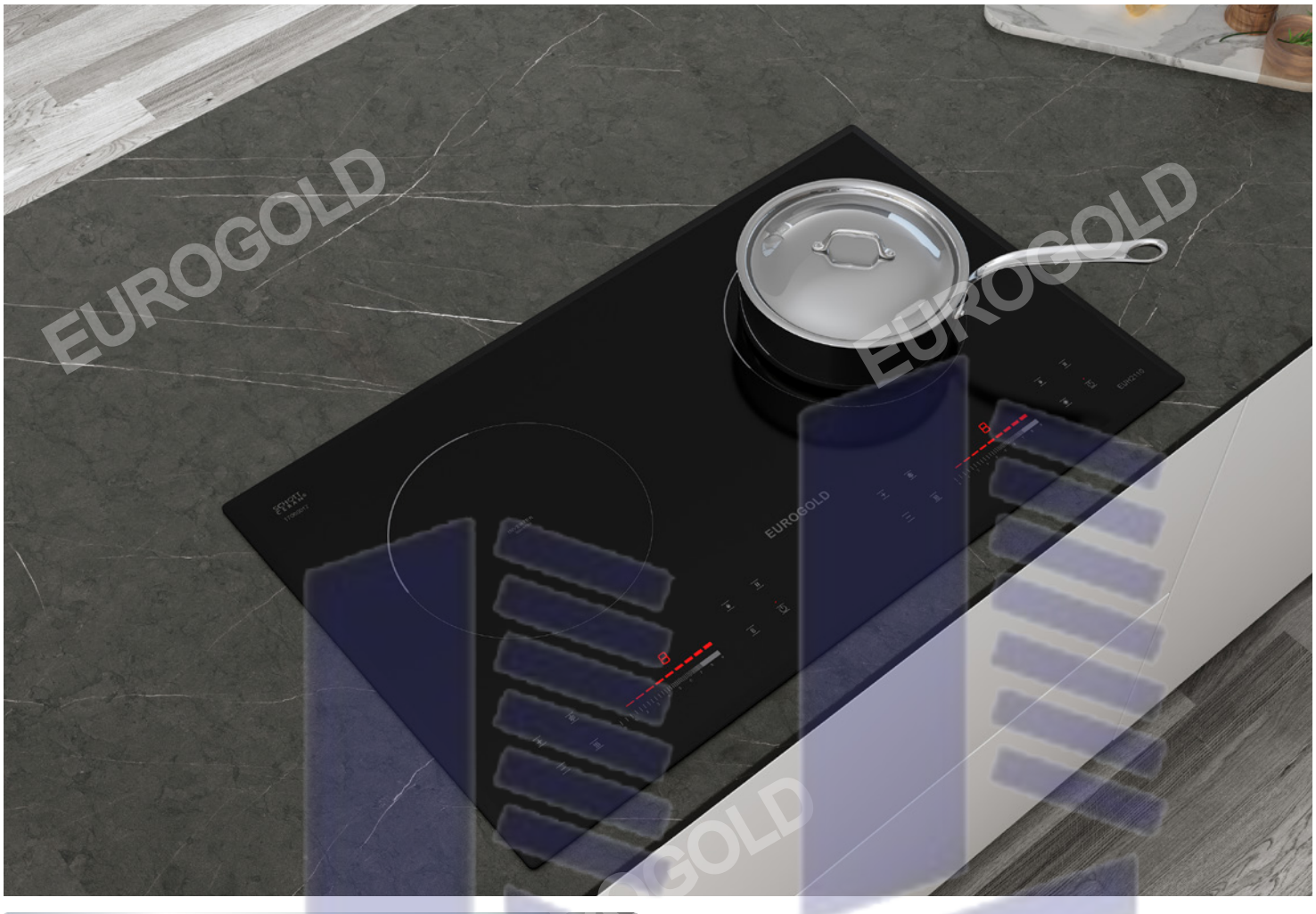

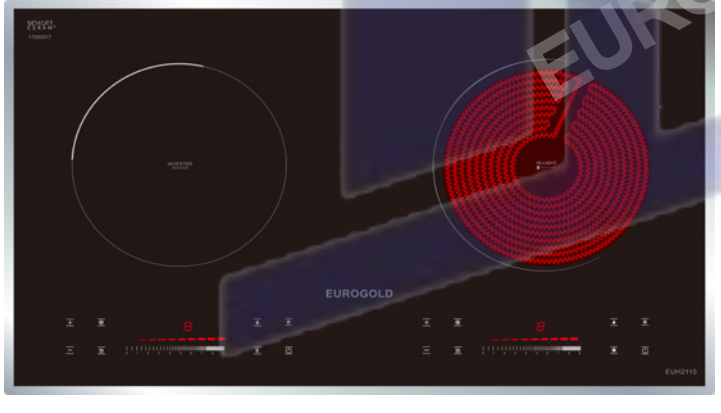

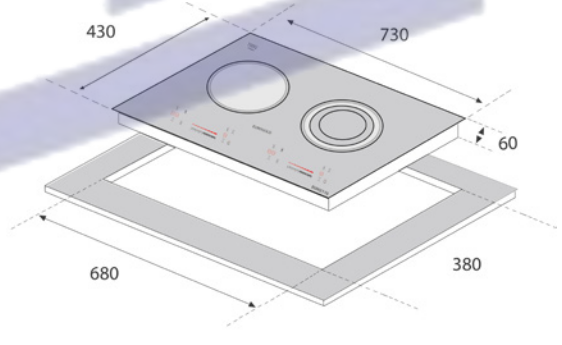


MSP : EUH 2210

MÃ SP : EUH2210 ĐƠN GIÁ :12.860.000

Xuất xứ Made in Malaysia

## Thông tin sản phẩm

- Một vùng bếp từ và một vùng hồng ngoại rất đa dụng
- Mặt kính EuroSaphire bo viền nhôm cao cấp
- Công nghệ biến tần Bridge Inverter tiết kiệm 35% điện năng, giữ nhiệt năng luôn ổn định, nấu ăn ngon hơn
- Có tới 9 cấp độ điều chỉnh nhiệt dùng cảm ứng trượt
- Chức năng Booster giúp công suất 1 vùng nấu lên 3000W
- Tốc độ gia nhiệt gấp đôi so với bếp truyền thống
- Tự động phát hiện vùng nấu và vùng nấu chỉ được kích hoạt khi phát hiện có nồi
- Chức năng rã đông cực tiện lợi, không còn phải chờ đợi nhiều giờ như giã đông truyền thống
- Bếp được thiết kế với nhiều lớp bảo vệ giúp thiết bị không bị ảnh hưởng khi điện áp thay đổi liên tục
- Chức năng giữ nóng ở nhiệt độ 85 độ giúp không phải nấu đi nấu lại làm nhừ đồ ăn

## Công nghệ an toàn

- Chức năng tạm dừng
- Chức năng chống trào nước
- Chức năng tự động tắt bếp khi không có nồi
- Chức năng khóa trẻ em
- Chức năng hẹn giờ thời gian nấu
- Chức năng bảo vệ quá nhiệt
- Tính năng chia sẻ công suất 2 vùng nấu tối đa 3700W
- Chỉ báo nhiệt dư trên vùng nấu

## Thông số kỹ thuật

- Điện áp : 220V/50Hz
- Công suất bếp từ trái: 2300W - Booster 3000W
- Công suất bếp điện từ phải : 2300W - Booster 3000W
- Kích thước sản phẩm : 730W x 430D x 60H (mm)
- Kích thước khoét đá : 680W x 380D (mm)

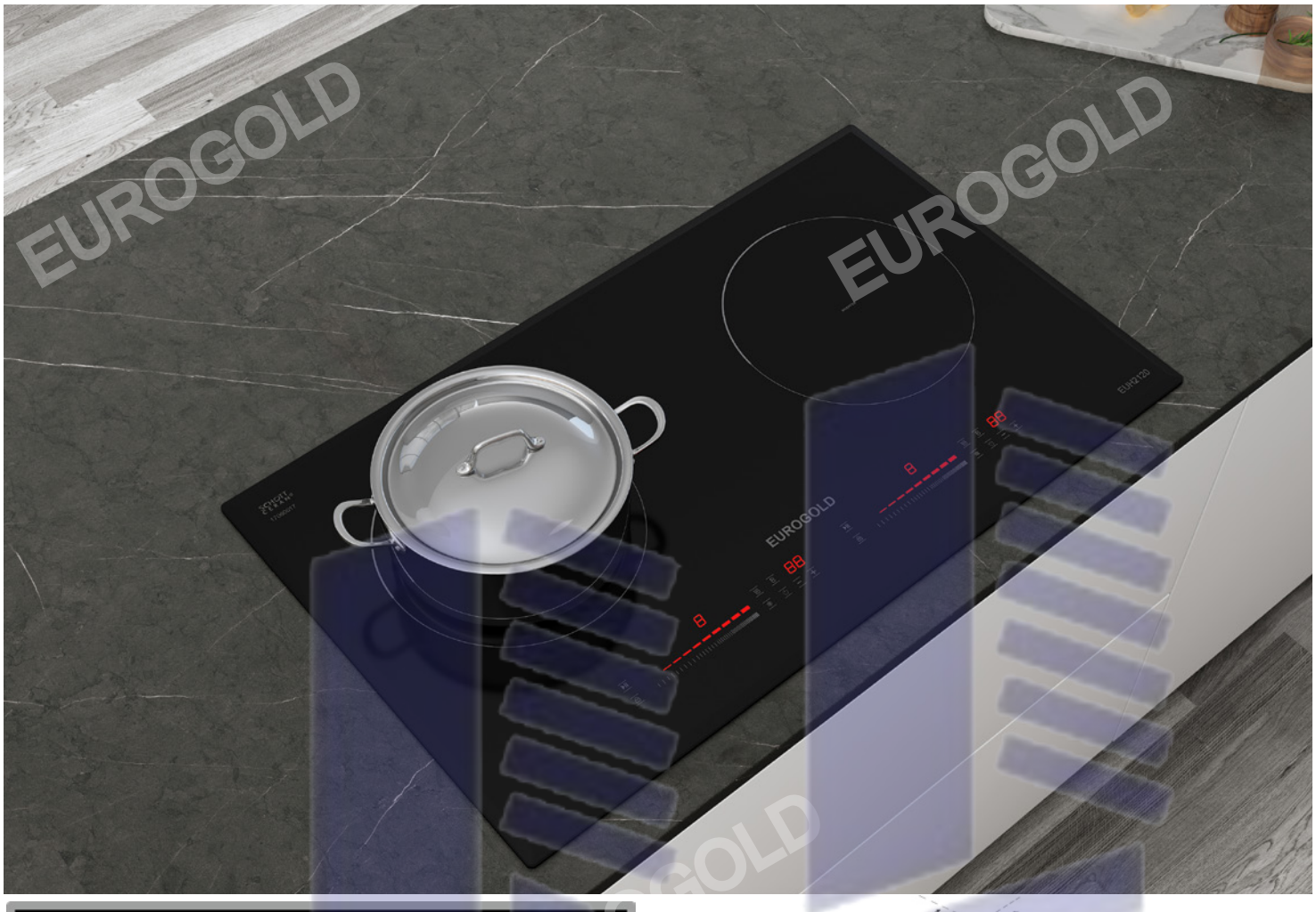





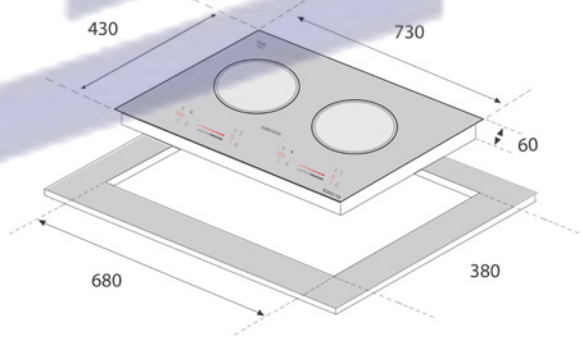


MSP : EUH 2120

MÃ SP : EUH2120 ĐƠN GIÁ :18.100.000

Xuất xứ Made in Malaysia

## Thông tin sản phẩm

- Hai vùng nấu cảm ứng điện từ
- Mặt kính SchottCeran cao cấp số 1 của Đức
- Công nghệ biến tần Bridge Inverter tiết kiệm 35% điện năng, giữ nhiệt năng luôn ổn định, nấu ăn ngon hơn
- Có tới 9 cấp độ điều chỉnh nhiệt dùng cảm ứng trượt
- Chức năng Booster giúp công suất 1 vùng nấu lên 3000W
- Tốc độ gia nhiệt gấp đôi so với bếp truyền thống
- Tự động phát hiện vùng nấu và vùng nấu chỉ được kích hoạt khi phát hiện có nồi
- Chức năng rã đông cực tiện lợi, không còn phải chờ đợi nhiều giờ như giã đông truyền thống
- Bếp được thiết kế với nhiều lớp bảo vệ giúp thiết bị không bị ảnh hưởng khi điện áp thay đổi liên tục
- Chức năng giữ nóng ở nhiệt độ 85 độ giúp không phải nấu đi nấu lại làm nhừ đồ ăn

## Công nghệ an toàn

- Chức năng tạm dừng
- Chức năng chống trào nước
- Chức năng tự động tắt bếp khi không có nồi
- Chức năng khóa trẻ em
- Chức năng hẹn giờ thời gian nấu
- Chức năng bảo vệ quá nhiệt
- Tính năng chia sẻ công suất 2 vùng nấu tối đa 3700W
- Chỉ báo nhiệt dư trên vùng nấu

## Thông số kỹ thuật

- Điện áp : 220V/50Hz
- Công suất bếp từ trái: 2300W - Booster 3000W
- Công suất bếp từ phải : 2300W - Booster 3000W
- Kích thước sản phẩm : 730W x 430D x 60H (mm)
- Kích thước khoét đá : 680W x 380D (mm)

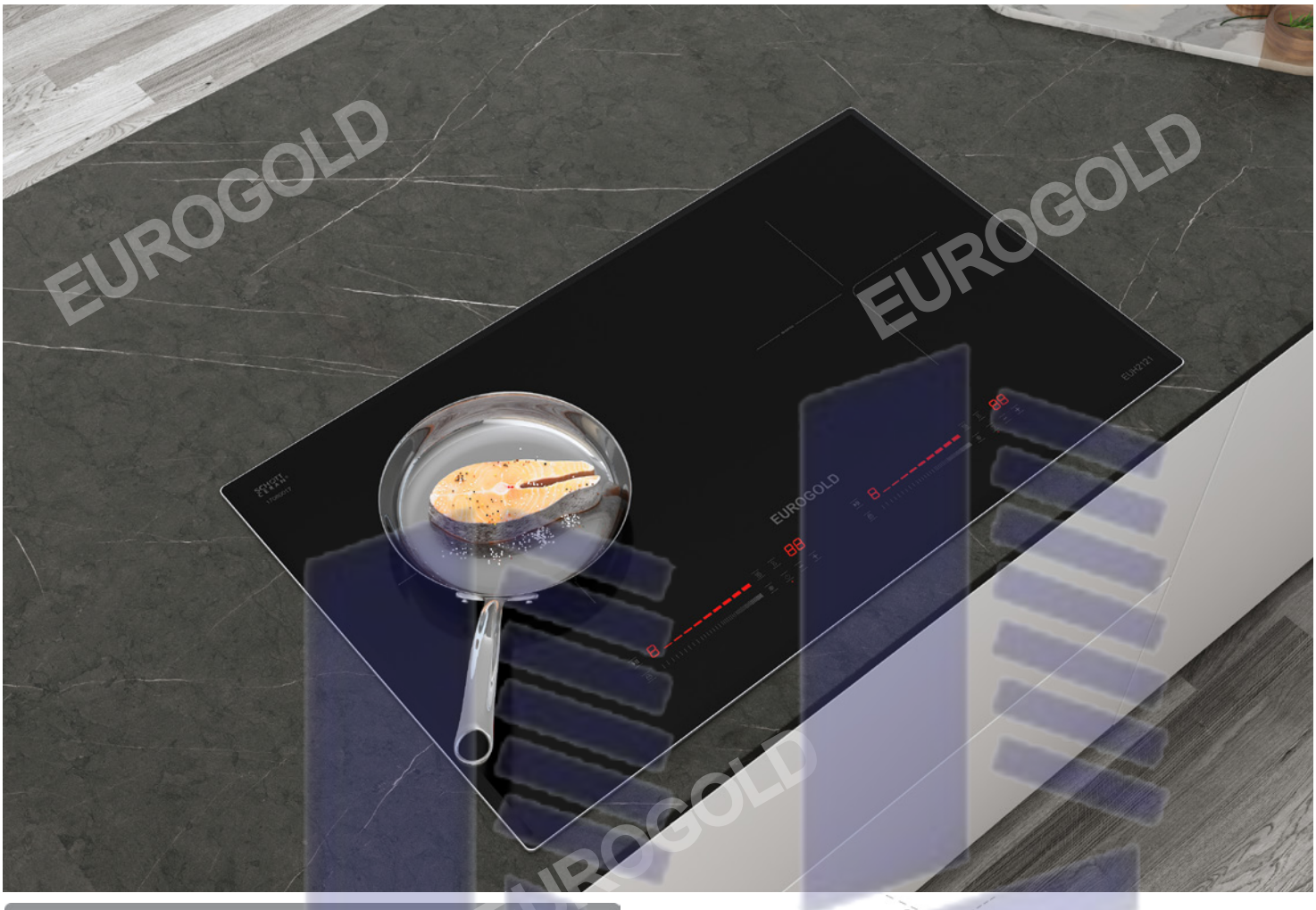





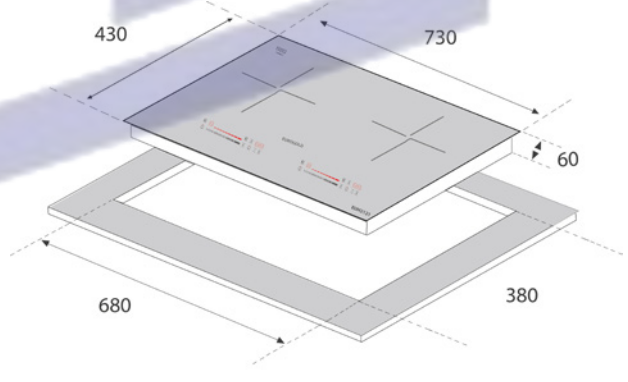


MSP : EUH 2121

MÃ SP : EUH2121 ĐƠN GIÁ :18.540.000

Xuất xứ Made in Malaysia

## Thông tin sản phẩm

- Hai vùng nấu cảm ứng điện từ
- Mặt kính SchottCeran bo viền nhôm cao cấp số 1 của Đức
- Công nghệ biến tần Bridge Inverter tiết kiệm 35% điện năng, giữ nhiệt năng luôn ổn định, nấu ăn ngon hơn
- Có tới 9 cấp độ điều chỉnh nhiệt dùng cảm ứng trượt
- Chức năng Booster giúp công suất 1 vùng nấu lên 3000W
- Tốc độ gia nhiệt gấp đôi so với bếp truyền thống
- Tự động phát hiện vùng nấu và vùng nấu chỉ được kích hoạt khi phát hiện có nồi
- Chức năng rã đông cực tiện lợi, không còn phải chờ đợi nhiều giờ như giã đông truyền thống
- Bếp được thiết kế với nhiều lớp bảo vệ giúp thiết bị không bị ảnh hưởng khi điện áp thay đổi liên tục
- Chức năng giữ nóng ở nhiệt độ 85 độ giúp không phải nấu đi nấu lại làm nhừ đồ ăn

## Công nghệ an toàn

- Chức năng tạm dừng
- Chức năng chống trào nước
- Chức năng tự động tắt bếp khi không có nồi
- Chức năng khóa trẻ em
- Chức năng hẹn giờ thời gian nấu
- Chức năng bảo vệ quá nhiệt
- Tính năng chia sẻ công suất 2 vùng nấu tối đa 3700W
- Chỉ báo nhiệt dư trên vùng nấu

## Thông số kỹ thuật

- Điện áp : 220V/50Hz
- Công suất bếp từ trái: 2300W - Booster 3000W
- Công suất bếp từ phải : 2300W - Booster 3000W
- Kích thước sản phẩm : 730W x 430D x 60H (mm)
- Kích thước khoét đá : 680W x 380D (mm)

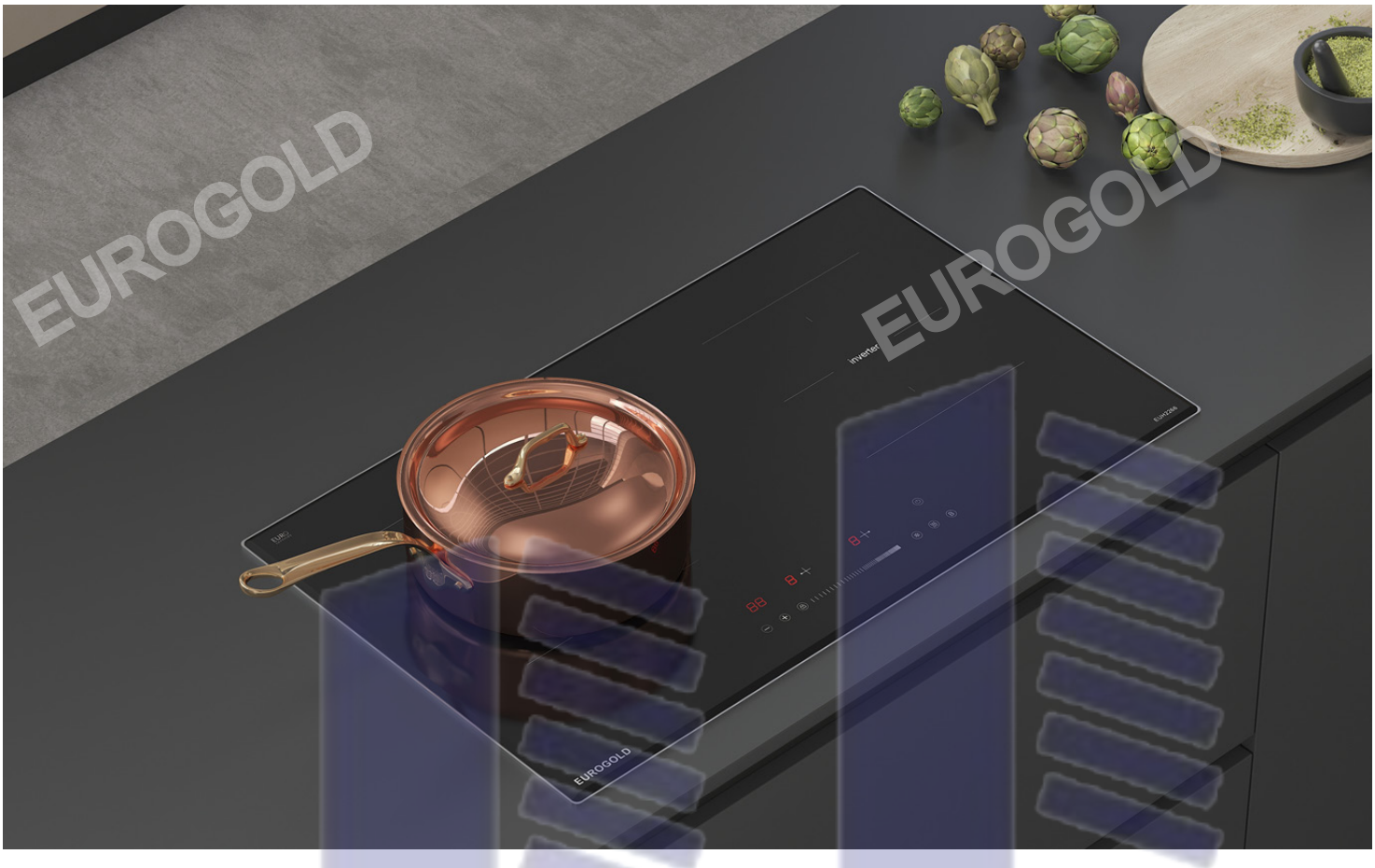


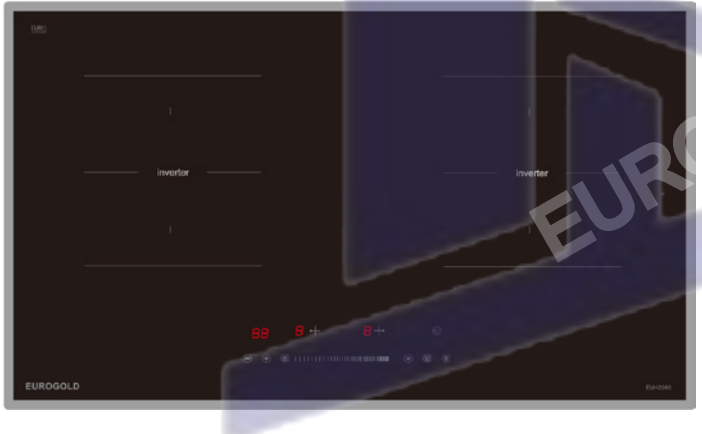


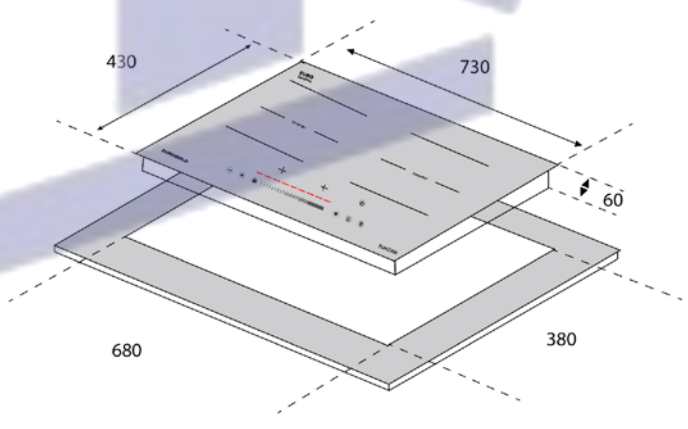


MÃ SP : EUH2266 ĐƠN GIÁ : 13.350.000

Xuất xứ Made in Malaysia

## Thông tin sản phẩm

- Hai vùng nấu cảm ứng điện từ
- Mặt kính Euro Sapphire bo viền nhôm cao cấp
- Công nghệ biến tần Bridge Inverter tiết kiệm 35% điện năng, giữ nhiệt năng luôn ổn định, nấu ăn ngon hơn
- Có tới 9 cấp độ điều chỉnh nhiệt dùng cảm ứng trượt
- Chức năng Booster giúp công suất 1 vùng nấu lên 3000W
- Tốc độ gia nhiệt gấp đôi so với bếp truyền thống
- Tự động phát hiện vùng nấu và vùng nấu chỉ được kích hoạt khi phát hiện có nồi
- Chức năng rã đông cực tiện lợi, không còn phải chờ đợi nhiều giờ như giã đông truyền thống
- Bếp được thiết kế với nhiều lớp bảo vệ giúp thiết bị không bị ảnh hưởng khi điện áp thay đổi liên tục
- Chức năng giữ nóng ở nhiệt độ 85 độ giúp không phải nấu đi nấu lại làm nhừ đồ ăn

## Công nghệ an toàn

- Chức năng tạm dừng
- Chức năng chống trào nước
- Chức năng tự động tắt bếp khi không có nồi
- Chức năng khóa trẻ em
- Chức năng hẹn giờ thời gian nấu
- Chức năng bảo vệ quá nhiệt
- Tính năng chia sẻ công suất 2 vùng nấu tối đa 3700W
- Chỉ báo nhiệt dư trên vùng nấu

## Thông số kỹ thuật

- Điện áp : 220V/50Hz
- Công suất bếp từ trái: 2300W - Booster 3000W
- Công suất bếp điện từ phải : 2300W - Booster 3000W
- Kích thước sản phẩm : 730W x 430D x 60H (mm)
- Kích thước khoét đá : 680W x 380D (mm)



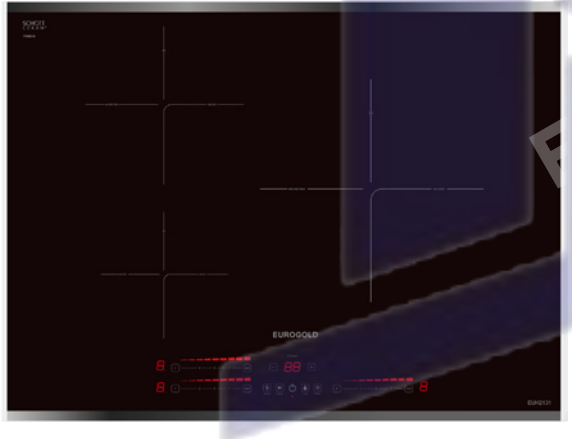

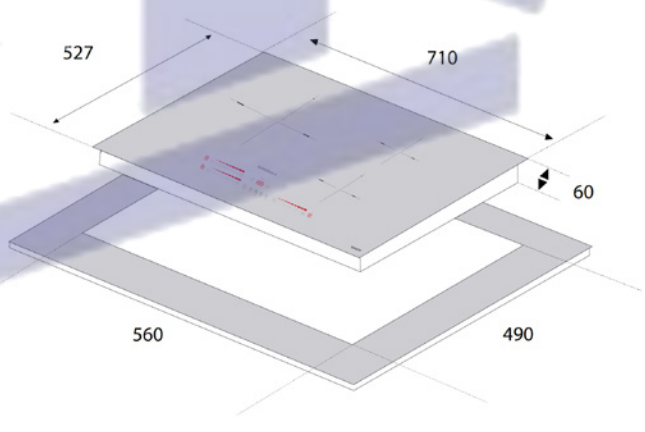


MÃ SP : EUH2131 ĐƠN GIÁ : 22.950.000

Xuất xứ Made in Malaysia

## Thông tin sản phẩm

- Ba vùng nấu cảm ứng điện từ
- Mặt kính SchottCeran bo viền nhôm cao cấp số 1 của Đức
- Công nghệ biến tần Bridge Inverter tiết kiệm 35% điện năng, giữ nhiệt năng luôn ổn định, nấu ăn ngon hơn
- Có tới 9 cấp độ điều chỉnh nhiệt dùng cảm ứng trượt
- Chức năng Booster giúp công suất 1 vùng nấu lên 3000W
- Tốc độ gia nhiệt gấp đôi so với bếp truyền thống
- Tự động phát hiện vùng nấu và vùng nấu chỉ được kích hoạt khi phát hiện có nồi
- Bếp được thiết kế với nhiều lớp bảo vệ giúp thiết bị không bị ảnh hưởng khi điện áp thay đổi liên tục
- Chức năng giữ nóng ở nhiệt độ 85 độ giúp không phải nấu đi nấu lại làm nhừ đồ ăn

## Công nghệ an toàn

- Chức năng tạm dừng
- Chức năng chống trào nước
- Chức năng tự động tắt bếp khi không có nồi
- Chức năng khóa trẻ em
- Chức năng hẹn giờ thời gian nấu
- Chức năng bảo vệ quá nhiệt
- Tính năng chia sẻ công suất 3 vùng nấu tối đa 4500W
- Chỉ báo nhiệt dư trên vùng nấu

## Thông số kỹ thuật

- Điện áp : 220V/50Hz
- Công suất bếp từ 1 : 1300W - Booster 1800W
- Công suất bếp từ 2 : 1800W - Booster 2700W
- Công suất bếp từ 3 : 2700W - Booster 3700W
- Kích thước sản phẩm : 710W x 527D x 60H (mm)
- Kích thước khoét đá : 560W x 490D (mm)




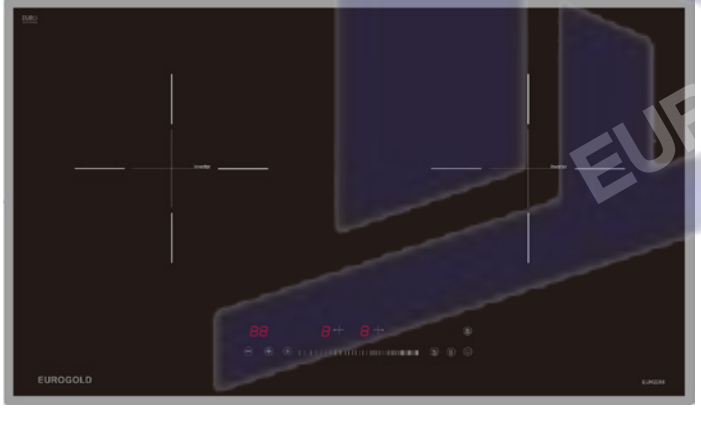


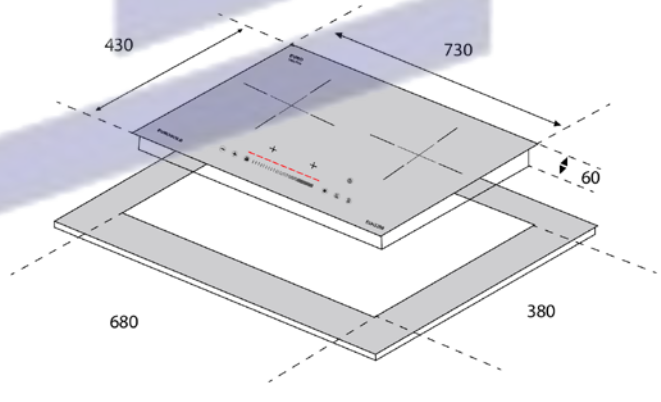


MÃ SP : EUH2288 ĐƠN GIÁ : 13.530.000

Xuất xứ Made in Malaysia

## Thông tin sản phẩm

- Hai vùng nấu cảm ứng điện từ
- Mặt kính Euro Sapphire bo viền nhôm cao cấp
- Công nghệ biến tần Bridge Inverter tiết kiệm 35% điện năng, giữ nhiệt năng luôn ổn định, nấu ăn ngon hơn
- Có tới 9 cấp độ điều chỉnh nhiệt dùng cảm ứng trượt
- Chức năng Booster giúp công suất 1 vùng nấu lên 3000W
- Tốc độ gia nhiệt gấp đôi so với bếp truyền thống
- Tự động phát hiện vùng nấu và vùng nấu chỉ được kích hoạt khi phát hiện có nồi
- Chức năng rã đông cực tiện lợi, không còn phải chờ đợi nhiều giờ như giã đông truyền thống
- Bếp được thiết kế với nhiều lớp bảo vệ giúp thiết bị không bị ảnh hưởng khi điện áp thay đổi liên tục
- Chức năng giữ nóng ở nhiệt độ 85 độ giúp không phải nấu đi nấu lại làm nhừ đồ ăn

## Công nghệ an toàn

- Chức năng tạm dừng
- Chức năng chống trào nước
- Chức năng tự động tắt bếp khi không có nồi
- Chức năng khóa trẻ em
- Chức năng hẹn giờ thời gian nấu
- Chức năng bảo vệ quá nhiệt
- Tính năng chia sẻ công suất 2 vùng nấu tối đa 3700W
- Chỉ báo nhiệt dư trên vùng nấu

## Thông số kỹ thuật

- Điện áp : 220V/50Hz
- Công suất bếp từ trái: 2300W - Booster 3000W
- Công suất bếp từ phải : 2300W - Booster 3000W
- Kích thước sản phẩm : 730W x 430D x 60H (mm)
- Kích thước khoét đá : 680W x 380D (mm)

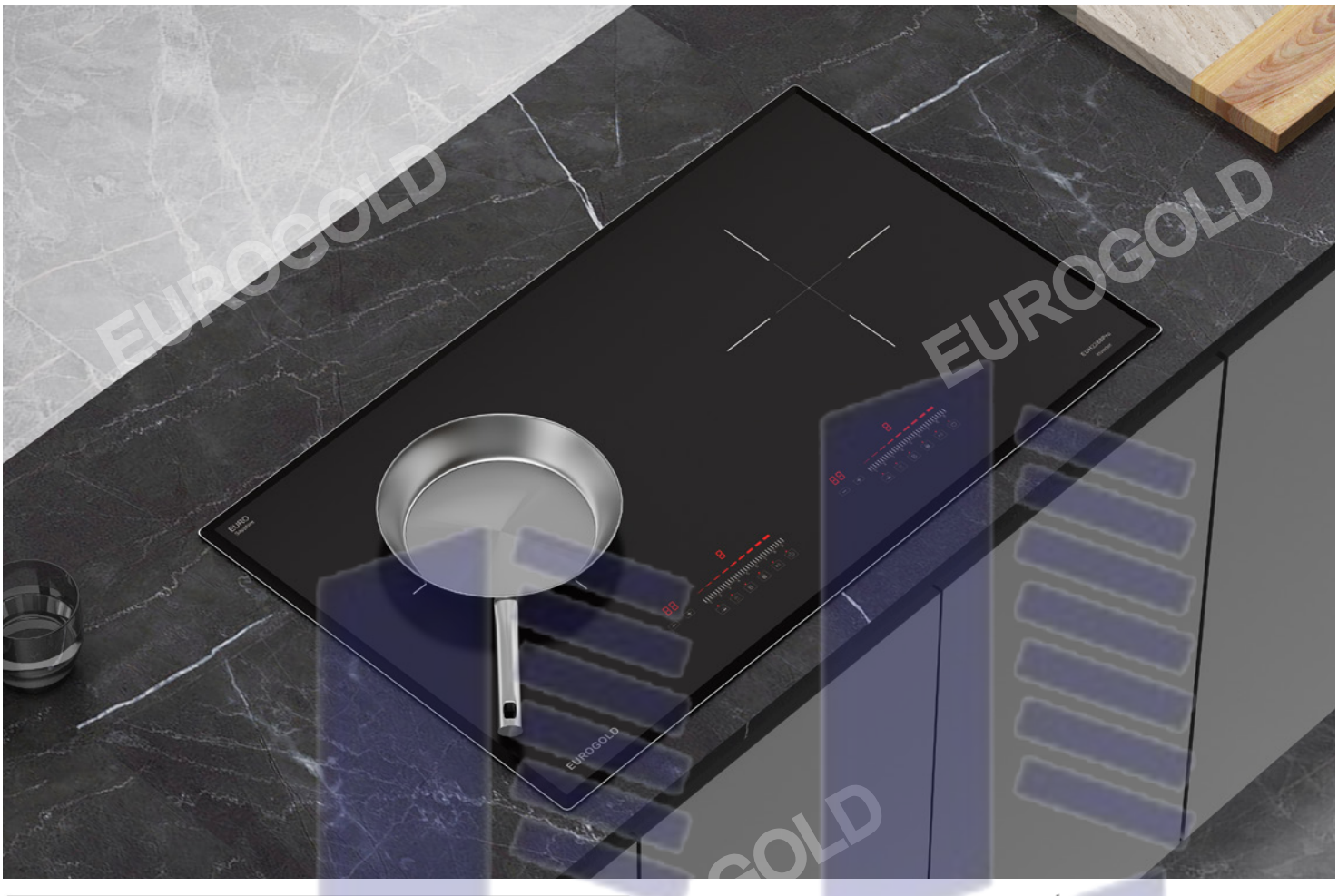

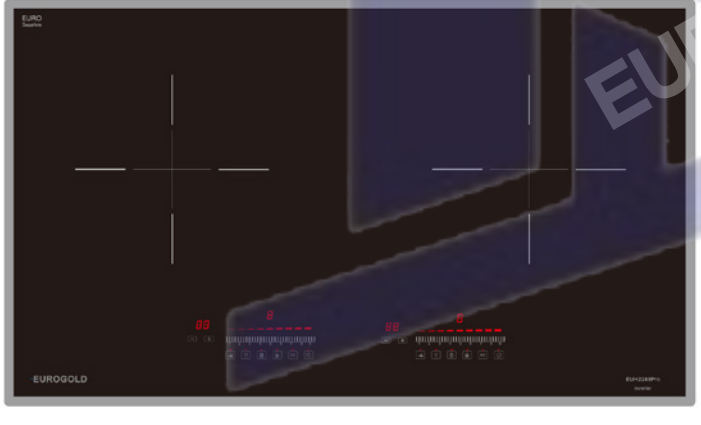

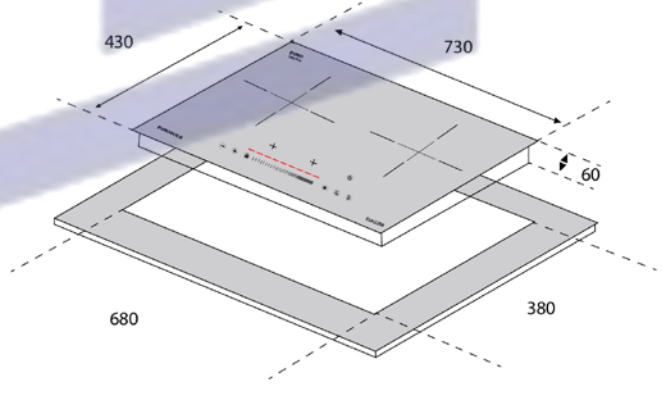


MÃ SP : EUH2288Pro ĐƠN GIÁ : 13.790.000

Xuất xứ Made in Malaysia

## Thông tin sản phẩm

- Hai vùng nấu cảm ứng điện từ
- Mặt kính Euro Sapphire bo viền nhôm cao cấp
- Công nghệ biến tần Bridge Inverter tiết kiệm 35% điện năng, giữ nhiệt năng luôn ổn định, nấu ăn ngon hơn
- Có tới 9 cấp độ điều chỉnh nhiệt dùng cảm ứng trượt
- Chức năng Booster giúp công suất 1 vùng nấu lên 3000W
- Tốc độ gia nhiệt gấp đôi so với bếp truyền thống
- Tự động phát hiện vùng nấu và vùng nấu chỉ được kích hoạt khi phát hiện có nồi
- Bếp được thiết kế với nhiều lớp bảo vệ giúp thiết bị không bị ảnh hưởng khi điện áp thay đổi liên tục
- Chức năng giữ nóng ở nhiệt độ 85 độ giúp không phải nấu đi nấu lại làm nhừ đồ ăn
- Hai vùng điều khiển riêng biệt - sử dụng một cách dễ dàng

## Công nghệ an toàn

- Chức năng tạm dừng
- Chức năng chống trào nước
- Chức năng tự động tắt bếp khi không có nồi
- Chức năng khóa trẻ em
- Chức năng hẹn giờ thời gian nấu
- Chức năng bảo vệ quá nhiệt
- Tính năng chia sẻ công suất 2 vùng nấu tối đa 3700W
- Chỉ báo nhiệt dư trên vùng nấu

## Thông số kỹ thuật

- Điện áp : 220V/50Hz
- Công suất bếp từ trái: 2300W - Booster 3000W
- Công suất bếp từ phải : 2300W - Booster 3000W
- Kích thước sản phẩm : 730W x 430D x 60H (mm)
- Kích thước khoét đá : 680W x 380D (mm)

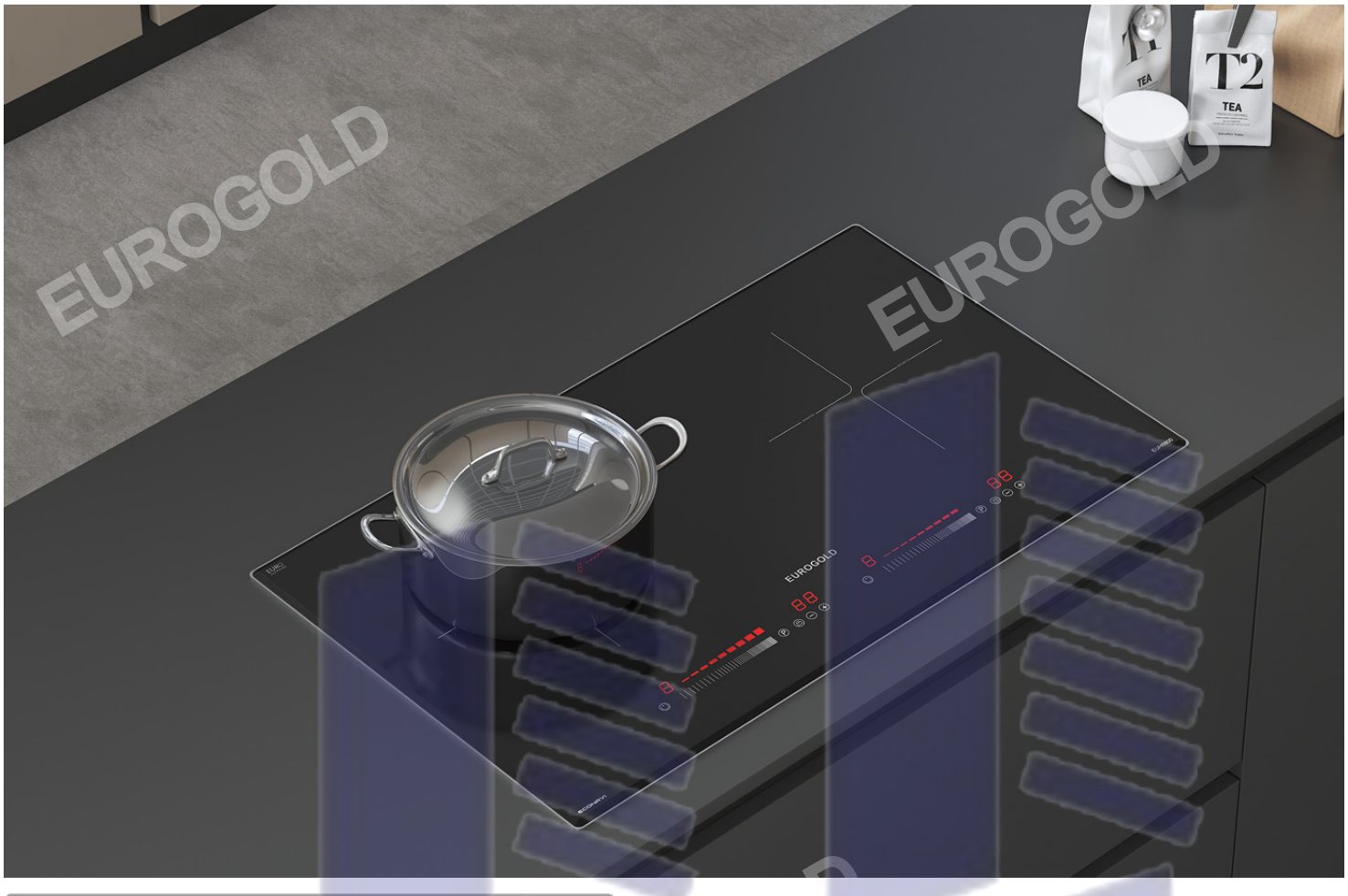


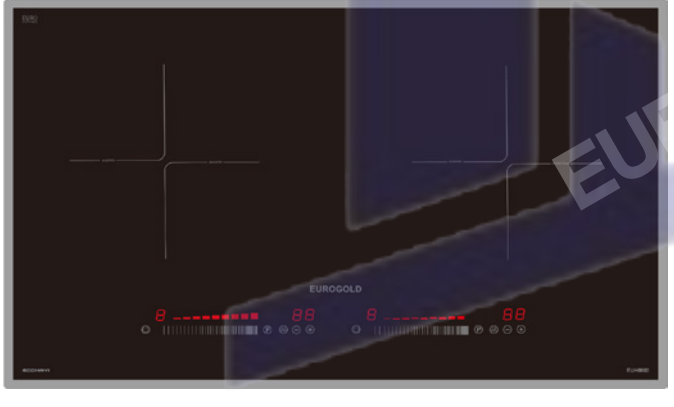


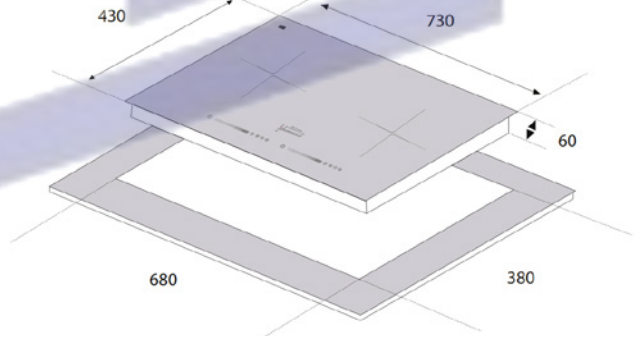


MÃ SP : EUH6800 ĐƠN GIÁ : 11.930.000

Xuất xứ Made in Malaysia

## Thông tin sản phẩm

- Hai vùng nấu cảm ứng điện từ
- Mặt kính Euro Sapphire bo viền nhôm cao cấp
- Công nghệ biến tần Bridge Inverter tiết kiệm 35% điện năng, giữ nhiệt năng luôn ổn định, nấu ăn ngon hơn
- Có tới 9 cấp độ điều chỉnh nhiệt dùng cảm ứng trượt
- Chức năng Booster giúp công suất 1 vùng nấu lên 3000W
- Tốc độ gia nhiệt gấp đôi so với bếp truyền thống
- Tự động phát hiện vùng nấu và vùng nấu chỉ được kích hoạt khi phát hiện có nồi
- Bếp được thiết kế với nhiều lớp bảo vệ giúp thiết bị không bị ảnh hưởng khi điện áp thay đổi liên tục
- Chức năng giữ nóng ở nhiệt độ 85 độ giúp không phải nấu đi nấu lại làm nhừ đồ ăn
- Hai vùng điều khiển riêng biệt - sử dụng một cách dễ dàng

## Công nghệ an toàn

- Chức năng tạm dừng
- Chức năng chống trào nước
- Chức năng tự động tắt bếp khi không có nồi
- Chức năng khóa trẻ em
- Chức năng hẹn giờ thời gian nấu
- Chức năng bảo vệ quá nhiệt
- Tính năng chia sẻ công suất 2 vùng nấu tối đa 3700W
- Chỉ báo nhiệt dư trên vùng nấu

## Thông số kỹ thuật

- Điện áp : 220V/50Hz
- Công suất bếp từ trái: 2300W - Booster 3000W
- Công suất bếp từ phải : 2300W - Booster 3000W
- Kích thước sản phẩm : 730W x 430D x 60H (mm)
- Kích thước khoét đá : 680W x 380D (mm)

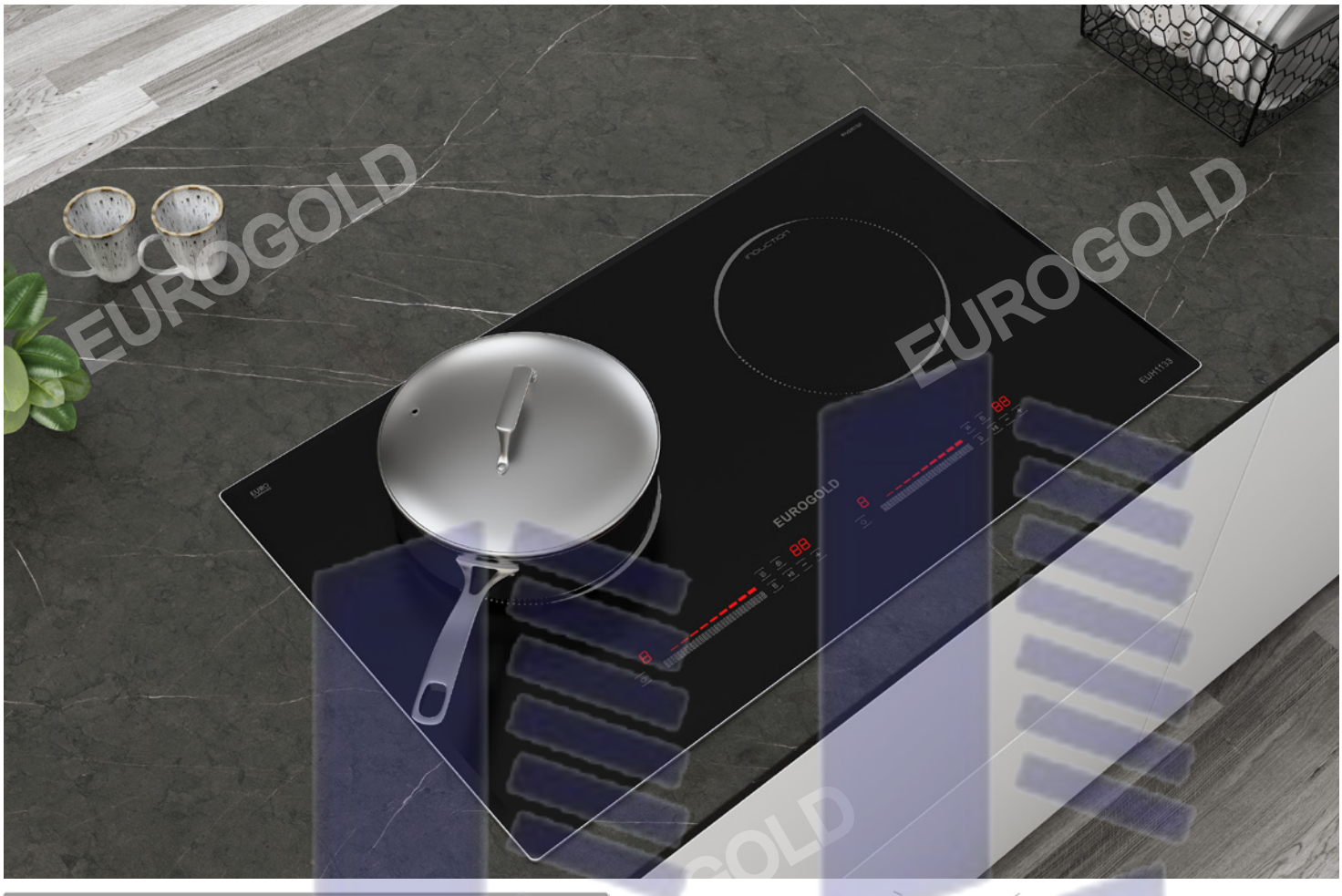


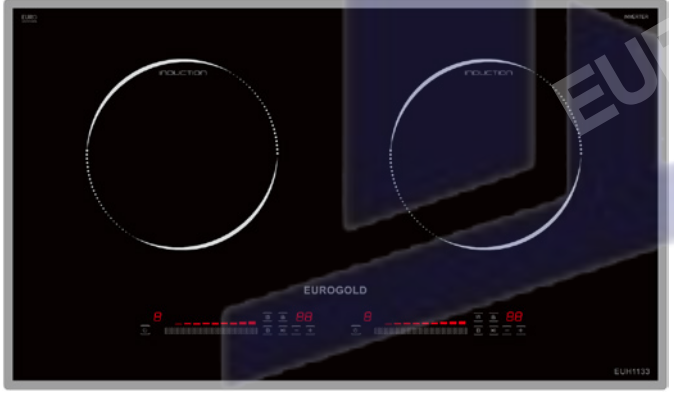


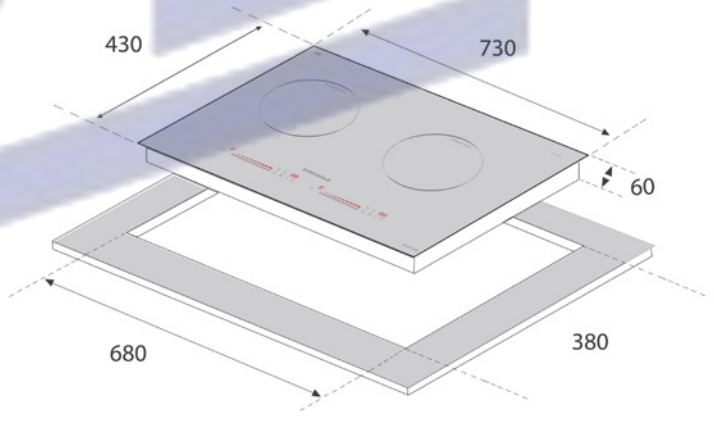


MÃ SP : EUH1133 ĐƠN GIÁ : 9.720.000 Xuất xứ Made in Malaysia

## Thông tin sản phẩm

- Hai vùng nấu cảm ứng điện từ
- Mặt kính Euro Sapphire bo viền nhôm cao cấp
- Công nghệ biến tần Inverter tiết kiệm 35% điện năng, giữ nhiệt năng luôn ổn định, nấu ăn ngon hơn
- Có tới 9 cấp độ điều chỉnh nhiệt dùng cảm ứng trượt
- Tốc độ gia nhiệt gấp đôi so với bếp truyền thống
- Tự động phát hiện vùng nấu và vùng nấu chỉ được kích hoạt
- khi phát hiện có nồi
- Chức năng rã đông cực tiện lợi, không còn phải chờ đợi nhiều giờ như giã đông truyền thống
- Bếp được thiết kế với nhiều lớp bảo vệ giúp thiết bị không bị ảnh hưởng khi điện áp thay đổi liên tục
- Chức năng giữ nóng ở nhiệt độ 85 độ giúp không phải nấu đi nấu lại làm nhừ đồ ăn

## Công nghệ an toàn

- Chức năng tạm dừng
- Chức năng chống trào nước
- Chức năng tự động tắt bếp khi không có nồi
- Chức năng khóa trẻ em
- Chức năng hẹn giờ thời gian nấu
- Chức năng bảo vệ quá nhiệt
- Chỉ báo nhiệt dư trên vùng nấu

## Thông số kỹ thuật

- Điện áp : 220V/50Hz
- Công suất bếp từ trái: 2000W - Booster 2300W
- Công suất bếp điện từ phải : 2000W - Booster 2300W
- Kích thước sản phẩm : 730W x 430D x 60H (mm)
- Kích thước khoét đá : 680W x 380D (mm)

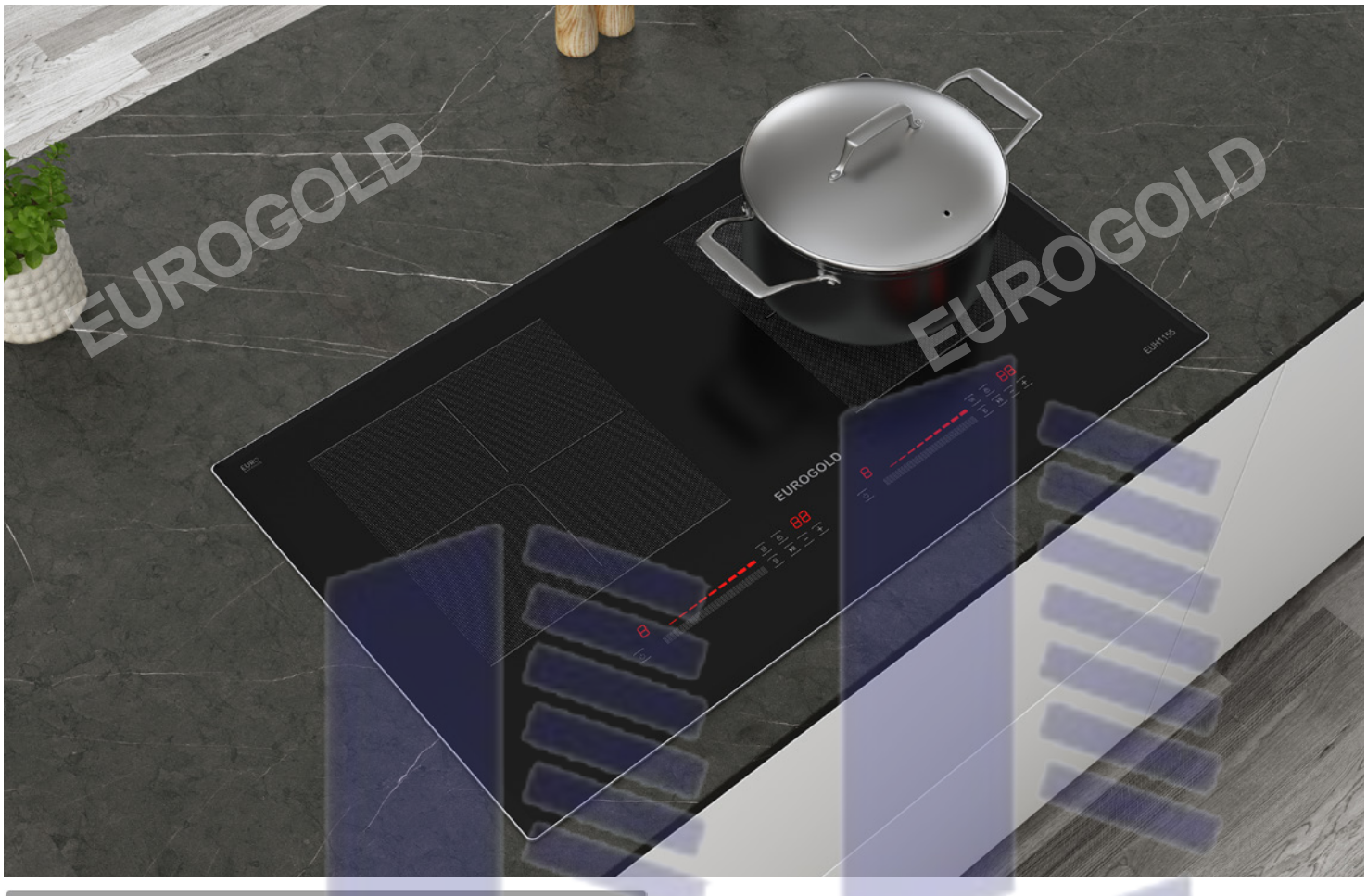


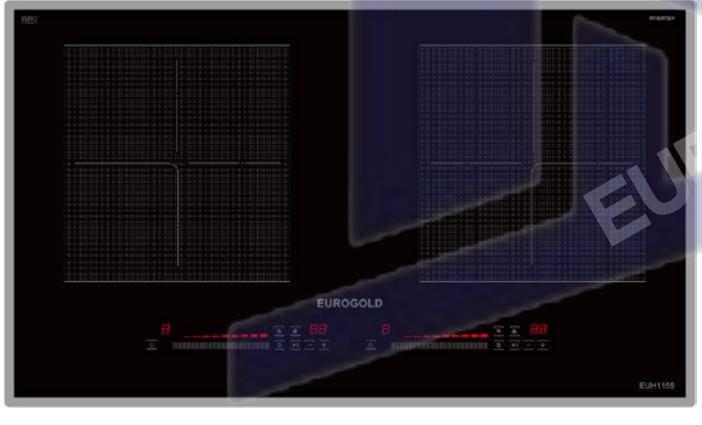


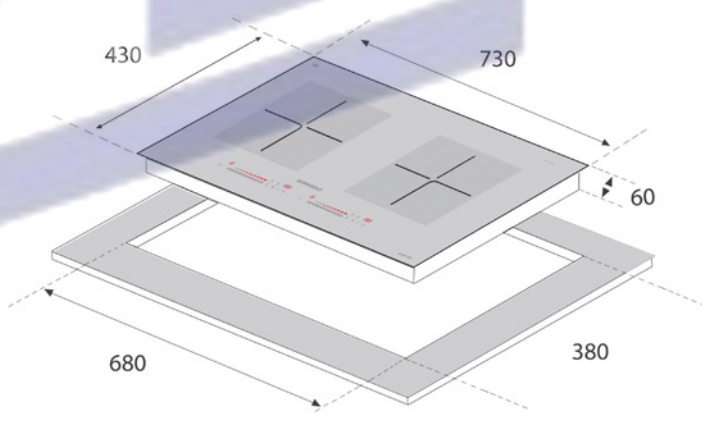


MÃ SP : EUH1155 ĐƠN GIÁ : 9.980.000 Xuất xứ Made in Malaysia

## Thông tin sản phẩm

- Hai vùng nấu cảm ứng điện từ
- Mặt kính Euro Sapphire bo viền nhôm cao cấp
- Công nghệ biến tần Inverter tiết kiệm 35% điện năng, giữ nhiệt năng luôn ổn định, nấu ăn ngon hơn
- Có tới 9 cấp độ điều chỉnh nhiệt dùng cảm ứng trượt
- Tốc độ gia nhiệt gấp đôi so với bếp truyền thống
- Tự động phát hiện vùng nấu và vùng nấu chỉ được kích hoạt
- khi phát hiện có nồi
- Chức năng rã đông cực tiện lợi, không còn phải chờ đợi nhiều giờ như giã đông truyền thống
- Bếp được thiết kế với nhiều lớp bảo vệ giúp thiết bị không bị ảnh hưởng khi điện áp thay đổi liên tục
- Chức năng giữ nóng ở nhiệt độ 85 độ giúp không phải nấu đi nấu lại làm nhừ đồ ăn

## Công nghệ an toàn

- Chức năng tạm dừng
- Chức năng chống trào nước
- Chức năng tự động tắt bếp khi không có nồi
- Chức năng khóa trẻ em
- Chức năng hẹn giờ thời gian nấu
- Chức năng bảo vệ quá nhiệt
- Chỉ báo nhiệt dư trên vùng nấu

## Thông số kỹ thuật

- Điện áp : 220V/50Hz
- Công suất bếp từ trái: 2000W - Booster 2300W
- Công suất bếp điện từ phải : 2000W - Booster 2300W
- Kích thước sản phẩm : 730W x 430D x 60H (mm)
- Kích thước khoét đá : 680W x 380D (mm)







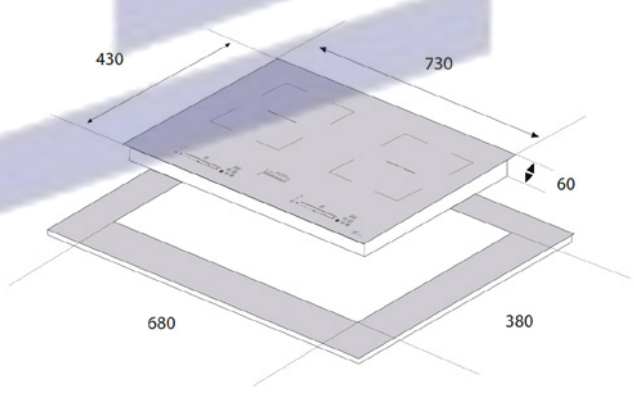


MÃ SP : EUH1188 ĐƠN GIÁ : 10.090.000 Xuất xứ Made in Malaysia

## Thông tin sản phẩm

- Hai vùng nấu cảm ứng điện từ
- Mặt kính Euro Sapphire bo viền nhôm cao cấp
- Công nghệ biến tần Inverter tiết kiệm 35% điện năng, giữ nhiệt năng luôn ổn định, nấu ăn ngon hơn
- Có tới 9 cấp độ điều chỉnh nhiệt dùng cảm ứng trượt
- Tốc độ gia nhiệt gấp đôi so với bếp truyền thống
- Tự động phát hiện vùng nấu và vùng nấu chỉ được kích hoạt khi phát hiện có nồi
- Bếp được thiết kế với nhiều lớp bảo vệ giúp thiết bị không bị ảnh hưởng khi điện áp thay đổi liên tục
- Chức năng giữ nóng ở 3 cấp nhiệt 65, 75, 85 độ giúp không phải nấu đi nấu lại làm nhừ đồ ăn

## Công nghệ an toàn

- Chức năng tạm dừng
- Chức năng chống trào nước
- Chức năng tự động tắt bếp khi không có nồi
- Chức năng khóa trẻ em
- Chức năng hẹn giờ thời gian nấu
- Chức năng bảo vệ quá nhiệt
- Chỉ báo nhiệt dư trên vùng nấu

## Thông số kỹ thuật

- Điện áp : 220V/50Hz
- Công suất bếp từ trái: 2000W - Booster 2300W
- Công suất bếp điện từ phải : 2000W - Booster 2300W
- Kích thước sản phẩm : 730W x 430D x 60H (mm)
- Kích thước khoét đá : 680W x 380D (mm)






MÃ SP : EUH220W ĐƠN GIÁ : 2.570.000

TẶNG NỒI LẨU CAO CẤP!

Công nghệ an toàn

- Chức năng tự động tắt bếp khi không có nồi
- Chức năng hẹn giờ thời gian nấu
- Chức năng bảo vệ quá nhiệt, quá áp
- Công nghệ Booster giúp gia tăng nhiệt nhanh chóng trên các vùng nấu, vượt qua công suất định mức của bếp

Thông số kỹ thuật

- Điện áp : 220V/50Hz
- Công suất tối đa : 2000W
- Kích thước sản phẩm : 280.5W x 320.5D x 63H (mm)






MÃ SP : EUH220G ĐƠN GIÁ : 2.640.000

TẶNG NỒI LẨU CAO CẤP!

Công nghệ an toàn

- Chức năng tự động tắt bếp khi không có nồi
- Chức năng hẹn giờ thời gian nấu
- Chức năng bảo vệ quá nhiệt, quá áp
- Công nghệ Booster giúp gia tăng nhiệt nhanh chóng trên các vùng nấu, vượt qua công suất định mức của bếp

Thông số kĩ thuật

- Điện áp : 220V/50Hz
- Công suất tối đa : 2000W
- Kích thước sản phẩm : 280.5W x 320.5D x 63H (mm)



MÃ SP : EN2533 ĐƠN GIÁ : 3.500.000

## Thông tin sản phẩm

- Bộ nồi cấu trúc 3 lớp, cao cấp , truyền và giữ nhiệt tối ưu, tiết kiệm 30% so với các sản phẩm khác.
- Lớp trong cùng là inox SUS304 dày 0.6mm
- Lớp nhôm ở giữa dẫn nhiệt tốt hơn inox , giúp truyền nhiệt từ đáy lên thân nồi nhanh chóng, giúp thức ăn chín đều.
- Lớp ngoài cùng là inox SUS304 với khả năng tương tác từ tính cực tốt, cho phép hấp thụ năng lượng tối đa từ bếp.
- Vung nồi được làm từ kính cường lực đặc biết mang lại độ bền cơ học vượt trội và chịu nhiệt tối ưu.
- Tay cầm được thiết kế công thái học, hoàn thiện chắc chắn mang lại độ thoải mái và an toàn tối đa.
- Lỗ thông hơi thông minh trên nắp vung điều hòa áp suất trong nồi giúp giữ nguyên hương vị, chống tràn thực phẩm.
- Sản phẩm sử dụng được với mọi loại bếp : bếp từ , bếp hồng ngoại, bếp gas.
- Sản phẩm hoàn toàn có thể sử dụng với máy rửa bát.

## Thông số kích thước

- Nồi nhỏ : đường kính 16cm * cao 10cm * thể tích 2.1L
- Nồi nhỡ : đường kính 20cm * cao 12cm * thể tích 3.7L
- Nồi lớn : đường kính 24cm * cao 14cm * thể tích 6.3L



MÃ SP : EN2501 ĐƠN GIÁ : 1.010.000

## Thông tin sản phẩm

- Chảo chống dính 3 lớp đáy cao cấp , truyền và giữ nhiệt tối ưu , tiết kiệm 30% so với các sản phẩm khác
- Lớp nhôm ở giữa dẫn nhiệt tốt hơn inox, giúp truyền nhiệt từ đáy lên thân nồi nhanh chóng giúp thức ăn chín đều.
- Lớp ngoài cùng là inox SUS304 với khả năng tương tác từ tính cực tốt , cho phép hấp thụ năng lượng tối đa từ bếp.
- Tay cầm được thiết kế công thái học, chống lan truyền nhiệt giúp người sử dụng cầm nắm thoải mái.
- Lớp chống dính siêu bền được phủ 3 lớp giúp chịu nhiệt cao , bền bỉ với thời gian.
- Sản phẩm sử dụng được với mọi loại bếp : bếp từ , bếp hồng ngoại, bếp gas.
- Sản phẩm hoàn toàn có thể sử dụng với máy rửa bát.

## Thông số kích thước

- Chảo có đường kính 26cm * cao 6cm




# Hút mùi


B



MÃ SP : EHM2170 12.580.000

## Tính năng sản phẩm

- Máy hút mùi kính vát, mặt kính đen
- Đèn led siêu sáng
- Điều khiển cảm ứng, vẫy tay 3 cấp độ
- Lưới lọc bằng nhôm 5 lớp
- Lọc khử mùi than hoạt tính

## Thông số kỹ thuật

- Chất liệu : inox, kính
- Lực hút : 1400(m3/h)
- Công suất động cơ 180w
- Độ ồn : ~50dbA
- Kích thước : 700mm

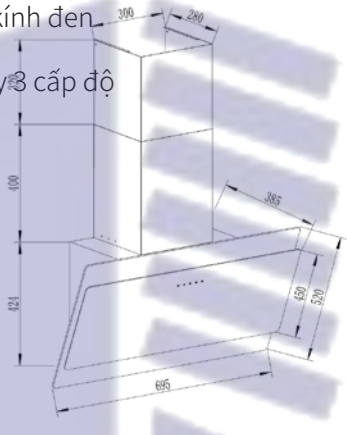




MÃ SP : EHM7170 7.390.000

## Tính năng sản phẩm

- Máy hút mùi kính vát, mặt kính đen
- Đèn led siêu sáng
- Điều khiển cảm ứng 3 cấp độ
- Lưới lọc bằng nhôm 5 lớp
- Lọc khử mùi than hoạt tính

## Thông số kỹ thuật

- Chất liệu : inox, kính
- Lực hút : 1200(m3/h)
- Công suất động cơ 230w
- Độ ồn : ~50dbA
- Kích thước : 700mm






MÃ SP : EHM8170 14.470.000

## Tính năng sản phẩm

- Máy hút mùi kính vát, mặt kính đen
- Đèn led siêu sáng
- Điều khiển cảm ứng 3 cấp độ
- Lưới lọc bằng nhôm 5 lớp
- Lọc khử mùi than hoạt tính

## Thông số kỹ thuật

- Chất liệu : inox, kính
- Lực hút : 1100(m3/h)
- Công suất động cơ 120w
- Độ ồn : ~41dbA
- Kích thước : 700mm

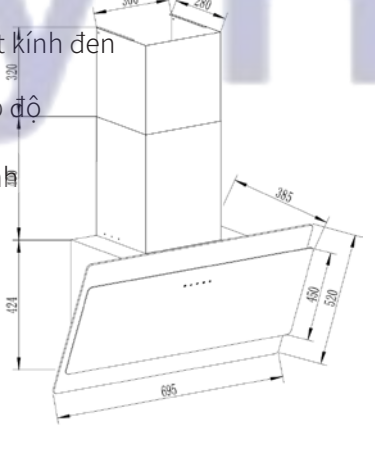




MÃ SP : EHM8390 13.610.000

## Tính năng sản phẩm

- Máy hút mùi kính vát, mặt kính đen
- Đèn led siêu sáng
- Điều khiển cảm ứng 3 cấp độ
- Lưới lọc bằng nhôm 5 lớp
- Lọc khử mùi than hoạt tính

## Thông số kỹ thuật

- Chất liệu : inox, kính
- Lực hút : 1100(m3/h)
- Công suất động cơ 120w
- Độ ồn : ~41dbA
- Kích thước : 900mm

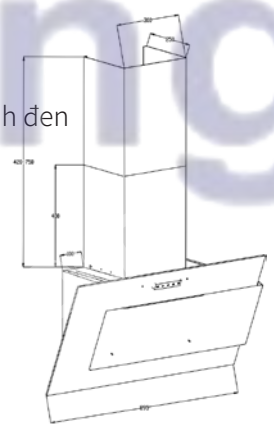



MÃ SP : EHM4170 4.540.000

## Tính năng sản phẩm

- Đèn led siêu sáng
- Điều khiển điện tử 3 cấp độ
- Lưới lọc bằng nhôm 5 lớp
- Lọc khử mùi than hoạt tính

## Thông số kỹ

- Chất liệu : inox, kính
- Lực hút : 750(m3/h)
- Công suất động cơ 160W
- Độ ồn : ~45dbA
- Kích thước : 700/900mm

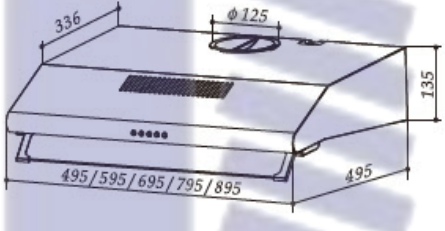




MÃ SP : EUH1070A 6.090.000

## Tính năng sản phẩm

- Máy hút mùi âm tủ
- Đèn led siêu sáng
- Điều khiển điện tử 3 cấp độ
- Lưới lọc bằng inox
- Lọc khử mùi than hoạt tính

## Thông số kỹ thuật

- Chất liệu : inox
- Lực hút : 1200(m3/h)
- Công suất động cơ 230w
- Độ ồn : Độ ồn : ~50db
- Kích thước : 700

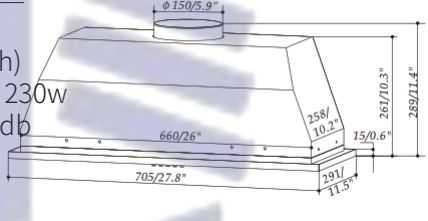




MÃ SP : EHM6170 7.990.000

## Tính năng sản phẩm

- Máy hút mùi chữ T
- Đèn led siêu sáng
- Điều khiển cảm ứng 3 cấp độ
- Lưới lọc bằng nhôm 5 lớp
- Lọc khử mùi than hoạt tính

## Thông số kỹ thuật

- Chất liệu : inox, kính
- Lực hút : 1200(m3/h)
- Công suất động cơ 230w
- Độ ồn : ~50db
- Kích thước : 700

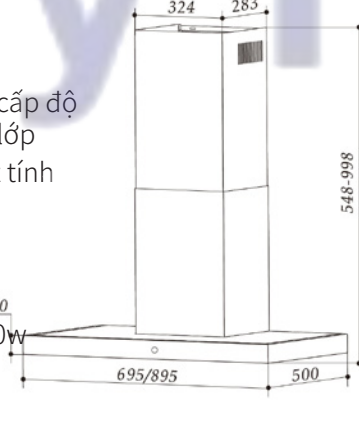




MÃ SP : EUH06170 PRO 8.170.000

## Tính năng sản phẩm

- Máy hút mùi chữ T
- Đèn led siêu sáng
- Điều khiển cảm ứng 9 cấp độ
- Lưới lọc inox
- Lọc khử mùi than hoạt tính

## Thông số kỹ thuật

- Chất liệu : inox, kính
- Lực hút : 900(m3/h)
- Công suất động cơ 125w
- Độ ồn : ~41db
- Kích thước : 700
- Động cơ BLDC

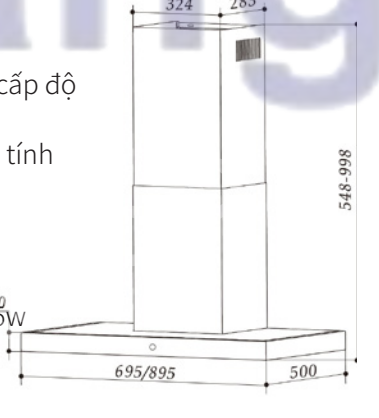



MÃ SP : EUH02370 6.620.000

## Tính năng sản phẩm

- Máy hút mùi kính cong
- Đèn led siêu sáng
- Điều khiển nút nhấn
- Lưới lọc bằng inox
- Lọc khử mùi than hoạt tính

## Thông số kỹ thuật

- Chất liệu : inox, kính
- Lực hút : 1200(m3/h)
- Công suất động cơ 230w
- Độ ồn : Độ ồn : ~50db
- Kích thước : 700

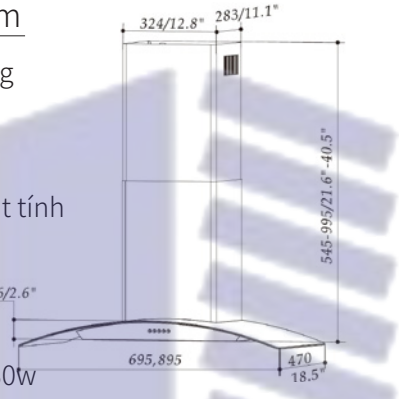




MÃ SP : EHM2170 7.650.000
MÃ SP : EHM2190 7.910.000

## Tính năng sản phẩm

- Máy hút mùi kính cong mặt kính đen
- Đèn led siêu sáng
- Điều khiển cảm ứng 3 cấp độ
- Lưới lọc bằng inox
- Lọc khử mùi than hoạt tính

## Thông số kỹ thuật

- Chất liệu : inox, kính
- Lực hút : 1200(m3/h)
- Công suất động cơ 230w
- Độ ồn : ~50dbA
- Kích thước : 700/900mm

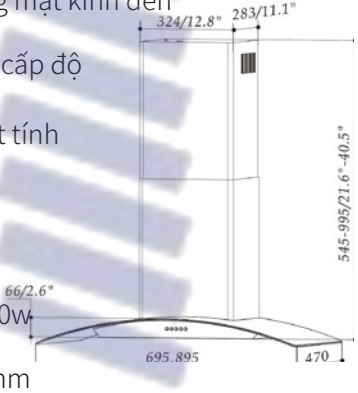




MÃ SP : EHM2270 7.910.000

## Tính năng sản phẩm

- Máy hút mùi kính cong mặt bạc
- Đèn led siêu sáng
- Điều khiển cảm ứng 3 cấp độ
- Lưới lọc bằng inox
- Lọc khử mùi than hoạt tính

## Thông số kỹ thuật

- Chất liệu : inox, kính
- Lực hút : 1200(m3/h)
- Công suất động cơ 230w
- Độ ồn : ~50db
- Kích thước : 700mm

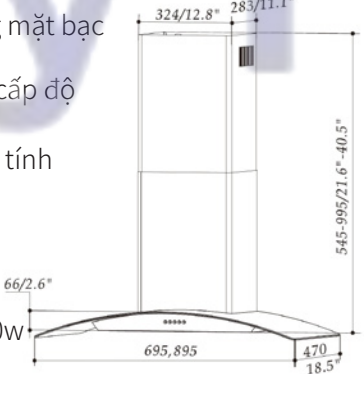




MÃ SP : EHM3190 8.430.000

## Tính năng sản phẩm

- Máy hút mùi chữ T mặt kính đen bo viền inox
- Đèn led siêu sáng
- Điều khiển cảm ứng 3 cấp độ
- Lưới lọc bằng nhôm 5 lớp
- Lọc khử mùi than hoạt tính

## Thông số kỹ thuật

- Chất liệu : inox, kính
- Lực hút : 1200(m3/h)
- Công suất động cơ 230w
- Độ ồn : ~50db
- Kích thước : 900mm

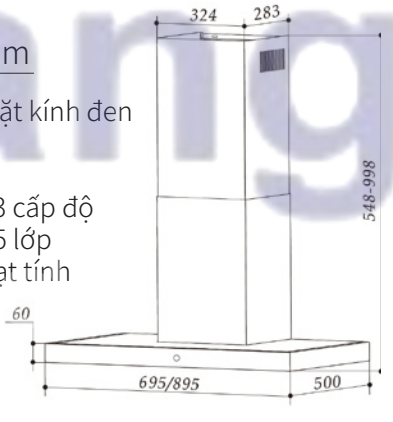



MÃ SP : EHM1160 5.160.000
MÃ SP : EHM1170 5.320.000

## Tính năng sản phẩm

- Hút mùi kéo rút, mặt kính đen
- Đèn led siêu sáng
- Điều khiển cảm ứng 3 cấp độ
- Lưới lọc bằng nhôm 5 lớp
- Lọc khử mùi than hoạt tính

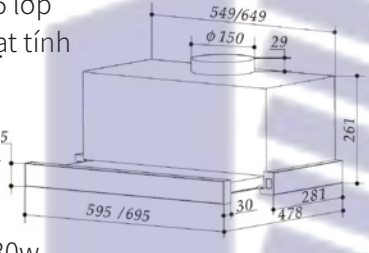


## Thông số kỹ thuật

- Chất liệu : inox, kính
- Lực hút : 900(m3/h)
- Công suất động cơ 230w
- Độ ồn : ~45db
- Kích thước : 600/700mm



MÃ SP : EHM1170W 5.440.000

## Tính năng sản phẩm

- Hút mùi kéo rút, mặt kính trắng
- Đèn led siêu sáng
- Điều khiển cảm ứng 3 cấp độ
- Lưới lọc bằng nhôm 5 lớp
- Lọc khử mùi than hoạt tính

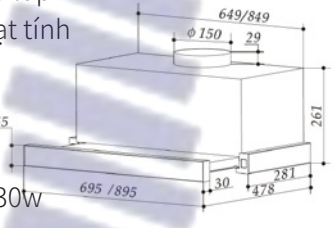


## Thông số kỹ thuật

- Chất liệu : inox, kính
- Lực hút : 900(m3/h)
- Công suất động cơ 230w
- Độ ồn : ~45db
- Kích thước : 700/900mm



MÃ SP : EHM1170B 5.440.000

## Tính năng sản phẩm

- Hút mùi kéo rút, kính và thân đen
- Đèn led siêu sáng
- Điều khiển cảm ứng 3 cấp độ
- Lưới lọc bằng nhôm 5 lớp
- Lọc khử mùi than hoạt tính

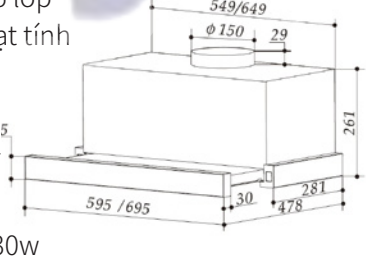


## Thông số kỹ thuật

- Chất liệu : inox, kính
- Lực hút : 900(m3/h)
- Công suất động cơ 230w
- Độ ồn : ~45db
- Kích thước : 700mm



MÃ SP : EUH02070TK 9.650.000

## Tính năng sản phẩm

- Hút mùi kéo rút, kính và thân đen
- Đèn led siêu sáng
- Điều khiển cảm ứng 3 cấp độ
- Lưới lọc bằng nhôm 5 lớp
- Lọc khử mùi than hoạt tính

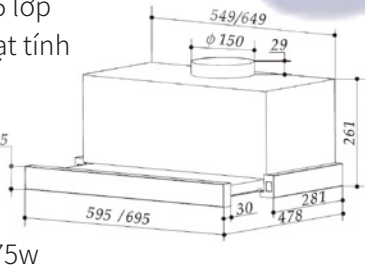


## Thông số kỹ thuật

- Chất liệu : inox, kính
- Lực hút : 1300(m3/h)
- Công suất động cơ 275w
- Độ ồn : ~43db
- Kích thước : 700mm

Huy Hoàng



MÃ SP : EUH01160PRO 6.170.000

MÃ SP : EHM1270DC 6.270.000

## Tính năng sản phẩm

- Hút mùi kéo rút, mặt kính đen
- Đèn led siêu sáng
- Điều khiển cảm ứng chạm 3 cấp độ cùng **cảm biến vẫy tay** vô cùng tiện lợi
- Lưới lọc bằng nhôm 5 lớp
- Lọc khử mùi than hoạt tính

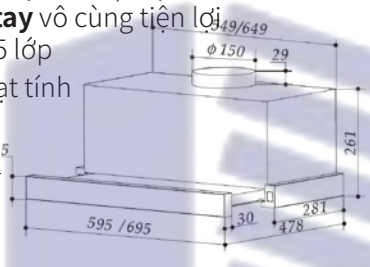


## Thông số kỹ thuật

- Chất liệu : inox, kính
- Động cơ BLDC
- Lực hút : 900(m3/h)
- Công suất động cơ 110w
- Độ ồn : ~41db
- Kích thước : 600/700mm



MÃ SP : EUH1270DW 6.350.000

## Tính năng sản phẩm

- Hút mùi kéo rút, mặt kính trắng
- Đèn led siêu sáng
- Điều khiển cảm ứng chạm 3 cấp độ cùng **cảm biến vẫy tay** vô cùng tiện lợi
- Lưới lọc bằng nhôm 5 lớp
- Lọc khử mùi than hoạt tính

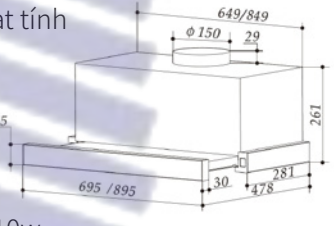


## Thông số kỹ thuật

- Chất liệu : inox, kính
- Động cơ BLDC
- Lực hút : 900(m3/h)
- Công suất động cơ 110w
- Độ ồn : ~41db
- Kích thước : 700mm



MÃ SP : EUH1270DB 6.350.000

## Tính năng sản phẩm

- Hút mùi kéo rút, kính và thân đen
- Đèn led siêu sáng
- Điều khiển cảm ứng chạm 3 cấp độ cùng **cảm biến vẫy tay** vô cùng tiện lợi
- Lưới lọc bằng nhôm 5 lớp
- Lọc khử mùi than hoạt tính

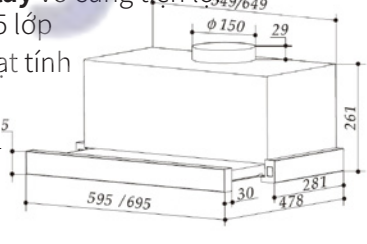


## Thông số kỹ thuật

- Chất liệu : inox, kính
- Động cơ BLDC
- Lực hút : 900(m3/h)
- Công suất động cơ 110w
- Độ ồn : ~41db
- Kích thước : 700mm



MÃ SP : EUH1770VP 5.130.000

## Tính năng sản phẩm

- Máy hút mùi dạng khối hộp, mặt kính đen
- Đèn led siêu sáng
- Điều khiển cảm ứng 9 cấp độ
- Lưới lọc bằng nhôm 3 lớp

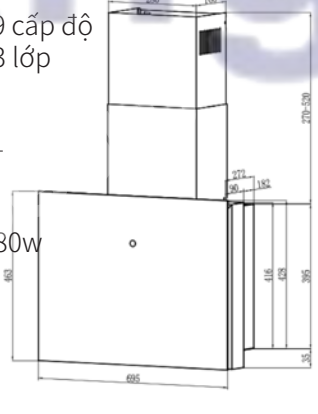

## Thông số kỹ thuật

- Chất liệu : inox, kính
- Lực hút : 700(m3/h)
- Công suất động cơ 180w
- Độ ồn : ~50dbA
- Kích thước : 700mm



MÃ SP : EUH05070WH 8.170.000

## Tính năng sản phẩm

- Máy hút mùi chữ T mặt kính đen bo viền inox
- Đèn led siêu sáng
- Điều khiển cảm ứng chạm 3 cấp độ cùng **cảm biến vẫy tay** vô cùng tiện lợi
- Lưới lọc bằng nhôm 5 lớp
- Lọc khử mùi than hoạt tính
- Động cơ **BLDC**, siêu êm, cực tiết kiệm năng lượng

## Thông số kỹ thuật

- Chất liệu : inox, kính
- Lực hút : 1100(m3/h)
- Công suất động cơ 120w
- Độ ồn : ~41db
- Kích thước : W700mm*D500mm

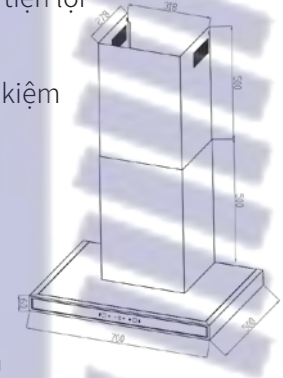



MÃ SP : EUH05070WB 8.950.000

## Tính năng sản phẩm

- Máy hút mùi chữ T mặt kính đen bo viền inox
- Đèn led siêu sáng
- Điều khiển cảm ứng chạm 3 cấp độ cùng **cảm biến vẫy tay** vô cùng tiện lợi
- Lưới lọc bằng inox
- Lọc khử mùi than hoạt tính
- Động cơ **BLDC**, siêu êm, cực tiết kiệm năng lượng

## Thông số kỹ thuật

- Chất liệu : inox, kính
- Lực hút : 1100(m3/h)
- Công suất động cơ 120w
- Độ ồn : ~41db
- Kích thước : W700mm*D500mm

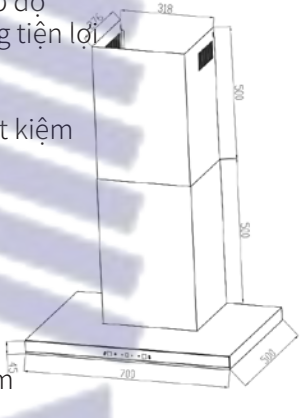



MÃ SP : EHM3570S 8.240.000

## Tính năng sản phẩm

- Máy hút mùi chữ T mặt kính đen bo viền inox
- Đèn led siêu sáng
- Điều khiển cảm ứng chạm 3 cấp độ cùng **cảm biến vẫy tay** vô cùng tiện lợi
- Lưới lọc bằng inox
- Lọc khử mùi than hoạt tính
- Động cơ **BLDC**, siêu êm, cực tiết kiệm năng lượng

## Thông số kỹ thuật

- Chất liệu : inox, kính
- Lực hút : 1100(m3/h)
- Công suất động cơ 120w
- Độ ồn : ~41db
- Kích thước : W700mm*D355mm

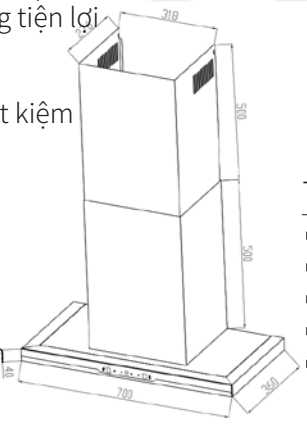



MÃ SP : EHM3570B 8.610.000

## Tính năng sản phẩm

- Máy hút mùi chữ T mặt kính đen
- Đèn led siêu sáng
- Điều khiển cảm ứng chạm 3 cấp độ cùng **cảm biến vẫy tay** vô cùng tiện lợi
- Lưới lọc bằng inox
- Lọc khử mùi than hoạt tính
- Động cơ **BLDC**, siêu êm, cực tiết kiệm
- năng lượng

## Thông số kỹ thuật

- Chất liệu : inox, kính
- Lực hút : 1100(m3/h)
- Công suất động cơ 120w
- Độ ồn : ~41db
- Kích thước : W700mm*D355mm

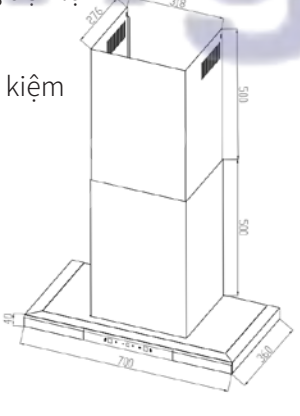

New se

# EUROGOLD D




EUROGOLD
EUROGOLD
EUROGOLD
Huy Hoàng
EUROGOLD
EUROGOLD

eries

# DISKWASHER




EUROGOLD
EUROGOLD
EUROGOLD
Huy Hoàng
EUROGOLD
EUROGOLD



## Phần hỗ trợ để cốc độc lập

## Không gian tùy chỉnh

Khoảng cách giữa các tầng có thể thay đổi linh hoạt cho phù hợp kích thước các vật dụng cần rửa.

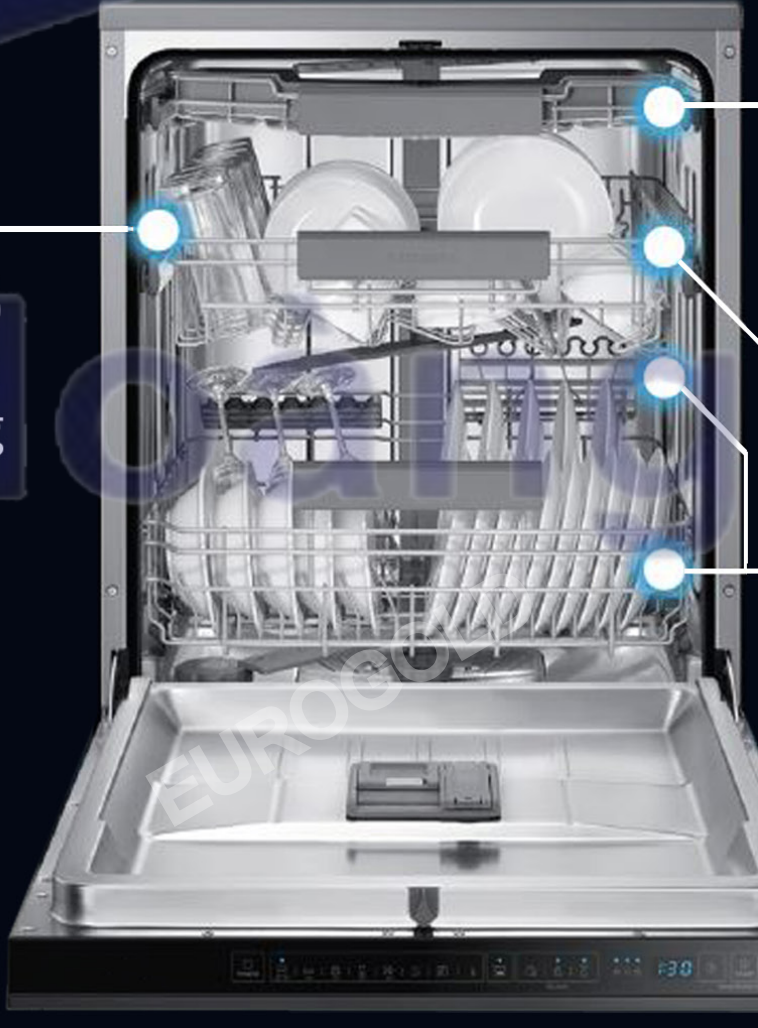





## Các bộ phận của giá có thể gập lại được

### Tầng giá thứ 3 tiện ích

Để dao, dĩa, thìa, đũa ... vô cùng tiện lợi, có thể tháo rời khi cần thiết
Tận dụng tối đa không gian khoang máy.

### Ray trượt êm ái

Hệ thống ray kéo cao cấp, chuyển động mượt mà.

### Đa năng

Rất nhiều phần của giá có thể tinh chỉnh, thay đổi hình dạng, gập lại để thích hợp hình dáng bát đĩa, xoong nồi hay các vật dụng khác.



EUROGOLD
Huy Hoàng



## 3 Giàn phun

Bố trí 3 giàn phun với áp lực nước cực mạnh giúp rửa sạch, sâu đến từng ngõ ngách của cả 3 tầng.

## Zone Wa

Zone Wash v

## Half Load

Chỉ rửa tầng
biệt thích hợ

EUROGOLD
Huy Hoàng



sh

ùng rửa phụ giúp rửa chuyên sâu, đặc biệt chảo,xoong, nồi.




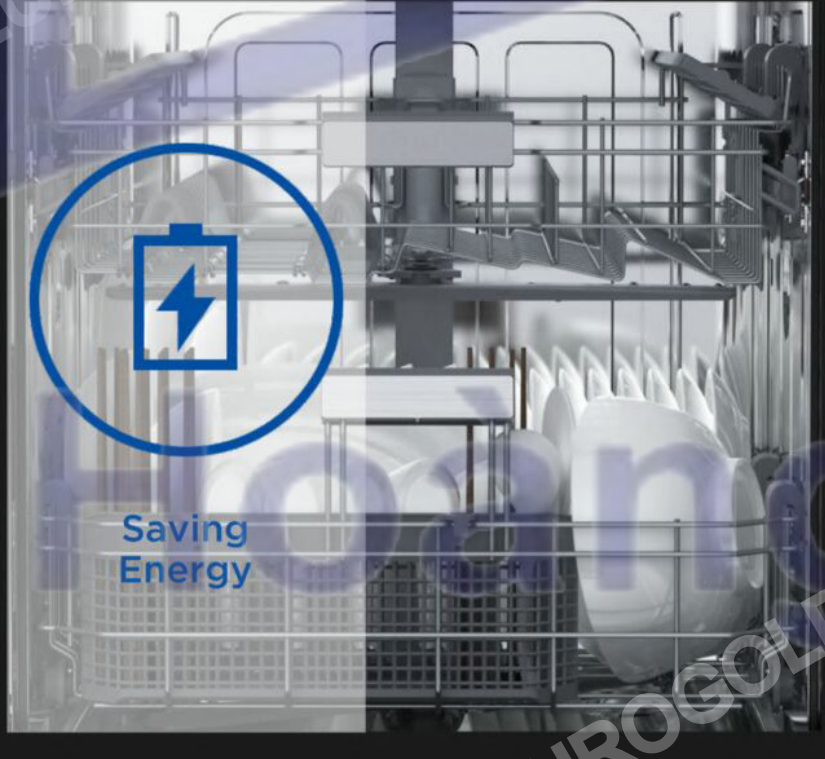


d

trên hoặc tầng dưới, giúp tiết kiệm tối đa nước rửa, điện và nước. Chế độ này đặc
p cho các gia đình nhỏ, một lần dùng không quá nhiều bát đĩa.

EUROGOLD

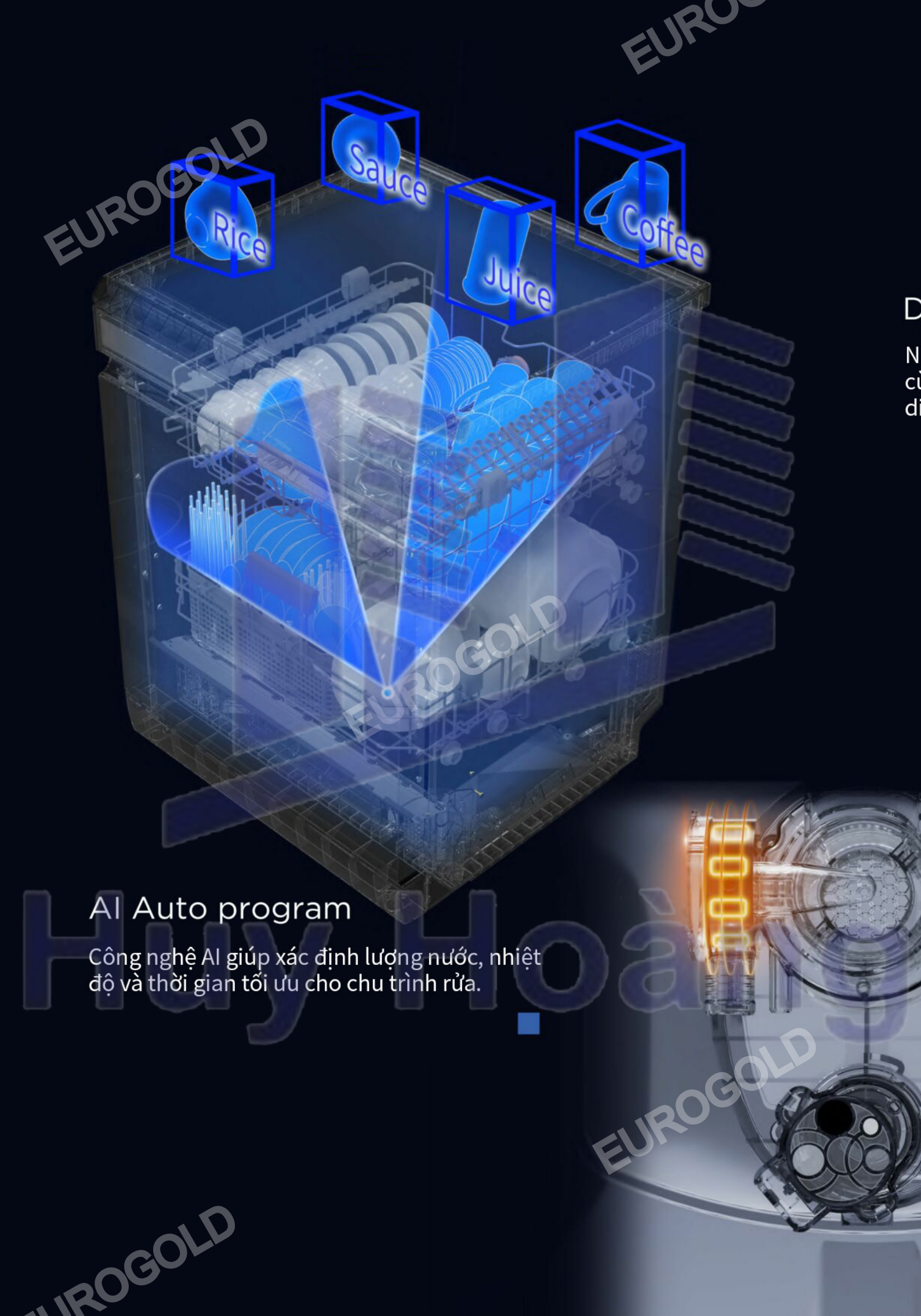


D

N
cù
di

## AI Auto program

Công nghệ AI giúp xác định lượng nước, nhiệt độ và thời gian tối ưu cho chu trình rửa.

EUROGOLD
Huy Hoàng




## Dual Anti-bacteria

hiệt độ lên tới 72°C
ùng với đèn UV giúp
iệt tới 99.9% vi khuẩn

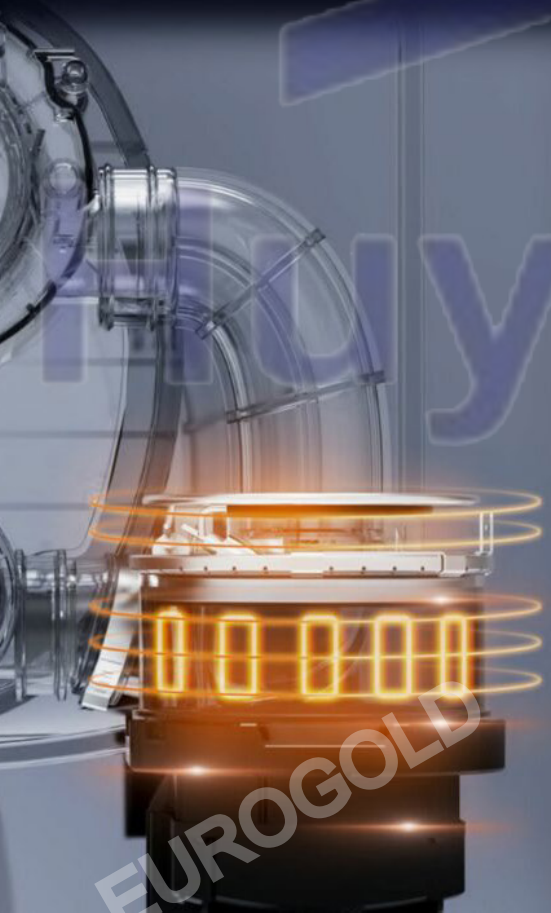

## Dual Smart BLDC Motor

Động cơ đôi thông minh BLDC giúp tăng hiệu năng bơm, giúp tăng áp lực nước, tăng độ bền đồng thời giảm được thời gian rửa.

EUROGOLD
Huy Hoàng

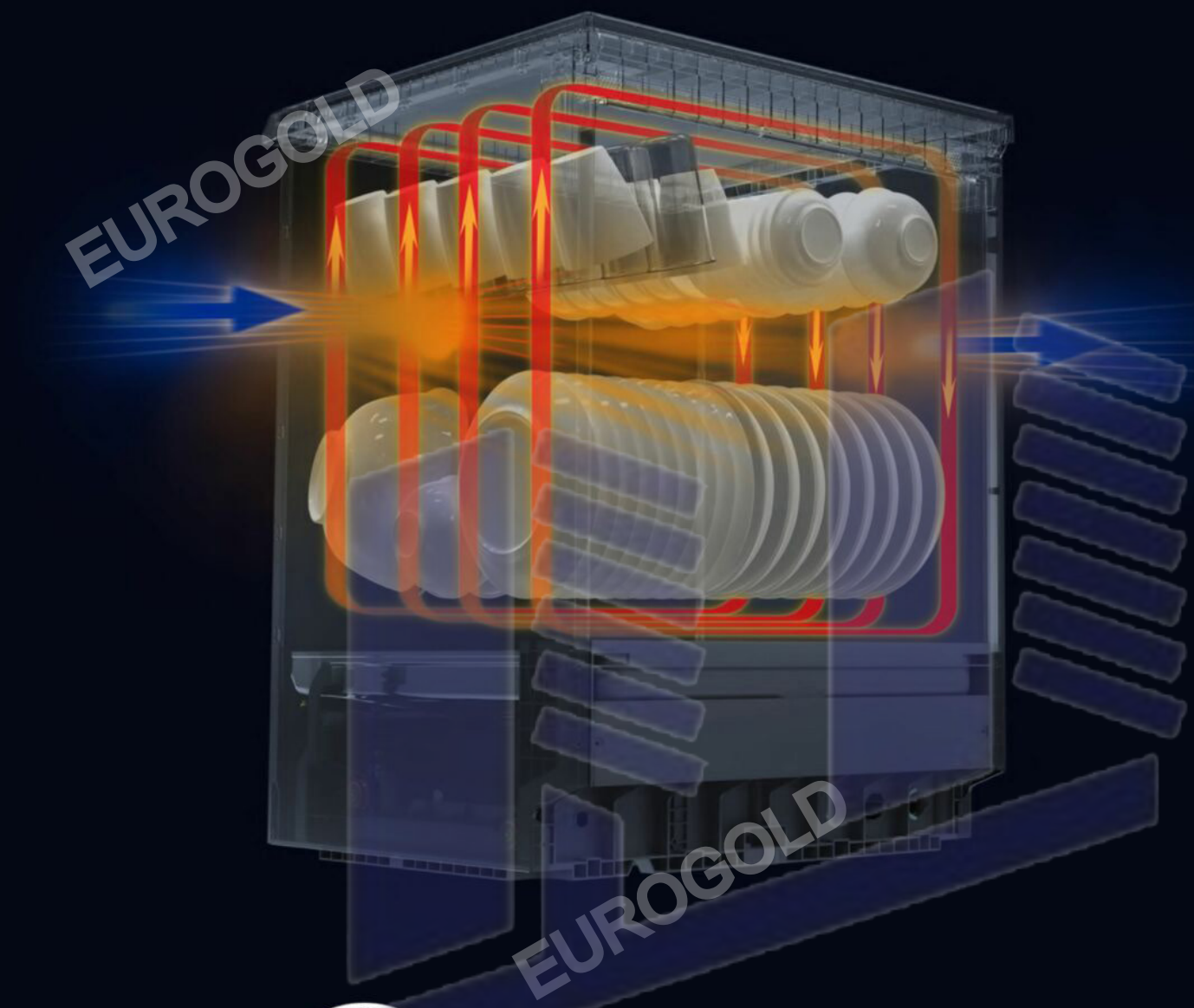

## PTC HE

Hệ thống tích
giúp quá trình
trong đạt mu
bạn bộ bát đ
nhờ hệ thống
thổi vào bên
hoàn toàn kh
khó chịu.

Sấy Bát Đĩa

## AutoOp

Cánh cửa tự
rửa giúp là
tối đa điện

Lưu Thông Khí Tươi

Loại Bỏ Mùi Hôi



EUROGOLD
Huy Hoàng

## EAT DRYING

n hợp PTC làm nóng và
h trao đổi không khí bên
ức tối đa, mang đến cho
đĩa khô hoàn hảo. Cũng
PTC, luồng khí tươi được
trong giúp máy rửa chén
ông bị hấp hơi gây mùi



## pen

ự động mở ra sau chu trình
m khô tự nhiên , tiết kiệm
năng.



EUROGOLD
Huy Hoàng



MÃ SP : EUW88TL15BPro 33.650.000

Xuất xứ : Made in ThaiLand

## Tính năng sản phẩm

- Máy có thể lắp độc lập hoặc âm tủ
- Động cơ **BLDC Super Silence** thông minh, hoạt động êm ái, giảm độ ồn tối đa và tiết kiệm đến 50% điện năng
- Có 3 khay chứa thông minh, có thể thay đổi độ cao các khay
- **Flexible Space** để phù hợp với nhu cầu, ngoài ra còn có khu vực tăng cường để ly cốc rất tiện lợi
- Công nghệ sấy **Turbo Drying** giúp đồ rửa trở nên khô ráo, diệt vi khuẩn, nấm mốc có hại cho sức khỏe
- Smartwash :các siêu cảm biến Smart Sensor giúp máy nhận biết chất lượng nước trong buồng rửa để tự điều chỉnh thông số cho phù hợp
- Chức năng Save Programs giúp lưu lại các chương trình rửa
- Công nghệ Eco Water giúp tiết kiệm nước rất rõ rệt
- UV light : bổ sung đèn UV giúp diệt khuẩn gần như tuyệt đối
- **Tích hợp giỏ để đũa** dạng đứng giúp làm khô hoàn toàn thìa dĩa
- **Tích hợp đến 5 dàn phun**, vượt xa các sản phẩm trên thị trường



## 6 Công nghệ độc quyền

- **Extra drying** : Sấy khô tăng cường
- Turbo Speed + : Rửa với thời gian nhanh hơn
- Fresh & Dry : Sấy khí tươi nóng
- Ecowash - **Half load** : Rửa nửa tải, rửa tiết kiệm
- Delay start : Thời gian bắt có thể tùy chỉnh
- **Auto Open** : Tự động mở cửa khi rửa xong, vô cùng khô ráo và tiết kiệm
- Smartwash : rửa thông minh dựa trên phân tích cặn bẩn trong nước
- Upper Lower wash : chỉ rửa khoang trên hoặc khoang dưới
- Zonewash : thêm nhiều tay phun phụ giúp làm sạch tuyệt đối

## 8 Chương trình rửa

- Intensive : Rửa tăng cường 55-70°C
- Eco: Rửa tiết kiệm 55-70°C
- Sterilization wash :Rửa khử trùng (55-70°C)
- Glass : Rửa đồ thủy tinh (50°C-60°C)
- 90 min : Rửa 90 phút (55°C-65°C)
- Normal : Rửa tự động thông thường (60-70°C)
- Rapid : Rửa nhanh (45°C-55°C)
- **Self-cleaning** : Tự làm sạch máy (70°C)

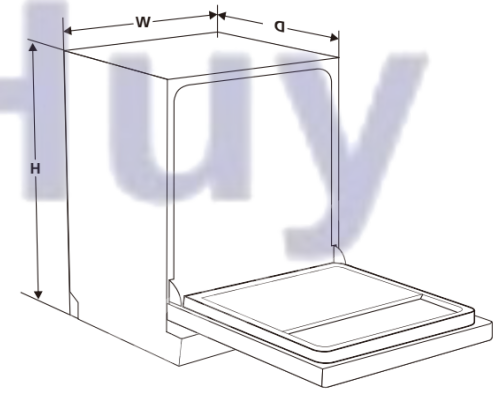


## Chức năng an toàn

- Child Lock : Khóa trẻ em
- Overflow And Leakage Protetion : Bảo vệ chống tràn, rò rỉ
- Aqua Stop : Dừng khẩn cấp khi có sự cố ngập nước
- Auto Stop : Dừng khi có sự cố : va đập, điện yếu, thiếu nước,
- các bộ phận của máy gặp vấn đề...

## Thông số kỹ thuật

- Dung tích chứa: 15 bộ bát đĩa
- Mức độ tiếng ồn: ⩽40dBA
- Tiêu chuẩn năng lượng Châu Âu : A++
- Tiêu chuẩn mức độ sạch: Acleaning efficiency class A+
- Tiêu chuẩn chỉ số hiệu quả sấy Khô: Drying efficiency class A+
- Mức tiêu thụ điện năng: Khoảng 0.85KWh/lần rửa
- Mức tiêu thụ nước: Khoảng 4 - 9.0 lít/ lần rửa
- Điện áp: 220-240V ~ 50Hz
- Kích thước sản phẩm: 598W x 598D x 775-805H
- Kích thước khoét âm tủ: 605W x 605D x 780-810H



MÃ SP : EUW88TL15SPro 33.650.000

Xuất xứ : Made in ThaiLand

## Tính năng sản phẩm

- Máy có thể lắp độc lập hoặc âm tủ
- Động cơ **BLDC Super Silence** thông minh, hoạt động êm ái, giảm độ ồn tối đa và tiết kiệm đến 50% điện năng
- Có 3 khay chứa thông minh, có thể thay đổi độ cao các khay
- **Flexible Space** để phù hợp với nhu cầu, ngoài ra còn có khu vực tăng cường để ly cốc rất tiện lợi
- Công nghệ sấy **Turbo Drying** giúp đồ rửa trở nên khô ráo, diệt vi khuẩn, nấm mốc có hại cho sức khỏe
- Smartwash :các siêu cảm biến Smart Sensor giúp máy nhận biết chất lượng nước trong buồng rửa để tự điều chỉnh thông số cho phù hợp
- Chức năng Save Programs giúp lưu lại các chương trình rửa
- Công nghệ Eco Water giúp tiết kiệm nước rất rõ rệt
- UV light : bổ sung đèn UV giúp diệt khuẩn gần như tuyệt đối
- **Tích hợp giỏ để đũa** dạng đứng giúp làm khô hoàn toàn thìa dĩa
- **Tích hợp đến 5 dàn phun**, vượt xa các sản phẩm trên thị trường

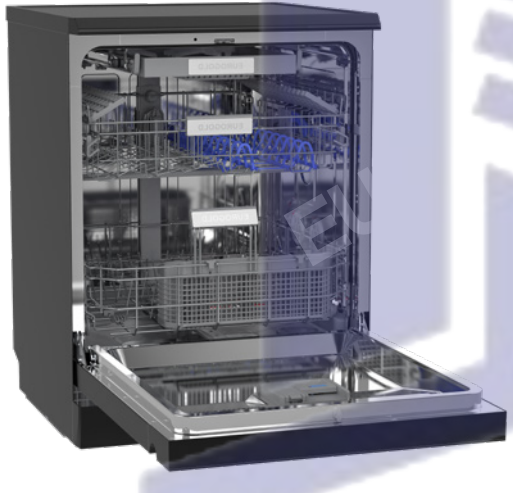

## 6 Công nghệ độc quyền

- **Extra drying** : Sấy khô tăng cường
- Turbo Speed + : Rửa với thời gian nhanh hơn
- Fresh & Dry : Sấy khí tươi nóng
- Ecowash - **Half load** : Rửa nửa tải, rửa tiết kiệm
- Delay start : Thời gian bắt có thể tùy chỉnh
- **Auto Open** : Tự động mở cửa khi rửa xong, vô cùng khô ráo và tiết kiệm
- Smartwash : rửa thông minh dựa trên phân tích cặn bẩn trong nước
- Upper Lower wash : chỉ rửa khoang trên hoặc khoang dưới
- Zonewash : thêm nhiều tay phun phụ giúp làm sạch tuyệt đối

## 8 Chương trình rửa

- Intensive : Rửa tăng cường 55-70°C
- Eco: Rửa tiết kiệm 55-70°C
- Sterilization wash :Rửa khử trùng (55-70°C)
- Glass : Rửa đồ thủy tinh (50°C-60°C)
- 90 min : Rửa 90 phút (55°C-65°C)
- Normal : Rửa tự động thông thường (60-70°C)
- Rapid : Rửa nhanh (45°C-55°C)
- **Self-cleaning** : Tự làm sạch máy (70°C)

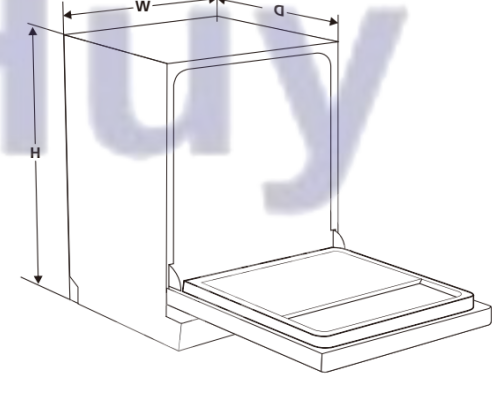


## Chức năng an toàn

- Child Lock : Khóa trẻ em
- Overflow And Leakage Protetion : Bảo vệ chống tràn, rò rỉ
- Aqua Stop : Dừng khẩn cấp khi có sự cố ngập nước
- Auto Stop : Dừng khi có sự cố : va đập, điện yếu, thiếu nước,
- các bộ phận của máy gặp vấn đề...

## Thông số kỹ thuật

- Dung tích chứa: 15 bộ bát đĩa
- Mức độ tiếng ồn: ⩽40dBA
- Tiêu chuẩn năng lượng Châu Âu : A++
- Tiêu chuẩn mức độ sạch: Acleaning efficiency class A+
- Tiêu chuẩn chỉ số hiệu quả sấy Khô: Drying efficiency class A+
- Mức tiêu thụ điện năng: Khoảng 0.85KWh/lần rửa
- Mức tiêu thụ nước: Khoảng 4 - 9.0 lít/ lần rửa
- Điện áp: 220-240V ~ 50Hz
- Kích thước sản phẩm: 598W x 598D x 775-805H
- Kích thước khoét âm tủ: 605W x 605D x 780-810H

Huy Hoàng





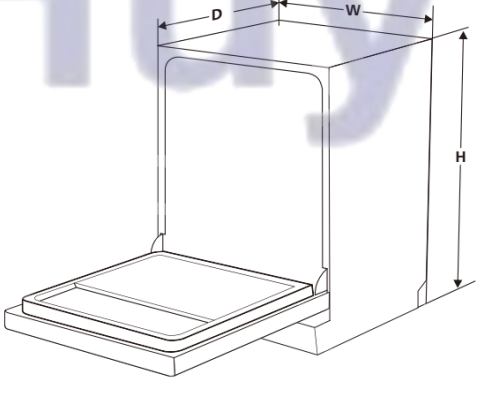


MÃ SP : EUW88TL15BB 33.390.000

Xuất xứ : Made in ThaiLand

## Tính năng sản phẩm

- Máy có thể lắp độc lập hoặc âm tủ
- Động cơ **BLDC Super Silence** thông minh, hoạt động êm ái,
- giảm độ ồn tối đa và tiết kiệm đến 50% điện năng
- Có 3 khay chứa thông minh, có thể thay đổi độ cao các khay
- **Flexible Space** để phù hợp với nhu cầu, ngoài ra còn có khu vực tăng cường để ly cốc rất tiện lợi
- Công nghệ sấy **Turbo Drying** giúp đồ rửa trở nên khô ráo, diệt vi khuẩn, nấm mốc có hại cho sức khỏe
- Các siêu cảm biến Smart Sensor giúp máy nhận biết chất lượng
- nước trong buồng rửa để tự điều chỉnh thông số cho phù hợp
- Chức năng Save Programs giúp lưu lại các chương trình rửa
- Công nghệ Eco Water giúp tiết kiệm nước rất rõ rệt

## 5 Công nghệ độc quyền

- **Extra drying** : Sấy khô tăng cường
- Turbo Speed + : Rửa với thời gian nhanh hơn
- Ecowash - **Half load** : Rửa nửa tải, rửa tiết kiệm
- Delay start : Thời gian bắt có thể tùy chỉnh
- **Auto Open** : Tự động mở cửa khi rửa xong, vô cùng khô ráo và tiết kiệm

## 9 Chương trình rửa

- Auto : Rửa tự động (60-70°C)
- Eco: Rửa tiết kiệm 55-70°C
- Higene :Rửa đồ nhiều dầu mỡ (72°C)
- Glass : Rửa đồ thủy tinh (50°C-60°C)
- 90 min : Rửa 90 phút (55°C-65°C)
- Normal : Rửa tự động thông thường (60-70°C)
- Rapid : Rửa nhanh (45°C-55°C)
- Soak : Ngâm trước khi rửa
- **Self-cleaning** : Tự làm sạch máy (70°C)

## Chức năng an toàn

- Child Lock : Khóa trẻ em
- Overflow And Leakage Protetion : Bảo vệ chống tràn, rò rỉ
- Aqua Stop : Dừng khẩn cấp khi có sự cố ngập nước
- Auto Stop : Dừng khi có sự cố : va đập, điện yếu, thiếu nước, các bộ phận của máy gặp vấn đề...

## Thông số kỹ thuật

- Dung tích chứa: 15 bộ bát đĩa
- Mức độ tiếng ồn: ⩽40dBA
- Tiêu chuẩn năng lượng Châu Âu : A++
- Tiêu chuẩn mức độ sạch: Acleaning efficiency class A+
- Tiêu chuẩn chỉ số hiệu quả sấy Khô: Drying efficiency class A+
- Mức tiêu thụ điện năng: Khoảng 0.85KWh/lần rửa
- Mức tiêu thụ nước: Khoảng 4 - 9.0 lít/ lần rửa
- Điện áp: 220-240V ~ 50Hz
- Kích thước sản phẩm: 598W x 598D x 815-845H
- Kích thước khoét âm tủ: 605W x 605D x 825-855H

Huy Hoàng



MÃ SP : EUW88TL15BS 33.390.000

Xuất xứ : Made in ThaiLand

## Tính năng sản phẩm

- Máy có thể lắp độc lập hoặc âm tủ
- Động cơ **BLDC Super Silence** thông minh, hoạt động êm ái,
- giảm độ ồn tối đa và tiết kiệm đến 50% điện năng
- Có 3 khay chứa thông minh, có thể thay đổi độ cao các khay
- **Flexible Space** để phù hợp với nhu cầu, ngoài ra còn có khu vực tăng cường để ly cốc rất tiện lợi
- Công nghệ sấy **Turbo Drying** giúp đồ rửa trở nên khô ráo, diệt vi khuẩn, nấm mốc có hại cho sức khỏe
- Các siêu cảm biến Smart Sensor giúp máy nhận biết chất lượng
- nước trong buồng rửa để tự điều chỉnh thông số cho phù hợp
- Chức năng Save Programs giúp lưu lại các chương trình rửa
- Công nghệ Eco Water giúp tiết kiệm nước rất rõ rệt

## 5 Công nghệ độc quyền

- **Extra drying** : Sấy khô tăng cường
- Turbo Speed + : Rửa với thời gian nhanh hơn
- Ecowash - **Half load** : Rửa nửa tải, rửa tiết kiệm
- Delay start : Thời gian bắt có thể tùy chỉnh
- **Auto Open** : Tự động mở cửa khi rửa xong, vô cùng khô ráo và tiết kiệm



## 9 Chương trình rửa

- Auto : Rửa tự động (60-70°C)
- Eco: Rửa tiết kiệm 55-70°C
- Higene :Rửa đồ nhiều dầu mỡ (72°C)
- Glass : Rửa đồ thủy tinh (50°C-60°C)
- 90 min : Rửa 90 phút (55°C-65°C)
- Normal : Rửa tự động thông thường (60-70°C)
- Rapid : Rửa nhanh (45°C-55°C)
- Soak : Ngâm trước khi rửa
- **Self-cleaning** : Tự làm sạch máy (70°C)

## Chức năng an toàn

- Child Lock : Khóa trẻ em
- Overflow And Leakage Protetion : Bảo vệ chống tràn, rò rỉ
- Aqua Stop : Dừng khẩn cấp khi có sự cố ngập nước
- Auto Stop : Dừng khi có sự cố : va đập, điện yếu, thiếu nước, các bộ phận của máy gặp vấn đề...

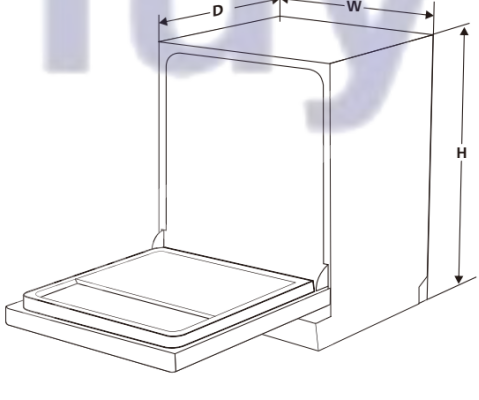


## Thông số kỹ thuật

- Dung tích chứa: 15 bộ bát đĩa
- Mức độ tiếng ồn: ⩽40dBA
- Tiêu chuẩn năng lượng Châu Âu : A++
- Tiêu chuẩn mức độ sạch: Acleaning efficiency class A+
- Tiêu chuẩn chỉ số hiệu quả sấy Khô: Drying efficiency class A+
- Mức tiêu thụ điện năng: Khoảng 0.85KWh/lần rửa
- Mức tiêu thụ nước: Khoảng 4 - 9.0 lít/ lần rửa
- Điện áp: 220-240V ~ 50Hz
- Kích thước sản phẩm: 598W x 598D x 815-845H
- Kích thước khoét âm tủ: 605W x 605D x 825-855H




MÃ SP : EUW85TL15B 30.460.000

Xuất xứ : Made in ThaiLand

## Tính năng sản phẩm

- Máy có thể lắp độc lập hoặc âm tủ
- Động cơ **BLDC Super Silence** thông minh, hoạt động êm ái, giảm độ ồn tối đa và tiết kiệm đến 50% điện năng
- Có 3 khay chứa thông minh, có thể thay đổi độ cao các khay
- **Flexible Space** để phù hợp với nhu cầu, ngoài ra còn có khu vực tăng cường để ly cốc rất tiện lợi
- Công nghệ sấy **Residual heating dry** giúp đồ rửa trở nên khô ráo, diệt vi khuẩn, nấm mốc có hại cho sức khỏe
- Các siêu cảm biến Smart Sensor giúp máy nhận biết chất lượng nước trong buồng rửa để tự điều chỉnh thông số cho phù hợp
- Chức năng Save Programs giúp lưu lại các chương trình rửa
- Công nghệ Eco Water giúp tiết kiệm nước rất rõ rệt
- Tính năng Delay giúp lựa chọn thời gian bắt đầu một cách dễ dàng theo nhu cầu

## 5 Công nghệ tăng cường độc quyền

- Power Wash : Tăng cường rửa mạnh hơn
- Extra drying : Sấy khô tăng cường
- Dual wash : Rửa kép tăng gấp đôi
- Auto Open : Tự động mở cửa khi rửa xong, vô cùng khô ráo và tiết kiệm
- Half-load : rửa tầng trên hoặc dưới, tiết kiệm tối đa



## 7 Chương trình rửa

- Auto : Rửa tự động (60-70°C)
- Eco: Rửa tiết kiệm (55-70°C)
- Intensive : Rửa tự động chuyên sâu (60-70°C)
- Glass : Rửa đồ thủy tinh (50°C-60°C)
- 58 min : Rửa 58 phút (55°C-65°C)
- Rapid : Rửa nhanh (45°C-55°C)
- Higene :Rửa đồ nhiều dầu mỡ (72°C)

## Chức năng an toàn

- Child Lock : Khóa trẻ em
- Overflow And Leakage Protetion : Bảo vệ chống tràn, rò rỉ
- Auto Stop : Dừng khi có sự cố : va đập, điện yếu, thiếu
- nước, các bộ phận của máy gặp vấn đề...

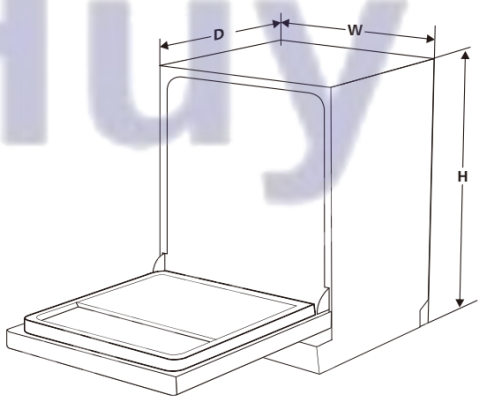


## Thông số kỹ thuật

- Dung tích chứa: 14 bộ bát đĩa
- Mức độ tiếng ồn: ⩽44dBA
- Tiêu chuẩn năng lượng Châu Âu : A++
- Tiêu chuẩn mức độ sạch: Acleaning efficiency class A+
- Tiêu chuẩn chỉ số hiệu quả sấy Khô: Drying efficiency class A+
- Mức tiêu thụ điện năng: Khoảng 0.85KWh/lần rửa
- Mức tiêu thụ nước: Khoảng 4 - 9.0 lít/ lần rửa
- Điện áp: 220-240V ~ 50Hz
- Kích thước sản phẩm: 598W x 600D x 815-845H
- Kích thước khoét âm tủ: 605W x 607D x 825-855H

Huy Hoàng




MÃ SP : EUW85TL15S 29.950.000

Xuất xứ : Made in ThaiLand

## Tính năng sản phẩm

- Máy có thể lắp độc lập hoặc âm tủ
- Động cơ **BLDC Super Silence** thông minh, hoạt động êm ái, giảm độ ồn tối đa và tiết kiệm đến 50% điện năng
- Có 3 khay chứa thông minh, có thể thay đổi độ cao các khay
- **Flexible Space** để phù hợp với nhu cầu, ngoài ra còn có khu vực tăng cường để ly cốc rất tiện lợi
- Công nghệ sấy **Residual heating dry** giúp đồ rửa trở nên khô ráo, diệt vi khuẩn, nấm mốc có hại cho sức khỏe
- Các siêu cảm biến Smart Sensor giúp máy nhận biết chất lượng nước trong buồng rửa để tự điều chỉnh thông số cho phù hợp
- Chức năng Save Programs giúp lưu lại các chương trình rửa
- Công nghệ Eco Water giúp tiết kiệm nước rất rõ rệt
- Tính năng Delay giúp lựa chọn thời gian bắt đầu một cách dễ dàng theo nhu cầu

## 5 Công nghệ tăng cường độc quyền

- Power Wash : Tăng cường rửa mạnh hơn
- Extra drying : Sấy khô tăng cường
- Dual wash : Rửa kép tăng gấp đôi
- Auto Open : Tự động mở cửa khi rửa xong, vô cùng khô ráo và tiết kiệm
- Half-load : rửa tầng trên hoặc dưới, tiết kiệm tối đa



## 7 Chương trình rửa

- Auto : Rửa tự động (60-70°C)
- Eco: Rửa tiết kiệm (55-70°C)
- Intensive : Rửa tự động chuyên sâu (60-70°C)
- Glass : Rửa đồ thủy tinh (50°C-60°C)
- 58 min : Rửa 58 phút (55°C-65°C)
- Rapid : Rửa nhanh (45°C-55°C)
- Higene :Rửa đồ nhiều dầu mỡ (72°C)

## Chức năng an toàn

- Child Lock : Khóa trẻ em
- Overflow And Leakage Protetion : Bảo vệ chống tràn, rò rỉ
- Auto Stop : Dừng khi có sự cố : va đập, điện yếu, thiếu nước, các bộ phận của máy gặp vấn đề...

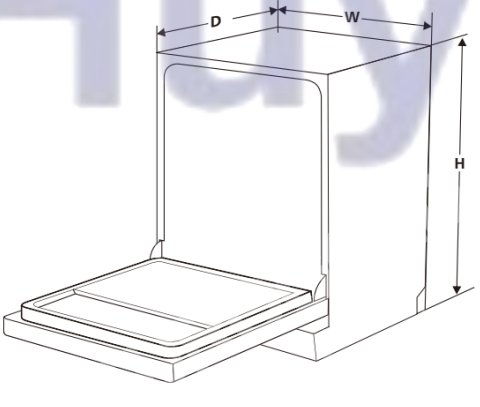


## Thông số kỹ thuật

- Dung tích chứa: 14 bộ bát đĩa
- Mức độ tiếng ồn: ⩽44dBA
- Tiêu chuẩn năng lượng Châu Âu : A++
- Tiêu chuẩn mức độ sạch: Acleaning efficiency class A+
- Tiêu chuẩn chỉ số hiệu quả sấy Khô: Drying efficiency class A+
- Mức tiêu thụ điện năng: Khoảng 0.85KWh/lần rửa
- Mức tiêu thụ nước: Khoảng 4 - 9.0 lít/ lần rửa
- Điện áp: 220-240V ~ 50Hz
- Kích thước sản phẩm: 598W x 600D x 815-845H
- Kích thước khoét âm tủ: 605W x 607D x 825-855H

Huy Hoàng




MÃ SP : EUW75TL14BB 27.880.000

Xuất xứ : Made in ThaiLand

## Tính năng sản phẩm

- Máy có thể lắp độc lập hoặc âm tủ
- Động cơ **BLDC Super Silence** thông minh, hoạt động êm ái,
- giảm độ ồn tối đa và tiết kiệm đến 50% điện năng
- Có 3 khay chứa thông minh, có thể thay đổi độ cao các khay
- **Flexible Space** để phù hợp với nhu cầu, ngoài ra còn có khu vực tăng cường để ly cốc rất tiện lợi
- Công nghệ sấy **Turbo Drying** giúp đồ rửa trở nên khô ráo, diệt vi khuẩn, nấm mốc có hại cho sức khỏe
- Các siêu cảm biến Smart Sensor giúp máy nhận biết chất lượng
- nước trong buồng rửa để tự điều chỉnh thông số cho phù hợp
- Chức năng Save Programs giúp lưu lại các chương trình rửa
- Công nghệ Eco Water giúp tiết kiệm nước rất rõ rệt

## 3 Công nghệ tăng cường độc quyền

- **UV** : Diệt 99% vi khuẩn bằng tia UV
- Fresh & Dry : Sấy khí tươi nóng
- **Air Dry (hot)** : cuối quá trình sấy khô cửa sẽ tự động mở khoảng 10cm để bát đĩa bên trong có thể được làm khô ráo tự nhiên nhất



## 6 Chương trình rửa

- Auto : Rửa tự động (60-70°C)
- Eco: Rửa tiết kiệm 55-70°C
- Higene :Rửa đồ nhiều dầu mỡ (72°C)
- Glass : Rửa đồ thủy tinh (50°C-60°C)
- 90 min : Rửa 90 phút (55°C-65°C)
- Rapid : Rửa nhanh (45°C-55°C)

## Chức năng an toàn

- Child Lock : Khóa trẻ em
- Overflow And Leakage Protetion : Bảo vệ chống tràn, rò rỉ
- Aqua Stop : Dừng khẩn cấp khi có sự cố ngập nước
- Auto Stop : Dừng khi có sự cố : va đập, điện yếu, thiếu nước, các bộ phận của máy gặp vấn đề...

## Thông số kỹ thuật

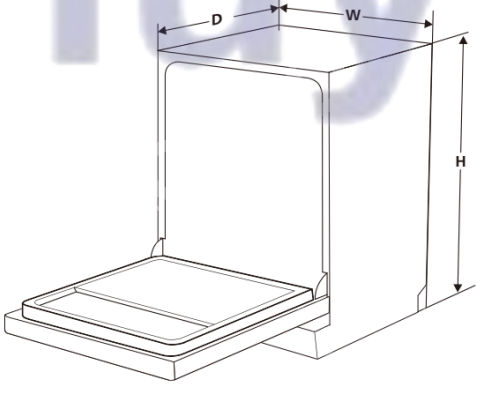


- Dung tích chứa: 14 bộ bát đĩa
- Mức độ tiếng ồn: ⩽50dBA
- Tiêu chuẩn năng lượng Châu Âu : A++
- Tiêu chuẩn mức độ sạch: Acleaning efficiency class A+
- Tiêu chuẩn chỉ số hiệu quả sấy Khô: Drying efficiency class A+
- Mức tiêu thụ điện năng: Khoảng 0.85KWh/lần rửa
- Mức tiêu thụ nước: Khoảng 4 - 9.0 lít/ lần rửa
- Điện áp: 220-240V ~ 50Hz
- Kích thước sản phẩm: 598W x 598D x 815-845H
- Kích thước khoét âm tủ: 605W x 605D x 825-855H

Huy Hoàng




MÃ SP : EUW86TL16BT 32.820.000

Xuất xứ : Made in ThaiLand

## Tính năng sản phẩm

- Máy có thể lắp độc lập hoặc âm tủ
- Công nghệ màn hình Led sắc nét và trực quan, dễ sử dụng
- Cánh kính nhám mờ chống bám vân tay cao cấp, mới nhất và duy nhất trên thị trường hiện nay.
- Động cơ **BLDC Super Silence** thông minh, hoạt động êm ái, giảm độ ồn tối đa và tiết kiệm đến 50% điện năng
- Có 3 khay chứa thông minh, có thể thay đổi độ cao các khay
- **Flexible Space** để phù hợp với nhu cầu, ngoài ra còn có khu vực tăng cường để ly cốc rất tiện lợi
- Công nghệ sấy **Turbo Drying** giúp đồ rửa trở nên khô ráo, diệt vi khuẩn, nấm mốc có hại cho sức khỏe
- Chức năng Save Programs giúp lưu lại các chương trình rửa
- Công nghệ Eco Water giúp tiết kiệm nước rất rõ rệt
- **Tích hợp giỏ để đũa** dạng đứng giúp làm khô hoàn toàn thìa dĩa
- **Tích hợp đến 5 tay phun**, vượt xa các sản phẩm trên thị trường
- UV light: đèn UV tăng cường diệt khuẩn đến mức gần tuyệt đối



## 6 Công nghệ độc quyền

- **PTC Hotwind : công nghệ sấy khí tươi nóng**
- Turbo Speed + : Rửa với thời gian nhanh hơn
- **Half load** : Rửa khay trên hoặc dưới, cực kì tiết kiệm
- Delay start : Thời gian bắt đầu có thể tùy chỉnh
- **Auto Open** : Tự động mở cửa khi rửa xong, vô cùng khô ráo và tiết kiệm
- Các siêu cảm biến Smart Sensor kết hợp **AI** giúp máy tự động học và đưa ra phương án rửa tối ưu nhất

## 12 Chương trình rửa

- Eco: Rửa tiết kiệm 55-70°C
- Smart : Rửa thông minh sử dụng AI (55-70°C)
- Glass : Rửa đồ thủy tinh (50°C-60°C)
- Pre-wash : Rửa tráng
- Normal : Rửa tự động thông thường (60-70°C)
- Quick : Rửa nhanh (45°C-55°C)
- Soak : Rửa ngâm
- Heavy : Rửa tăng cường cho đồ bẩn nhiều mỡ (70°C)
- Standard : Rửa tiêu chuẩn (50°C-60°C)
- Hi-Temp : Rửa nhiệt độ cao (70°C)
- Baby Care : Rửa bình sữa trẻ em
- **Self-clean** : Tự làm sạch máy (70°C)

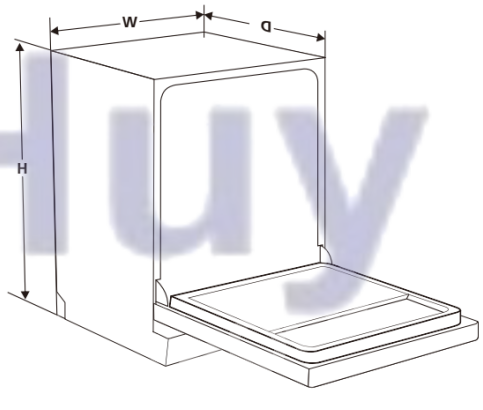


## Chức năng an toàn

- Child Lock : Khóa trẻ em
- Overflow And Leakage Protetion : Bảo vệ chống tràn, rò rỉ
- Aqua Stop : Dừng khẩn cấp khi có sự cố ngập nước
- Auto Stop : Dừng khi có sự cố : va đập, điện yếu, thiếu nước,
- các bộ phận của máy gặp vấn đề...

## Thông số kỹ thuật

- Dung tích chứa: 15 bộ bát đĩa
- Mức độ tiếng ồn: ⩽40dBA
- Tiêu chuẩn năng lượng Châu Âu : A++
- Tiêu chuẩn mức độ sạch: Acleaning efficiency class A+
- Tiêu chuẩn chỉ số hiệu quả sấy Khô: Drying efficiency class A+
- Mức tiêu thụ điện năng: Khoảng 0.85KWh/lần rửa
- Mức tiêu thụ nước: Khoảng 4 - 9.0 lít/ lần rửa
- Điện áp: 220-240V ~ 50Hz
- Kích thước sản phẩm: 598W x 598D x 775-805H
- Kích thước khoét âm tủ: 605W x 605D x 780-810H



MÃ SP : EUW85TL16BV 29.120.000

Xuất xứ : Made in ThaiLand

## Tính năng sản phẩm

- Máy có thể lắp độc lập hoặc âm tủ
- Công nghệ màn hình Led sắc nét và trực quan, dễ sử dụng
- Động cơ **BLDC Super Silence** thông minh, hoạt động êm ái, giảm độ ồn tối đa và tiết kiệm đến 50% điện năng
- Có 3 khay chứa thông minh, có thể thay đổi độ cao các khay **Flexible Space** để phù hợp với nhu cầu, ngoài ra còn có khu vực tăng
- cường để ly cốc rất tiện lợi
- Công nghệ sấy **Turbo Drying** giúp đồ rửa trở nên khô ráo, diệt vi khuẩn, nấm mốc có hại cho sức khỏe
- Chức năng Save Programs giúp lưu lại các chương trình rửa Công nghệ Eco Water giúp tiết kiệm nước rất rõ rệt
- **Tích hợp giỏ để đũa** dạng đứng giúp làm khô hoàn toàn thìa dĩa
- **Tích hợp đến 5 tay phun**, vượt xa các sản phẩm trên thị trường
- UV light: đèn UV tăng cường diệt khuẩn đến mức gần tuyệt đối



## 6 Công nghệ độc quyền

- **PTC Hotwind : công nghệ sấy khí tươi nóng**
- Turbo Speed + : Rửa với thời gian nhanh hơn
- Delay start : Thời gian bắt đầu có thể tùy chỉnh
- **Auto Open** : Tự động mở cửa khi rửa xong, vô cùng khô ráo và tiết kiệm
- Các siêu cảm biến Smart Sensor kết hợp **AI** giúp máy tự động học và đưa ra phương án rửa tối ưu nhất

## 6 Chương trình rửa

- Intensive : Rửa chuyên sâu (70°C)
- Eco: Rửa tiết kiệm (55°C)
- Glass : Rửa đồ thủy tinh (60°C)
- Rapid : Rửa nhanh (50°C)
- Hi-Temp : Rửa nhiệt độ cao (75°C)
- **Self cleaning** : Tự làm sạch máy (60°C)

## Chức năng an toàn

- Child Lock : Khóa trẻ em
- Overflow And Leakage Protetion : Bảo vệ chống tràn, rò rỉ
- Aqua Stop : Dừng khẩn cấp khi có sự cố ngập nước
- Auto Stop : Dừng khi có sự cố : va đập, điện yếu, thiếu nước,
- các bộ phận của máy gặp vấn đề...

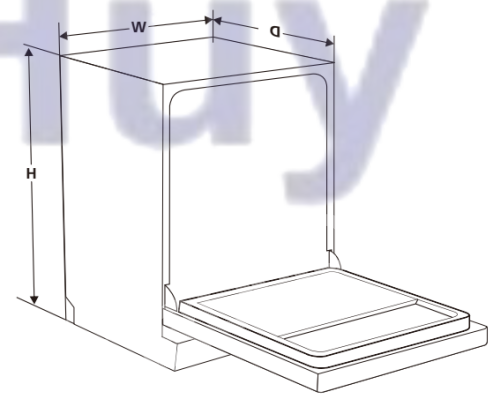


## Thông số kỹ thuật

- Dung tích chứa: 15 bộ bát đĩa
- Mức độ tiếng ồn: ⩽40dBA
- Tiêu chuẩn năng lượng Châu Âu : A++
- Tiêu chuẩn mức độ sạch: Acleaning efficiency class A+
- Tiêu chuẩn chỉ số hiệu quả sấy Khô: Drying efficiency class A+
- Mức tiêu thụ điện năng: Khoảng 0.85KWh/lần rửa
- Mức tiêu thụ nước: Khoảng 4 - 9.0 lít/ lần rửa
- Điện áp: 220-240V ~ 50Hz
- Kích thước sản phẩm: 598W x 596D x 815-845H
- Kích thước khoét âm tủ: 605W x 605D x 825-855H

EUROGOLD
Huy Hoàng



MÃ SP : EUW75TL15SV 28.390.000

Xuất xứ : Made in ThaiLand

## Tính năng sản phẩm

- Máy có thể lắp độc lập hoặc âm tủ
- Công nghệ màn hình Led sắc nét và trực quan, dễ sử dụng
- Cánh kính nhám mờ chống bám vân tay cao cấp, mới nhất và duy nhất trên thị trường hiện nay.
- Động cơ **BLDC Super Silence** thông minh, hoạt động êm ái, giảm độ ồn tối đa và tiết kiệm đến 50% điện năng
- Có 3 khay chứa thông minh, có thể thay đổi độ cao các khay
- **Flexible Space** để phù hợp với nhu cầu, ngoài ra còn có khu vực tăng cường để ly cốc rất tiện lợi
- Công nghệ sấy **Turbo Drying** giúp đồ rửa trở nên khô ráo, diệt vi khuẩn, nấm mốc có hại cho sức khỏe
- Chức năng Save Programs giúp lưu lại các chương trình rửa
- Công nghệ Eco Water giúp tiết kiệm nước rất rõ rệt
- **Tích hợp giỏ để đũa** dạng đứng giúp làm khô hoàn toàn thìa dĩa
- **Tích hợp đến 5 tay phun**, vượt xa các sản phẩm trên thị trường
- UV light: đèn UV tăng cường diệt khuẩn đến mức gần tuyệt đối



## 6 Công nghệ độc quyền

- **PTC Hotwind : công nghệ sấy khí tươi nóng**
- Turbo Speed + : Rửa với thời gian nhanh hơn
- Delay start : Thời gian bắt đầu có thể tùy chỉnh
- **Auto Open** : Tự động mở cửa khi rửa xong, vô cùng khô ráo và tiết kiệm
- Các siêu cảm biến Smart Sensor kết hợp **AI** giúp máy tự động học và đưa ra phương án rửa tối ưu nhất

## 6 Chương trình rửa

- Intensive : Rửa chuyên sâu (70°C)
- Eco: Rửa tiết kiệm (55°C)
- Glass : Rửa đồ thủy tinh (60°C)
- Rapid : Rửa nhanh (50°C)
- Hi-Temp : Rửa nhiệt độ cao (75°C)
- **Self cleaning** : Tự làm sạch máy (60°C)

## Chức năng an toàn

- Child Lock : Khóa trẻ em
- Overflow And Leakage Protetion : Bảo vệ chống tràn, rò rỉ
- Aqua Stop : Dừng khẩn cấp khi có sự cố ngập nước
- Auto Stop : Dừng khi có sự cố : va đập, điện yếu, thiếu nước,
- các bộ phận của máy gặp vấn đề...

## Thông số kỹ thuật

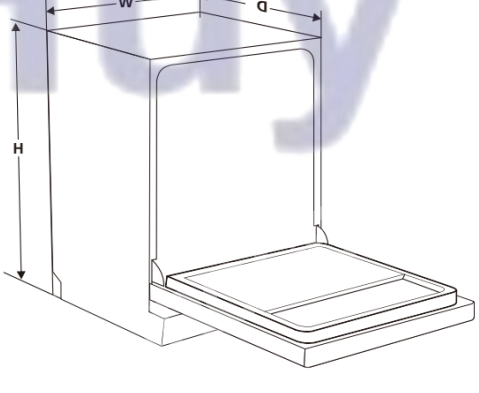


- Dung tích chứa: 15 bộ bát đĩa
- Mức độ tiếng ồn: ⩽40dBA
- Tiêu chuẩn năng lượng Châu Âu : A++
- Tiêu chuẩn mức độ sạch: Acleaning efficiency class A+
- Tiêu chuẩn chỉ số hiệu quả sấy Khô: Drying efficiency class A+
- Mức tiêu thụ điện năng: Khoảng 0.85KWh/lần rửa
- Mức tiêu thụ nước: Khoảng 4 - 9.0 lít/ lần rửa
- Điện áp: 220-240V ~ 50Hz
- Kích thước sản phẩm: 598W x 596D x 815-845H
- Kích thước khoét âm tủ: 605W x 605D x 825-855H



# Lò nướng - lò vi sóng


EUROGOLD
EUROGOLD
EUROGOLD
Huy Hoàng
EUROGOLD
EUROGOLD



## MÃ SP : EMO25VT — 11.020.000

Lò vi sóng — Made in Malaysia

### Thông tin sản phẩm

- Dung tích 25lít
- Khoang lò inox304 18/10
- Cửa kính cường lực
- Đĩa thủy tinh chịu nhiệt Ø315mm
- Chức năng giã đông
- Tích hợp chức năng nướng
- Làm nóng nhanh trong 30s
- Đa chức năng, nấu tự động

### Nấu nướng thuận tiện và an toàn

- Dễ dàng vệ sinh
- Chế độ hẹn giờ linh hoạt
- Tắt an toàn
- Chế độ khóa trẻ em
- Tích hợp hệ thống tự làm mát

### Thông số kỹ thuật

- Nhiệt độ nướng : 50-250°C
- Công suất vi sóng : 900 -1450W
- Kích thước sản phẩm : 595W*400D*454H (mm)
- Kích thước khoét tủ : 570W*800D*380H (mm)
- Điện áp : 220V/50Hz



## MÃ SP : EOV80NT — 18.610.000

Lò nướng — Made in Malaysia

### Thông tin sản phẩm

- Dung tích 80 lít
- Cửa kính cường lực
- Cánh có thể loại bỏ
- Đa dạng các chế độ nấu và công thức nấu
- Giã đông
- Đa chức năng
- Làm nóng nhanh lên 180 độ chỉ trong chưa đầy 4 phút

### Nấu nướng thuận tiện và an toàn

- Dễ dàng vệ sinh
- Chế độ hẹn giờ linh hoạt
- Tắt an toàn
- Chế độ khóa trẻ em
- Tích hợp hệ thống tự làm mát

### Thông số kỹ thuật

- Nhiệt độ nướng : 50-250°C
- Công suất vi sóng : 900W
- Công suất nướng : 3000W
- Kích thước sản phẩm : 595W*565D*595H (mm)
- Kích thước khoét tủ :
- Điện áp : 220V/50Hz




MÃ SP : EMO25VM 11.120.000

Lò vi sóng Made in Malaysia

## Thông tin sản phẩm

- Dung tích 25 lít
- Khoang tráng men
- Cửa kính cường lực
- Cánh có thể loại bỏ
- Đa dạng các chế độ nấu và công thức nấu
- Giã đông
- Đa chức năng
- Làm nóng nhanh lên 180 độ chỉ trong chưa đầy 4 phút
- Khí đối lưu 3d làm chín đều 360 độ
- Kết hợp các chế độ nấu

## Nấu nướng thuận tiện và an toàn

- Dễ dàng vệ sinh
- Chế độ hẹn giờ linh hoạt
- Tắt an toàn
- Chế độ khóa trẻ em
- Tích hợp hệ thống tự làm mát

## Thông số kỹ thuật

- Nhiệt độ nướng : 50-250°C
- Công suất vi sóng : 900W
- Công suất nướng : 3000W
- Kích thước sản phẩm : 595W*568D*454H (mm)
- Kích thước khoét tủ :
- Điện áp : 220V/50Hz




MÃ SP : EOV80NM 17.840.000

Lò nướng Made in Malaysia

## Thông tin sản phẩm

- Dung tích 80 lít
- Khoang tráng men
- Cửa kính cường lực
- Cánh có thể loại bỏ
- Đa dạng các chế độ nấu và công thức nấu
- Giã đông
- Đa chức năng
- Làm nóng nhanh lên 180 độ chỉ trong chưa đầy 4 phút
- Khí đối lưu 3D làm chín đều 360 độ
- Kết hợp các chế độ nấu

## Nấu nướng thuận tiện và an toàn

- Dễ dàng vệ sinh
- Chế độ hẹn giờ linh hoạt
- Tắt an toàn
- Chế độ khóa trẻ em
- Tích hợp hệ thống tự làm mát

## Thông số kỹ thuật

- Nhiệt độ nướng : 50-250°C
- Công suất vi sóng : 900W
- Công suất nướng : 3000W
- Kích thước sản phẩm : 595W*568D*454H (mm)
- Kích thước khoét tủ :
- Điện áp : 220V/50Hz

Huy Hoàng



# Chậu rửa

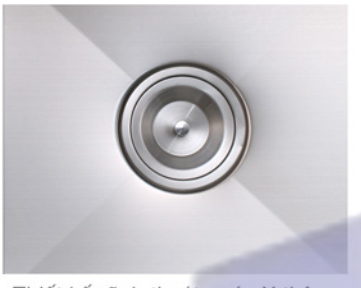

Thiết kế rãnh thoát nước X thông minh giúp thoát nước nhanh



Bề mặt xử lý đánh bóng thủ công, phủ nano kháng khuẩn, an toàn cho thực phẩm

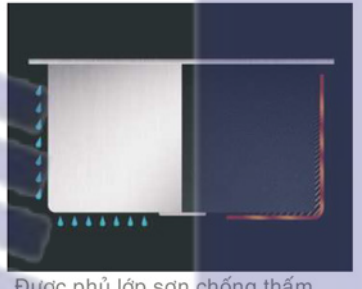

Được phủ lớp sơn chống thấm ngược hạn chế hiện tượng ngưng tụ nước, an toàn cho tủ bếp



Cao su tổng hợp chống ồn, chống rung động trong quá trình sử dụng chậu




Góc R10 tạo vẻ đẹp tinh tế sắc nét

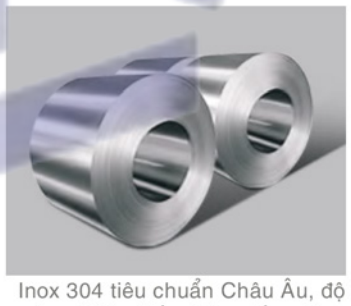

Inox 304 tiêu chuẩn Châu Âu, độ cứng 16G, chống bám dầu mỡ, chống oxy hóa cao



Công nghệ tạo hạt trên bề mặt chống xước độc quyền EUROGOLD

EUROGOLD
Huy Hoàng


EUROGOLD
EUROGOLD
EUROGOLD
Huy Hoàng
EUROGOLD
EUROGOLD





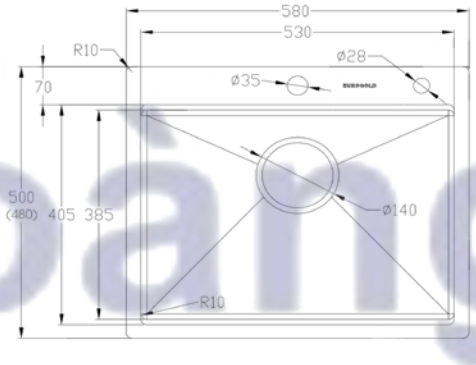


## CHẬU RỬA BÁT CHỐNG XƯỚC

| Mã sản phẩm | Chất liệu | Độ dày | Kích thước sản phẩm | Kích thước khoét đá | Phụ kiện | Đơn giá ( VNĐ ) |
|---|---|---|---|---|---|---|
| EUC15848EA | SUS304 Premium | 1.2-1.5&M 3.0 (mm) | 580*480*230 (mm) | 550*450 (mm) | Siphon - Rổ inox | 6.560.000 |
| EUC15850GA | SUS304 Premium | 1.2-1.5&M 3.0 (mm) | 580*500*230 (mm) | 550*470 (mm) | Siphon - Rổ inox | 6.950.000 |

Huy Hoàng


EUROGOLD
EUROGOLD
EUROGOLD
EUROGOLD
EUROGOLD
Huy Hoang




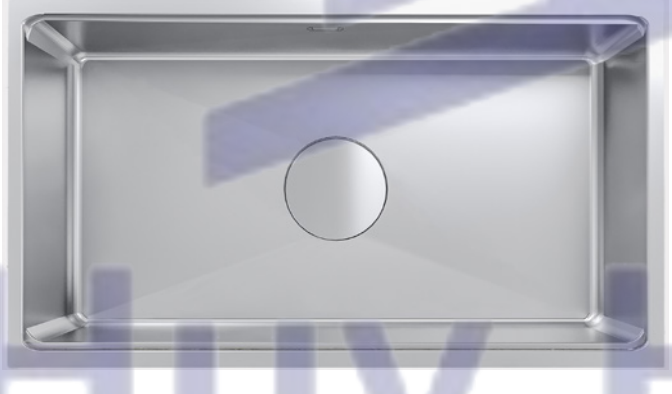

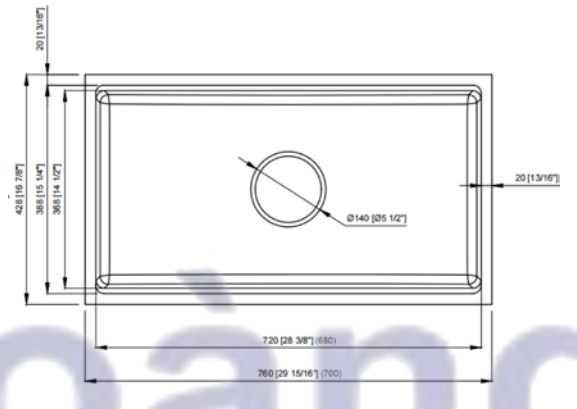


## CHẬU RỬA BÁT CHỐNG XƯỚC DẬP LIỀN KHỐI

| Mã sản phẩm | Chất liệu | Độ dày | Kích thước sản phẩm | Kích thước khoét đá | Phụ kiện | Đơn giá ( VNĐ ) |
|---|---|---|---|---|---|---|
| EUC17043GB | SUS304 Premium | 1.2 -1.5 (mm) | 700*430*230 (mm) | 670*400 (mm) | Siphon - Rổ inox | 6.270.000 |
| EUC17643GB | SUS304 Premium | 1.2 -1.5 (mm) | 760*430*230 (mm) | 730*400 (mm) | Siphon - Rổ inox | 6.590.000 |

Huy Hoàng


EUROGOLD
EUROGOLD
EUROGOLD
EUROGOLD
EUROGOLD
Huy Hoàng

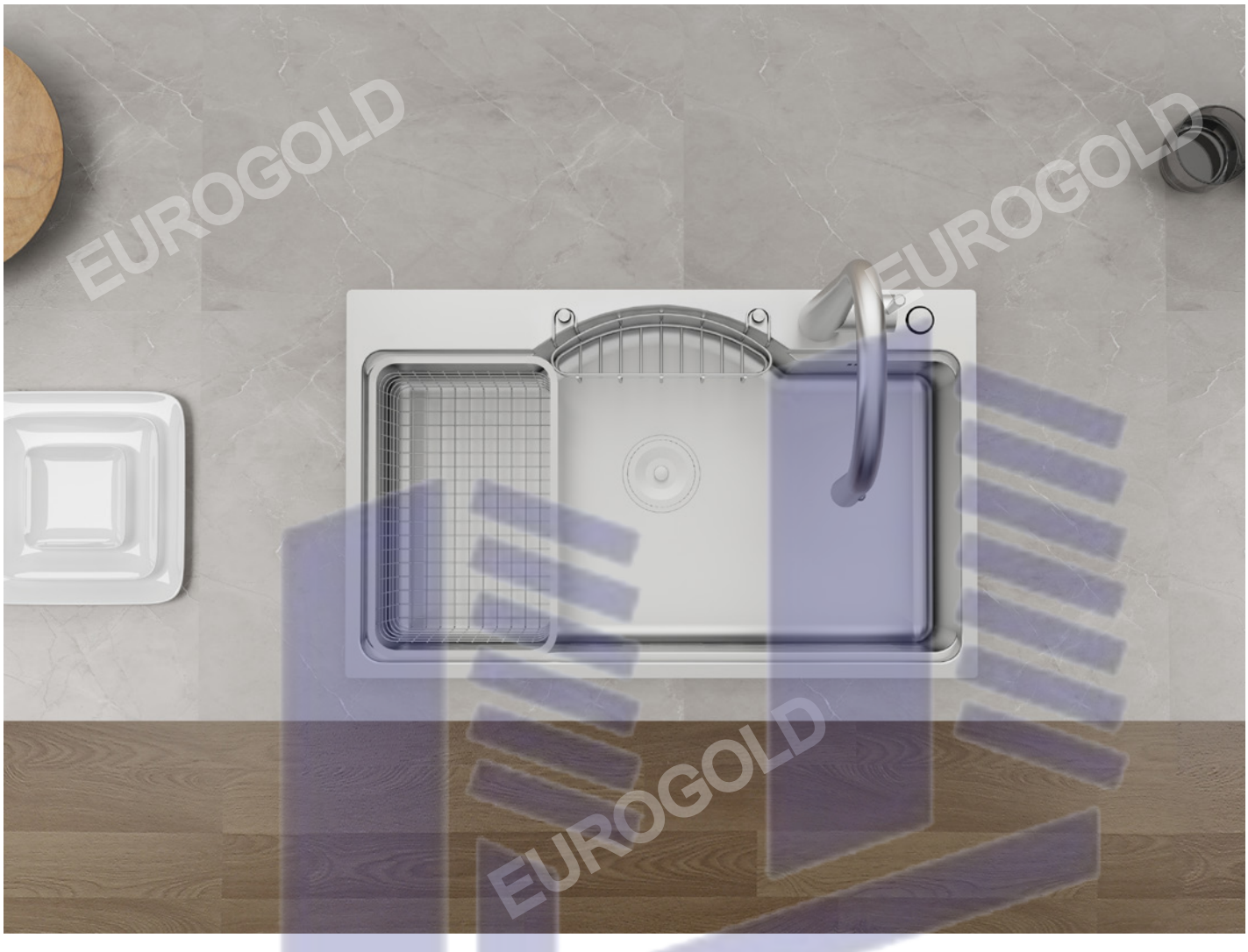

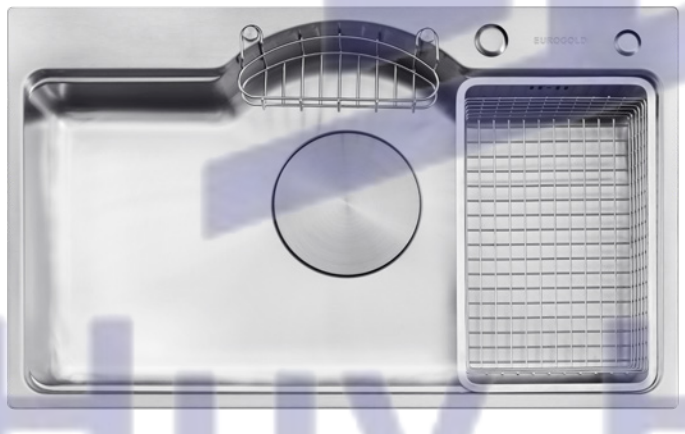

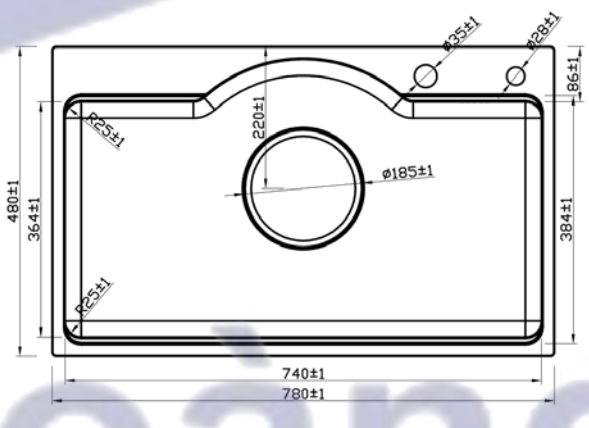


## CHẬU RỬA BÁT EUD27848GA

| Chất liệu | Độ dày | Kích thước sản phẩm | Kích thước khoét đá | Phụ kiện | Đơn giá ( VNĐ ) |
|---|---|---|---|---|---|
| SUS304 | 1mm | 780*480*230 (mm) | 745*445 (mm) | Siphon & Rổ inox | 6.610.000 |

EUROGOLD
Huy Hoàng


EUROGOLD
EUROGOLD
EUROGOLD
Huy Hoàng
EUROGOLD
EUROGOLD

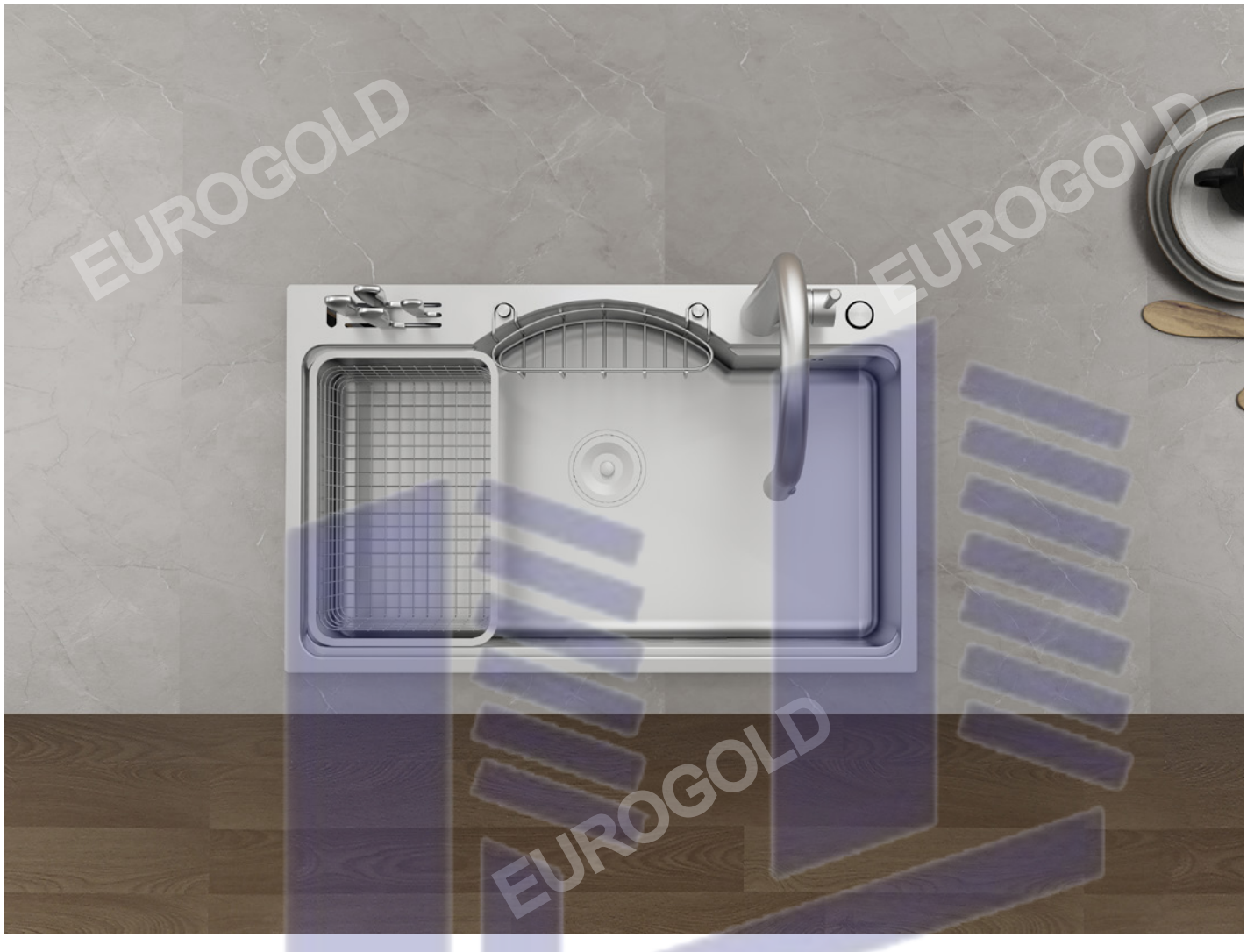

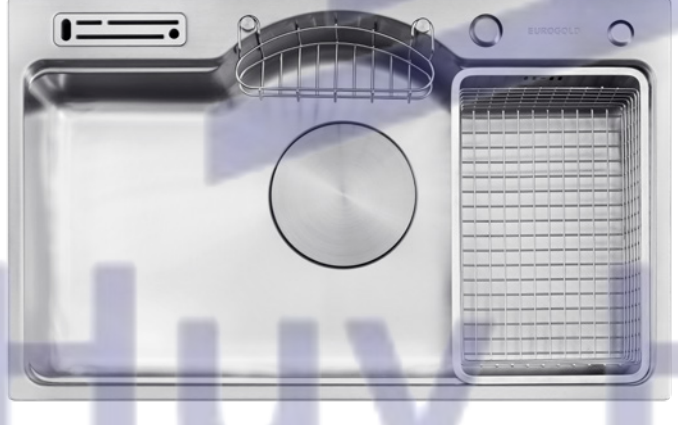

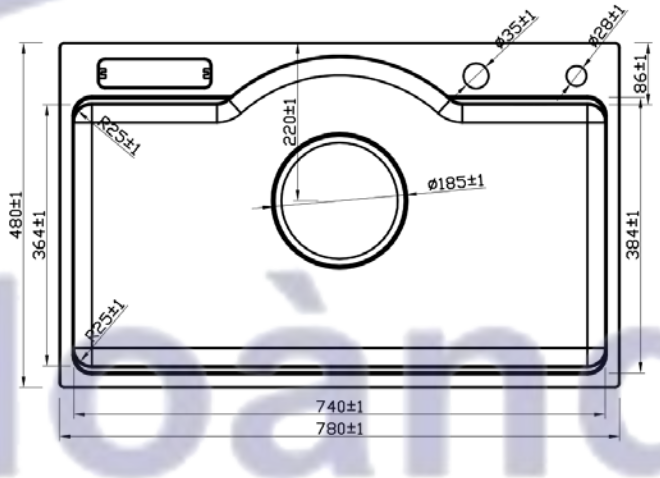


## CHẬU RỬA BÁT EUD37848GA

| Chất liệu | Độ dày | Kích thước sản phẩm | Kích thước khoét đá | Phụ kiện | Đơn giá ( VNĐ ) |
|---|---|---|---|---|---|
| SUS304 | 1mm | 780*480*230 (mm) | 745*445 (mm) | Siphon & Rổ inox | 6.870.000 |


EUROGOLD
EUROGOLD
EUROGOLD
EUROGOLD
EUROGOLD
Huy Hoàng

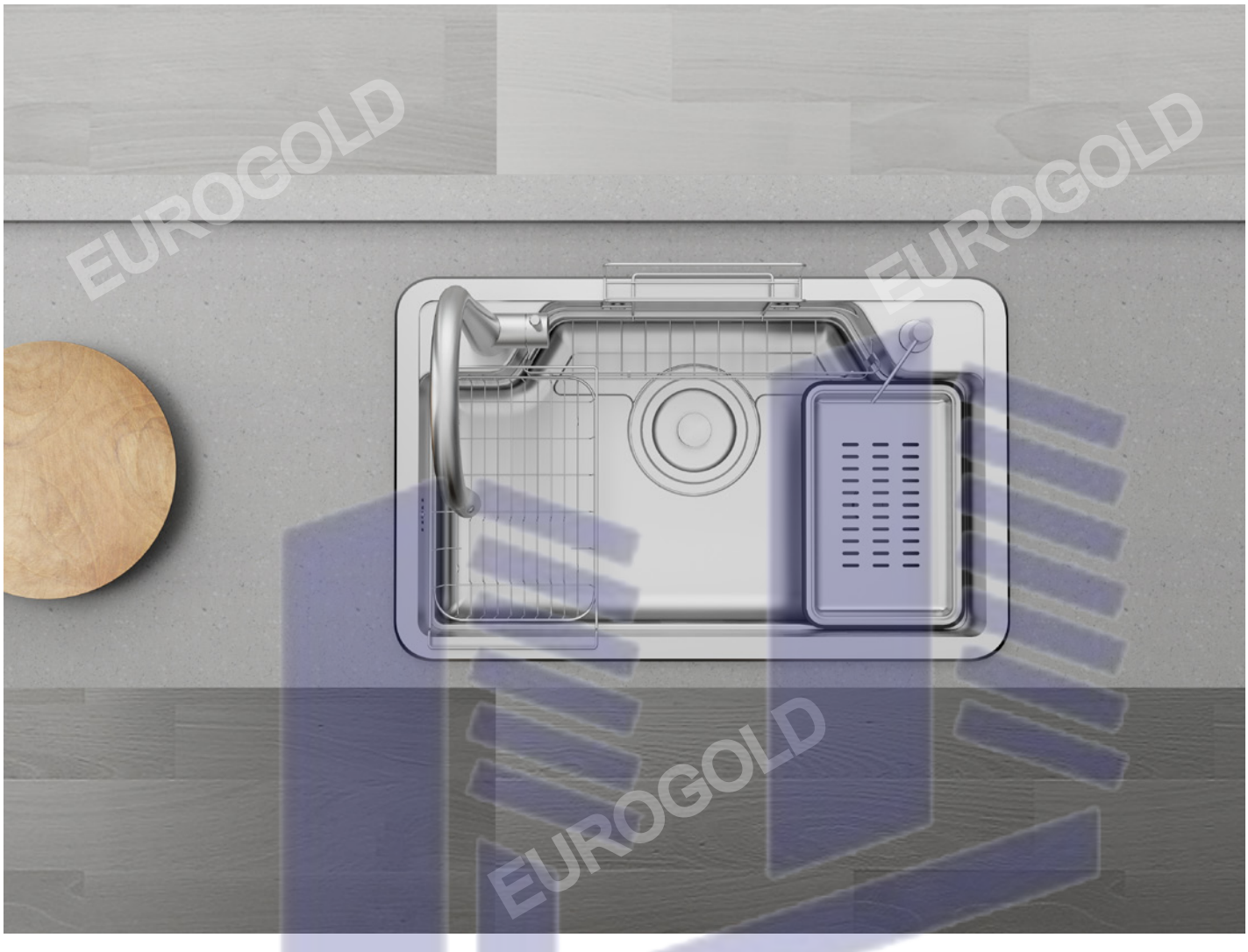



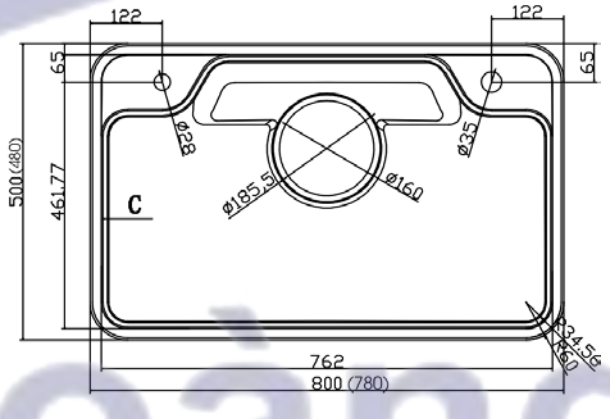


## CHẬU RỬA BÁT CHỐNG XƯỚC DẬP LIỀN KHỐI

| Mã sản phẩm | Chất liệu | Độ dày | Kích thước sản phẩm | Kích thước khoét đá | Phụ kiện | Đơn giá ( VNĐ ) |
|---|---|---|---|---|---|---|
| EUC87848EB | SUS304 Premium | 1.2 (mm) | 780*480*230 (mm) | 750*450(mm) | Siphon - Rổ inox | 8.740.000 |
| EUC88050GA | SUS304 Premium | 1.2 (mm) | 800*500*230 (mm) | 770*470 (mm) | Siphon - Rổ inox | 9.440.000 |

EUROGOLD
Huy Hoàng


EUROGOLD
EUROGOLD
Huy Hoàng
EUROGOLD
EUROGOLD

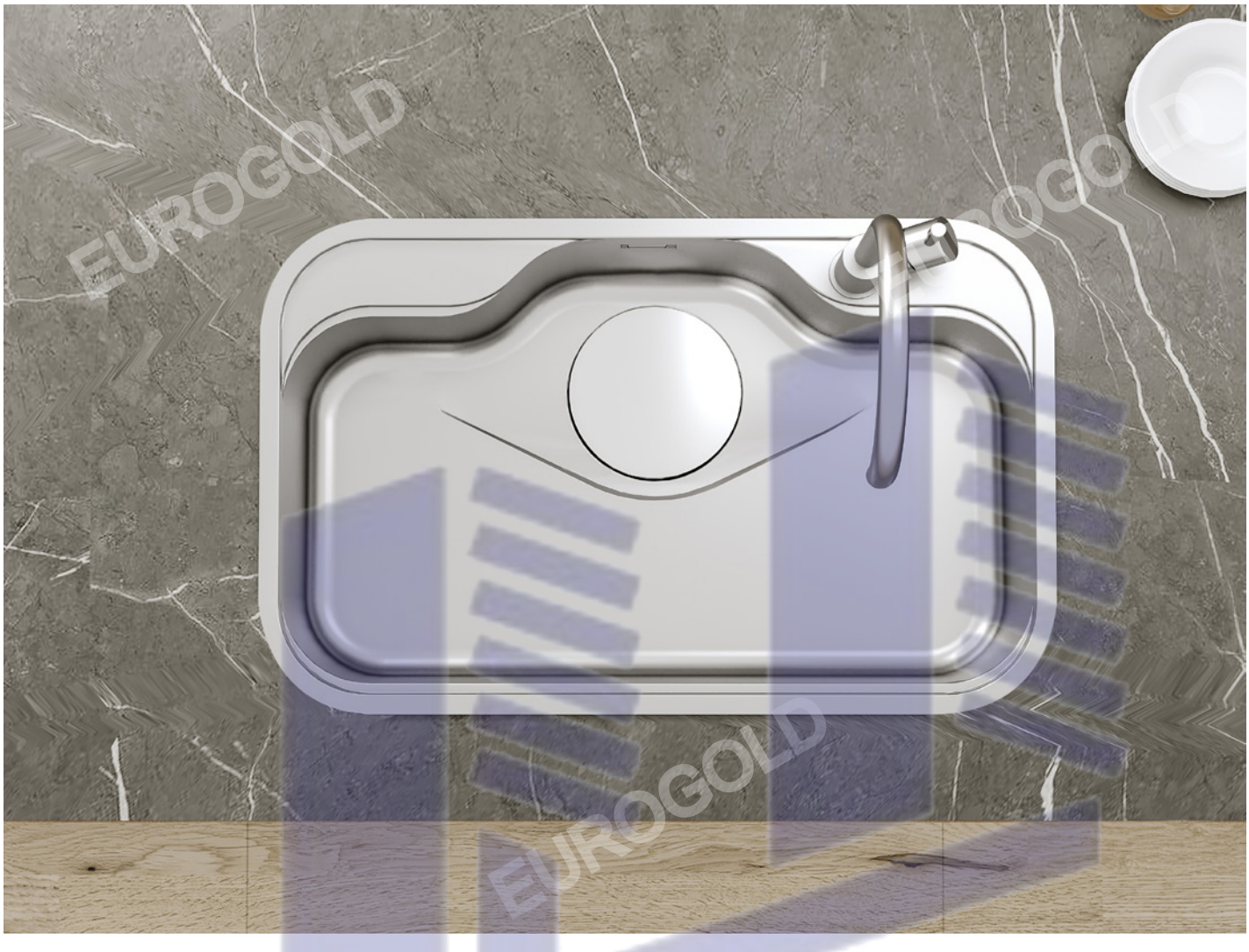



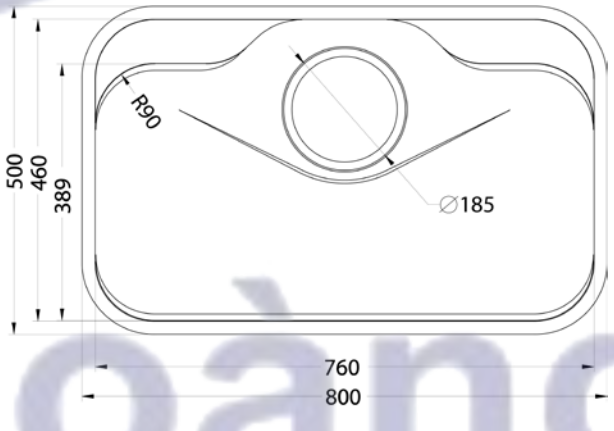


## CHẬU RỬA BÁT CHỐNG XƯỚC

| Mã sản phẩm | Chất liệu | Độ dày | Kích thước sản phẩm | Kích thước khoét đá | Phụ kiện | Đơn giá ( VNĐ ) |
|---|---|---|---|---|---|---|
| EUC88050GE | SUS304 Premium | 1.2 (mm) | 800*500*230 (mm) | 770*470(mm) | Siphon - Rổ inox | 7.730.000 |

Huy Hoàng


EUROGOLD
EUROGOLD
EUROGOLD
EUROGOLD
EUROGOLD
Huy Hoàng

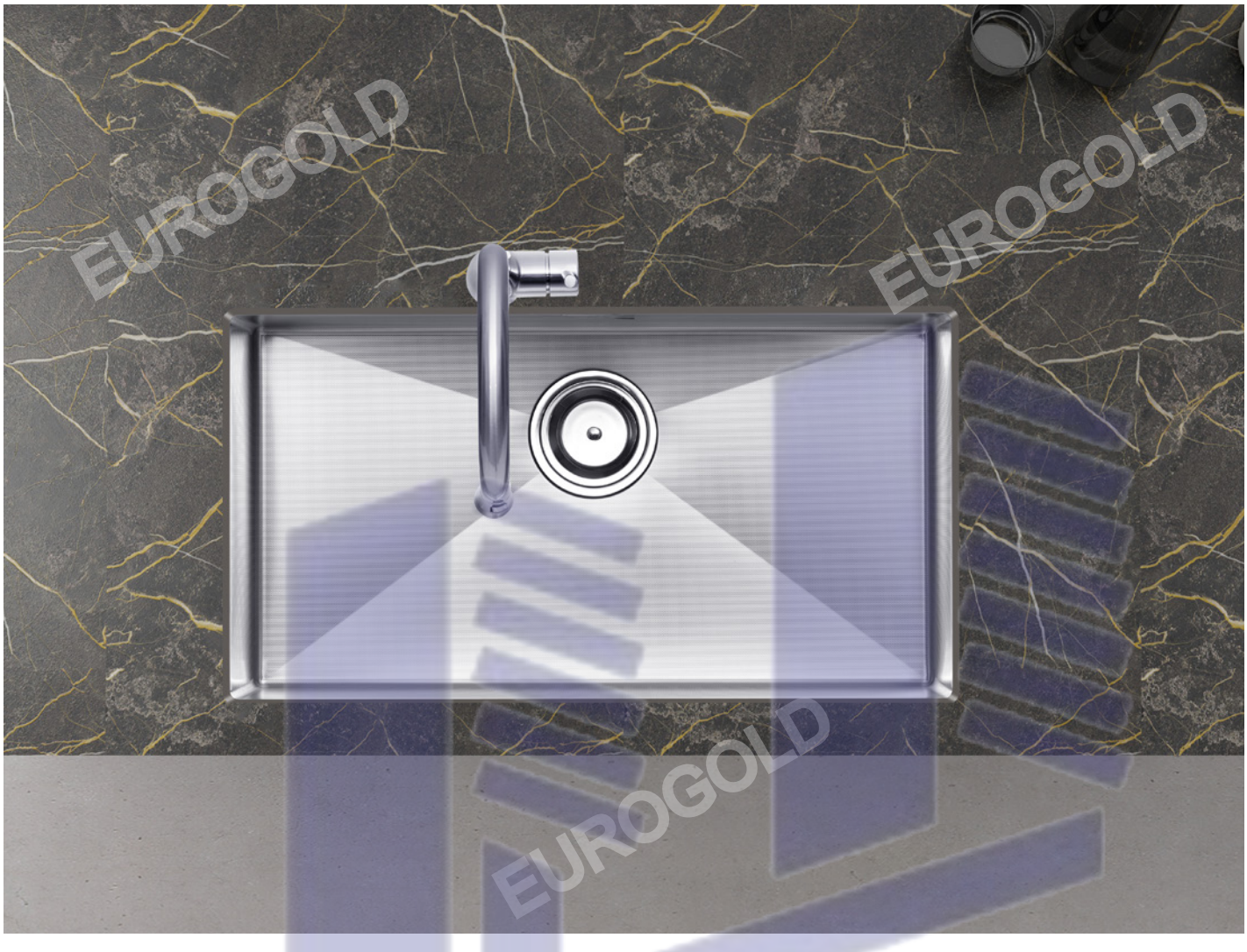




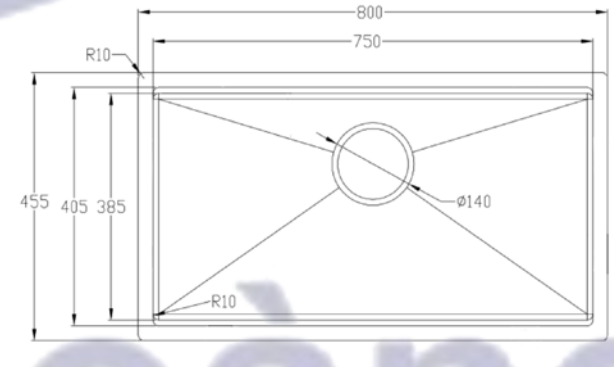


## CHẬU RỬA BÁT 1 HỐ

| Mã sản phẩm | Chất liệu | Độ dày | Kích thước sản phẩm | Kích thước khoét đá | Phụ kiện | Đơn giá ( VNĐ ) |
|---|---|---|---|---|---|---|
| EUS18045GB | SUS304 bề mặt phẳng | B 1.2-1.5 & M 3.0 | 800*455*230 (mm) | 770*420 (mm) | Siphon & Rổ inox | 7.130.000 |
| EUC18045LB | SUS304 bề mặt hạt | B 1.2-1.5 & M 3.0 | 800*455*230 (mm) | 770*420 (mm) | Siphon & Rổ inox | 7.470.000 |

Huy Hoàng


EUROGOLD
EUROGOLD
EUROGOLD
EUROGOLD
EUROGOLD
Huy Hoàng





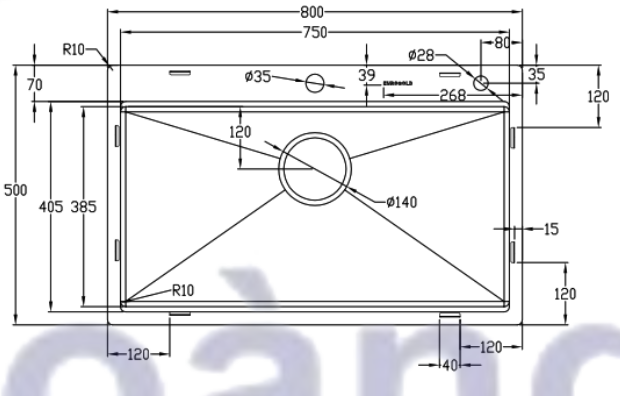


## CHẬU RỬA BÁT CHỐNG XƯỚC EUC18050LA/EA/GA

| Chất liệu | Độ dày | Kích thước sản phẩm | Kích thước khoét đá | Phụ kiện | Đơn giá ( VNĐ ) |
|---|---|---|---|---|---|
| SUS304 Premium | B 1.2-1.5 & M 3.0 | 800*500*230 (mm) | 770*470(mm) | Siphon & Rổ inox | 8.120.000 |

EUROGOLD
Huy Hoàng


EUROGOLD
EUROGOLD
EUROGOLD
EUROGOLD
EUROGOLD
Huy Hoàng



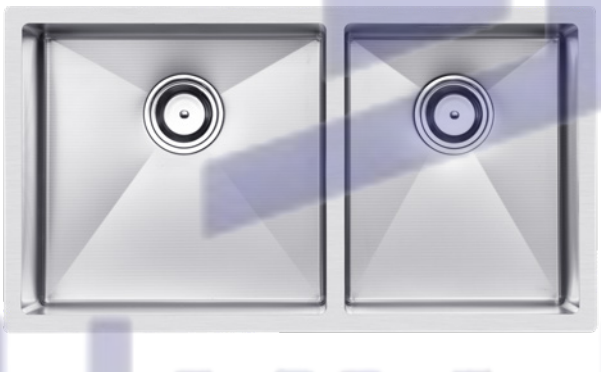

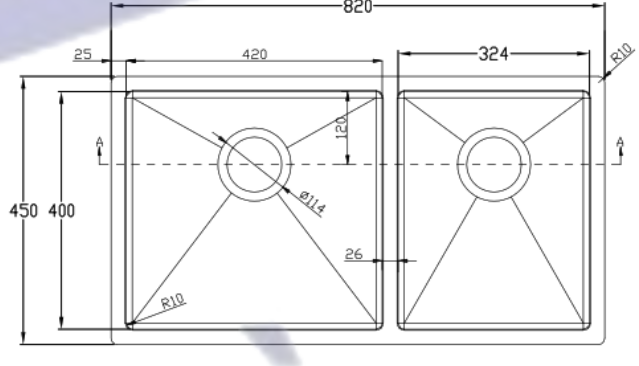


## CHẬU RỬA BÁT CHỐNG XƯỚC EUC28245EB

| Chất liệu | Độ dày | Kích thước sản phẩm | Kích thước khoét đá | Phụ kiện | Đơn giá ( VNĐ ) |
|---|---|---|---|---|---|
| SUS304 Premium | B 1.2-1.5 & M 3.0 | 820*450*230 (mm) | 790*420 (mm) | Siphon & Rổ inox | 8.120.000 |

Huy Hoàng


EUROGOLD
EUROGOLD
EUROGOLD
EUROGOLD
EUROGOLD
Huy Hoàng





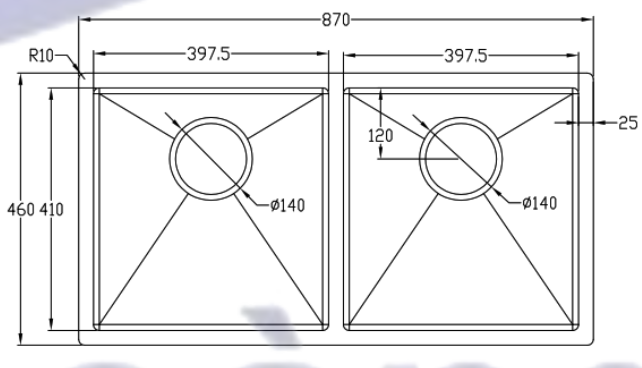


## CHẬU RỬA BÁT CHỐNG XƯỚC EUC28746EB

| Chất liệu | Độ dày | Kích thước sản phẩm | Kích thước khoét đá | Phụ kiện | Đơn giá ( VNĐ ) |
|---|---|---|---|---|---|
| SUS304 Premium | B 1.2-1.5 & M 3.0 | 870*460*230 (mm) | 840*430 (mm) | Siphon & Rổ inox | 9.720.000 |

EUROGOLD
Huy Hoàng

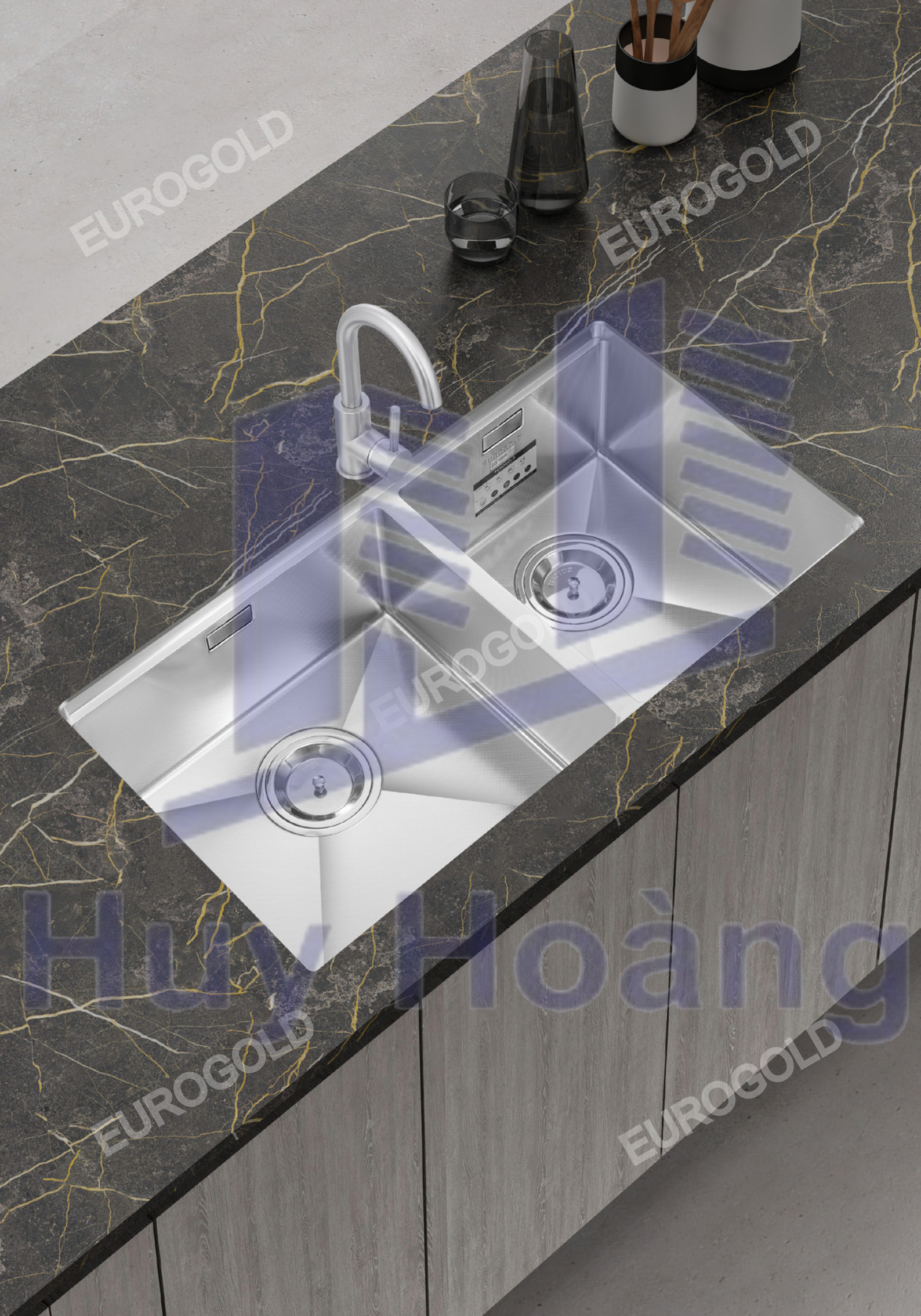
EUROGOLD
EUROGOLD
EUROGOLD
EUROGOLD
EUROGOLD
Huy Hoàng



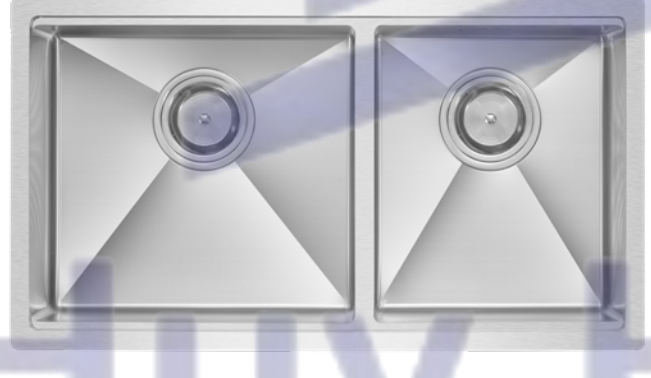

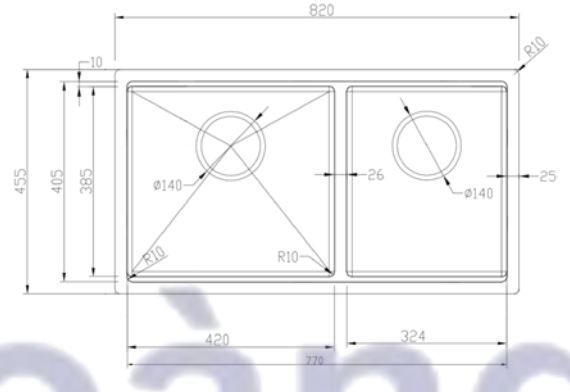


## CHẬU RỬA BÁT CHỐNG XƯỚC EUC28245GB

| Chất liệu | Độ dày | Kích thước sản phẩm | Kích thước khoét đá | Phụ kiện | Đơn giá ( VNĐ ) |
|---|---|---|---|---|---|
| SUS304 Premium | B 1.2-1.5 & M 3.0 | 820*450*230 (mm) | 790*420 (mm) | Siphon & Rổ inox | 9.200.000 |

EUROGOLD
Huy Hoàng

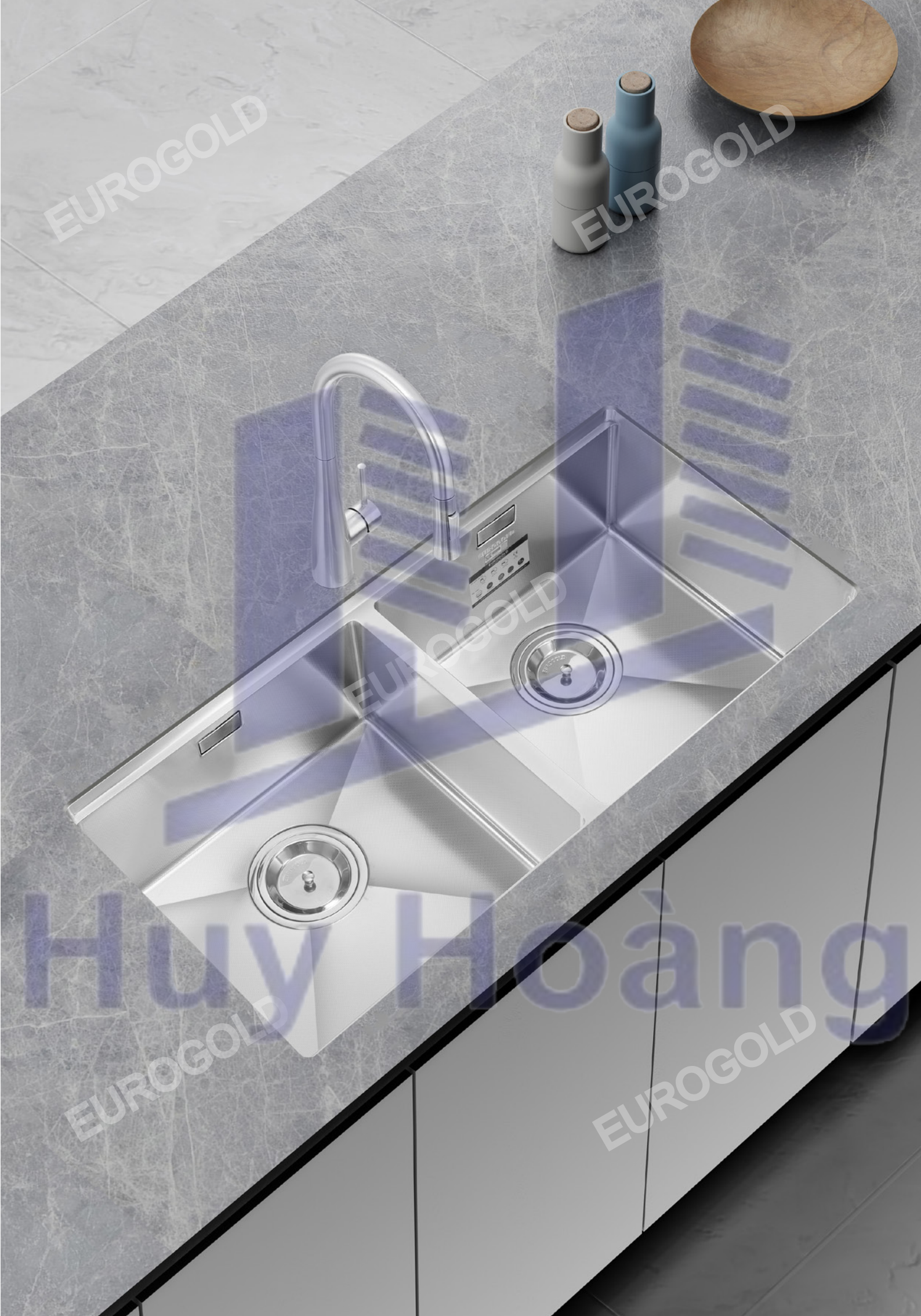
EUROGOLD
EUROGOLD
EUROGOLD
Huy Hoàng
EUROGOLD
EUROGOLD

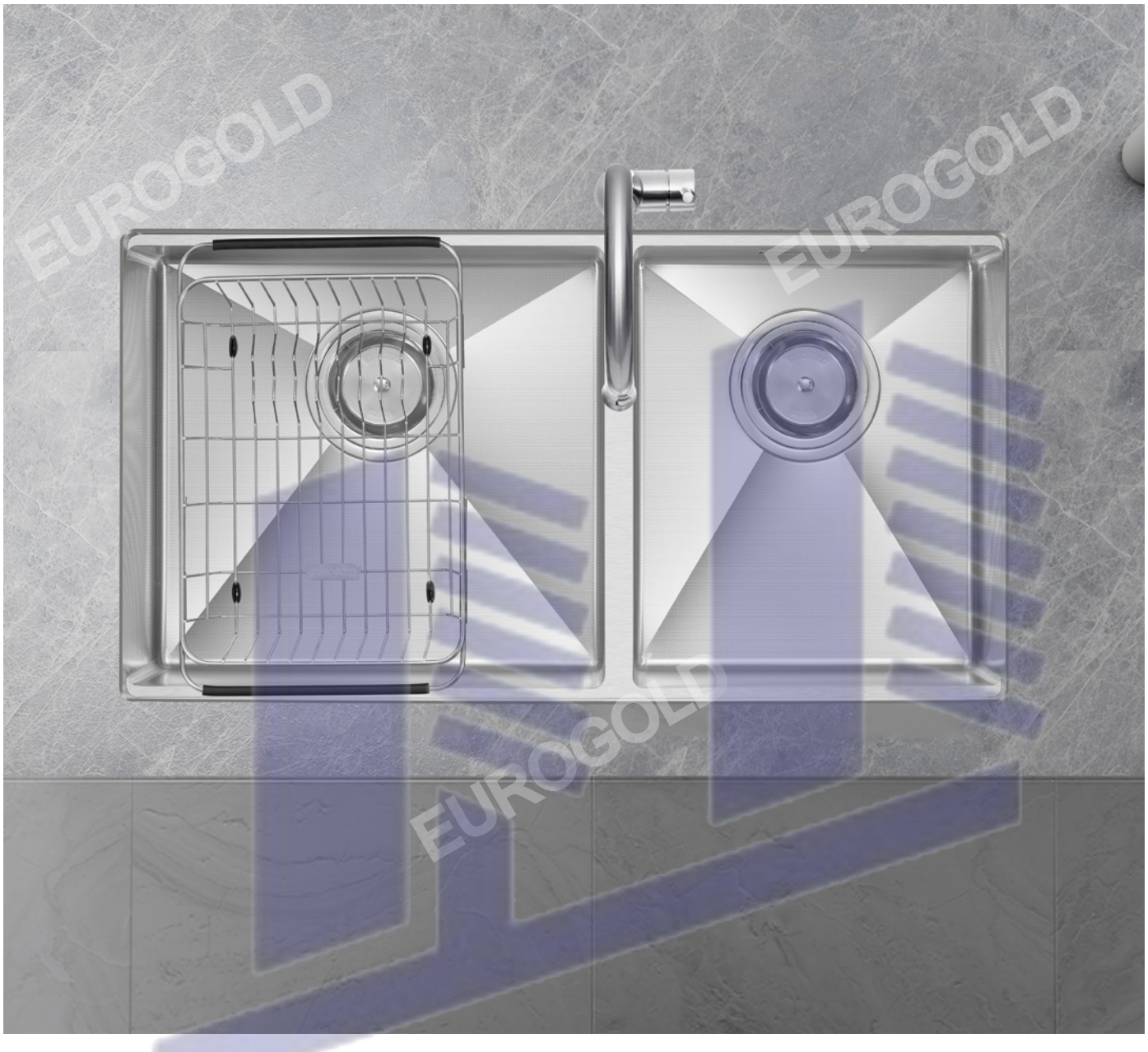



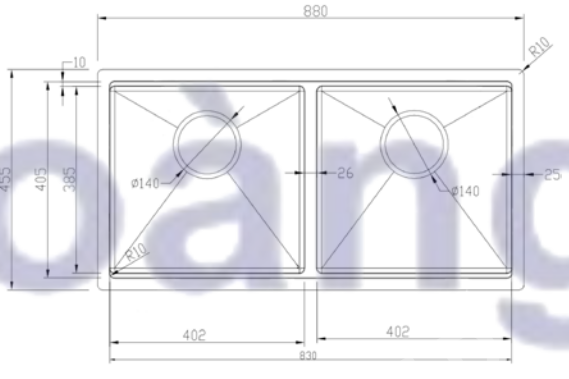


## CHẬU RỬA BÁT CHỐNG XƯỚC EUC28845GB

| Chất liệu | Độ dày | Kích thước sản phẩm | Kích thước khoét đá | Phụ kiện | Đơn giá ( VNĐ ) |
|---|---|---|---|---|---|
| SUS304 Premium | B 1.2-1.5 & M 3.0 | 880*455*230 (mm) | 850*420 (mm) | Siphon & Rổ inox | 9.460.000 |


EUROGOLD
EUROGOLD
EUROGOLD
EUROGOLD
EUROGOLD
Huy Hoàng






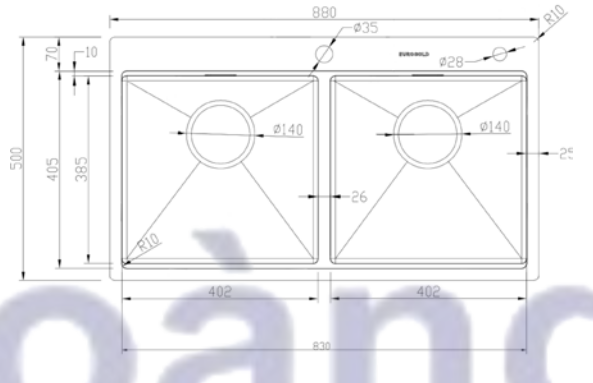


## CHẬU RỬA BÁT CHỐNG XƯỚC

| Mã sản phẩm | Chất liệu | Độ dày | Kích thước sản phẩm | Kích thước khoét đá | Phụ kiện | Đơn giá ( VNĐ ) |
|---|---|---|---|---|---|---|
| EUC28250GA | SUS304 Premium | 1.2 -1.5(mm) | 820*500*230 (mm) | 790*470 (mm) | Siphon - Rổ inox | 9.410.000 |
| EUC28850GA | SUS304 Premium | 1.2 -1.5(mm) | 880*500*230 (mm) | 850*470 (mm) | Siphon - Rổ inox | 9.640.000 |

Huy Hoàng


EUROGOLD
EUROGOLD
EUROGOLD
EUROGOLD
Huy Hoàng

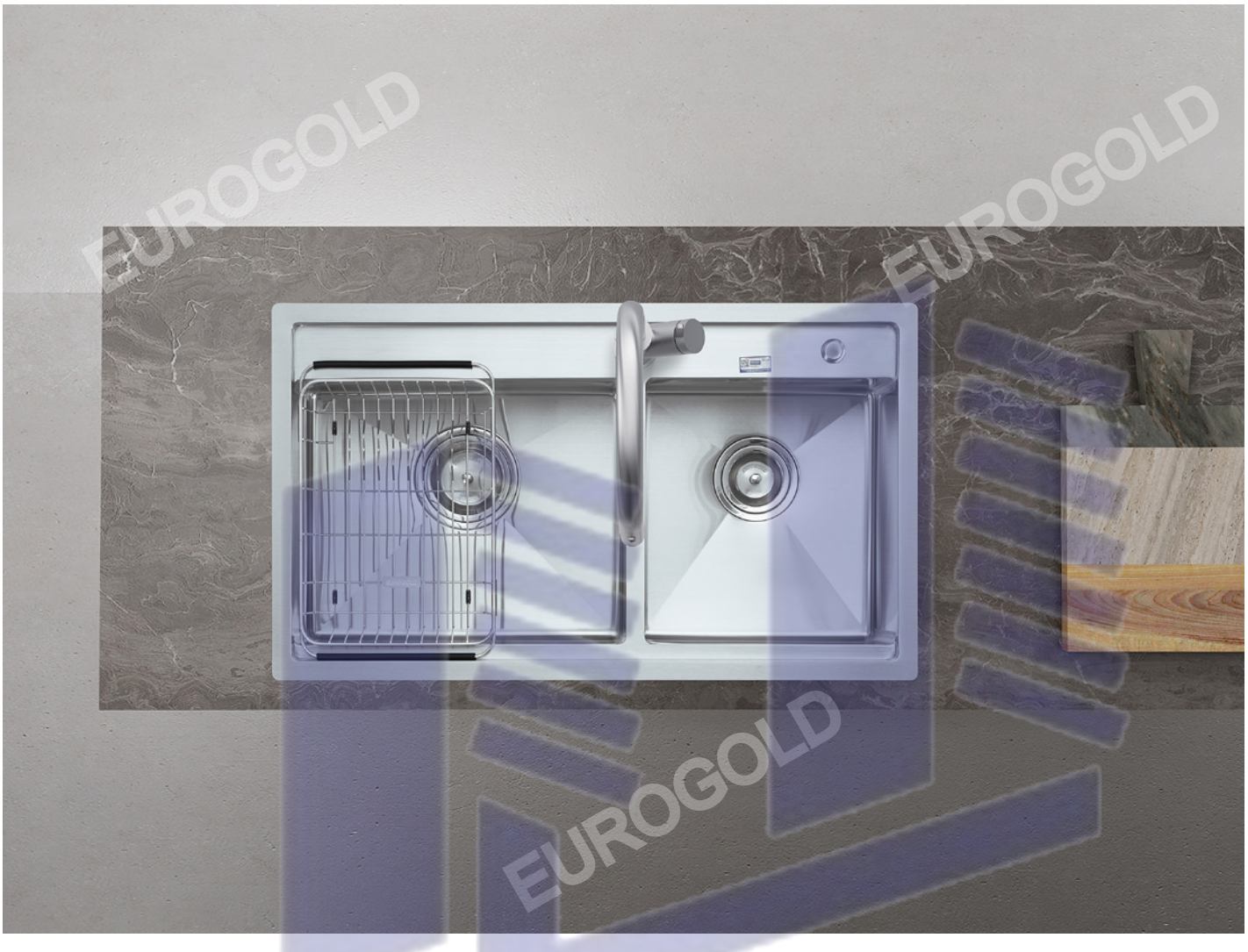



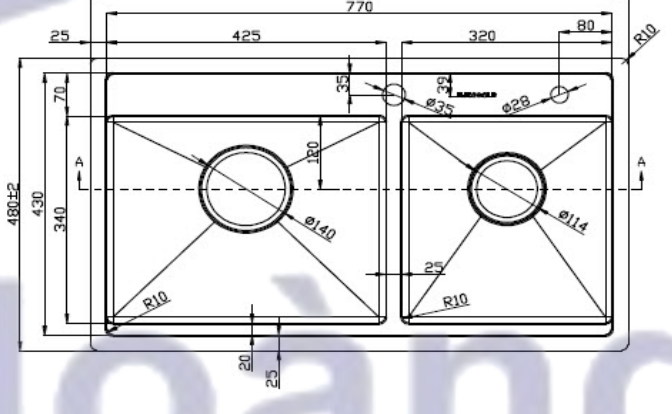


CHẬU RỬA BÁT EUP28248

| Chất liệu | Độ dày | Kích thước sản phẩm | Kích thước khoét đá | Phụ kiện | Đơn giá ( VNĐ ) |
|---|---|---|---|---|---|
| SUS304 Premium | B 1.2-1.5 & M 4.0 | 820*480*230 (mm) | 790*450 (mm) | Siphon & Rổ | 7.950.000 |

EUROGOLD
Huy Hoàng


EUROGOLD
EUROGOLD
EUROGOLD
EUROGOLD
EUROGOLD
Huy Hoàng





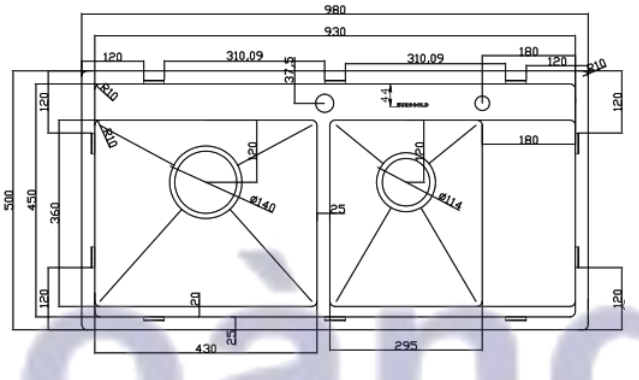


## CHẬU RỬA BÁT EUP39850

| Chất liệu | Độ dày | Kích thước sản phẩm | Kích thước khoét đá | Phụ kiện | Đơn giá ( VNĐ ) |
|---|---|---|---|---|---|
| SUS304 Premium | B 1.2-1.5 & M 4.0 (mm) | 980*500*230 (mm) | 950*470 (mm) | Siphon & Rổ | 7.690.000 |

Huy Hoàng


EUROGOLD
EUROGOLD
EUROGOLD
EUROGOLD
Huy Hoàng





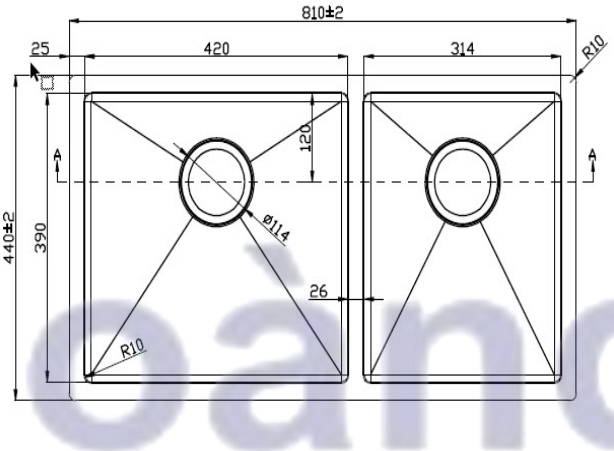


## CHẬU RỬA BÁT EUS68144

| Chất liệu | Độ dày | Kích thước sản phẩm | Kích thước khoét đá | Phụ kiện | Đơn giá ( VNĐ ) |
|---|---|---|---|---|---|
| SUS304 | B 1.2 (mm) & M 3.0 | 810*440*220 (mm) | 780*410 (mm) | Siphon & Rổ inox | 7.480.000 |

EUROGOLD
Huy Hoàng


EUROGOLD
EUROGOLD
EUROGOLD
EUROGOLD
Huy Hoàng

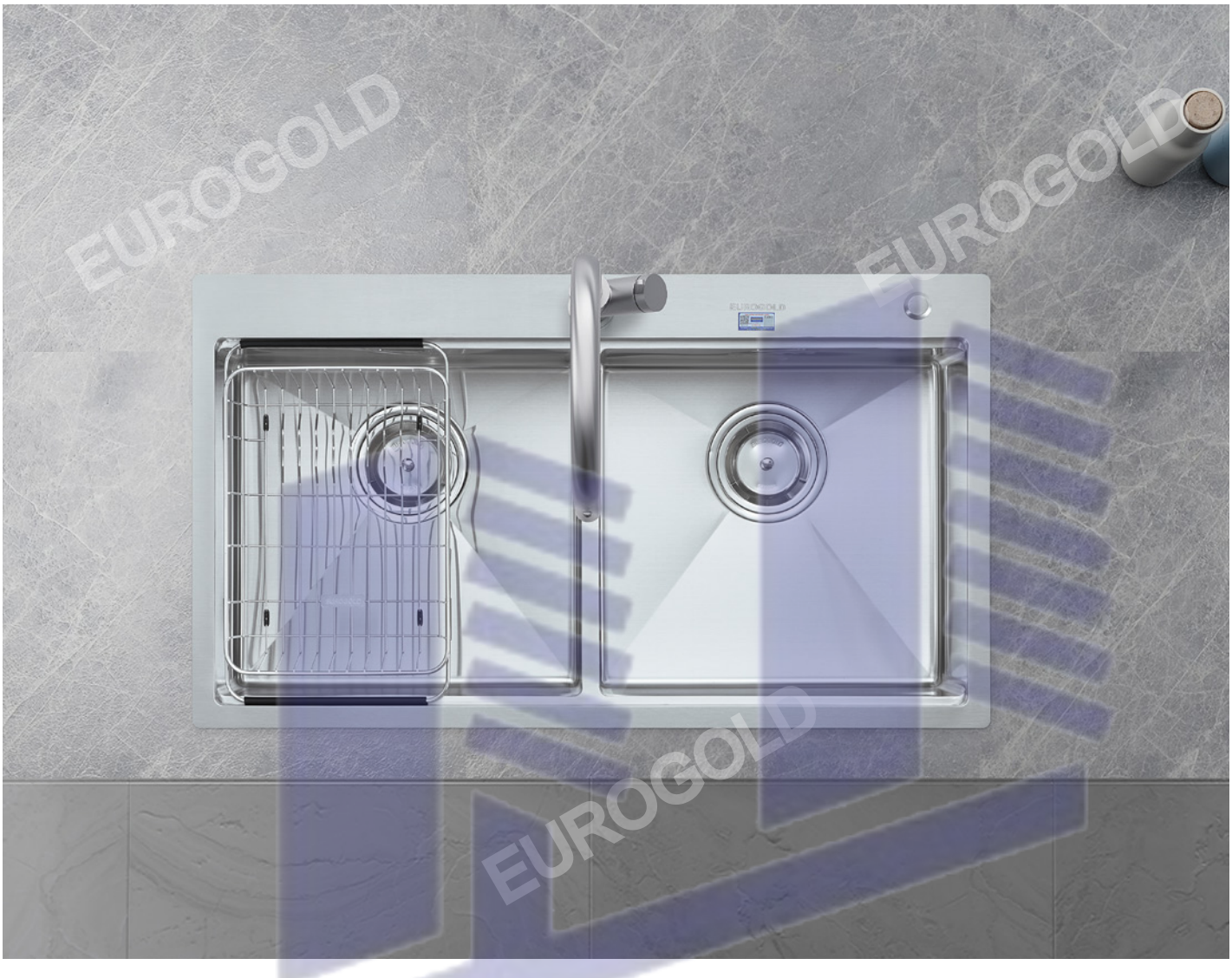



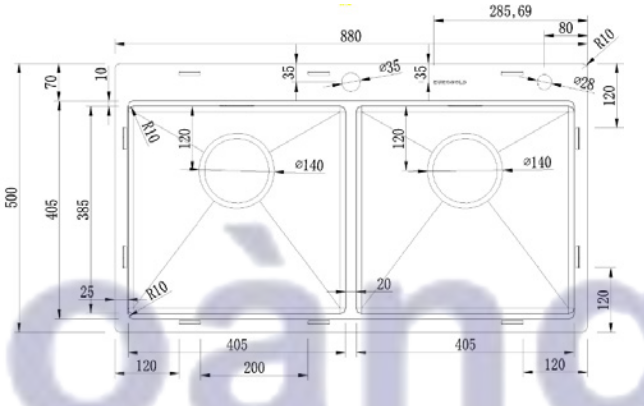


## CHẬU RỬA BÁT EUS88850

| Chất liệu | Độ dày | Kích thước sản phẩm | Kích thước khoét đá | Phụ kiện | Đơn giá ( VNĐ ) |
|---|---|---|---|---|---|
| SUS304 | B 1.2 (mm) & M 3.0 | 880*500*220 (mm) | 850*470 (mm) | Siphon & Rổ inox | 9.260.000 |

EUROGOLD
Huy Hoàng


EUROGOLD
EUROGOLD
EUROGOLD
EUROGOLD
EUROGOLD
Huy Hoàng

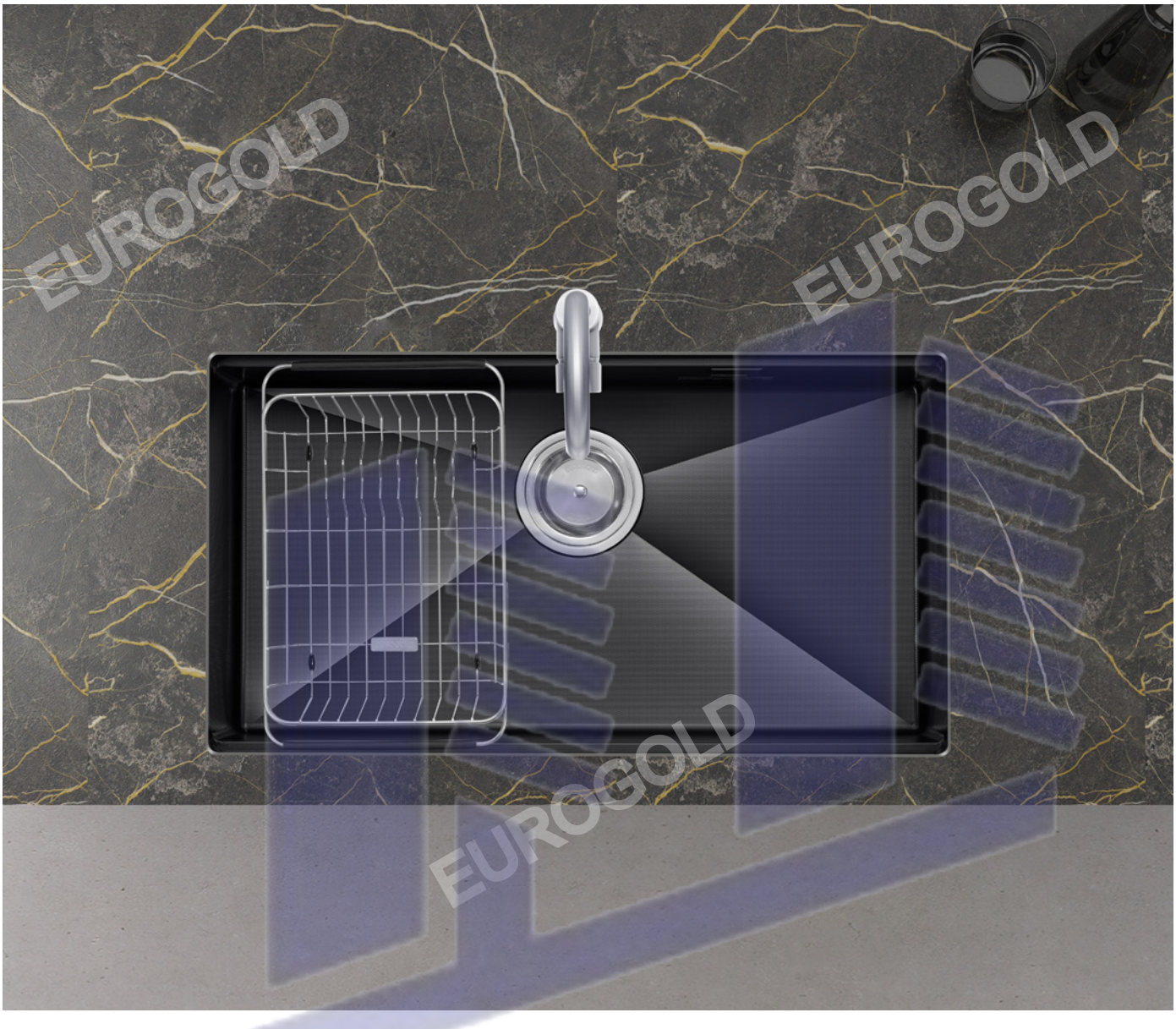




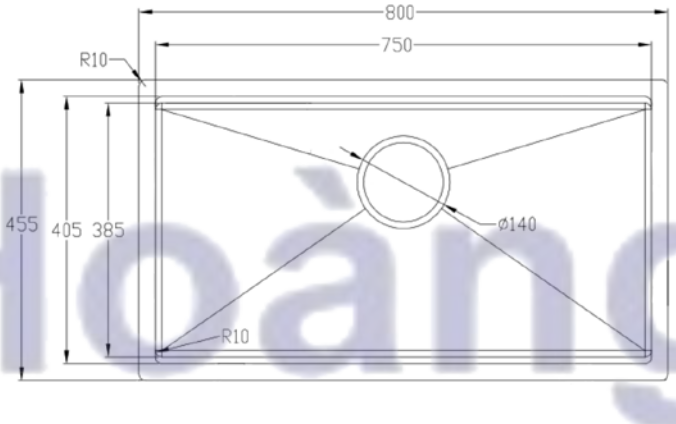


## CHẬU RỬA BÁT CHỐNG XƯỚC EUC18045LD

| Chất liệu | Độ dày | Kích thước sản phẩm | Kích thước khoét đá | Phụ kiện | Đơn giá ( VNĐ ) |
|---|---|---|---|---|---|
| SUS304 Premium | B 1.2-1.5 & M 3.0 | 800*455*230 (mm) | 770*420 (mm) | Siphon & Rổ inox | 7.910.000 |

Huy Hoàng

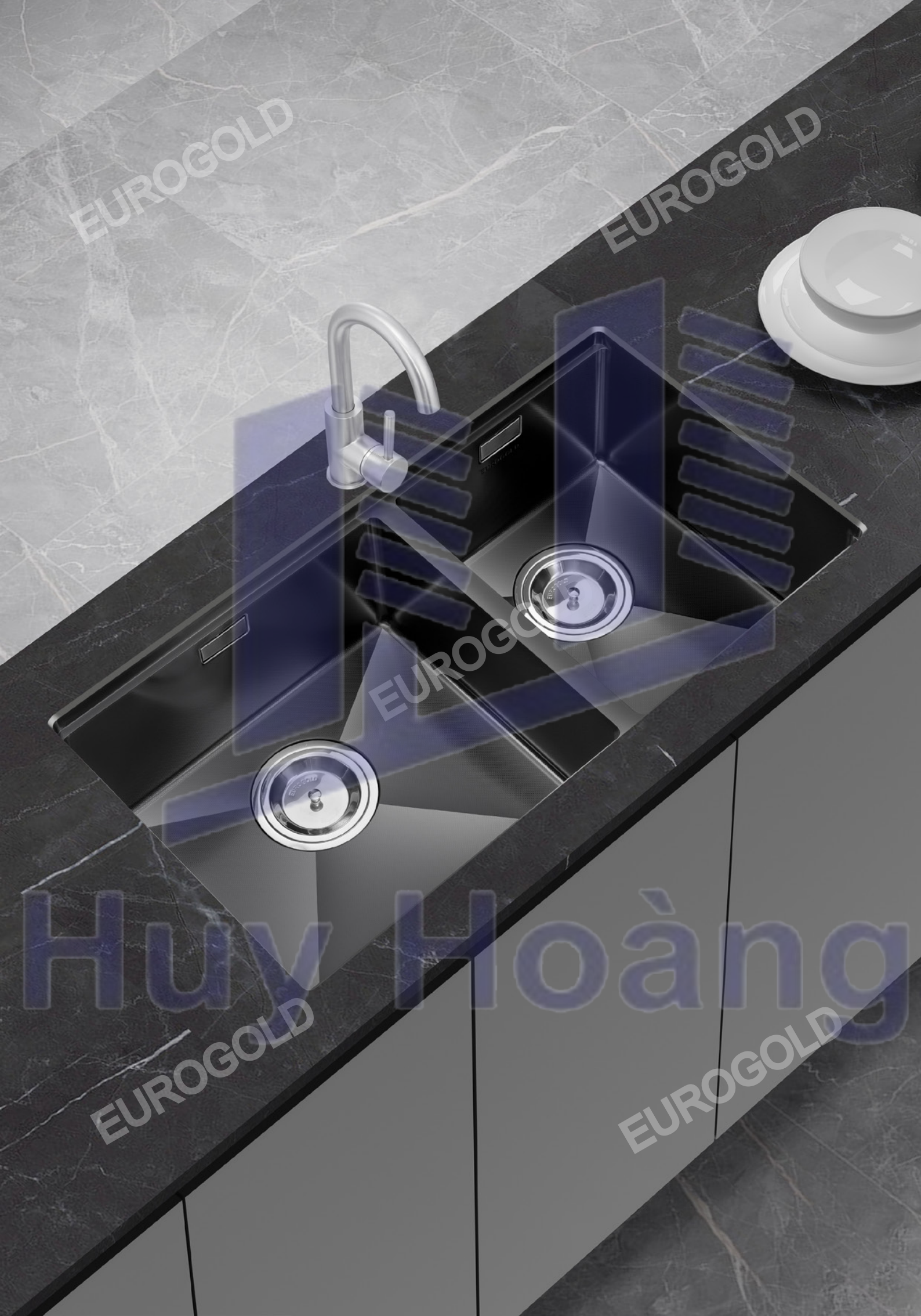
EUROGOLD
EUROGOLD
EUROGOLD
EUROGOLD
Huy Hoàng

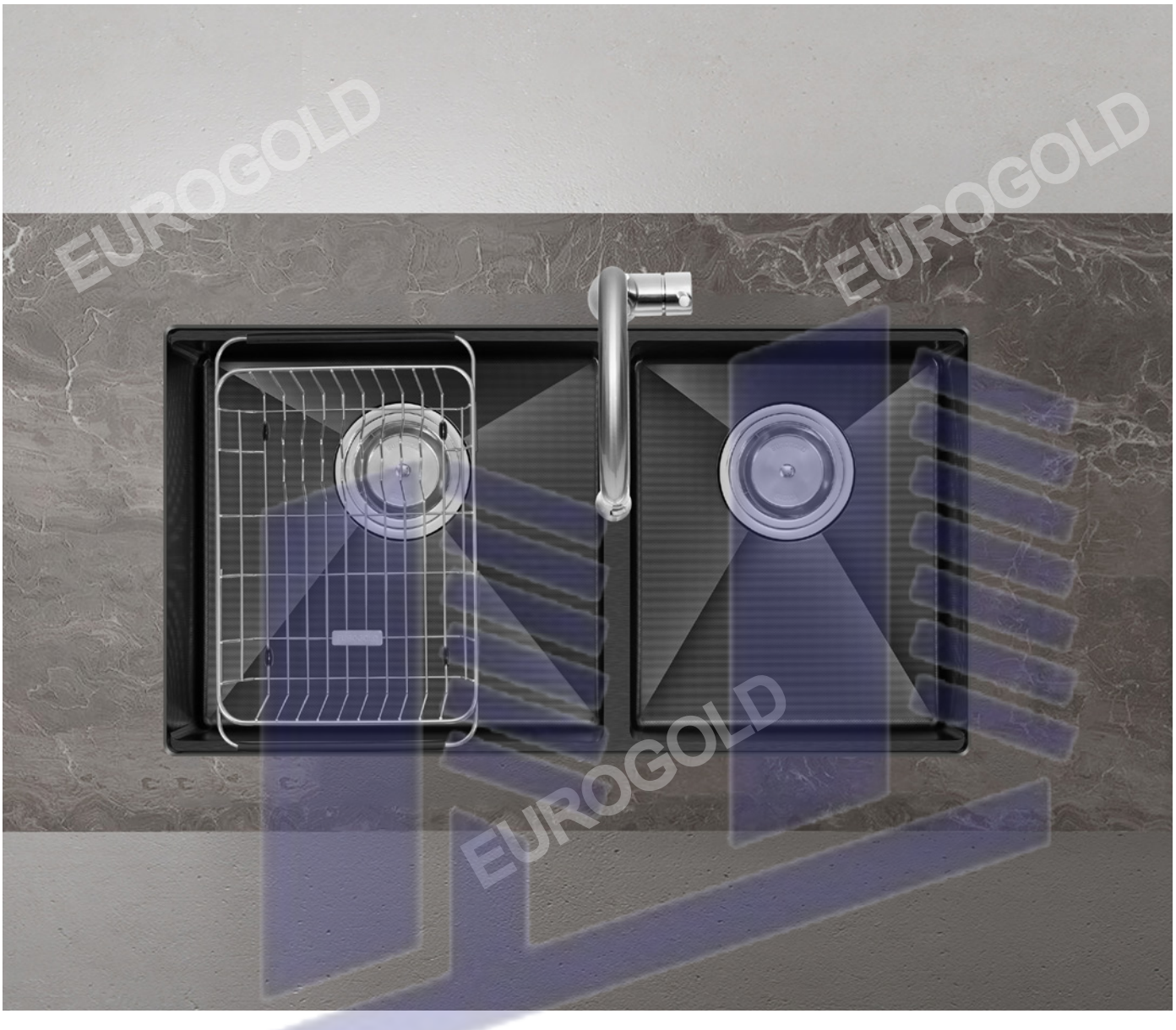



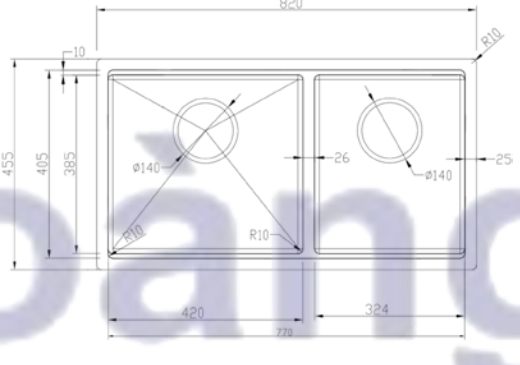


## CHẬU RỬA BÁT CHỐNG XƯỚC

| Mã sản phẩm | Chất liệu | Độ dày | Kích thước sản phẩm | Kích thước khoét đá | Phụ kiện | Đơn giá ( VNĐ ) |
|---|---|---|---|---|---|---|
| EUC28245GD | SUS304 Premium | 1.2 -1.5(mm) | 820*455*230 (mm) | 790*420 (mm) | Siphon - Rổ inox | 9.460.000 |
| EUC28845GD | SUS304 Premium | 1.2 -1.5(mm) | 880*455*230 (mm) | 850*420 (mm) | Siphon - Rổ inox | 9.720.000 |

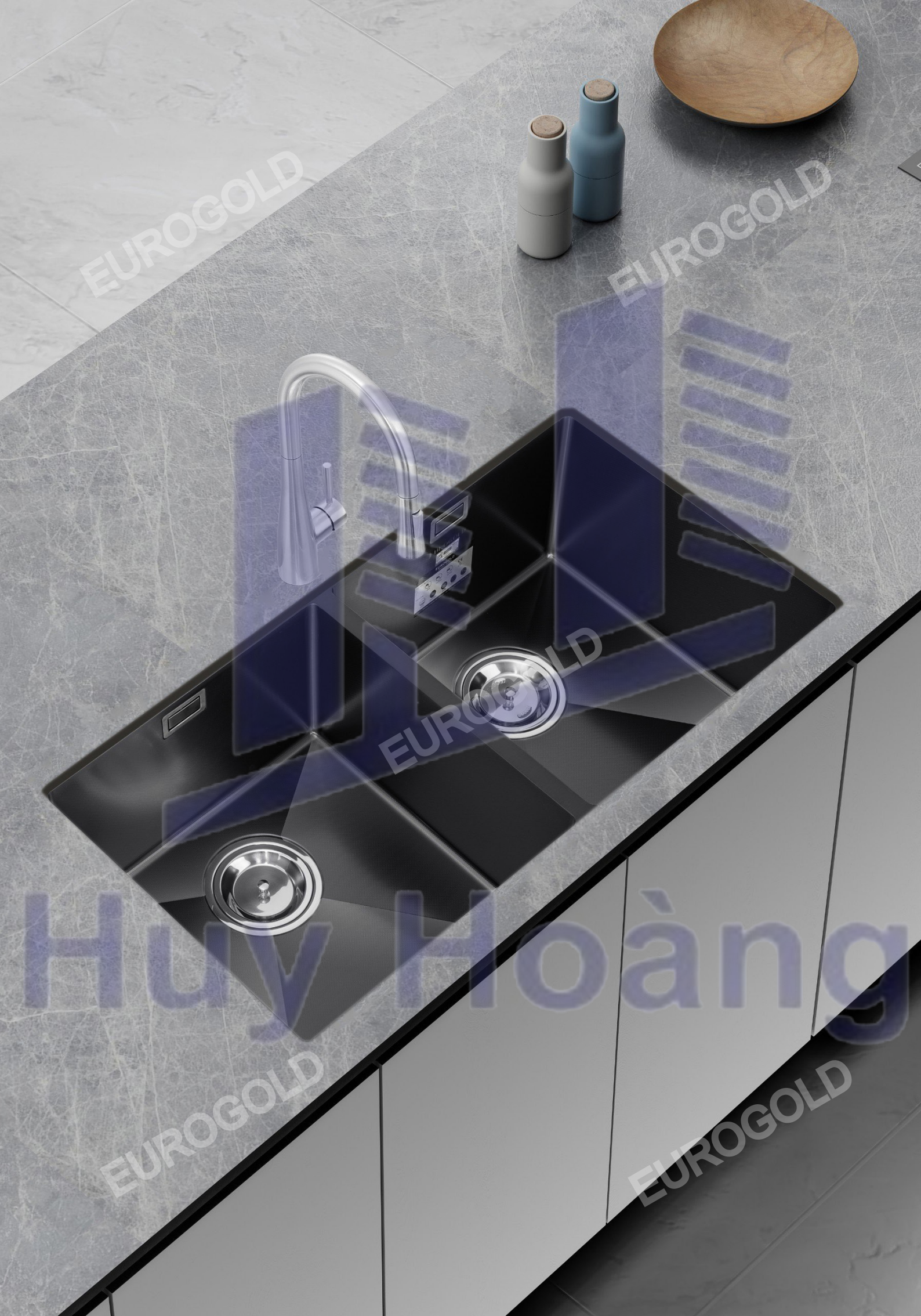
EUROGOLD
EUROGOLD
EUROGOLD
Huy Hoàng
EUROGOLD
EUROGOLD

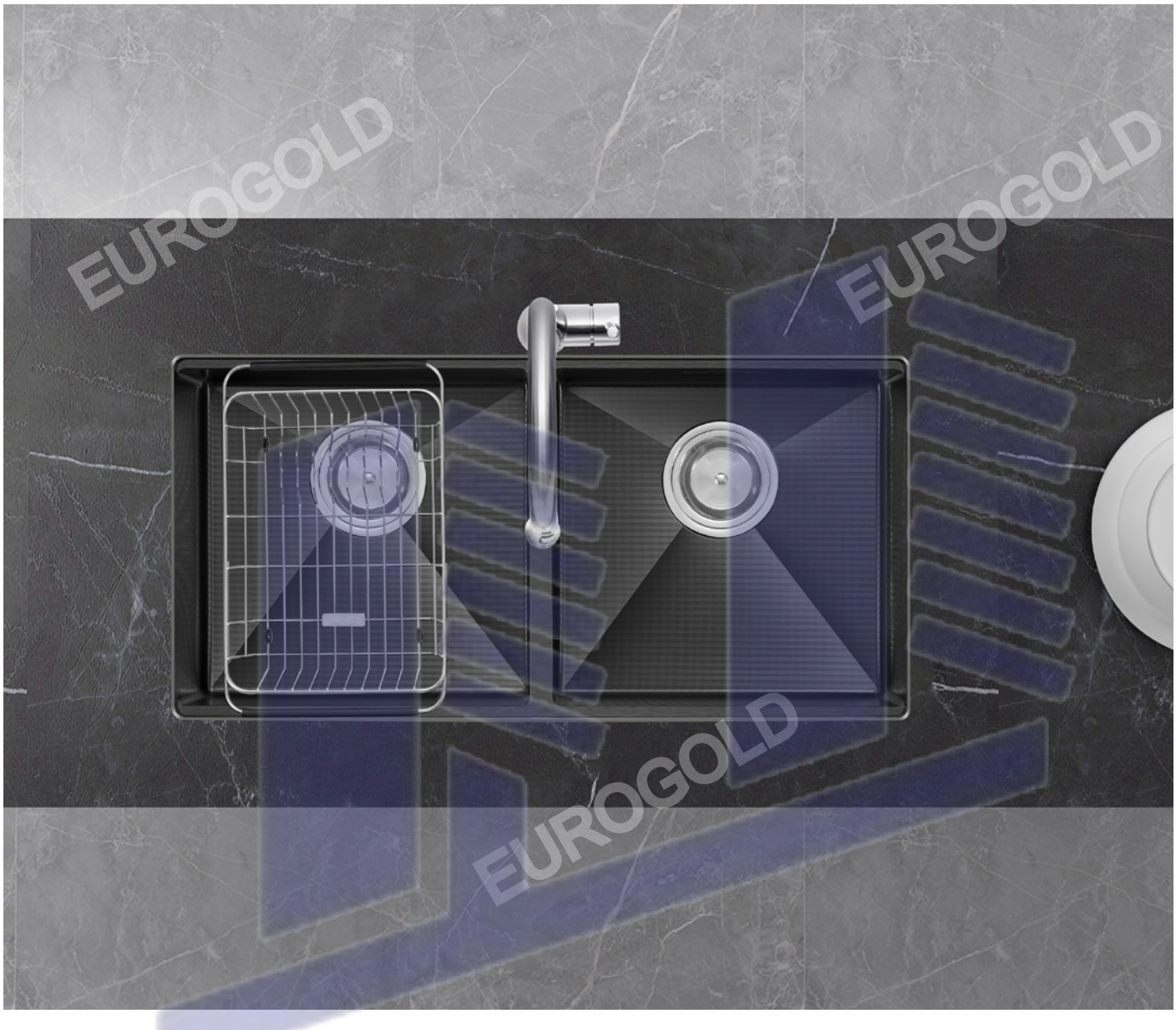




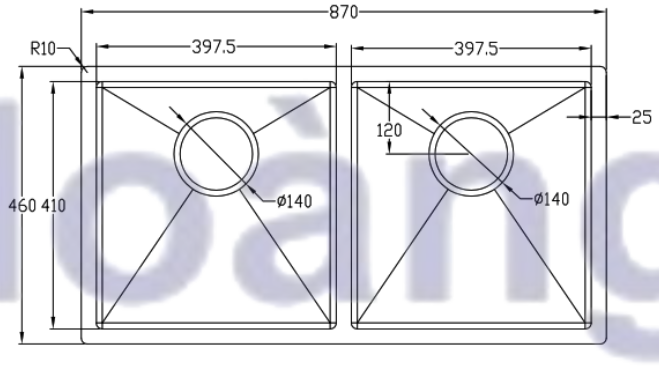


CHẬU RỬA BÁT CHỐNG XƯỚC EUC28746ED

| Chất liệu | Độ dày | Kích thước sản phẩm | Kích thước khoét đá | Phụ kiện | Đơn giá ( VNĐ ) |
|---|---|---|---|---|---|
| SUS304 Premium | B 1.2-1.5 & M 3.0 | 870*460*230 (mm) | 840*430 (mm) | Siphon & Rổ inox | 9.980.000 |



# Phụ kiện chậu



ESA11/ESA12



EUC20



EUD23

## PHỤ KIỆN CHẬU

| Mã sản phẩm | Kích thước sản phẩm | Sản phẩm đi cùng | Đơn giá ( VNĐ ) |
|---|---|---|---|
| ESA11 | 383*250*105 (mm) | EUC17043GB/EUC17643GB/ EUC88050GE | 650.000 |
| ESA12 | 376*250*100 (mm) | EUD27848GA/EUD37848GA | 650.000 |
| EUC20 | 400*250*110 (mm) | EUC18/EUC28... | 750.000 |
| EUD23 | 380*255*100 (mm) | EUD27848GA/EUD37848GA | 310.000 |



BR (BÁT RÁC)



THOÁT NƯỚC ĐÔI



THOÁT NƯỚC ĐƠN

## XI PHÔNG

| Mã sản phẩm | Kích thước sản phẩm | Đơn giá ( VNĐ ) |
|---|---|---|
| BR (BÁT RÁC) | 114 (mm) | 450.000 |
| BR (BÁT RÁC) | 140(mm) | 550.000 |
| BR (BÁT RÁC) | 185(mm) | 860.000 |
| THOÁT NƯỚC | ... | 130.000 |

Huy Hoàng



Vòi nước


EUROGOLD
EUROGOLD
EUROGOLD
EUROGOLD
Huy Hoàng



EVF016M

| | |
|---|---|
| Chất liệu | INOX 304 |
| Đơn giá (VNĐ) | 1.890.000 |
| Màu | Inox mờ |
| Đường nước | 1 nóng - 1 lạnh |
| Hoàn thiện | Cắt vát kim cương |

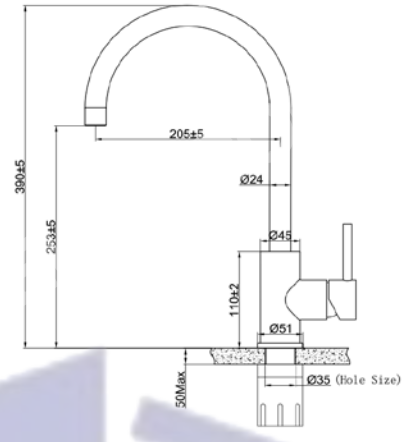




EVF015M

| | |
|---|---|
| Chất liệu | INOX 304 |
| Đơn giá (VNĐ) | 1.890.000 |
| Màu | Inox mờ |
| Đường nước | 1 nóng - 1 lạnh |
| Hoàn thiện | Cắt vát kim cương |

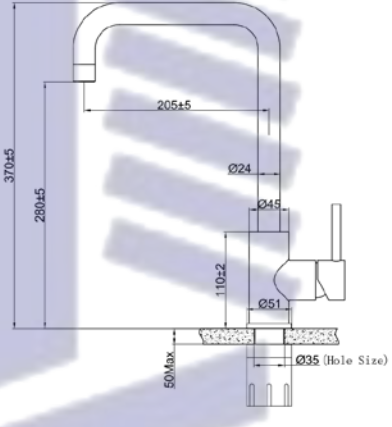




EVF014M

| | |
|---|---|
| Chất liệu | INOX 304 |
| Đơn giá (VNĐ) | 2.900.000 |
| Màu | Inox mờ |
| Đường nước | 1 nóng - 1 lạnh |
| Hoàn thiện | Cắt vát kim cương |

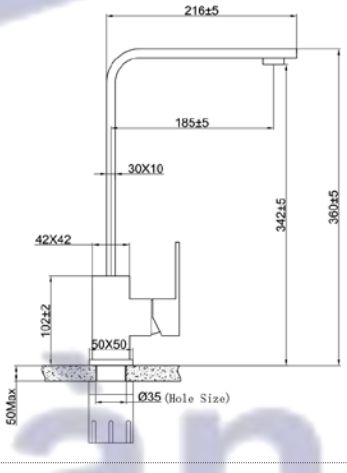




EUF307C

| | |
|---|---|
| Chất liệu | INOX 304 |
| Đơn giá | 5.390.000 |
| Màu | Bóng gương |
| Đường nước | 1 nóng - 1 lạnh |
| Hoàn thiện | Đánh bóng |

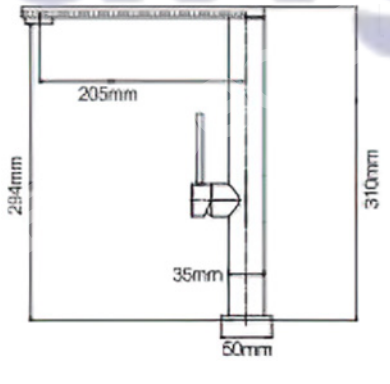


Huy Hoang



EVF119MR

| | |
|---|---|
| Chất liệu | INOX 304 |
| Đơn giá (VNĐ) | 4.150.000 |
| Màu | Inox mờ |
| Đường nước | 1 nóng - 1 lạnh |
| Cơ cấu | Vòi dây rút |
| Hoàn thiện | Đánh bóng |

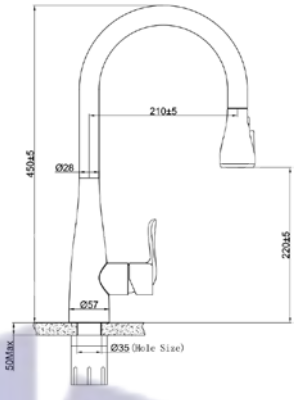




EVF117BR

| | |
|---|---|
| Chất liệu | INOX 304 |
| Đơn giá (VNĐ) | 4.690.000 |
| Màu | Bóng gương |
| Đường nước | 1 nóng - 1 lạnh |
| Cơ cấu | Vòi dây rút |
| Hoàn thiện | Đánh bóng |

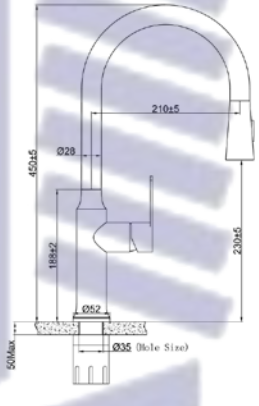




EVF118BR

| | |
|---|---|
| Chất liệu | INOX 304 |
| Đơn giá (VNĐ) | 4.430.000 |
| Màu | Bóng gương |
| Đường nước | 1 nóng - 1 lạnh |
| Cơ cấu | Vòi dây rút |
| Hoàn thiện | Đánh bóng |

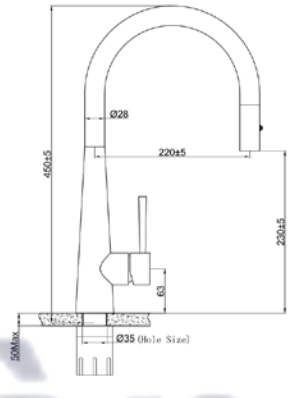




EUF219BR

| | |
|---|---|
| Chất liệu | INOX 304 |
| Đơn giá (VNĐ) | 4.800.000 |
| Màu | Bóng gương |
| Đường nước | 1 nóng - 1 lạnh |
| Cơ cấu | Vòi dây rút |
| Hoàn thiện | Đánh bóng |

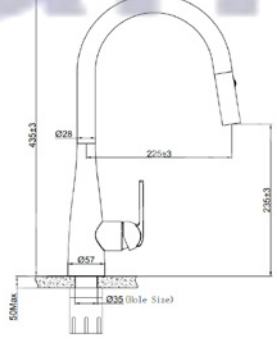


Huy Hoàng



EVF220BR

| | |
|---|---|
| Chất liệu | INOX 304 |
| Đơn giá | 4.720.000 |
| Màu | Bóng gương |
| Đường nước | 1 nóng - 1 lạnh |
| Cơ cấu | Vòi dây rút |
| Hoàn thiện | Đánh bóng |

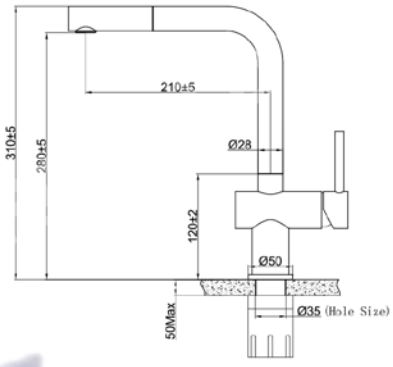




EUF020BR

| | |
|---|---|
| Chất liệu | INOX 304 |
| Đơn giá | 4.540.000 |
| Màu | Bóng gương |
| Đường nước | 1 nóng - 1 lạnh |
| Hoàn thiện | Đánh bóng |

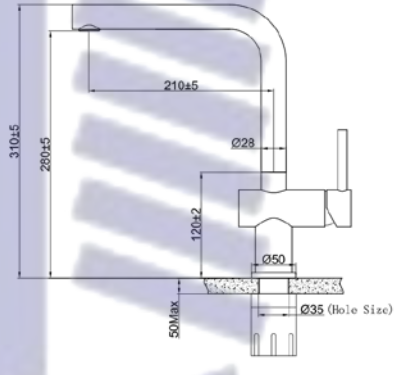




EUF120BR

| | |
|---|---|
| Chất liệu | INOX 304 |
| Đơn giá | 5.420.000 |
| Màu | Bóng gương |
| Đường nước | 1 nóng - 1 lạnh |
| Hoàn thiện | Đánh bóng |

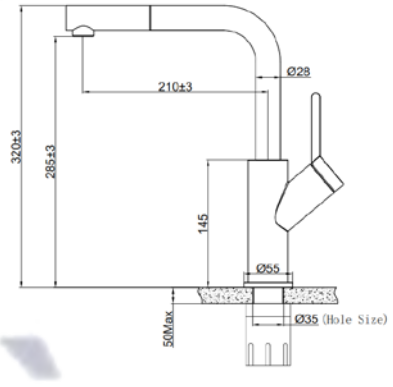




EUF128BR

| | |
|---|---|
| Chất liệu | INOX 304 |
| Đơn giá | 5.060.000 |
| Màu | Bóng gương |
| Đường nước | 1 nóng - 1 lạnh |
| Hoàn thiện | Đánh bóng |

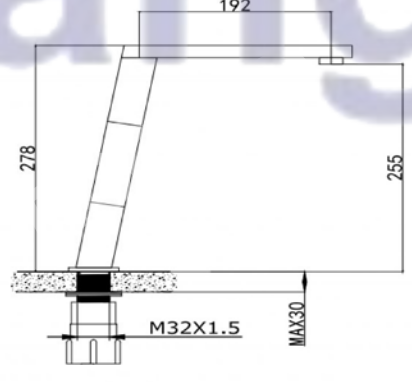


Huy Hoàng



EUF222TR

| | |
|---|---|
| Chất liệu | Đồng |
| Đơn giá | 4.460.000 |
| Màu | Bóng gương |
| Đường nước | 1 nóng - 1 lạnh |
| Cơ cấu | Vòi dây rút |
| Hoàn thiện | Mạ crom |

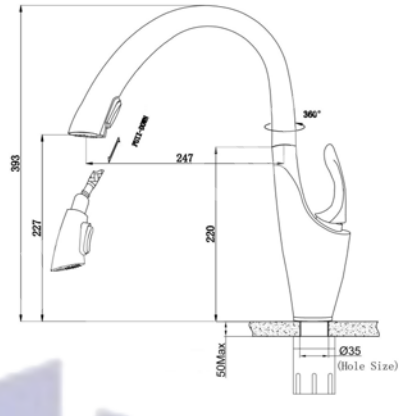




EVF333CR

| | |
|---|---|
| Chất liệu | INOX 304 |
| Đơn giá | 5.160.000 |
| Màu | Bóng gương |
| Đường nước | 1 nóng - 1 lạnh |
| Cơ cấu | Vòi dây rút |
| Hoàn thiện | Đánh bóng |

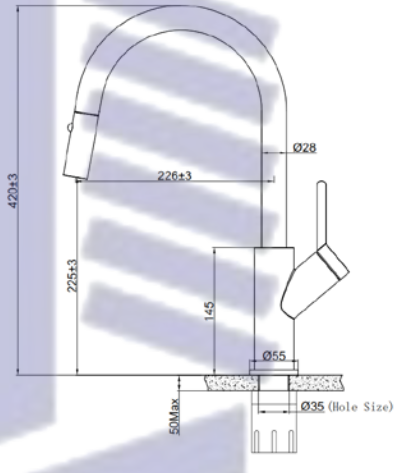




EUF033C

| | |
|---|---|
| Chất liệu | INOX 304 |
| Đơn giá | 3.710.000 |
| Màu | Bóng gương |
| Đường nước | 1 nóng - 1 lạnh |
| Hoàn thiện | Đánh bóng |

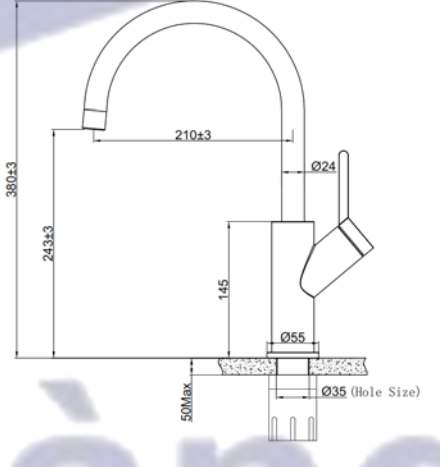




EUF505CR

| | |
|---|---|
| Chất liệu | INOX 304 |
| Đơn giá | 4.350.000 |
| Màu | Bóng gương |
| Đường nước | 1 nóng - 1 lạnh |
| Cơ cấu | Vòi dây rút |
| Hoàn thiện | Đánh bóng |

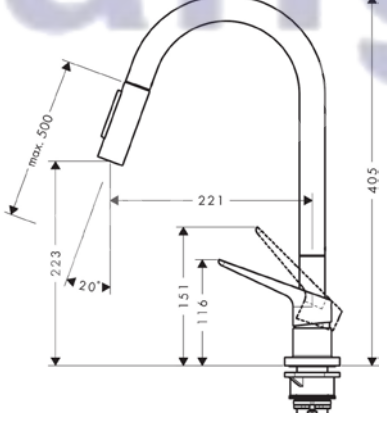


Huy Hoàng



EUF510CR

| | |
|---|---|
| Chất liệu | INOX 304 |
| Đơn giá | 5.250.000 |
| Màu | Bóng gương |
| Đường nước | 1 nóng - 1 lạnh |
| Cơ cấu | Vòi dây rút |
| Hoàn thiện | Đánh bóng |

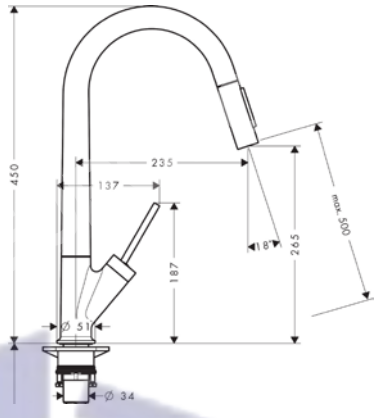




EUF515CR

| | |
|---|---|
| Chất liệu | Đồng |
| Đơn giá | 5.340.000 |
| Màu | Bóng gương |
| Đường nước | 1 nóng - 1 lạnh |
| Cơ cấu | Vòi dây rút |
| Hoàn thiện | Mạ crom |

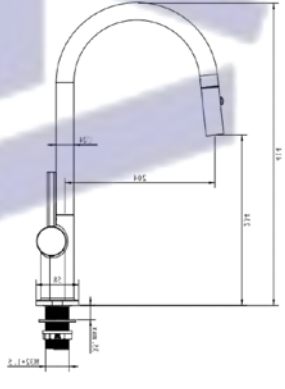



EUF515DR

| | |
|---|---|
| Chất liệu | Đồng |
| Đơn giá (VNĐ) | 5.550.000 |
| Màu | Đen & Bóng |
| Đường nước | 1 nóng - 1 lạnh |
| Cơ cấu | Vòi dây rút |
| Hoàn thiện | Crom, nano |

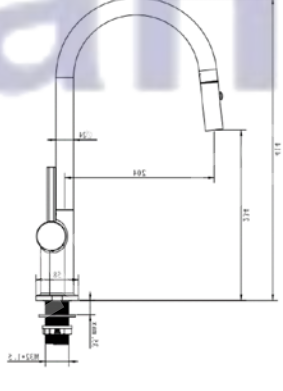

Huy Hoàng



EUF033D

| | |
|---|---|
| Chất liệu | INOX 304 |
| Đơn giá | 3.600.000 |
| Màu | Đen & Bóng gương |
| Đường nước | 1 nóng - 1 lạnh |
| Hoàn thiện | Đánh bóng, nano |

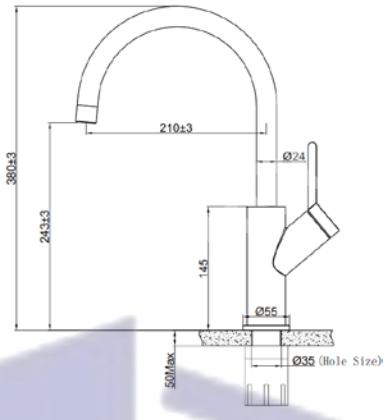




EUF333DR

| | |
|---|---|
| Chất liệu | INOX 304 |
| Đơn giá | 5.060.000 |
| Màu | Đen & Bóng gương |
| Đường nước | 1 nóng - 1 lạnh |
| Cơ cấu | Vòi dây rút |
| Hoàn thiện | Đánh bóng, nano |

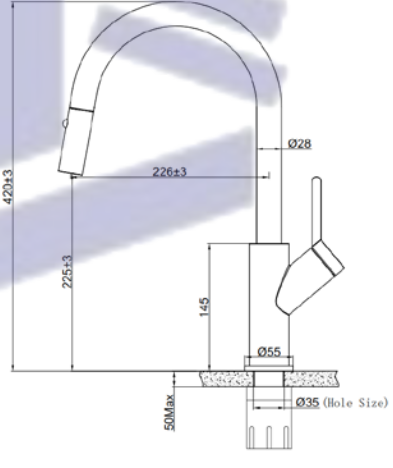




EUF120DR

| | |
|---|---|
| Chất liệu | INOX 304 |
| Đơn giá | 5.320.000 |
| Màu | Đen & Bóng gương |
| Đường nước | 1 nóng - 1 lạnh |
| Cơ cấu | Vòi dây rút |
| Hoàn thiện | Đánh bóng, nano |

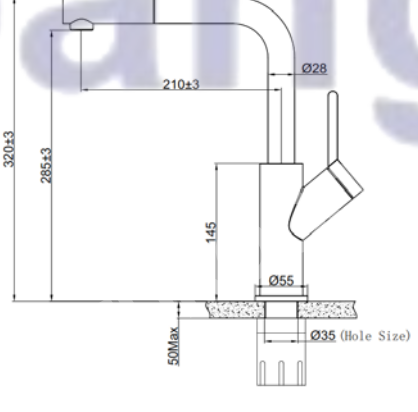


Huy Hoàng



EUF331D

| | |
|---|---|
| Chất liệu | INOX 304 |
| Đơn giá | 3.210.000 |
| Màu | Đen |
| Đường nước | 1 nóng - 1 lạnh |
| Hoàn thiện | Phủ Nano |

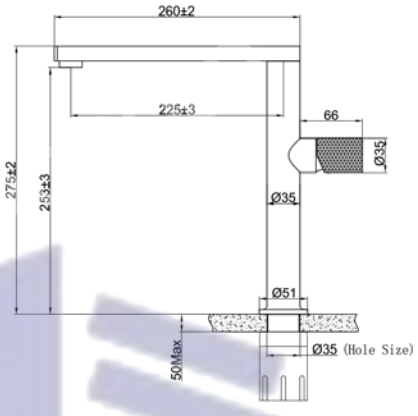




EUF128D

| | |
|---|---|
| Chất liệu | INOX 304 |
| Đơn giá | 4.900.000 |
| Màu | Đen |
| Đường nước | 1 nóng - 1 lạnh |
| Hoàn thiện | Phủ nano |

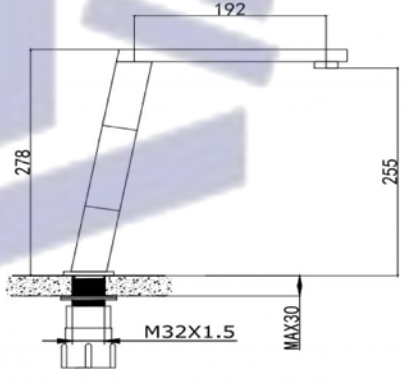




EUF228BM

| | |
|---|---|
| Chất liệu | INOX 304 |
| Đơn giá (VNĐ) | 4.750.000 |
| Màu | Inox mờ |
| Đường nước | 1 nóng - 1 lạnh |
| Hoàn thiện | Đánh bóng |

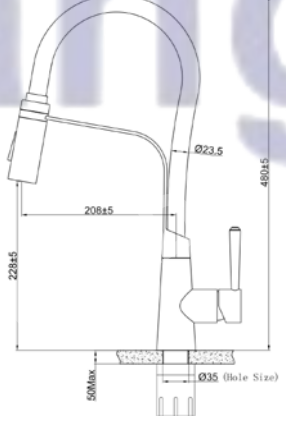


Huy Hoàng



EUF221DR

| | |
|---|---|
| Chất liệu | INOX 304 |
| Đơn giá | 4.510.000 |
| Màu | Đen |
| Đường nước | 1 nóng - 1 lạnh |
| Cơ cấu | Vòi dây rút |
| Hoàn thiện | Phủ Nano |






EVF118DR

| | |
|---|---|
| Chất liệu | INOX 304 |
| Đơn giá (VNĐ) | 4.360.000 |
| Màu | Đen |
| Đường nước | 1 nóng - 1 lạnh |
| Cơ cấu | Vòi dây rút |
| Hoàn thiện | Phủ nano |

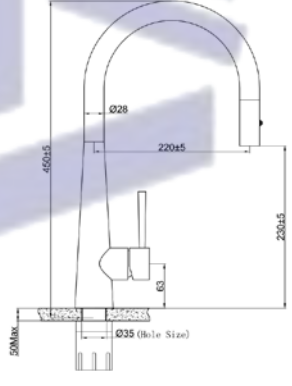




EUF219DR

| | |
|---|---|
| Chất liệu | INOX 304 |
| Đơn giá (VNĐ) | 4.640.000 |
| Màu | Đen |
| Đường nước | 1 nóng - 1 lạnh |
| Cơ cấu | Vòi dây rút |
| Hoàn thiện | Phủ nano |

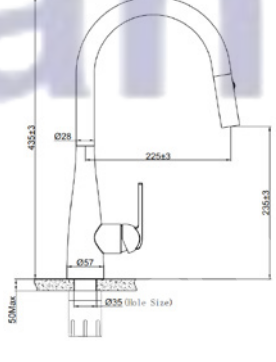


Huy Hoàng



EUF528CM

| | |
|---|---|
| Chất liệu | Đồng |
| Đơn giá (VNĐ) | 4.300.000 |
| Màu | Đen , chrome |
| Đường nước | 1 nóng - 1 lạnh |
| Cơ cấu | Vòi dây rút |
| Hoàn thiện | Mạ chrome |

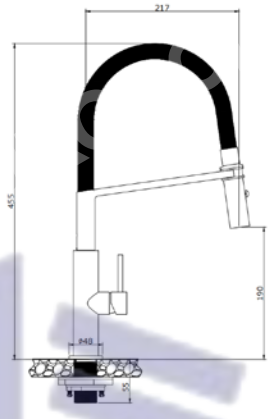




EUF528BM

| | |
|---|---|
| Chất liệu | Đồng |
| Đơn giá (VNĐ) | 4.380.000 |
| Màu | Đen , chrome |
| Đường nước | 1 nóng - 1 lạnh |
| Cơ cấu | Vòi dây rút |
| Hoàn thiện | Mạ chrome, nano |

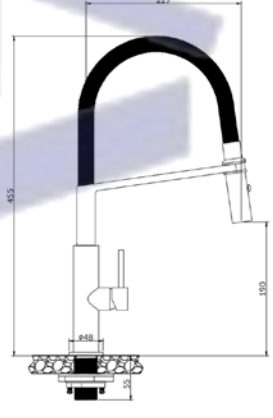




EUF518CR

| | |
|---|---|
| Chất liệu | INOX 304 |
| Đơn giá (VNĐ) | 4.330.000 |
| Màu | inox mờ |
| Đường nước | 1 nóng - 1 lạnh |
| Cơ cấu | Vòi dây rút |
| Hoàn thiện | Bóng mờ |

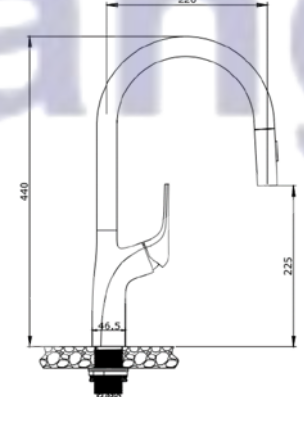


Huy Hoàng

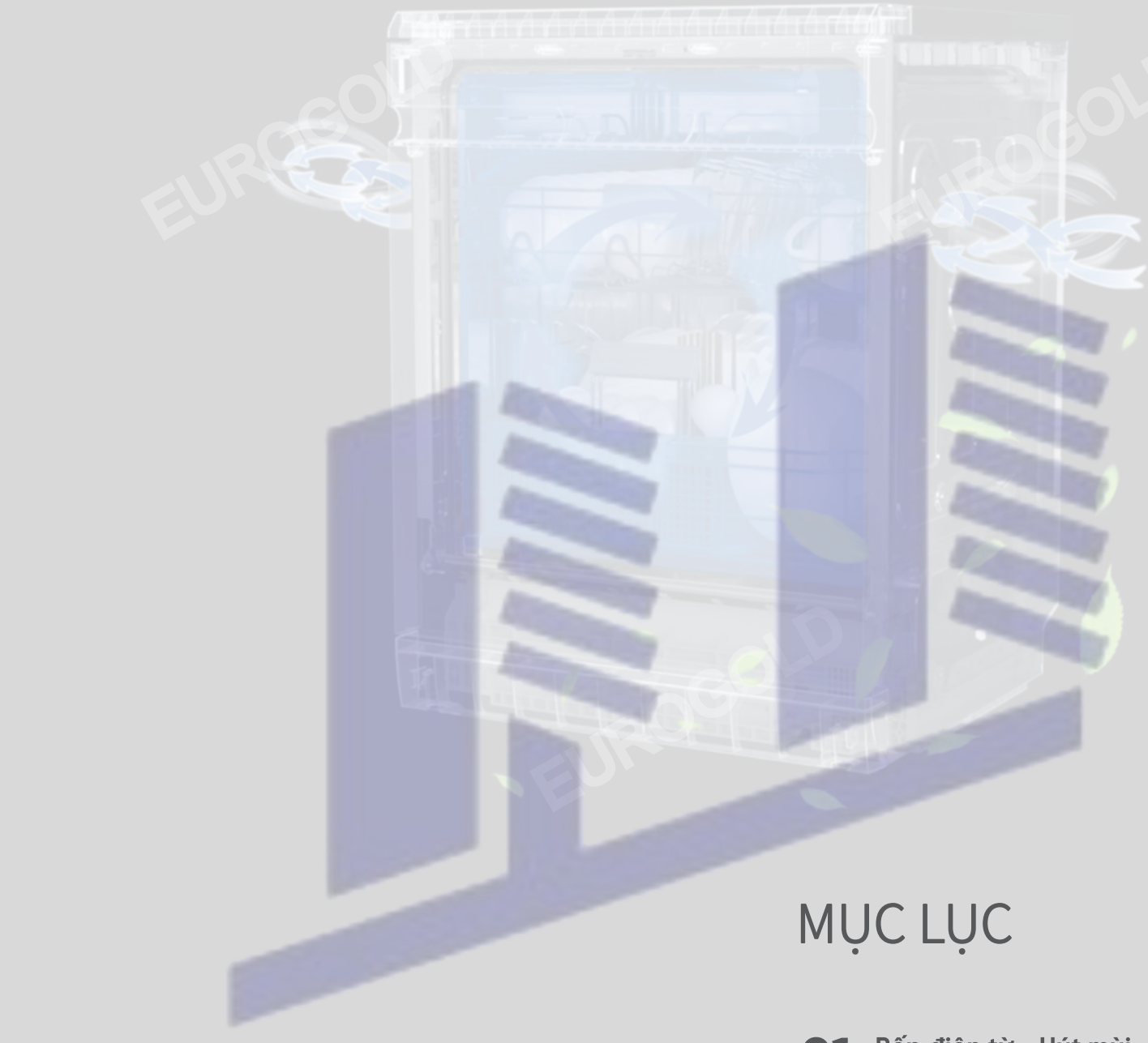

# MỤC LỤC


**01** **Bếp điện từ - Hút mùi**

04 - 19 Bếp từ
22 - 27 Hút mùi

**02** **Máy rửa bát**

38 - 47
Các loại máy rửa bát

**03** **Lò nướng & Lò vi sóng**

50- 51
Các loại lò nướng & Lò vi sóng

**04** **Chậu - Vòi**

55-95 Chậu rửa
98- 106 Vòi nước


Huy Hoàng



Huy Hoàng

**EUROGOLD**
Timeless Quality

## CÔNG TY CỔ PHẦN ĐẦU TƯ EUROGOLD SÀI GÒN

**HCM:** Số 50 Dân Chủ , Phường Hiệp Phú , Thành Phố Hồ Chí Minh

**Hà Nội:** Số 5 đường Đông Mỹ, Xã Nam Phù, Thành phố Hà Nội

Tel : 02462 603 604

Tel : 02866 893 636

Eurogold.com.vn

Hotline: 1900 0125