ALC
CORPORATION

NHÀ PHÂN PHỐI CHÍNH THỨC







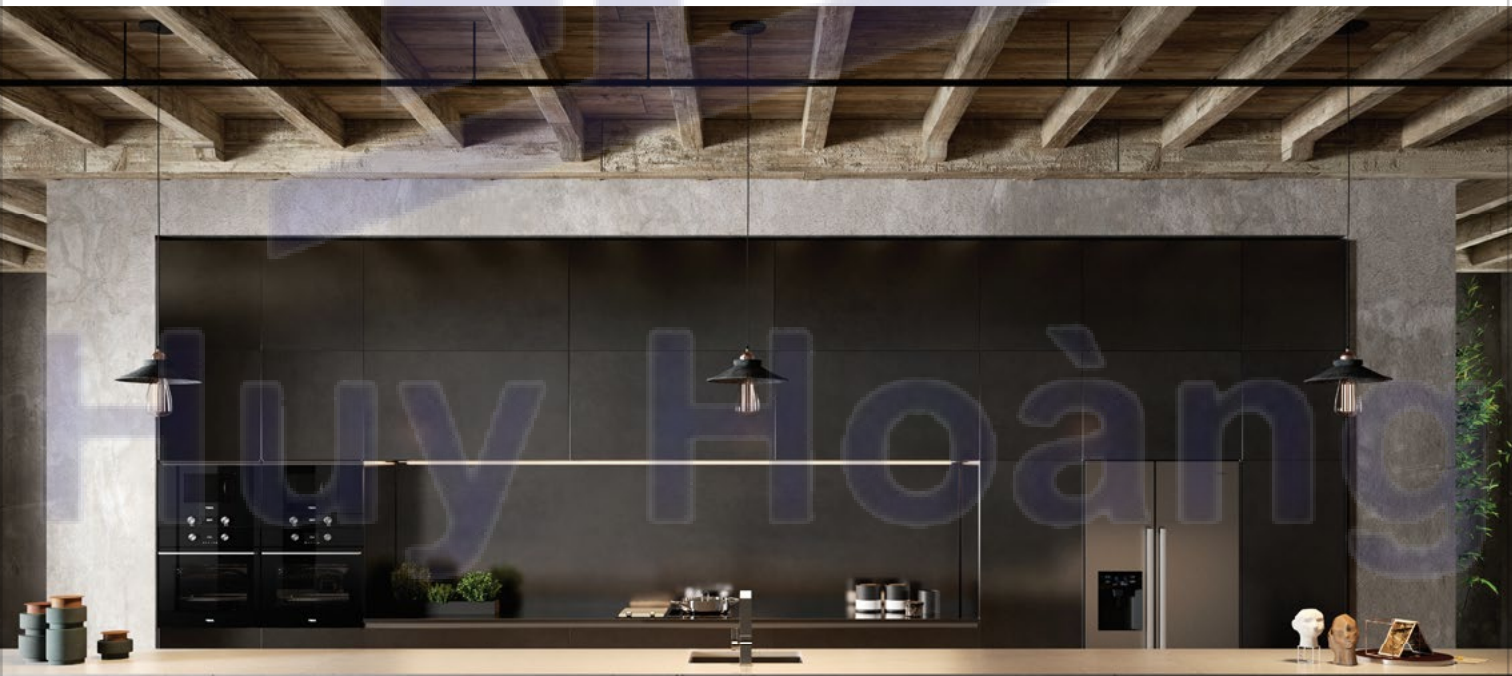

2021 - 2022
Catalogue

TEKA


TEKA

Teka

Thiết bị bếp cao cấp đến từ Đức

Giới thiệu tập đoàn Teka 03

Sản phẩm 05

- Lò nướng – Lò hấp - Lò tích hợp 06
- Lò vi sóng 22
- Máy pha cà phê 26
- Bếp 28
- Máy hút mùi 44
- Chậu rửa 52
- Vòi rửa 62
- Tủ lạnh 66
- Máy rửa chén - Máy hủy rác 70

Giải thích biểu tượng 74

Thông số kỹ thuật 76

Chính sách bảo hành 87

Huy Hoàng

TẬP ĐOÀN TEKA

GIẢI PHÁP TỔNG THỂ CHO KHÔNG GIAN BẾP

Teka có lịch sử hơn 90 năm phát triển, từ ban sơ chế tạo máy móc nông nghiệp cho đến nay đã trở thành một trong những thương hiệu thiết bị gia dụng quan trọng nhất thế giới.

Năm 1924, Karl Thielman lập ra công ty sản xuất máy móc nông nghiệp tại Đức. Không lâu sau đó, ông bắt đầu mở rộng hoạt động sang ngành thép không gỉ, đánh dấu một bước tiến quan trọng trong lịch sử của tập đoàn.

Năm 1957, Helmut Klein gia nhập. Từ đó, thương hiệu Teka được tạo thành từ các chữ cái đầu của tên hai nhà sáng lập, Thielmann và Klein. Ban đầu, Teka chỉ sản xuất bồn rửa sau đó mở rộng danh mục sản phẩm và bắt đầu sản xuất bếp, lò nướng và máy hút mùi.

Năm 1964, Teka thiết lập tại Tây Ban Nha, bắt đầu thời kỳ bùng nổ ra thị trường quốc tế và toàn cầu trong những năm tiếp theo. Danh mục các sản phẩm ngày càng được mở rộng, bao gồm các sản phẩm chất lượng cao dành cho nhà bếp và nhà tắm.

Ngày nay, sản phẩm của Teka đã phổ biến trên toàn cầu. Và chúng tôi không ngừng cải tiến chất lượng sản phẩm để phù hợp với nhu cầu của thị trường.



THIẾT BỊ NHÀ BẾP

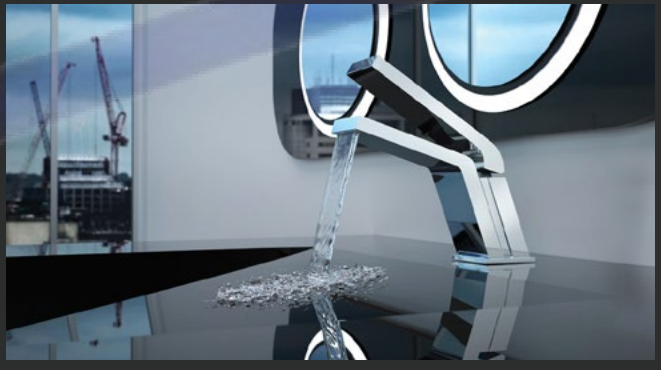

THIẾT BỊ PHÒNG TẮM

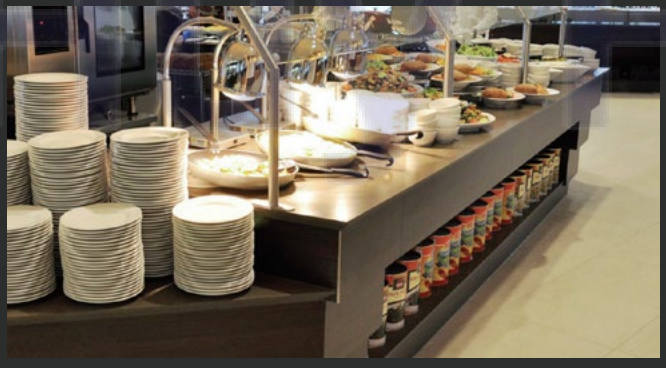

THIẾT BỊ CÔNG NGHIỆP



THÙNG CHỨA BẰNG THÉP KHÔNG GỈ

GIÁ TRỊ THƯƠNG HIỆU

Teka mong muốn cùng bạn chia sẻ niềm vui, hạnh phúc trong căn bếp thân thương mỗi ngày.



CHẤT LƯỢNG

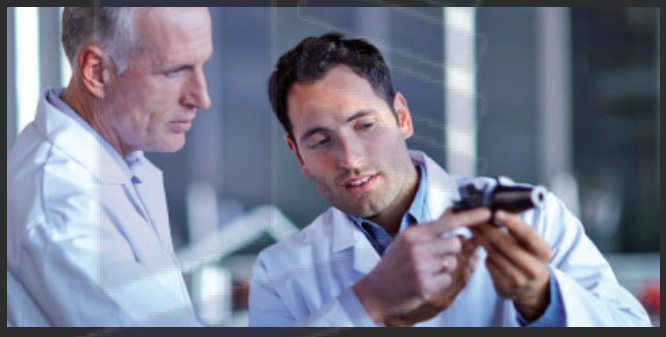

CÔNG NGHỆ ƯU VIỆT



ĐAM MÊ

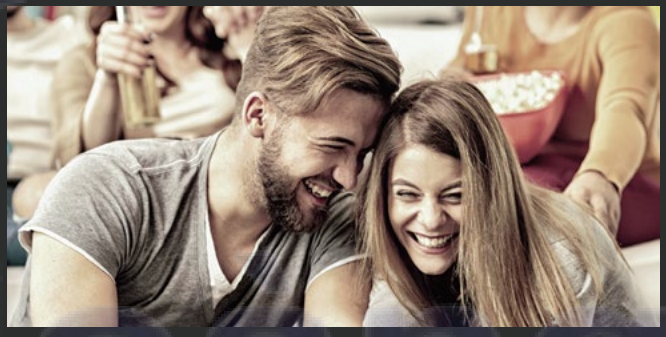

CHIA SẺ

Teka đã có mặt trên toàn cầu và có 15 nhà máy đang hoạt động khắp tại Châu Âu, Châu Á và Châu Mỹ. Sản phẩm của Teka đã có mặt tại hơn 120 quốc gia và có thể sản xuất hơn 15 triệu sản phẩm mỗi năm.



Huy Hoàng

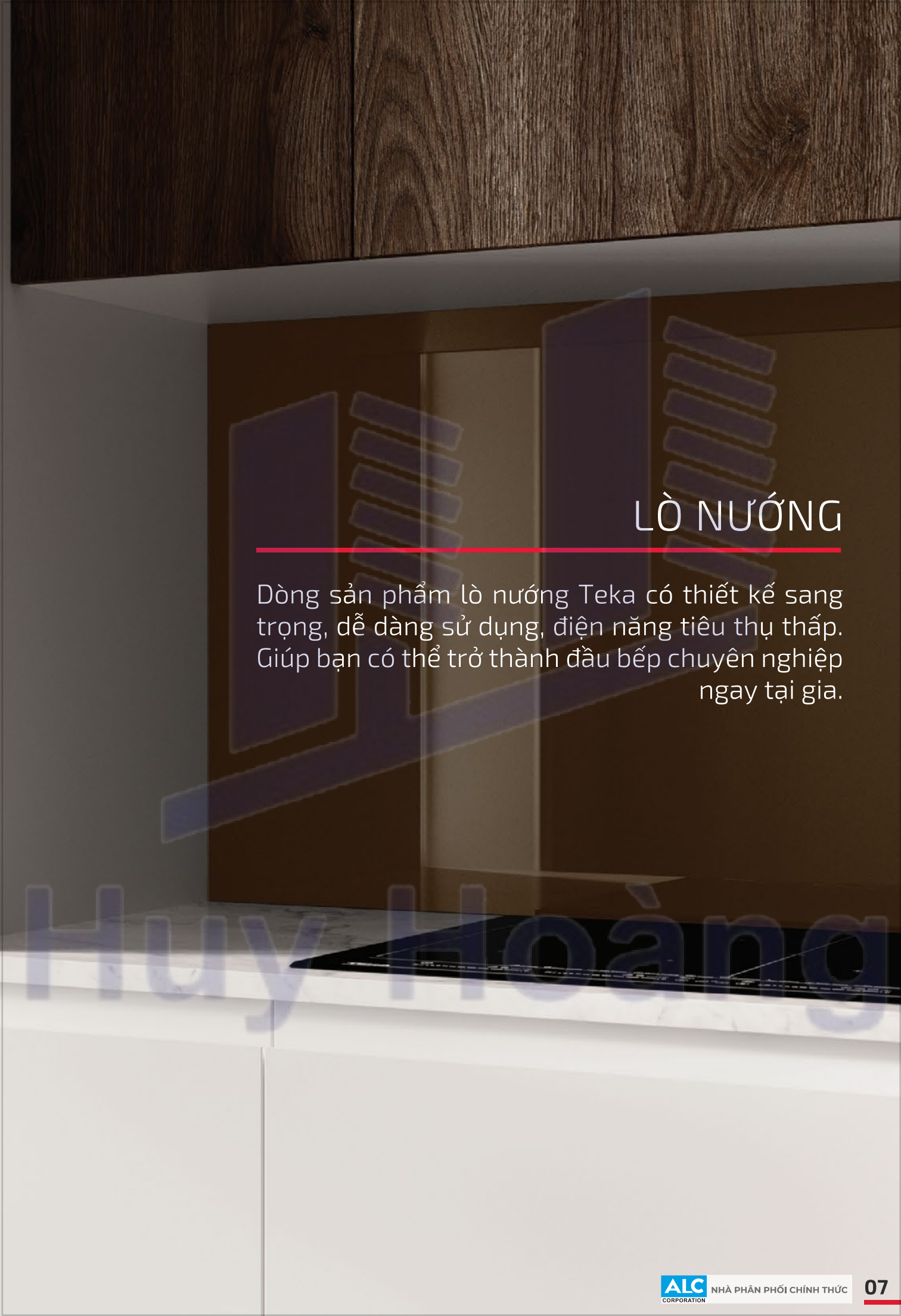

LÒ NƯỚNG

Dòng sản phẩm lò nướng Teka có thiết kế sang trọng, dễ dàng sử dụng, điện năng tiêu thụ thấp. Giúp bạn có thể trở thành đầu bếp chuyên nghiệp ngay tại gia.

Huy Hoàng



Khám phá Lò Nướng **MAESTRO PIZZA**

Với Maestro pizza bạn có thể làm được pizza mang đúng hương vị truyền thống chỉ trong 3 phút

M A E S T R O P I Z Z A



Nhiệt độ cao nhất 340°C hoàn thiện món pizza trong 3 phút



Đá nướng pizza đặc biệt cung cấp nhiệt độ đồng nhất & hấp thụ độ ẩm giúp đế bánh pizza hoàn hảo



Dao cắt bánh bằng thép không gỉ giúp lấy bánh dễ dàng



MAESTRO PIZZA HLB 8510 P

Code: 111000049

Giá: 35,200,000 VNĐ

- Lò nướng pizza chuyên nghiệp
- Mức năng lượng A+ tiết kiệm 20% điện năng
- Công suất nướng cao nhất 340°C
- Dung tích 71 Lít
- 8 chức năng nướng
- Điều khiển cảm ứng
- Tự động làm nóng lò
- Khóa an toàn cho trẻ em
- Hệ thống ngắt điện an toàn khi mở cửa
- Cửa kính 4 lớp có thể tháo rời
- Bao gồm:
  * Khay đá đặc biệt dành cho pizza
  * Dao cắt bánh pizza bằng thép không gỉ

Xuất xứ: Tây Ban Nha

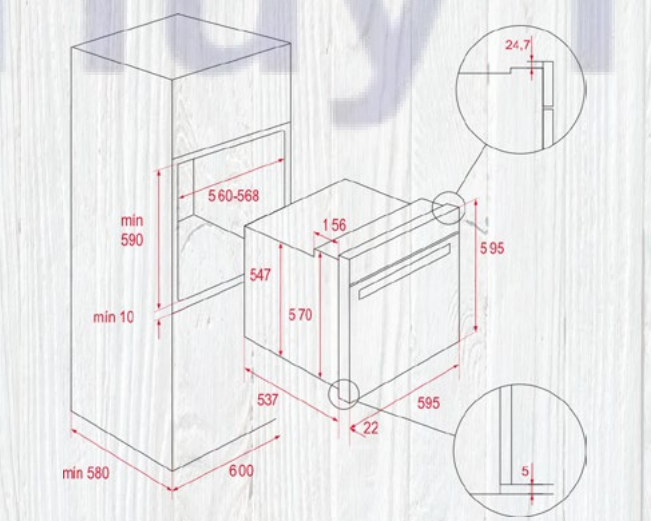



HORNO AIRFRY

Lò nướng không dầu sẽ mang lại những
món ăn tốt cho sức khỏe của cả gia đình
một cách dễ dàng và nhanh chóng.



Công nghệ FryMaster kết hợp hơi nóng đa chiều
Luồng khí phân tán đều trong khoang lò để tạo ra được món ăn vàng giòn đồng nhất



Không cần đảo món ăn
Khay nướng thiết kế đục lỗ giúp hơi nóng lưu thông đều lên thực phẩm, để thức ăn chín đều mà không cần phải đảo



Tiết kiệm không gian bếp
Với lò nướng không dầu bạn có thể nấu hầu hết các món ăn mà không cần sản phẩm nào khác

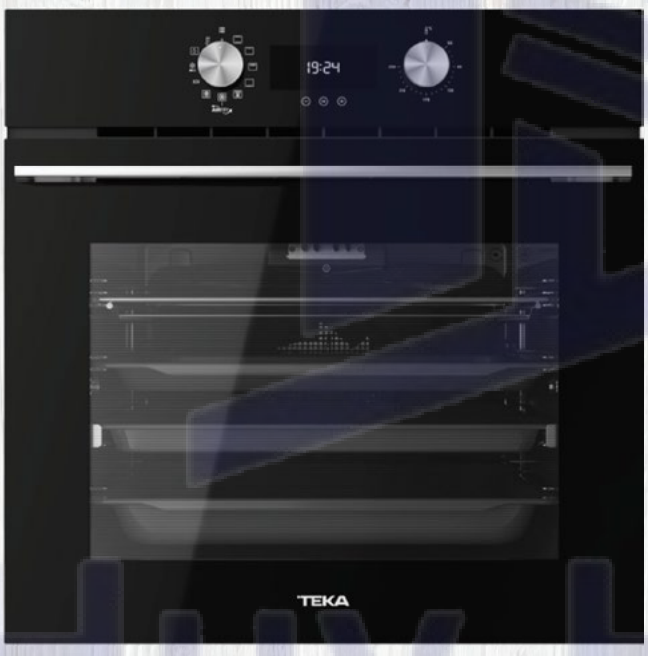

MAESTRO AIR FRY HLB 8416 BK

Code: 111000048

Giá: 30,250,000 VNĐ

- Lò nướng không dầu
- Mức năng lượng A+ tiết kiệm 20% điện năng
- Dung tích 71 Lít
- Chức năng Air fry với khay nướng thiết kế đục lỗ
- 9 chức năng nướng
- Bảng điều khiển bằng thép không gỉ hạn chế dấu vân tay
- Tự làm nóng lò
- Khóa an toàn cho trẻ em
- Hệ thống ngắt điện an toàn khi mở cửa
- Cửa kính 3 lớp có thể tháo rời
- Quạt giải nhiệt 2 mức tốc độ
- Khay nướng đáy sâu tráng men chống trượt và vỉ nướng

Xuất xứ: Tây Ban Nha

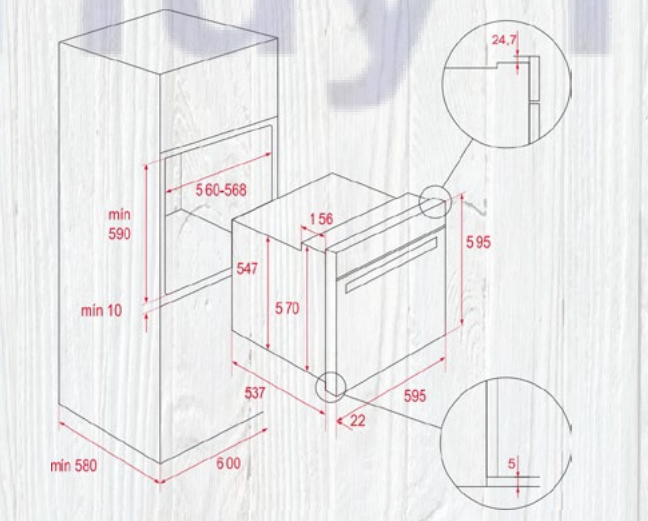



STEAK MASTER

Thưởng thức món Steak - Bít tết với chất lượng nhà hàng 5 sao ngay tại nhà.
Tại sao không?

Huy Hoàng





Lò nướng Steakmaster là lò nướng đầu tiên và duy nhất có nhiệt độ lên đến 700 độ C và tích hợp 20 chương trình nấu có thể nướng Steak - Bít tết ngon như nhà hàng



MAESTRO STEAKMASTER

Code: 111000026

Giá: 59,990,000 VNĐ

- Lò nướng Steak - Bít tết chuyên nghiệp
- Mức năng lượng A+ tiết kiệm 20% điện năng
- Dung tích 71 Lít
- Công suất nướng lên đến 700°C
- 12 chức năng nướng
- Khoang lò tráng men chống dính
- Điều khiển cảm ứng với màn hình TFT 4 inch sắc nét
- Núm xoay có đèn LED chiếu sáng viền
- 20 chương trình nướng tự động
- 20 công thức nấu ăn được cài đặt sẵn
- Tự động làm nóng nhanh, chức năng hầm
- Khóa an toàn cho trẻ em
- Khóa cửa lò tự động
- Hệ thống tự động ngắt nguồn an toàn
- Cửa kính 4 lớp có thể tách rời và cách nhi
- Vỉ nướng Steak - Bít tết bằng gang

Xuất xứ: Tây Ban Nha

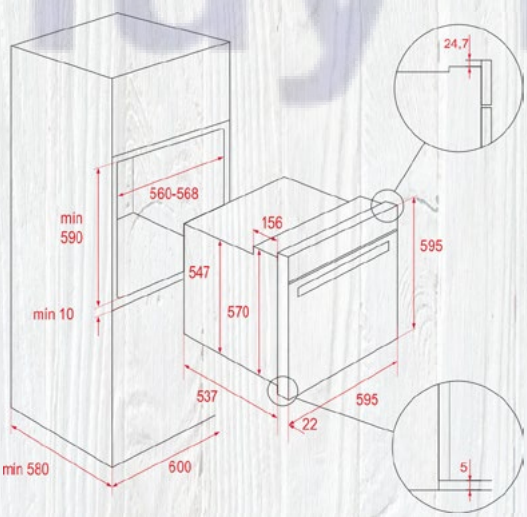



Lò nướng **iOven**

Dễ dàng với **cảm ứng hiện đại**

Công nghệ hiện đại. Thiết kế hiện đại với những tính năng mới nhất

50 công thức

Cảm ứng hoàn toàn



Cảm biến dò nhiệt

Hệ thống ray trượt toàn phần

Công nghệ vệ sinh kép: Nhiệt phân + Hơi nước

Khay nướng đa năng





CẢM ỨNG TOÀN PHẦN
Bảng điều khiển với màn hình cảm ứng TFT 5 inch sắc nét tràn viền tạo nên thiết kế đặc sắc và nổi bật.





KHAY NẤU ĐA NĂNG STEAMBOX
SteamBox có thể biến lò nướng của bạn thành lò hấp, chiên hoặc xào nhờ các phụ kiện hỗ trợ đa dạng. Từ đây các món ăn của bạn sẽ được giữ nguyên hương vị và các chất dinh dưỡng cần thiết



MAESTRO iOVEN
Code: 41560160
Giá: 59,990,000 VNĐ

- Lò nướng với thiết kế hơi nóng đa chiều
- Mức năng lượng A+ tiết kiệm 20% điện năng
- Dung tích 71 lít
- Khoang lò tráng men chống dính
- Điều khiển cảm ứng với màn hình TFT 5 inch sắc nét
- 50 công thức nấu ăn được cài đặt sẵn
- Chức năng nướng với cảm biến dò nhiệt
- Chức năng hầm, hâm nóng, rã đông, nướng bánh mì, làm nóng nhanh pizza và lên men
- Khóa an toàn cho trẻ em
- Hệ thống tự động ngắt nguồn an toàn
- Cửa kính 3 lớp cách nhiệt
- Thanh nướng trên có thể tháo xuống vệ sinh

Xuất xứ: Tây Ban Nha

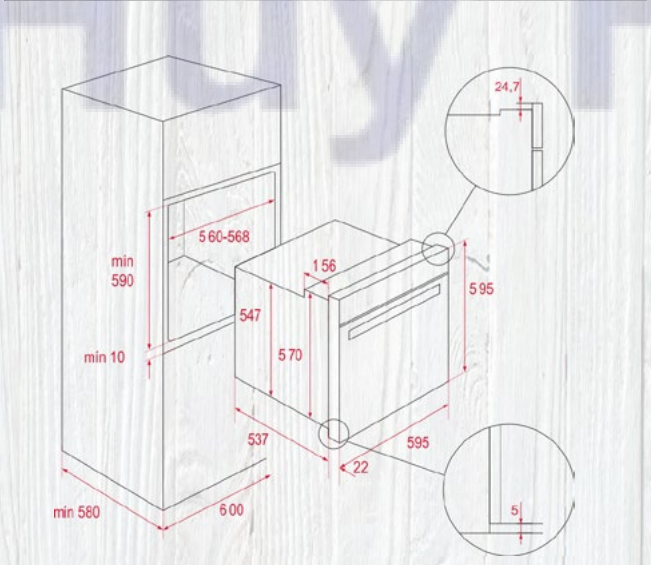



MAESTRO HLB 860

Code: 41560090

Giá: 32.990.000 VNĐ

- Lò nướng với thiết kế hơi nóng đa chiều
- Mức năng lượng A+ tiết kiệm 20% điện năng
- Dung tích lò 70 Lít
- Bảng điều khiển cảm ứng với màn hình TFT 4 inch sắc nét
- Núm xoay có đèn LED chiếu sáng viền
- 20 công thức nấu ăn được cài đặt sẵn
- Tự làm nóng nhanh
- Chức năng hầm, pizza, lên men, rã đông và nướng tiết kiệm
- Khóa an toàn cho trẻ em
- Hệ thống tự động ngắt nguồn an toàn
- Cửa kính 3 lớp có thể tháo rời và cách nhiệt

Xuất xứ: Tây Ban Nha

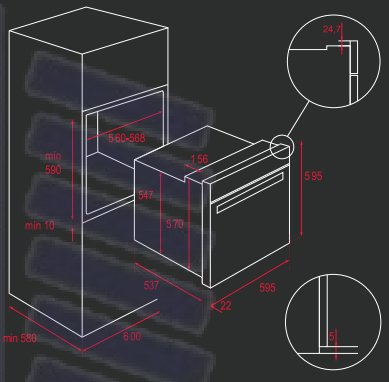



MAESTRO HLB 840

Code: 41560070

Giá: 26.990.000 VNĐ

- Lò nướng với thiết kế hơi nóng đa chiều
- Mức năng lượng A+ tiết kiệm 20% điện năng
- Dung tích lò 70 Lít
- Khoang lò tráng men chống dính
- Bảng điều khiển cảm ứng màn hình LED
- Chức năng nướng tiết kiệm và rã đông
- Khóa an toàn cho trẻ em
- Cửa kính 2 lớp cách nhiệt

Xuất xứ: Tây Ban Nha

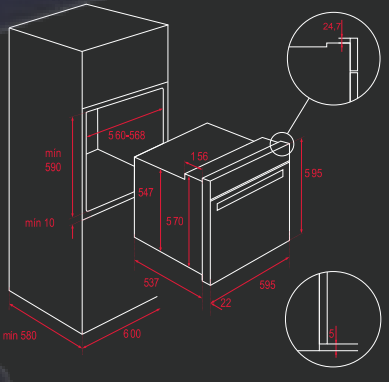



TOTAL HSB 610

Code: 41560110

Giá: 13.990.000 VNĐ

- Lò nướng đa chức năng – 8 chức năng nướng
- Mức năng lượng A+ tiết kiệm 20% điện năng
- Dung tích lò 70 lít
- Khoang lò tráng men chống dính
- Chức năng hẹn giờ
- Chức năng làm nóng nhanh, nướng tiết kiệm và rã đông
- Cửa kính 2 lớp có thể tháo rời và cách nhiệt

Xuất xứ: Tây Ban Nha

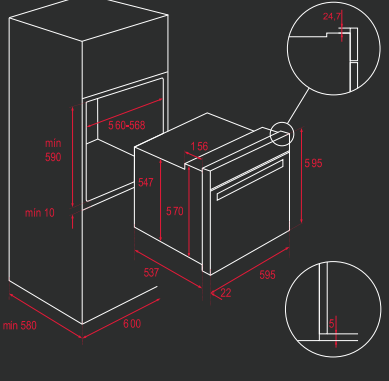



TOTAL HBB 735

Code: 41560210

Giá: 19.990.000 VNĐ

- Lò nướng với thiết kế hơi nóng đa chiều
- Mức năng lượng A+ tiết kiệm 20% điện năng
- Dung tích lò 70 Lít
- Bảng điều khiển màn hình LCD kết hợp nút vặn
- Khoang lò tráng men trơn
- 9 chức năng nướng
- Chức năng làm nóng trước nhanh
- Chức năng nướng tiết kiệm và rã đông
- Khóa an toàn cho trẻ em
- Cửa kính 2 lớp cách nhiệt

Xuất xứ: Tây Ban Nha

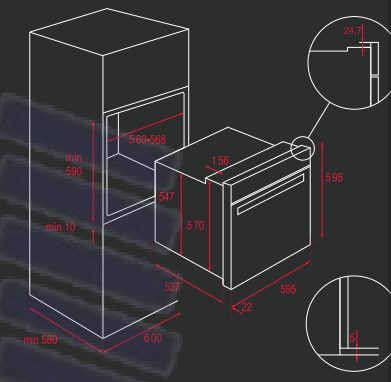



TOTAL HSB 635

Code: 41560140

Giá: 19.990.000 VNĐ

- Lò nướng đa chức năng
- Mức năng lượng A+ tiết kiệm 20% điện năng
- Dung tích lò 70 Lít
- Khoang lò tráng men chống dính
- Bảng điều khiển cảm ứng màn hình LED
- Chức năng làm nóng nhanh
- Chức năng nướng tiết kiệm và rã đông
- Khóa an toàn cho trẻ em
- Cửa kính 2 lớp cách nhiệt

Xuất xứ: Tây Ban Nha

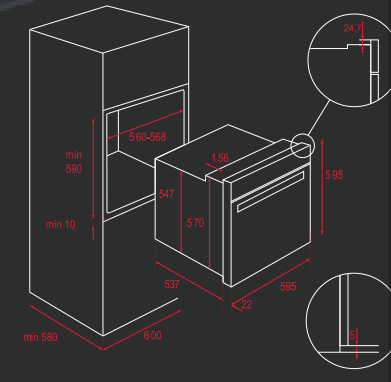



TOTAL HSB 615

Code: 41560120

Giá: 18.990.000 VNĐ

- Lò nướng đa chức năng- 6 chức năng nướng
- Mức năng lượng A+ tiết kiệm 20% điện năng
- Dung tích lò 70 Lít
- Chức năng hẹn giờ
- Chức năng làm nóng nhanh, nướng tiết kiệm và rã đông
- Cửa kính 2 lớp có thể tháo rời và cách nhiệt

Xuất xứ: Tây Ban Nha

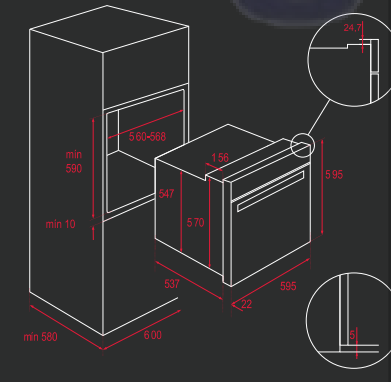





KIỂM SOÁT NHIỆT ĐỘ MÓN ĂN

Việc nấu ăn trở nên thuận tiện hơn khi lò được tích hợp thêm chức năng cảm biến dò nhiệt của thịt



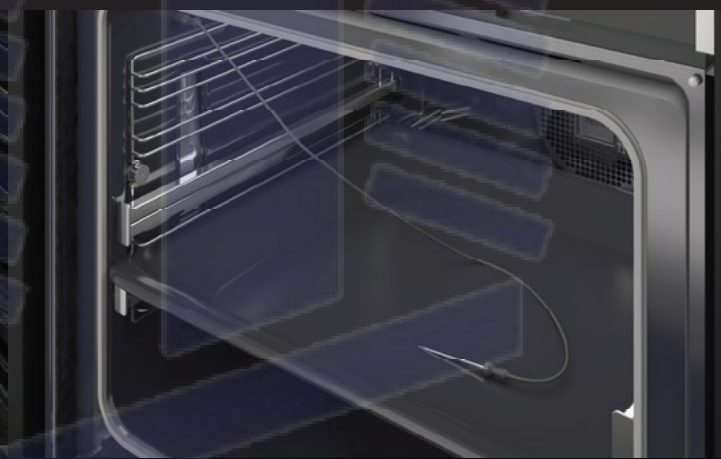

LÒ HẤP KẾT HỢP NƯỚNG

HẤP GIỮ NGUYÊN VỊ NGON VÀ DINH DƯỠNG

Bộ phận tạo hơi nước lên đến 100°C tích hợp trong lò giúp thực phẩm chín dễ dàng giữ nguyên hương vị và các chất dinh dưỡng





MAESTRO HLC 847 SC

Code: 40589020

Giá: 48,640,000 VNĐ



- Lò hấp kết hợp nướng
- Mức năng lượng A+ tiết kiệm 20% điện năng
- Dung tích lò 44 lít
- 15 chức năng nướng
- Chức năng hấp 30 - 100°C
- Màn hình hiển thị TFT 4 inch sắc nét
- Hỗ trợ 20 chương trình nướng tự động
- Tự động cài đặt nhiệt độ và thời gian cho từng chức năng
- Chức năng hầm và làm nóng nhanh tự động
- Chức năng tiệt trùng và hâm nóng chén dĩa
- Chức năng nướng cảm biến dò nhiệt
- Hộc nước 1 lít
- Cửa kính 3 lớp cách nhiệt

Xuất xứ: Bồ Đào Nha

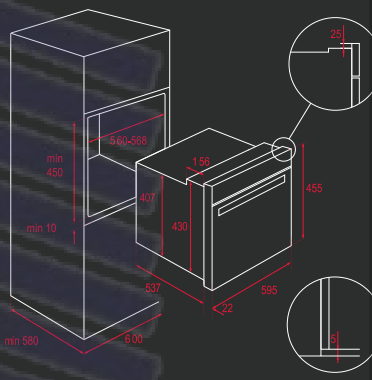





LÒ TÍCH HỢP

GIẢI PHÁP HOÀN HẢO CHO KHÔNG GIAN BẾP

Lò nướng được tích hợp đầy đủ các chức năng, phù hợp cho gian bếp nhỏ gọn nhưng vẫn sang trọng



MAESTRO HLC 847 C

Code: 40587601

Giá: 40,990,000 VNĐ



- Lò nướng đa chức năng kết hợp vi sóng
- Dung tích 41 lít
- 16 chức năng nướng
- Màn hình hiển thị TFT 4 inch sắc nét
- 20 công thức nấu ăn được cài đặt sẵn
- Công suất nướng 2500W
- Công suất vi sóng 1000W
- Tự động cài đặt nhiệt độ và thời gian nướng
- Chức năng vi sóng, nướng pizza và nướng tiết kiệm
- Rã đông dựa trên thời gian và khối lượng
- Cửa kính 3 lớp, đóng giảm chấn

Xuất xứ: Bồ Đào Nha

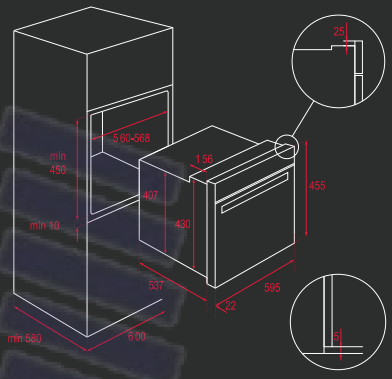

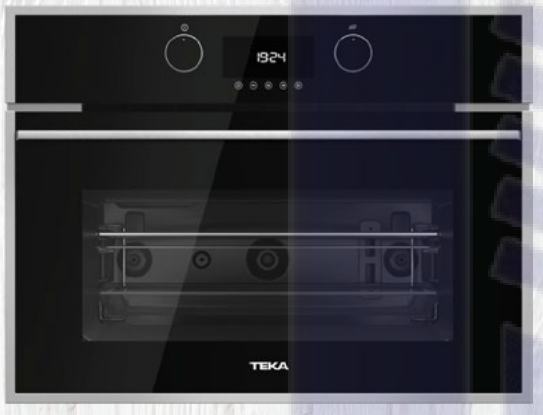

MAESTRO MLC 844

Code: 40584400

Giá: 31,640,000 VNĐ

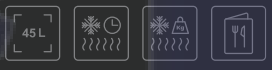

- Lò vi sóng kết hợp nướng
- Dung tích 45 lít
- 3 chức năng nấu ăn
- Công suất vi sóng 1000W
- Hẹn giờ 0-90 phút
- Chức năng khởi động nhanh 30 giây
- Bảng điều khiển cảm ứng với màn hình LED
- Rã đông theo thời gian và khối lượng
- Cửa kính 2 lớp

Xuất xứ: Bồ Đào Nha

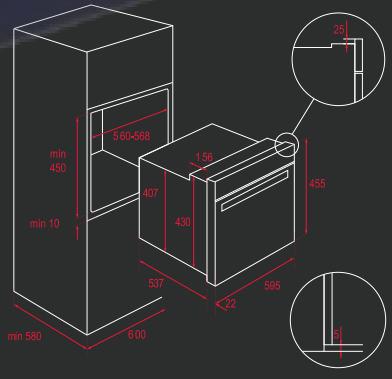



MAESTRO HLC 840

Code: 41531020

Giá: 24,990,000 VNĐ



- Lò nướng với thiết kế hơi nóng đa chiều
- Mức năng lượng A+ tiết kiệm 20% điện năng
- Dung tích lò 44 Lít
- 9 chức năng nướng
- Công suất vi sóng 1000W
- Khoang lò tráng men chống dính
- Bảng điều khiển cảm ứng màn hình LED
- Chức năng làm nóng nhanh
- Chức năng nướng tiết kiệm và rã đông
- Khóa an toàn cho trẻ em
- Cửa kính 3 lớp cách nhiệt

Xuất xứ: Tây Ban Nha

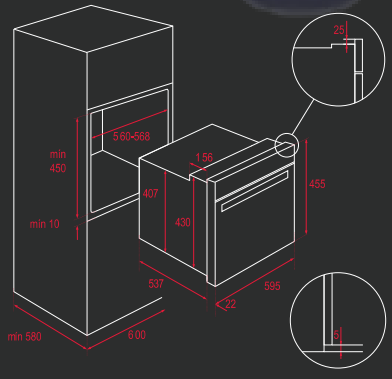

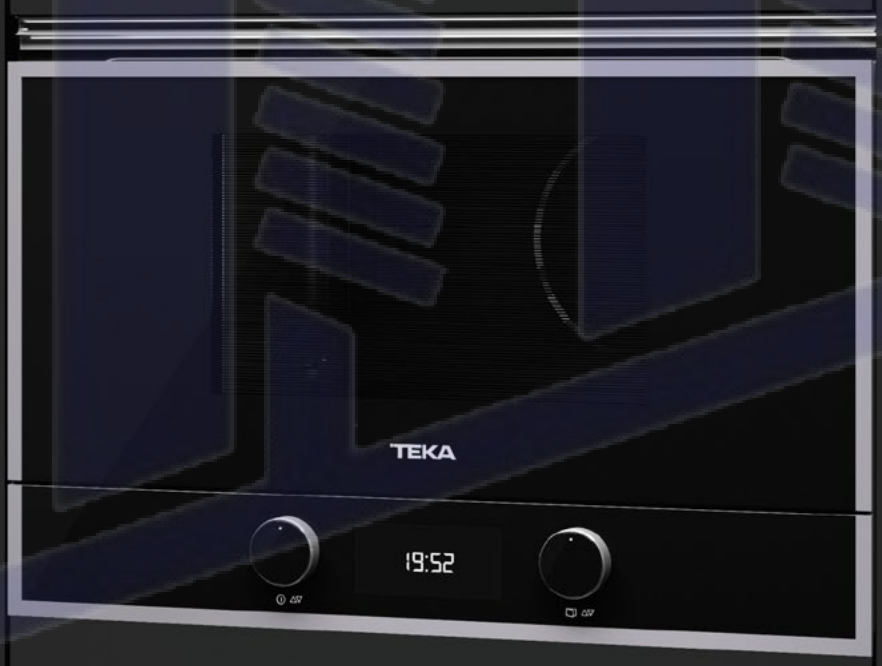

LÒ VI SÓNG

NẤU ĂN NHANH CHÓNG, DỄ DÀNG, TIỆN LỢI

Với thiết kế nhỏ gọn, lắp âm dễ dàng, khoang lò rộng rãi và có nhiều công thức nấu ăn. Đem lại giải pháp hoàn hảo cho mọi không gian bếp

Huy Hoàng



THIẾT KẾ HOÀN HẢO

Nấu nướng linh hoạt

Thiết kế nhỏ gọn với chất liệu thép không gỉ, kết hợp với chức năng nướng đem lại giải pháp hoàn hảo cho gian bếp



KHÔNG GIAN NẤU RỘNG RÃI

Khoang lò rộng không dĩa xoay sử dụng phù hợp cho các loại dụng cụ nấu ăn khác nhau và vệ sinh lò dễ dàng hơn

Huy Hoàng



MAESTRO ML 822 BIS L

Code: 40584300

Giá: 30.640.000 VNĐ

- Lò vi sóng kết hợp nướng
- Dung tích 22 lít
- Bảng điều khiển điện tử
- Công suất nướng 1200W
- 5 mức công suất vi sóng 850W
- Khoang lò bằng thép không gỉ
- Chức năng khởi động nhanh 30"

Xuất xứ: Bồ Đào Nha

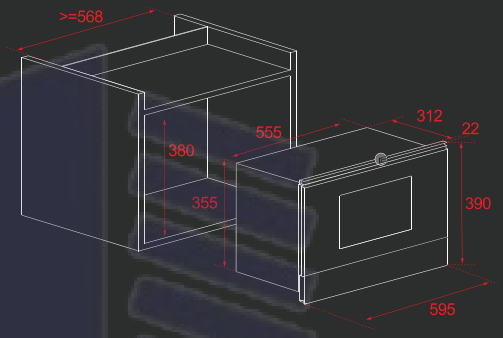



TOTAL MS 622 BIS L

Code: 40584100

Giá: 28.640.000 VNĐ

- Lò vi sóng kết hợp nướng
- Dung tích 22 lít
- Bảng điều khiển cảm ứng với màn hình LED
- Công suất nướng 1200W
- 5 mức công suất vi sóng 850W
- Hẹn giờ từ 0 – 90 phút"
- Khóa an toàn cho trẻ em
- Cửa kính 2 lớp
- Khoang lò bằng thép không gỉ

Xuất xứ: Bồ Đào Nha

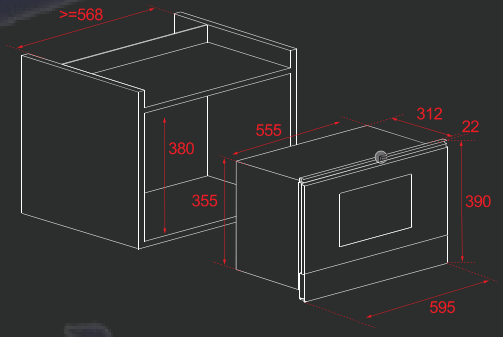



TOTAL MS 622 BI

Code: 40584102

Giá: 23.640.000 VNĐ

- Lò vi sóng
- Dung tích 22 lít
- Điều khiển bằng cơ
- 5 mức công suất vi sóng 850W
- Hẹn giờ từ 0 - 60 phút
- Khóa an toàn cho trẻ em
- Cửa kính 2 lớp
- Khoang lò bằng thép không gỉ

Xuất xứ: Bồ Đào Nha

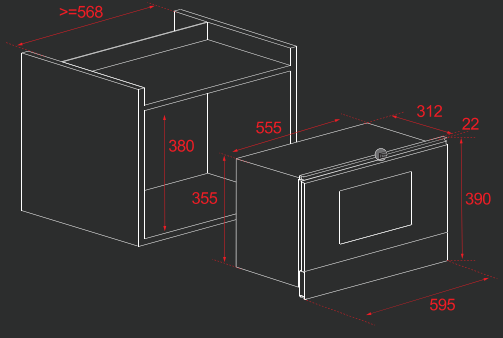



MAESTRO ML 820 BI

Code: 40584201

Giá: 17,090,000 VNĐ

- Lò vi sóng
- Dung tích lò 20 lít
- Điều khiển bằng cơ
- 5 mức công suất vi sóng
- Cửa kính 2 lớp
- Khoang lò bằng thép không gỉ

Xuất xứ: Bồ Đào Nha

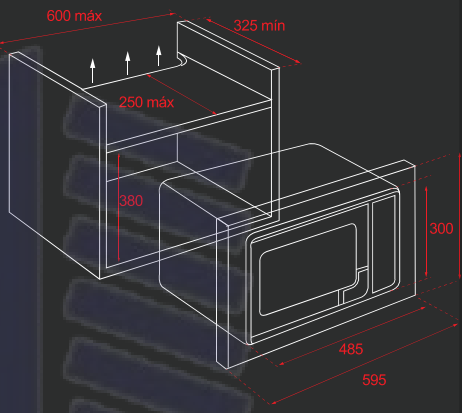



TOTAL MS 620 BIS

Code: 40584010

Giá: 17,090,000 VNĐ

- Lò vi sóng kết hợp nướng
- Dung tích lò 20 lít
- Điều khiển cảm ứng với màn hình TFT trắng
- 5 mức công suất vi sóng 700W
- Công suất nướng 1000W
- Chức năng ghi nhớ chương trình nấu
- Chức năng khởi động nhanh 30"
- Hẹn giờ từ 0 – 90 phút
- Cửa kính 2 lớp
- Khoang lò bằng thép không gỉ
- Khóa an toàn cho trẻ em

Xuất xứ: Bồ Đào Nha

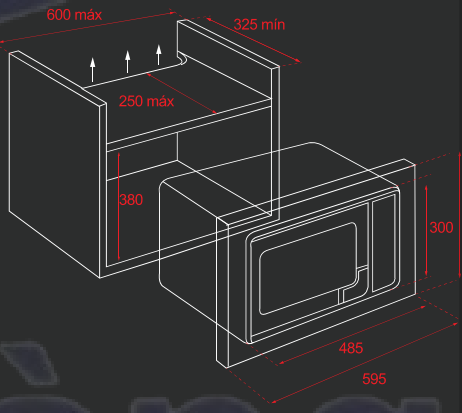



TOTAL MS 620 BIH

Code: 40584011

Giá: 16,090,000 VNĐ

- Lò vi sóng
- Dung tích lò 20 lít
- Điều khiển bằng cơ
- 5 mức công suất vi sóng 700W
- Chức năng ghi nhớ chương trình nấu
- Chức năng khởi động nhanh 30"
- Hẹn giờ từ 0 – 90 phút
- Cửa kính 2 lớp
- Khoang lò bằng thép không gỉ

Xuất xứ: Bồ Đào Nha

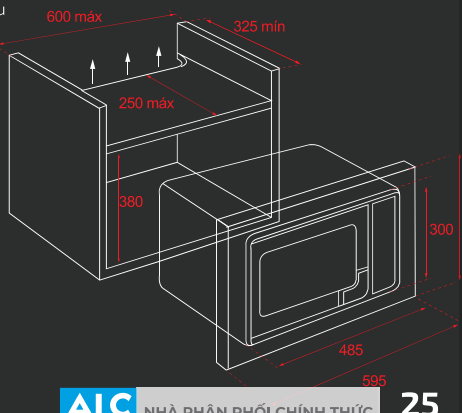



MÁY PHA CÀ PHÊ

THƠM NGON – TIỆN LỢI

Đến với Teka chúng tôi sẽ giúp bạn có được một buổi sáng đầy sảng khoái và tỉnh táo nhờ máy pha cà phê thế hệ mới. Chưa bao giờ việc thưởng thức một tách cà phê trở nên dễ dàng và tiện lợi đến thế!





CHIA SẺ NHỮNG KHOẢNH KHẮC BÊN TÁCH CÀ PHÊ

Máy pha cà phê thế hệ mới Teka sử dụng được đa dạng các kích cỡ viên nén cà phê và cà phê dạng bột



MAESTRO CLC 835 MC

Code: 40589513

Giá: 39,640,000 VNĐ

- Máy pha cà phê lắp âm
- Dùng được viên nén cà phê và cà phê bột
- Pha cà phê dạng đậm, vừa, nhạt và loãng
- Bảng điều khiển điện tử với màn hình TFT
- 5 bộ đế gắn viên nén cà phê
- Đèn LED tự động chiếu sáng
- Giá đỡ ly có thể điều chỉnh độ cao
- 2 ngăn để ly
- Khay trượt
- Khay chứa nước 1 lít
- Vệ sinh tẩy cặn tự động
- Vệ sinh tẩy cặn thủ công

Xuất xứ: Bồ Đào Nha

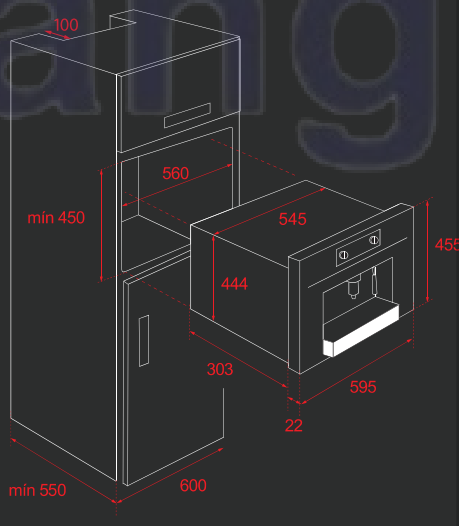



BẾP

Teka thổi hồn vào gian bếp nhà bạn!

Thiết kế độc đáo với nhiều đường nét tinh tế, đa dạng mẫu mã. Với bếp điện từ lắp âm, bếp từ kết hợp điện hoặc gas và bếp gas phù hợp với nhu cầu của mọi gia đình.



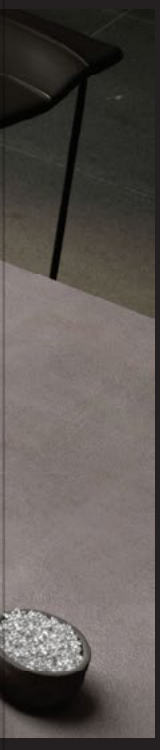



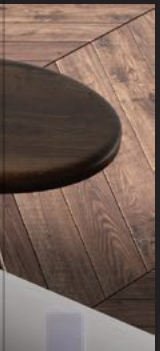



Huy Hoàng

Bếp từ DIRECTSENSE

Bếp từ đầu tiên và duy nhất
có chức năng nấu cơm tự động.



Đa dạng chức năng với cảm biến độ nhiệt độ

Bếp duy trì nhiệt độ phù hợp cho việc nấu cơm tự động và 8 chức năng nấu ăn được cài đặt sẵn





Cảm ứng dạng trượt
Chỉ cần lướt nhẹ ngón tay trên bảng điều khiển để lựa chọn mức công suất mong muốn



Nấu không giới hạn
Diện tích bề mặt bếp lên đến 40cm, bạn có thể sử dụng tất cả các vùng nấu với bất kì dụng cụ nấu ăn với hình dạng khác nhau



Hệ thống cảm biến thông minh
Điều chỉnh chính xác đảm bảo nhiệt độ lý tưởng để nấu cơm, khi cơm chín bếp sẽ tự động tắt

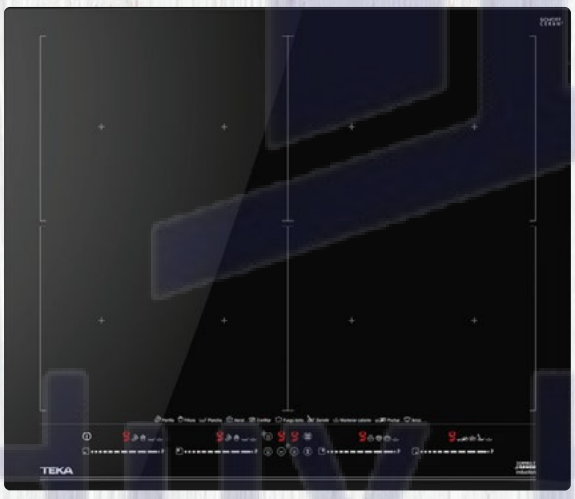

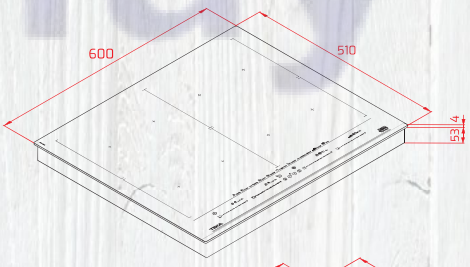

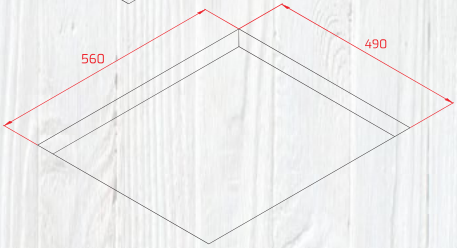

MAESTRO DIRECTSENSE IZF 68710 MST

Code: 112500038

Giá:

- Bếp từ cảm biến nhiệt độ
- Điều khiển cảm ứng dạng trượt
- Các chức năng nấu cảm biến nhiệt độ được cài đặt sẵn: Nấu cơm, nấu ở nhiệt độ thấp, chần, nướng, chiên áp chảo, chiên ngập dầu, luộc, hầm, nấu tan chảy và hâm nóng.
- 7 vùng nấu (4 vùng nấu + 2 vùng kết hợp và 1 vùng trượt toàn phần)
- Công suất 7400 W

Xuất xứ: Bồ Đào Nha



MAESTRO IRC 9430 KS

Code: 10210162

Giá: 62,290,000 VNĐ

- Điều khiển cảm ứng dạng trượt
- Hẹn giờ nấu ăn
- 4 vùng nấu và 1 vùng nấu kết hợp
- Mặt kính Schott ceran chịu nhiệt
- Chức năng đun sôi nhanh và hâm nóng
- Hiển thị cảnh báo nhiệt dư
- Chức năng gia tăng công suất
- Chức năng tạm dừng hoạt động
- Công suất 7400 W

Xuất xứ: Thổ Nhĩ Kỳ

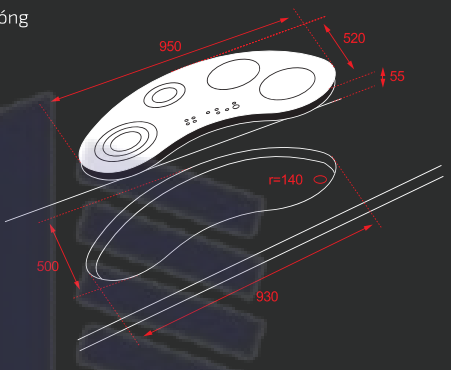

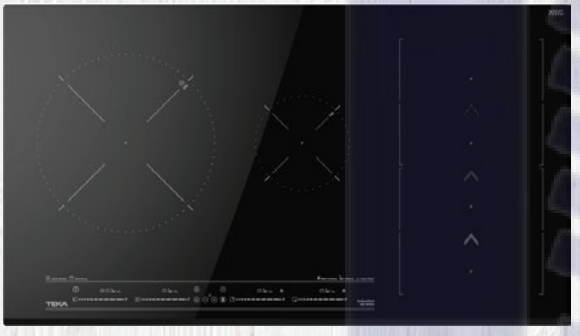

MAESTRO IZS 96600 MSP

Code: 112500004

Giá: 49,500,000 VNĐ

- Điều khiển cảm ứng dạng trượt
- Hẹn giờ nấu ăn
- Chức năng trượt nồi để gia tăng công suất
- 5 vùng nấu gồm: 4 vùng nấu và 1 vùng trượt
- Chức năng nấu dạng trượt được cài đặt sẵn trên vùng trượt
- 4 chức năng nấu: nấu nhanh, nấu tan chảy, hầm và hâm nóng
- Công suất 7400W

Xuất xứ: Thổ Nhĩ Kỳ

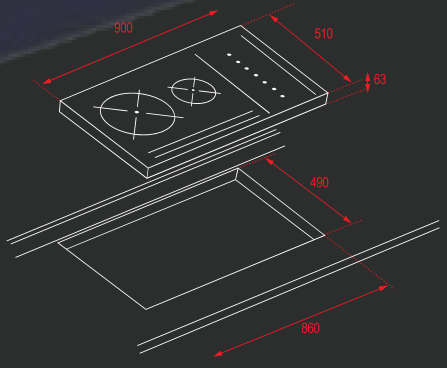

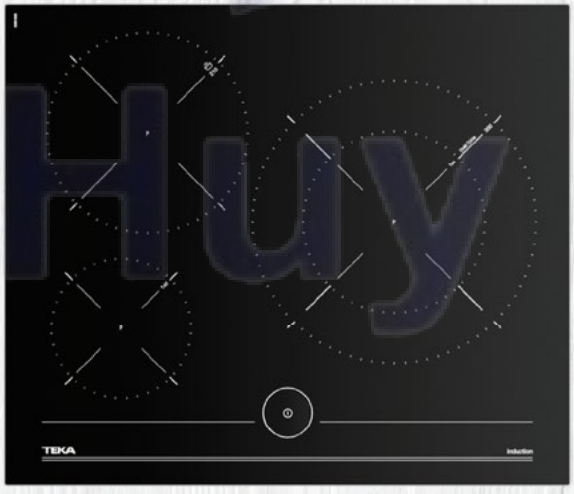

MAESTRO IT 6350 iKNOB

Code: 10210183

Giá: 35,290,000 VNĐ

- Điều khiển cảm ứng với nút thông minh
- Hẹn giờ nấu ăn
- 3 vùng nấu
- Chức năng đun sôi nhanh và hâm nóng
- Chức năng tăng cường công suất
- Chức năng tạm dừng hoạt động
- Chế độ tắt mở âm thanh phím
- Hiển thị cảnh báo nhiệt dư
- Nhận diện nồi chảo phù hợp
- Công suất 7400 W

Xuất xứ: Thổ Nhĩ Kỳ

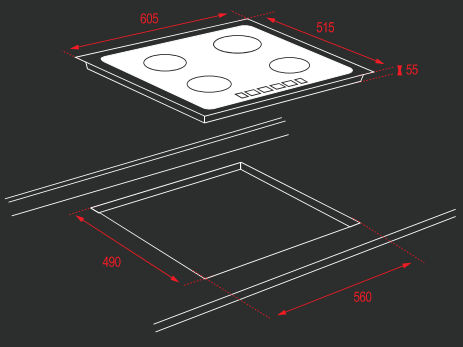

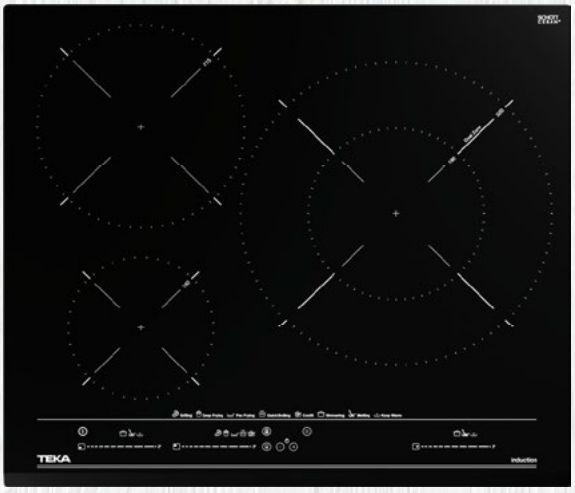

MAESTRO IZC 63630 BK MST

Code: 112500017

Giá: 27.990.000 VNĐ

- Bếp từ cảm biến thông minh
- Điều khiển cảm ứng dạng trượt với khóa an toàn
- 3 vùng nấu gồm: 2 vùng nấu và 1 vùng nấu kép
- Chức năng nấu tăng cường
- Chức năng tạm ngừng hoạt động
- Chức năng nấu: đun sôi nhanh, hầm, nấu tan chảy, hâm nóng, nướng, chiên áp chảo, chiên ngập dầu
- Chức năng tắt tiếng
- Mặt kính Schott ceran vát cạnh
- Cảnh báo nhiệt dư
- Ngắt an toàn
- Công suất 7200W

Xuất xứ: Thổ Nhĩ Kỳ

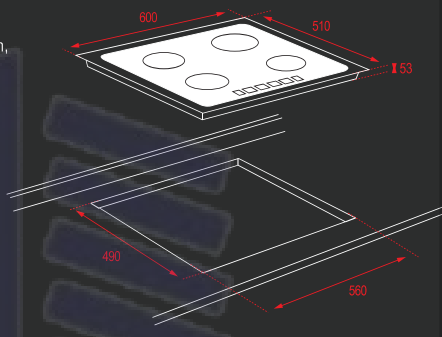

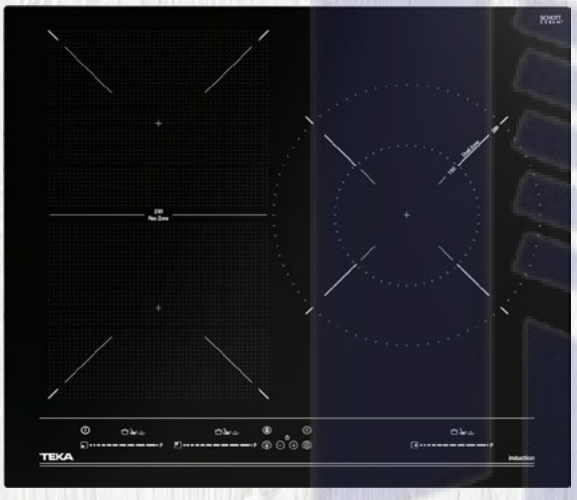

MAESTRO ITF 65320 BK MSP

Code: 112510016

Giá: 28.990.000 VNĐ

- Bếp từ có kết hợp vùng nấu
- Điều khiển cảm ứng trượt đa điểm
- Hẹn giờ nấu ăn
- 4 vùng nấu gồm: 3 vùng nấu và 1 vùng kết hợp
  Chức năng nấu:
  Hâm nóng, hầm & nấu tan chảy
- Chức năng nấu tăng cường
- Chức năng tạm dừng hoạt động
- Cảnh báo nhiệt dư
- Lắp đặt dễ dàng
- Công suất 7200 W

Xuất xứ: Thổ Nhĩ Kỳ

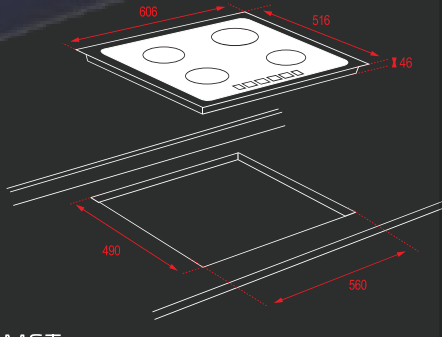

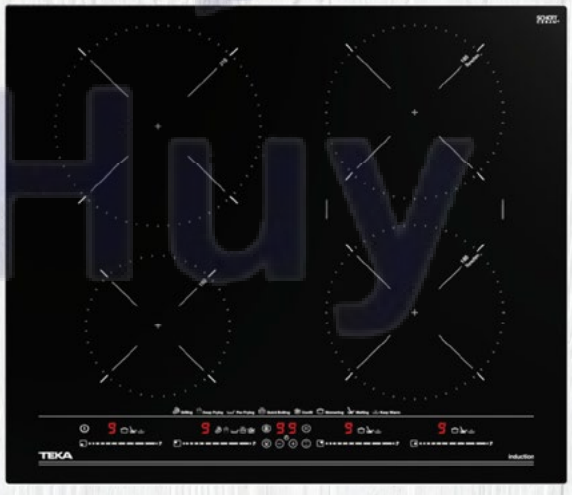

TOTAL ITC 64630 BK MST

Code: 112500023

Giá: 30.990.000 VNĐ

- Bếp từ cảm biến thông minh
- Điều khiển cảm ứng dạng trượt với khóa an toàn
- Thiết lập thời gian nấu ăn
- 4 vùng nấu và 1 vùng nấu đồng bộ
  Cảnh báo nhiệt dư
- Tự động tắt an toàn
- Các chức năng nấu: đun sôi nhanh, hầm, nấu tan chảy, hâm nóng, nướng, chiên ngập dầu và chiên áp chảo
- Chức năng tăng cường công suất
- Chức năng tạm dừng hoạt động
- Chức năng tắt tiếng
- Mặt kính Schott ceran khung viền inox bảo vệ mặt kính
- Công suất 7200W

Xuất xứ: Thổ Nhĩ Kỳ

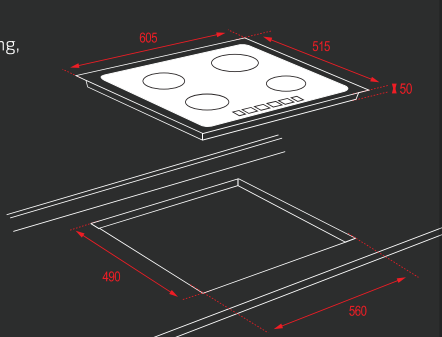

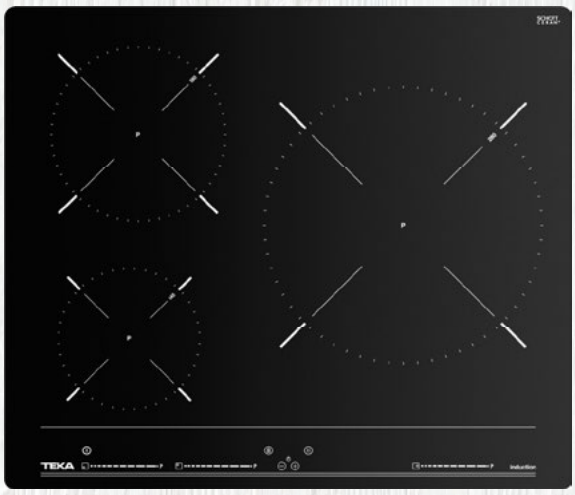

EASY IBC 63010 BK MSS

Code: 112520006

Giá: 20,090,000 VNĐ

- Điều khiển cảm ứng dạng trượt
- Hẹn giờ nấu ăn
- 3 vùng nấu
- Chức năng gia tăng công suất
- Chức năng tạm dừng hoạt động
- Cảnh báo nhiệt dư
- Mặt kính Schott ceran chịu nhiệt
- Công suất 5900 W

Xuất xứ: Thổ Nhĩ Kỳ

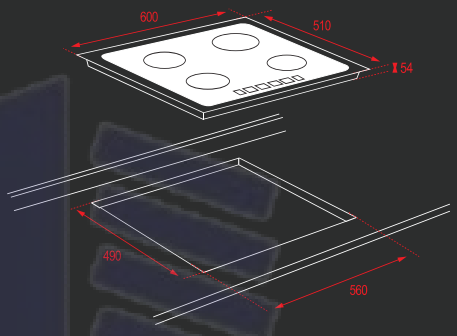



TOTAL IBC 72300/72301

Code: 112510003/112510004

Giá: 14.990.000 VNĐ

- Mặt kiếng Schott chịu nhiệt
- Bảng điều khiển cảm ứng dạng trượt, độc lập từng bếp
- Chức năng hẹn giờ
- Tự động nhận diện nồi
- 2 vùng nấu
- Công suất 3800W

Xuất xứ: Trung Quốc

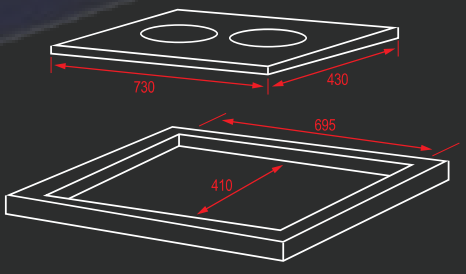



EASY DS3502-P

Code: DS3502P

Giá: 4,990,000 VNĐ

- Bếp từ đôi lắp nổi
- 2 vùng nấu
- Điều khiển cảm ứng
- Hiển thị công suất và nhiệt độ
- Khóa trẻ em
- Hẹn giờ nấu ăn
- Cảnh báo nhiệt dư
- Công suất 3500W

Xuất xứ: Trung Quốc

Huy Hoàng



MAESTRO IZ 8320 HS

Code: 10210204

Giá: 33,990,000 VNĐ

- Điều khiển với cảm ứng dạng trượt
- Cài đặt chương trình nấu riêng biệt cho từng bếp
- 3 vùng nấu
- Mặt bếp bằng kính Schott ceran chịu nhiệt
- 4 chức năng nấu: đun sôi nhanh, hầm, nấu tan chảy và hâm nóng
- Chức năng tăng cường công suất
- Chức năng tạm dừng hoạt động
- Chức năng nấu ở nhiệt độ thấp
- Khóa an toàn cho trẻ em
- Công suất 7400W

Xuất xứ: Thổ Nhĩ Kỳ

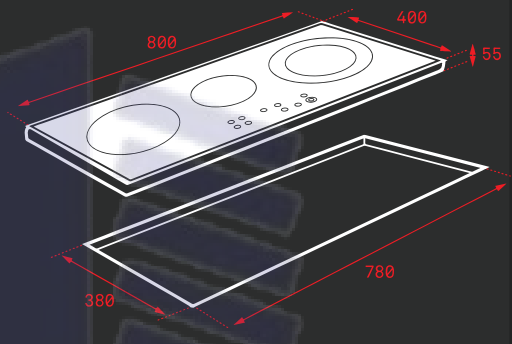

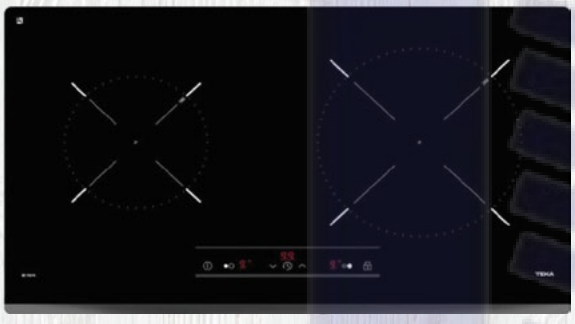

TOTAL IZ 7210

Code: 10210202

Giá: 21,990,000 VNĐ

- Điều khiển cảm ứng
- Cài đặt chương trình nấu riêng biệt cho từng vùng nấu
- 2 vùng nấu
- Mặt bếp bằng kính Schott ceran chịu nhiệt
- Chức năng đun sôi nhanh và hâm nóng
- Chức năng tăng cường công suất
- Hệ thống nhận diện đáy nồi
- Khóa an toàn cho trẻ em
- Đèn hiển thị nhiệt dư
- Công suất 3500W

Xuất xứ: Thổ Nhĩ Kỳ

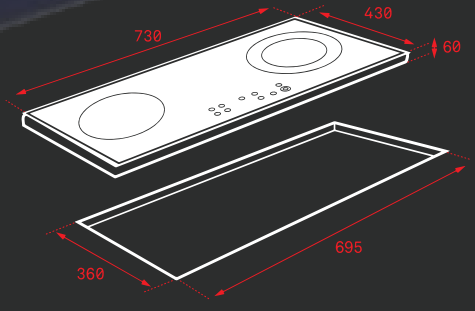



TOTAL IR 721 SR

Code: 10210116

Giá: 14,990,000 VNĐ

- Điều khiển bằng cảm ứng
- Cài đặt riêng biệt cho từng vùng nấu
- 2 vùng nấu
- Mặt bếp bằng kính Schott ceran chịu nhiệt
- Chức năng đun sôi nhanh và hâm nóng
- Chức năng tăng cường công suất
- Chức năng nhận diện đáy nồi
- Đèn hiển thị nhiệt dư
- Khóa an toàn cho trẻ em
- Công suất 4400W

Xuất xứ: Trung Quốc

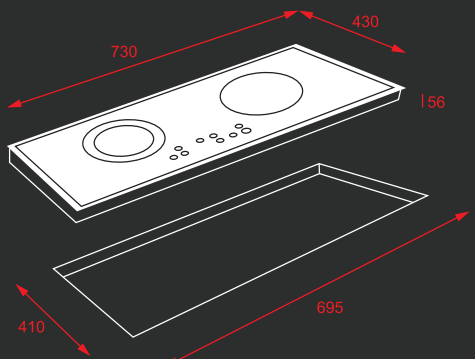



MAESTRO IZS 34600 DMS

Code: 112500000

Giá: 17,990,000 VNĐ

- Điều khiển cảm ứng dạng trượt
- Chức năng trượt nồi gia tăng công suất
- 4 vùng nấu
- Chức năng nấu: đun sôi, nấu tan chảy và hâm nóng
- Chức năng tăng cường công suất
- Chức năng hẹn giờ
- Công suất 3500W

Xuất xứ: Thổ Nhĩ Kỳ

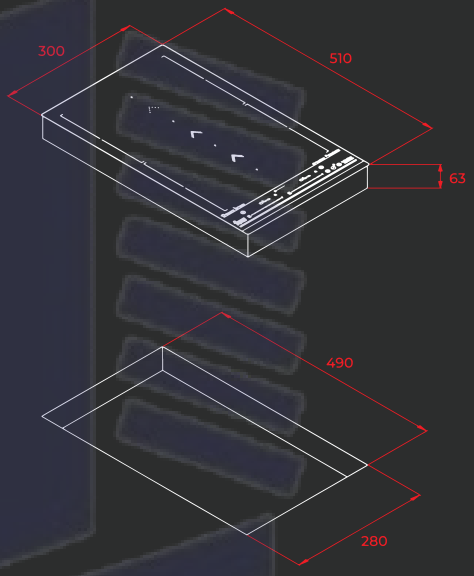



Huy Hoàng

BẾP GAS

NẤU ĂN TRUYỀN THỐNG VỚI CÔNG NGHỆ HIỆN ĐẠI



MAESTRO GTI 78 2G AI AL DRM BUT

Code: 8434778017793

Giá:

- Bếp gas mặt kính
- Đánh lửa tự động bằng điện
- Kiềng bếp bằng gang
- Có thể tháo rời kiềng bếp để vệ sinh
- Tự động ngắt gas an toàn
- 3 mức công suất gas: Cao, trung bình và thấp
- Phụ kiện đi kèm: Bộ dò gas
- Màu sắc: màu đen

Xuất xứ: Italia

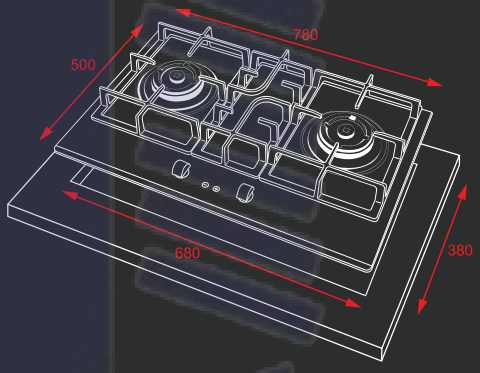



MAESTRO EW 60 4G

Code: 40218010

Giá: 14.990.000 VNĐ

- Bếp gas lắp âm
- Kiềng bếp bằng gang
- Hệ thống ngắt gas an toàn
- Đánh lửa bằng điện
- Phụ kiện đi kèm: Bộ dò gas
- 04 vùng nấu
- Màu sắc: Bạc

Xuất xứ: Italia

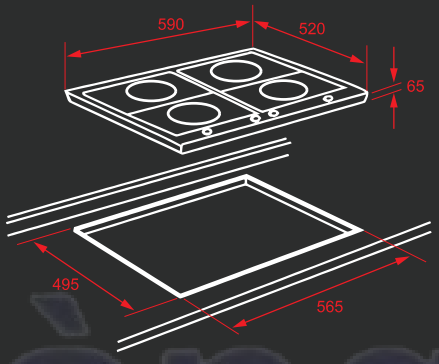

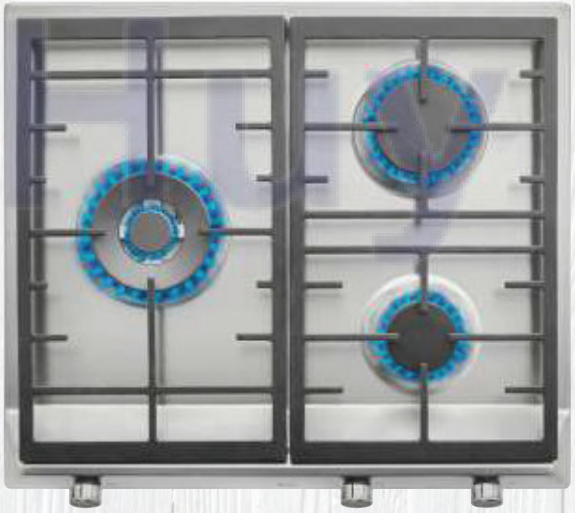

TOTAL EX 60.1 3G

Code: 40212021

Giá: 11.990.000 VNĐ

- Bếp gas
- Núm vặn phía trước
- Đầu đốt hiệu quả cao
- 3 vùng nấu
- Kiềng bếp bằng gang
- Khóa gas tự động an toàn
- Tự động đánh lửa
- Phụ kiện đi kèm: Bộ dò gas

Xuất xứ: Italia

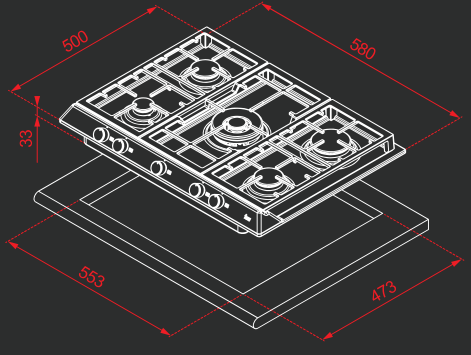



TOTAL GVI 78 3G AI AL 2TR

Code: GVI783G

Giá: 8,150,000 VNĐ

- Bếp gas lắp âm
- Mặt kiếng cường lực dày 8mm
- Núm vặn bằng kim loại
- Kiềng thép non, sơn tĩnh điện đen nhám
- Đánh lửa bằng pin 1.5V
- Hệ thống ngắt gas an toàn
- 03 mặt bếp nấu
- 3 vùng nấu
- Phụ kiện đi kèm: Bộ dò gas
- Màu sắc: Mặt kính đen

Xuất xứ: Trung Quốc

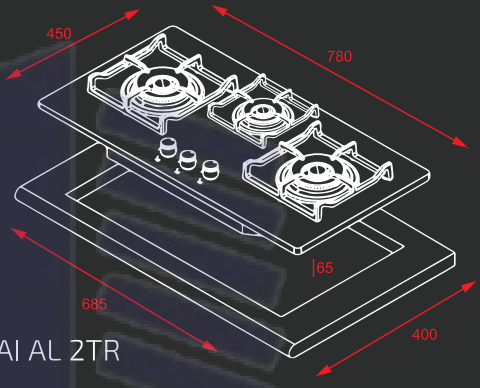



TOTAL GVI 75 2G AI AL 2TR

Code: GVI752G

Giá: 7,150,000 VNĐ

- Bếp gas lắp âm
- Mặt kiếng cường lực dày 8mm
- Núm vặn bằng kim loại
- Kiềng thép non, sơn tĩnh điện đen nhám
- Đánh lửa bằng pin 1.5V
- Hệ thống ngắt gas an toàn
- 2 vùng nấu
- Phụ kiện đi kèm: Bộ dò gas
- Màu sắc: Mặt kính đen

Xuất xứ: Trung Quốc

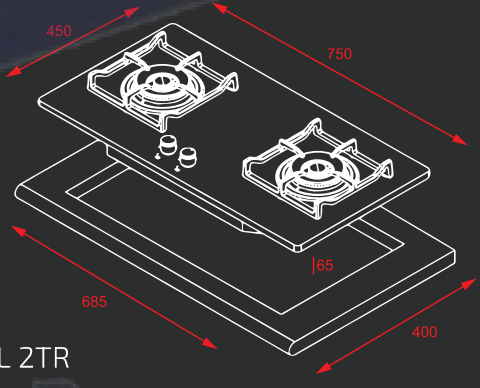

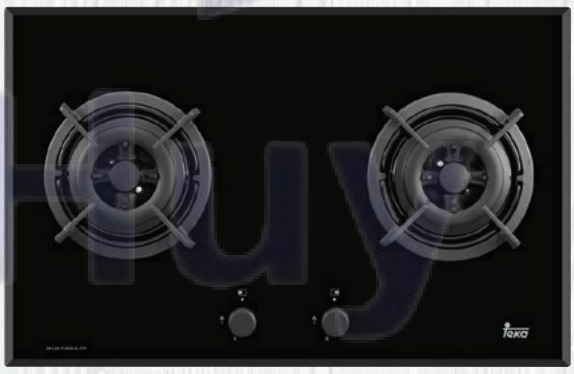

EASY GS 73 AI AL 2TR

Code: 40240201

Giá: 4,620,000 VNĐ

- Bếp gas âm
- Mặt kính cường lực
- Đầu đốt hợp kim tiết kiệm gas
- 2 vùng nấu
- Đánh lửa bằng pin 1.5V
- Phụ kiện đi kèm: Bộ dò gas

Xuất xứ: Trung Quốc

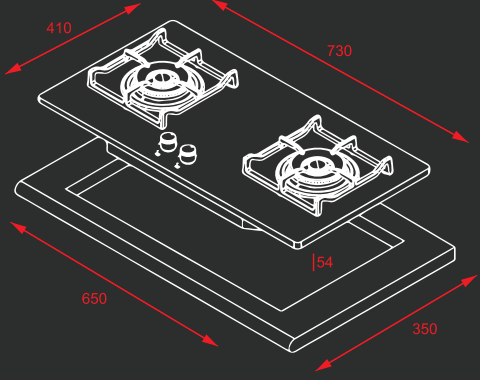



EASY GSI 73 2G AI AL 2TR

Code: 40240306

Giá: 6,340,000 VNĐ

- Bếp gas lắp âm
- Mặt kính chịu nhiệt dày 8mm
- Nút vặn bằng kim loại
- Kiềng bếp bằng thép sơn tĩnh điện đen nhám
- Đánh lửa bằng pin 1.5V
- 2 vùng nấu
- Hệ thống ngắt gas an toàn
- Phụ kiện đi kèm bộ dò gas

Xuất xứ: Trung Quốc

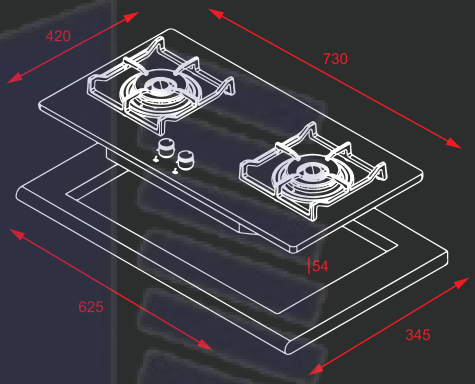

Huy Hoàng







BẾP KẾT HỢP

Thiết kế đa tiện ích giúp người sử dụng chủ động trong việc nấu ăn mà không sợ gián đoạn

BẾP TỪ KẾT HỢP GAS



TOTAL JZC 63312 ABN BK

Code: 112570116

Giá: 26,990,000 VNĐ

- Bếp từ kết hợp gas lắp âm
- Điều khiển cảm ứng trượt cho bếp từ và nút vặn cho bếp gas
- Cài đặt riêng biệt cho từng vùng nấu
- Chức năng nhận diện đáy nồi
- Hệ thống ngắt gas an toàn
- Kiềng bếp bằng gang, đánh lửa bằng điện
- 3 vùng nấu: 2 vùng từ + 1 vùng gas
- 9 mức điều khiển lửa cho bếp gas
- Công suất gas tối đa 4KW
- Công suất điện từ tối đa 3.5KW
- Phụ kiện đi kèm: Bộ dò gas

Xuất xứ: Italia

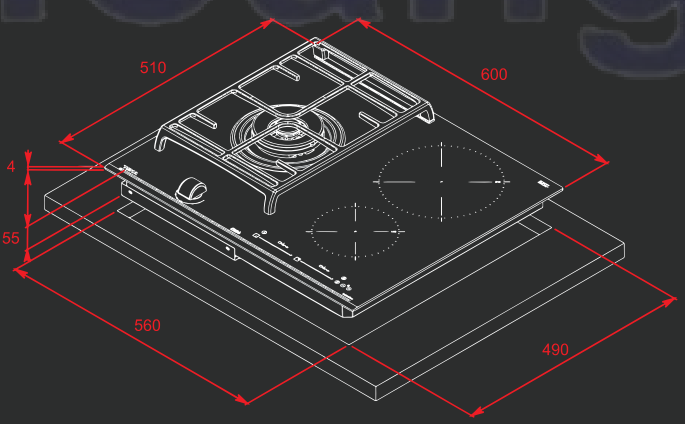



TOTAL HIF 6021 S

Code: DT13IH

Giá: 15.990.000 VNĐ

- Bếp từ kết hợp điện lắp âm
- Mặt kính Schott ceran chịu nhiệt
- Điều khiển cảm ứng dạng trượt
- 9 mức công suất
- Chế độ giữ ấm
- Chức năng tạm dừng hoạt động
- Khóa an toàn
- 3 vùng nấu: 2 vùng từ + 1 vùng điện

Xuất xứ: Trung Quốc

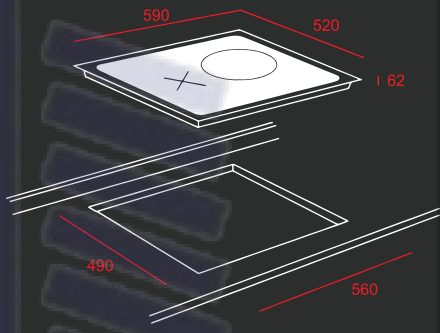

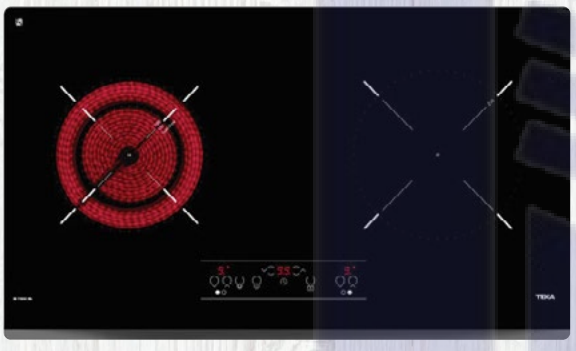

TOTAL IZ 7200 HL

Code: 10210201

Giá: 23.990.000 VNĐ

- Bếp từ kết hợp điện
- Cài đặt riêng biệt cho từng vùng nấu
- Mặt kính Schott ceran chịu nhiệt
- Chức năng nhận diện đáy nồi
- Chức năng khóa an toàn
- Cảnh báo nhiệt dư
- 2 vùng nấu gồm:
  1 vùng từ và 1 vùng điện

Xuất xứ: Thổ Nhĩ Kỳ

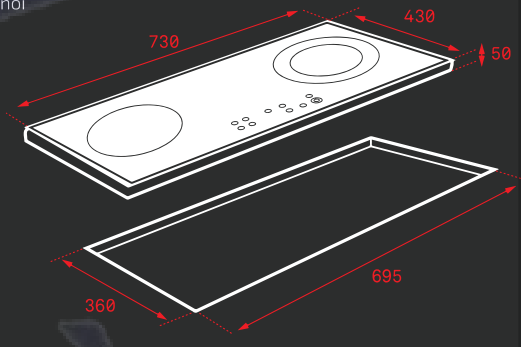



TOTAL HIC 7322S

Code: ICT6501SP

Giá: 12.990.000 VNĐ

- Bếp từ kết hợp điện
- Cài đặt riêng biệt cho từng vùng nấu
- Mặt kính Schott ceran chịu nhiệt
- Chức năng nhận diện đáy nồi
- Chức năng khóa an toàn
- Đèn hiển thị nhiệt dư
- 2 vùng nấu gồm:
  1 vùng từ và 1 vùng điện
- Chức năng tạm dừng hoạt động
- 9 mức công suất

Xuất xứ: Trung Quốc

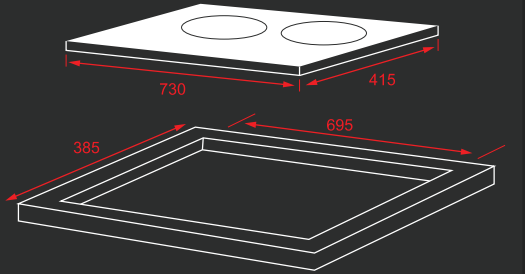



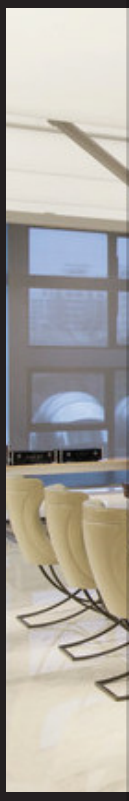



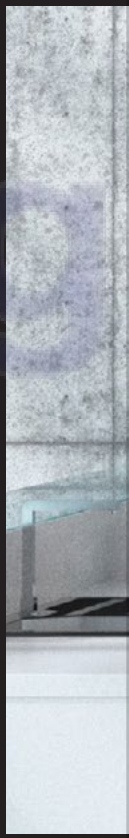

Huy Hoàng



MÁY HÚT MÙI

MANG KHÔNG GIAN BẾP TRONG LÀNH

Thiết kế độc quyền và thiết thực với nhiều hình dạng máy hút mùi cùng với công suất hút cực lớn rất phù hợp với các kiểu gian bếp khác nhau



HÚT MÙI DẠNG ỐC ĐẢO



MAESTRO CC 485 ISLAND

Code: 40480330

Giá: 42.990.000 VNĐ

- Máy hút mùi dạng đảo
- Động cơ EcoPower công suất mạnh,tiết kiệm điện
- Mức năng lượng: A+
- Điều khiển cảm ứng với màn hình hiển thị điện tử
- 3 mức tốc độ + 1 mức tăng cường
- Công suất tối đa 771 m³/h
- Độ ồn 72 dB

Xuất xứ: Tây Ban Nha

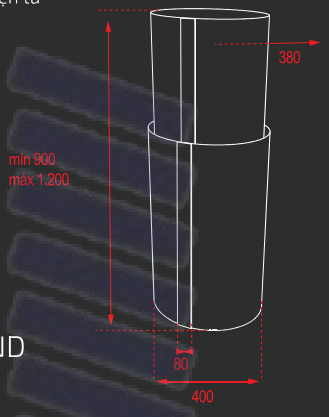

MAESTRO DG3 ISLA 980 ISLAND

Code: 40485140

Giá: 30.990.000 VNĐ

- Mức năng lượng A+
- Cánh kính
- Động cơ EcoPower công suất mạnh,tiết kiệm điện
- Hiển thị điện tử
- 3 mức tốc độ + 1 mức tăng cường
- Công suất tối đa, : 650m³/h
- Độ ồn 56 dB
- Chế độ hẹn giờ

Xuất xứ: Tây Ban Nha

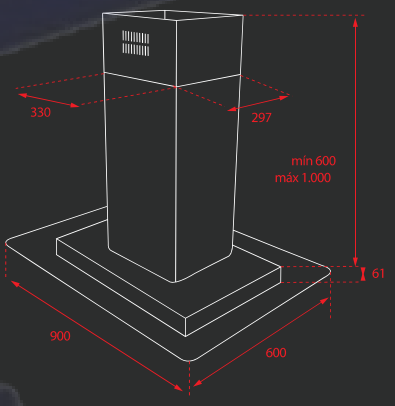

HÚT MÙI ÁP TƯỜNG



EASY NC 980/780

Code: 40455332/40455331

Giá: 15.990.000 VNĐ/13.990.000 VNĐ

- Máy hút mùi áp tường dạng thẳng
- Điều khiển nút nhấn
- 4 mức công suất hút
- Đèn LED 6W
- Lưới lọc bằng thép không gỉ
- Động cơ turbin đôi
- Công suất tối đa: 637 m³/h
- Độ ồn 70dB
- Chế độ hẹn giờ

Xuất xứ: Tây Ban Nha

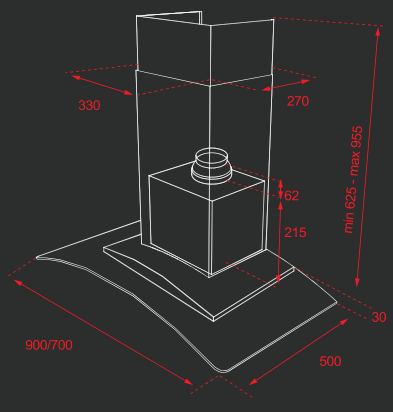



EASY DSJ 950

Code: 40484832

Giá: 11.990.000 VNĐ

- Máy hút mùi áp tường dạng thẳng
- Động cơ tuabin đôi
- 3 mức tốc độ
- Công suất hút tối đa: 401m³/h
- Độ ồn 58 dB
- 2 đèn LED chiếu sáng
- 3 lưới lọc bằng thép không gỉ

Xuất xứ: Tây Ban Nha

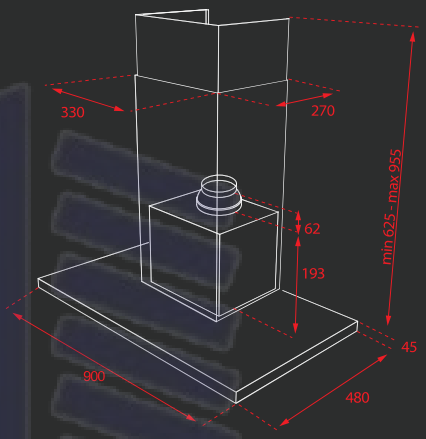



EASY DSJ 750

Code: 40484831

Giá: 10.990.000 VNĐ

- Máy hút mùi áp tường dạng thẳng
- Động cơ tuabin đôi
- 3 mức tốc độ
- Công suất hút tối đa: 401m³/h
- Độ ồn 58 dB
- 2 đèn LED chiếu sáng
- 2 lưới lọc bằng thép không gỉ

Xuất xứ: Tây Ban Nha

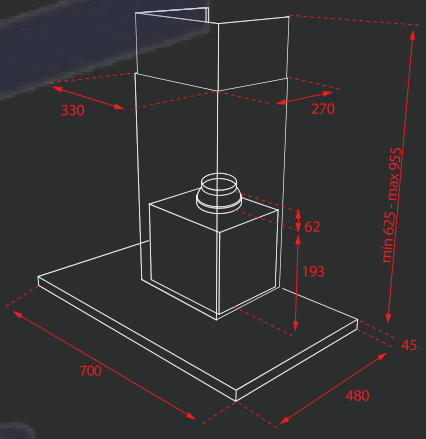



MAESTRO DLH 986 T

Code: 40487182

Giá: 16.990.000 VNĐ

- Máy hút mùi áp tường dạng thẳng
- Động cơ EcoPower công suất mạnh, tiết kiệm điện
- Điều khiển cảm ứng
- 3 mức tốc độ + 1 mức tăng cường
- Hiện thị báo tốc độ
- Hẹn thời gian hút
- Cảnh báo vệ sinh lưới lọc
- Công suất tối đa 303 m³/h
- Độ ồn 69dB

Xuất xứ: Tây Ban Nha

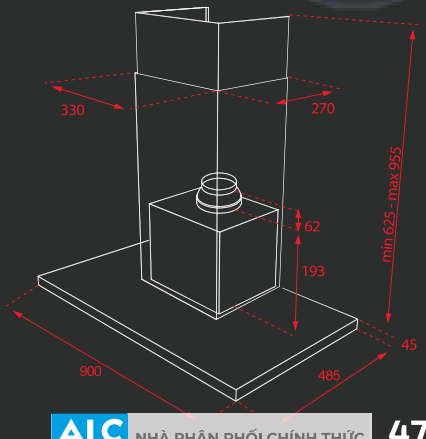



MAESTRO DLH 786 T

Code: 40487181

Giá: 15.990.000 VNĐ

- Máy hút mùi áp tường dạng thẳng
- Động cơ EcoPower công suất mạnh, tiết kiệm điện
- Điều khiển cảm ứng
- 3 mức tốc độ + 1 mức tăng cường
- Hiện thị báo tốc độ
- Hẹn thời gian hút
- Cảnh báo vệ sinh lưới lọc
- Công suất tối đa 303 m³/h
- Độ ồn 69dB

Xuất xứ: Tây Ban Nha

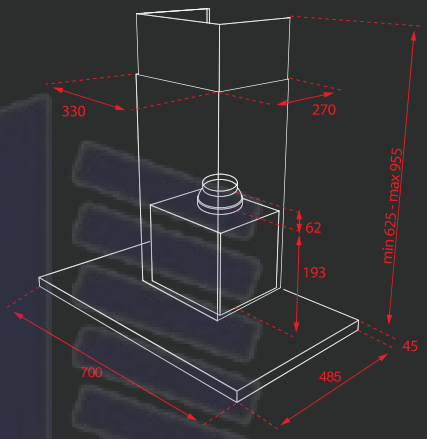



MAESTRO DG 980

Code: 40485352

Giá: 14.990.000 VNĐ

- Máy hút mùi áp tường dạng thẳng
- 03 mức tốc độ + 1 mức tăng cường
- Đèn LED
- Dèn báo vệ sinh lưới lọc
- Chức năng hẹn giờ tắt máy
- Công suất tối đa: 637 m³/h
- Độ ồn 60dB

Xuất xứ: Tây Ban Nha

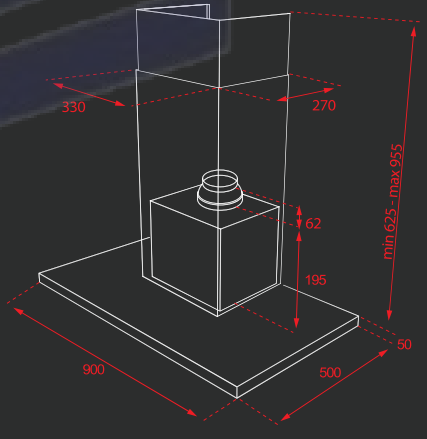



EASY DBB 90 / 70

Code: 40460440 / 40460420

Giá: 8.390.000 VNĐ / 7.390.000 VNĐ

- Máy hút mùi áp tường dạng thẳng
- Điều khiển bằng nút nhấn
- 03 mức công suất hút
- Đèn LED
- Động cơ tuabin đôi
- Công suất hút tối đa 380 m³/h
- Độ ồn 60dB

Xuất xứ: Tây Ban Nha

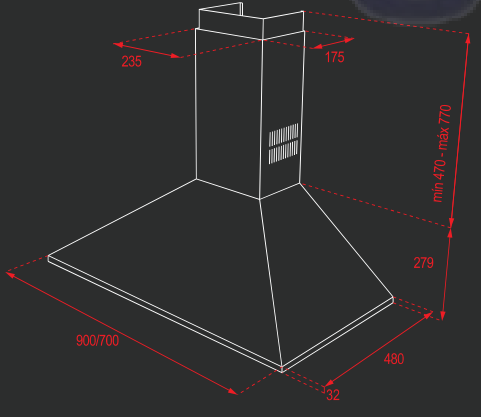



MAESTRO DVT 98660 / 78660 TBS BK

Code: 112930043 / 112930041

Giá: 26.990.000 VNĐ / 23.990.000 VNĐ

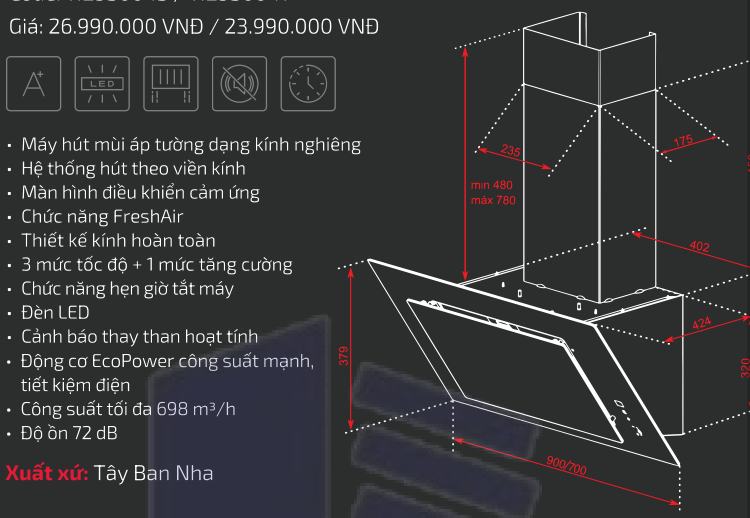

- Máy hút mùi áp tường dạng kính nghiêng
- Hệ thống hút theo viền kính
- Màn hình điều khiển cảm ứng
- Chức năng FreshAir
- Thiết kế kính hoàn toàn
- 3 mức tốc độ + 1 mức tăng cường
- Chức năng hẹn giờ tắt máy
- Đèn LED
- Cảnh báo thay than hoạt tính
- Động cơ EcoPower công suất mạnh, tiết kiệm điện
- Công suất tối đa 698 m³/h
- Độ ồn 72 dB

Xuất xứ: Tây Ban Nha

HÚT MÙI LẮP ÂM – DẠNG KÉO



MAESTRO CNL 9815 PLUS

Code: 40436860

Giá: 11.990.000 VNĐ

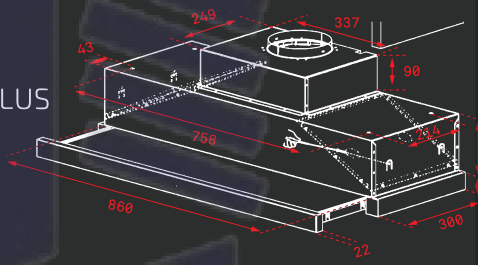

- Động cơ EcoPower
- Bảng điều khiển điện tử
- 5 mức tốc độ + 1 mức tăng cường
- Đèn LED dạng thanh
- Công suất tối đa 730 m³/h
- Độ ồn 70 dB

Xuất xứ: Bồ Đào Nha



TOTAL CNL 6400

Code: 40436800

Giá: 7.990.000 VNĐ

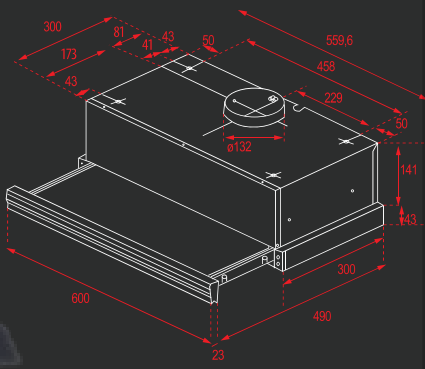

- Bảng điều khiển điện tử
- 2 mức tốc độ + 1 mức tăng cường
- Công suất tối đa 385 m³/h
- Độ ồn 70 dB
- Đèn LED dạng thanh

Xuất xứ: Bồ Đào Nha



EASY TL 7420 / 6420

Code: 40474110 / 40474260

Giá: 6.990.000 VNĐ / 5.990.000 VNĐ

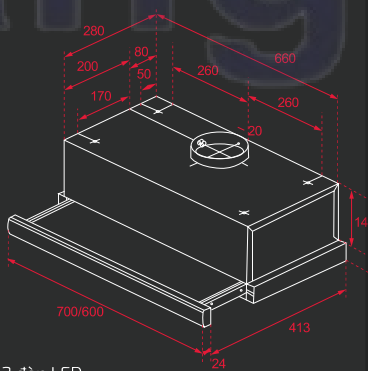

- Bảng điều khiển nút nhấn cơ
- 3 tốc độ
- Công suất tối đa 354 m³/h
- Độ ồn 69 dB
- 2 đèn LED
- 2 lưới lọc nhôm
- Đèn chiếu sáng tự động

Xuất xứ: Bồ Đào Nha



EASY TL 9310 / 6310

Code: 40474390 / 40474250

Giá: 6.990.000 VNĐ / 4.990.000 VNĐ

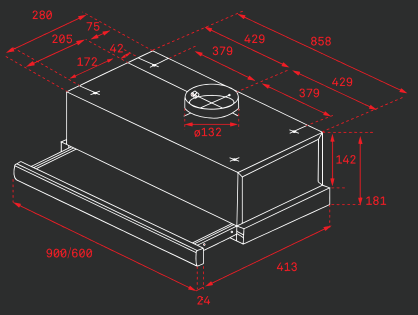

- Bảng điều khiển nút nhấn cơ
- 2 mức công suất hút
- Công suất tối đa 332m³/h
- Độ ồn 65 dB
- 2 đèn halogen
- Lưới lọc bằng nhôm
- Đèn chiếu sáng tự động

Xuất xứ: Tây Ban Nha

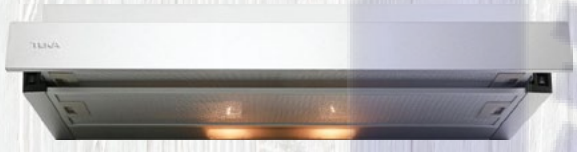

EASY TLR2 72 SS

Code: 113070002

Giá: 4.230.000 VNĐ

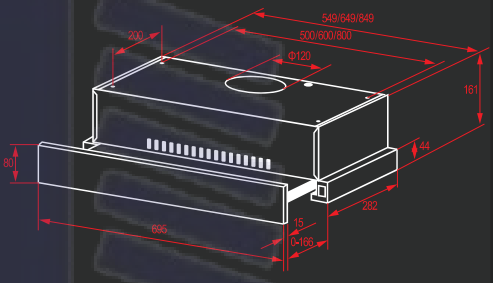

- Chất liệu thép không gỉ
- Công suất tối đa 400 m³/h
- Độ ồn 65 dB
- Lưới lọc nhôm
- Đèn LED
- Phụ kiện đi kèm: Than hoạt tính

Xuất xứ: Trung Quốc



EASY TLR2 92 SS

Code: 113070001

Giá: 4.740.000 VNĐ

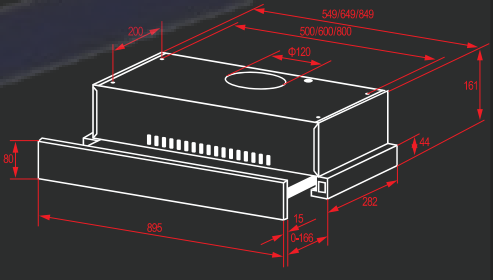

- Chất liệu thép không gỉ
- Công suất tối đa 400 m³/h
- Độ ồn 65 dB
- Lưới lọc nhôm
- Đèn LED
- Phụ kiện đi kèm: Than hoạt tính

Xuất xứ: Trung Quốc



EASY CH 1170P

Code: TH0370K

Giá: 5.730.000 VNĐ

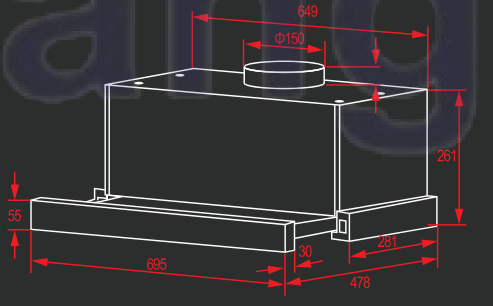

- Màn hình cảm ứng
- Chất liệu thép không gỉ
- Công suất tối đa 750 m³/h
- Độ ồn 50 dB
- Lưới lọc bằng nhôm
- Đèn halogen
- Phụ kiện đi kèm: Than hoạt tính

Xuất xứ: Trung Quốc

HÚT MÙI LẮP ÂM – CỐ ĐỊNH



EASY C 9420

Code: 40466250

Giá: 7.290.000 VNĐ

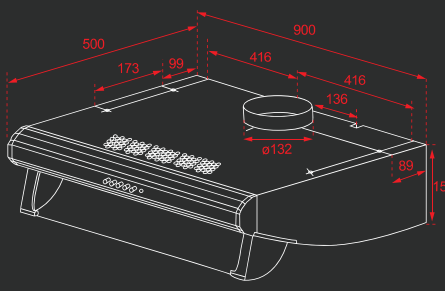

- Bảng điều khiển nút bấm cơ
- Đèn báo hoạt động
- 3 tốc độ
- Công suất tối đa 375 m³/h
- Độ ồn 72 dB
- 2 đèn LED
- 3 lưới lọc nhôm

Xuất xứ: Bồ Đào Nha



EASY C 6420

Code: 40465530

Giá: 6.490.000 VNĐ

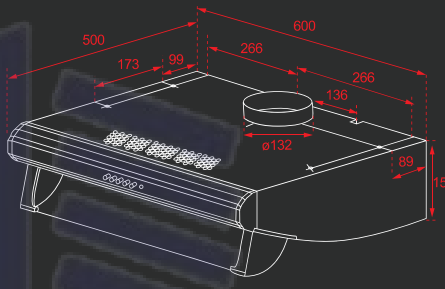

- Đèn báo hoạt động
- 3 tốc độ
- Công suất tối đa 375 m³/h
- Độ ồn 72 dB
- 2 đèn LED
- 2 lưới lọc nhôm

Xuất xứ: Bồ Đào Nha



EASY CLA 72K00S

Code: 113150000

Giá: 4.790.000 VNĐ

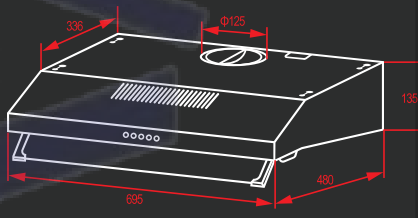

- Điều khiển bằng nút nhấn
- Chất liệu thép không gỉ
- Motor đôi
- Công suất tối đa 500 m³/h
- Độ ồn: 60 dB
- Lưới lọc bằng nhôm
- Phụ kiện đi kèm: Than hoạt tính

Xuất xứ: Trung Quốc



EASY CH 1070 BG

Code: TF2070B

Giá: 4.330.000 VNĐ

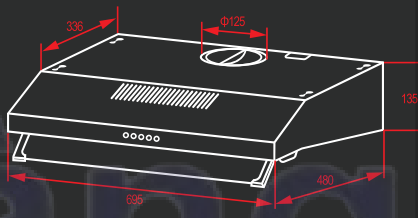

- Điều khiển bằng nút nhấn
- Chất liệu thép không gỉ
- Công suất tối đa 400 m³/h
- Độ ồn 60dB
- Lưới lọc nhôm
- Đèn halogen
- Phụ kiện đi kèm: Than hoạt tính

Xuất xứ: Trung Quốc



EASY CH 1070 BT

Code: TF2170B

Giá: 5.030.000 VNĐ

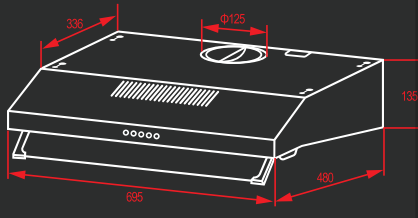

- Điều khiển bằng nút nhấn
- Chất liệu thép không gỉ
- Công suất tối đa 400 m³/h
- Độ ồn 60 dB
- Lưới lọc nhôm
- Đèn halogen
- Phụ kiện đi kèm: Than hoạt tính

Xuất xứ: Trung Quốc

CHẬU RỬA

INFINITY DESIGN - THIẾT KẾ HOÀN HẢO

Teka mang đến sự hài lòng về kiểu dáng và thiết kế của các dòng sản phẩm. Thiết kế gọn gàng hiện đại với các kích thước lắp âm hoặc lắp nổi tùy nhu cầu của từng gian bếp

Huy Hoàng

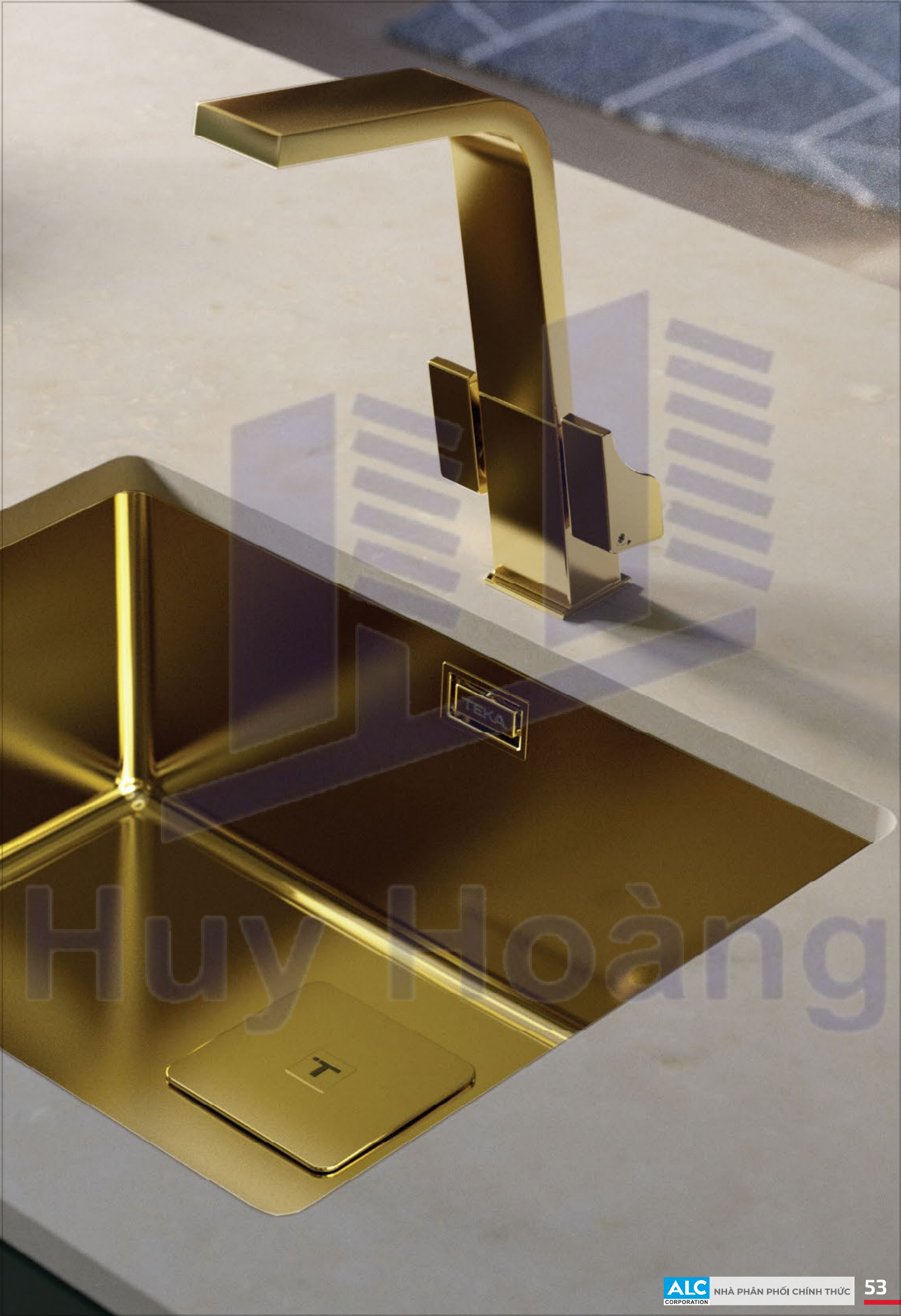

Huy Hoàng

LỚP PHỦ PURECLEAN

Thiết kế lớp phủ trên bề mặt chậu giúp giữ cho mặt chậu luôn khô thoáng, sạch sẽ, ngăn cản sự phát triển của vi khuẩn và nấm mốc.

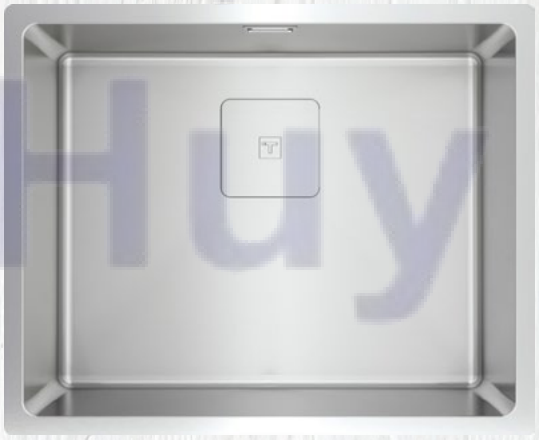

MAESTRO FLEXLINA RS15 50.40 M-XT 1B

Code: 115000046

Giá:

- Kiểu dáng 1 hộc rửa
- Chất liệu thép không gỉ
- Công nghệ PureClean chống thấm nước
- Kích thước hộc rửa: 500 x 400 x 200 (mm)
- Giới hạn hộc tủ dưới > 60cm

Xuất xứ: Tây Ban Nha

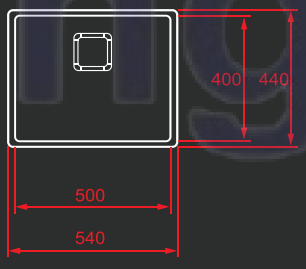

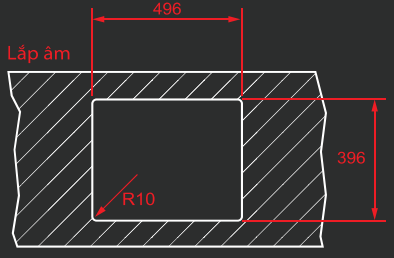

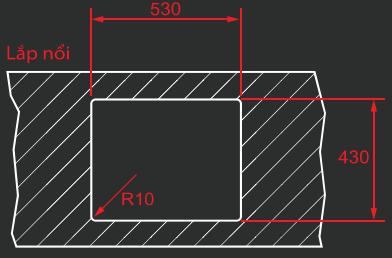



Chất liệu bằng đá thạch anh nhân tạo



Chất liệu bằng thép không gỉ

CHẬU LẮP ÂM

ĐA DẠNG MẪU MÃ

Với chất liệu bằng thép không gỉ chống bám bẩn hoặc bằng đá thạch anh sang trọng. Cùng thiết kế linh động có thể lắp âm hoặc lắp nổi tùy theo nhu cầu sử dụng và kích thước của gian bếp.



MAESTRO BE LINEA RS15 2B 860

Code: 115030006

Giá: 13.060.000 VNĐ

- Kiểu dáng 2 hộc rửa
- Chất kiệu thép không gỉ
- Kích thước hộc rửa: 400 x 400 x 200 (mm)
- Giới hạn hộc tủ dưới > 90cm

Xuất xứ: Tây Ban Nha

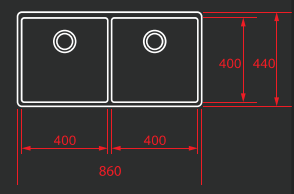

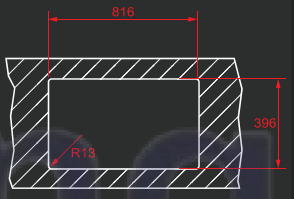



MAESTRO BE LINEA RS15 2B 740

Code: 115030007

Giá: 12.760.000 VNĐ

- Kiểu dáng 2 hộc rửa
- Chất kiệu thép không gỉ
- Kích thước hộc rửa: 340 x 400 x 200 (mm)
- Giới hạn hộc tủ dưới > 80cm

Xuất xứ: Tây Ban Nha

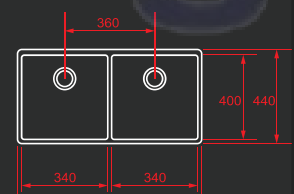

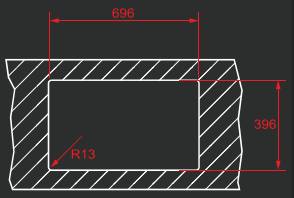



MAESTRO FLEXLINEA RS15 50.40

Code: 115000012

Giá: 10.540.000 VNĐ

- Kiểu dáng 1 hộc rửa
- Chất kiệu thép không gỉ
- Kích thước hộc rửa: 500 x 400 x 200 (mm)
- Giới hạn hộc tủ dưới > 60cm

Xuất xứ: Tây Ban Nha

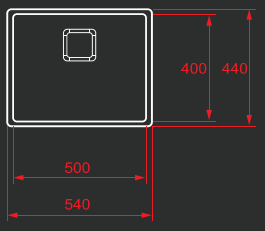

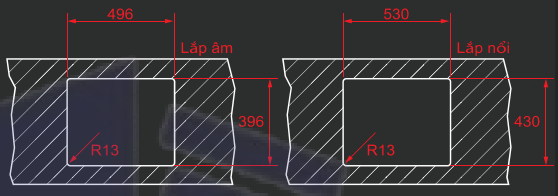



TOTAL BE 2B 845

Code: 10125029

Giá: 9.540.000 VNĐ

- Kiểu dáng 2 hộc rửa
- Chất kiệu thép không gỉ
- Kích thước hộc rửa 1: 406 x 406 x 180 (mm)
- Kích thước hộc rửa 2: 340 x 406 x 180 (mm)
- Giới hạn hộc tủ dưới > 90cm

Xuất xứ: Tây Ban Nha

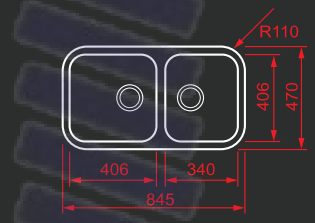

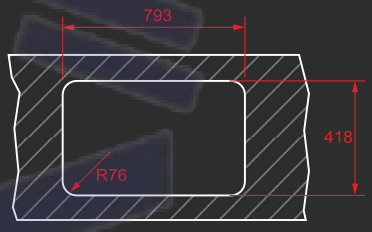



TOTAL BE 2B 785

Code: 10125025

Giá: 9.040.000 VNĐ

- Kiểu dáng 2 hộc rửa
- Chất kiệu thép không gỉ
- Kích thước hộc rửa 1: 406 x 406 x 250 (mm)
- Kích thước hộc rửa 2: 280 x 406 x 180 (mm)
- Giới hạn hộc tủ dưới > 91cm

Xuất xứ: Tây Ban Nha

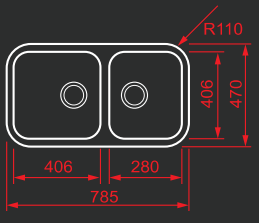

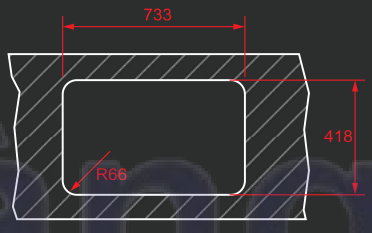



TOTAL BE 40.40

Code: 10125005

Giá: 3.520.000 VNĐ

- Kiểu dáng 1 hộc rửa
- Chất kiệu thép không gỉ
- Kích thước hộc rửa: 406 x 406 x 180 (mm)
- Giới hạn hộc tủ dưới > 50cm

Xuất xứ: Tây Ban Nha

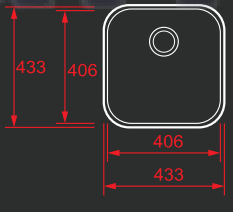

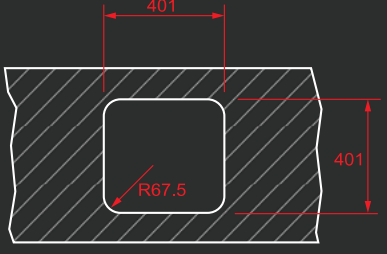



MAESTRO ZENIT RS15 2B 1D

Code: 115160004

Giá: 25.200.000 VNĐ

- Kiểu dáng 2 hộc rửa và 1 bàn chậu
- Chất kiệu thép không gỉ
- Phụ kiện: nút nhấn pop up thót, rổ đựng, bình xà phòng
- Kích thước 2 hộc rửa: 340 x 400 x 200 (mm)
- Giới hạn hộc tủ dưới > 80cm

Xuất xứ: Tây Ban Nha

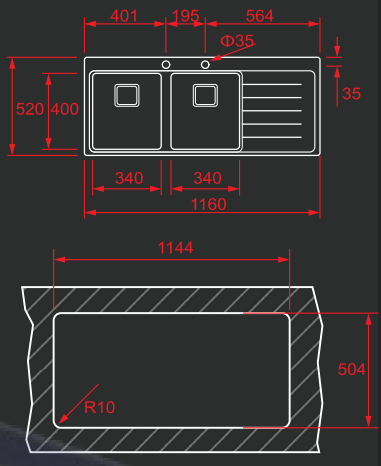



MAESTRO PREMIUM 2B 80

Code: 11128008

Giá: 9.640.000 VNĐ

- Kiểu dáng 2 hộc rửa
- Chất kiệu thép không gỉ
- Kích thước 2 hộc rửa: 340 x 400 x 200 (mm)
- Giới hạn hộc tủ dưới > 80cm

Xuất xứ: Tây Ban Nha

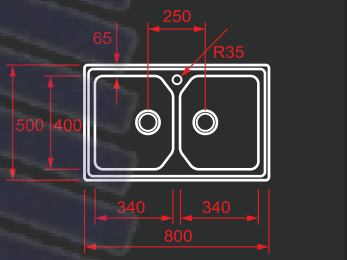

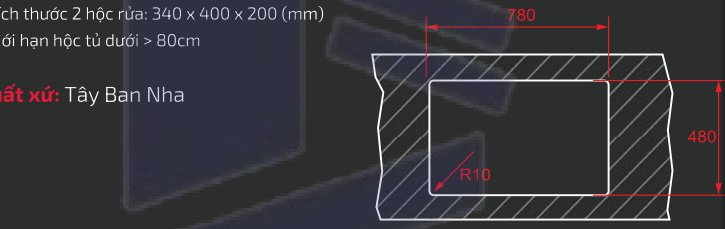



TOTAL CLASSIC 2½B 1D

Code: 10119081

Giá: 10.770.000 VNĐ

- Kiểu dáng 2½ hộc rửa và 1 bàn chậu
- Chất kiệu thép không gỉ
- Kích thước hộc rửa 2 bên: 340 x 400 x 190 (mm)
- Kích thước hộc giữa: 185 x 280 x 136 (mm)
- Giới hạn hộc tủ dưới > 100cm

Xuất xứ: Tây Ban Nha

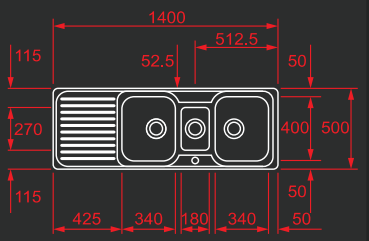

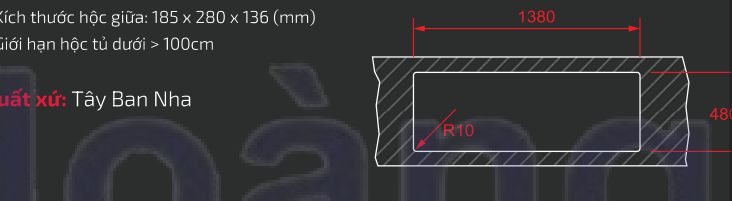



TOTAL CLASSIC 2½B

Code: 10119080

Giá: 9.740.000 VNĐ

- Kiểu dáng 2½ hộc rửa
- Chất kiệu thép không gỉ
- Kích thước hộc rửa 2 bên: 340 x 400 x 190 (mm)
- Kích thước hộc giữa: 185 x 280 x 136 (mm)
- Giới hạn hộc tủ dưới > 100cm

Xuất xứ: Tây Ban Nha

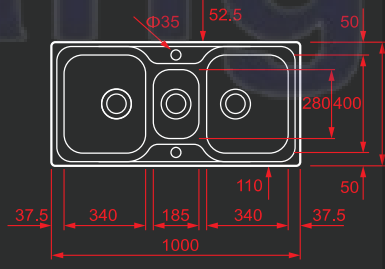

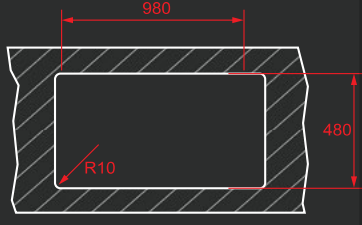



TOTAL CLASSIC 1160.500 2B.1D

Code: 10119023

Giá: 9.340.000 VNĐ

- Kiểu dáng 2 hộc rửa và 1 bàn chậu
- Chất kiệu thép không gỉ
- Kích thước hộc rửa 2 bên: 340 x 400 x 190 (mm)
- Giới hạn hộc tủ dưới > 80cm

Xuất xứ: Tây Ban Nha

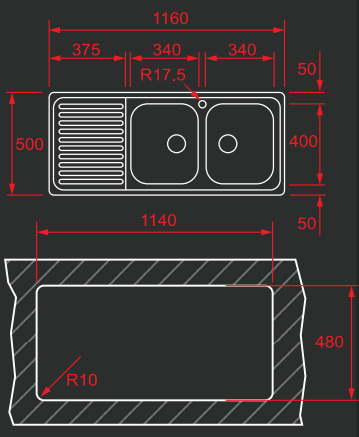



TOTAL ANGULAR 2B

Code: 10118005

Giá: 8.940.000 VNĐ

- Kiểu dáng 2 hộc rửa và 1 bàn chậu
- Chất kiệu thép không gỉ
- Kích thước hộc rửa 2 bên: 340 x 400 x 190 (mm)
- Giới hạn hộc tủ dưới > 90cm

Xuất xứ: Tây Ban Nha

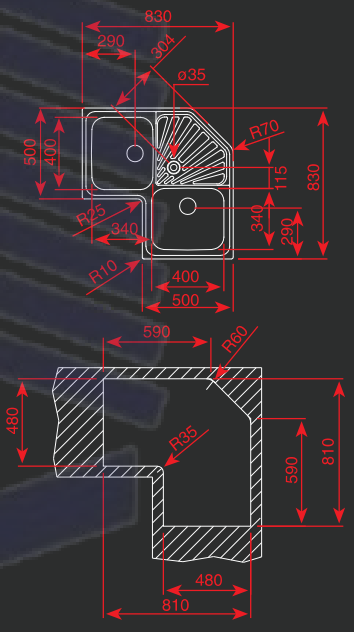



TOTAL CLASSIC 860.500.2B

Code: 10119021

Giá: 8.350.000 VNĐ

- Kiểu dáng 2 hộc rửa
- Chất kiệu thép không gỉ
- Kích thước hộc rửa 1: 406 x 406 x 190 (mm)
- Kích thước hộc rửa 2: 340 x 400 x 190 (mm)
- Giới hạn hộc tủ dưới > 90cm

Xuất xứ: Tây Ban Nha

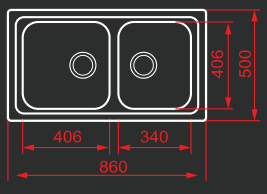

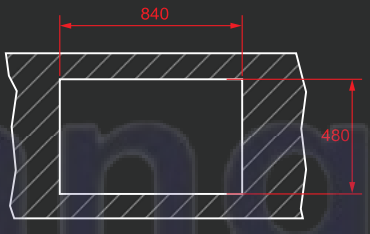



EASY UNIVERSO 2B 1D

Code: 10120012

Giá: 5.890.000 VNĐ

- Kiểu dáng 2 hộc rửa và 1 bàn chậu
- Chất kiệu thép không gỉ
- Kích thước 2 hộc rửa: 340 x 400 x 160 (mm)
- Giới hạn hộc tủ dưới > 81cm

Xuất xứ: Tây Ban Nha

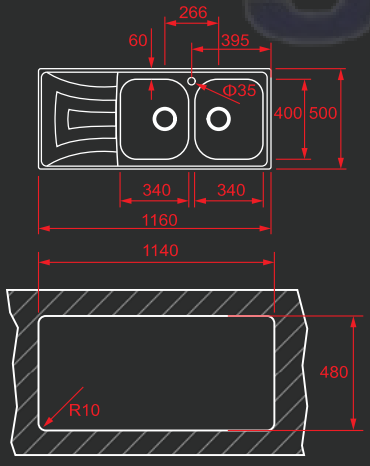



EASY UNIVERSO 79 2B

Code: 10120020

Giá: 5.090.000 VNĐ

- Kiểu dáng 2 hộc rửa
- Chất kiệu thép không gỉ
- Kích thước 2 hộc rửa: 340 x 400 x 170 (mm)
- Giới hạn hộc tủ dưới > 80cm

Xuất xứ: Tây Ban Nha

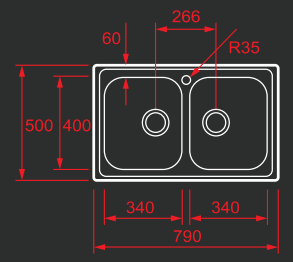

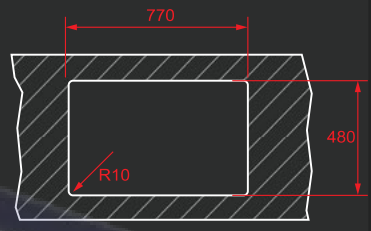



TOTAL STYLO 2B

Code: 11107027

Giá: 4.790.000 VNĐ

- Kiểu dáng 2 hộc rửa
- Chất kiệu thép không gỉ
- Kích thước 2 hộc rửa: 360 x 417 x 170 (mm)
- Giới hạn hộc tủ dưới > 80cm

Xuất xứ: Tây Ban Nha

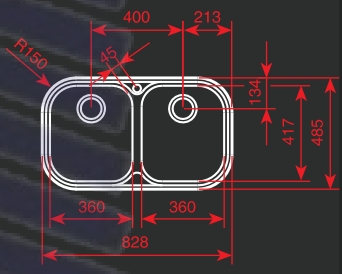

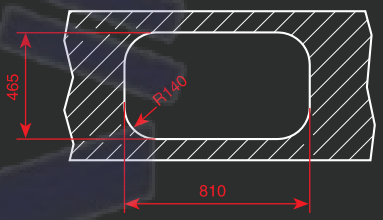



TOTAL STYLO 1B.1D

Code: 10107018

Giá: 4.020.000 VNĐ

- Kiểu dáng 1 hộc rửa và 1 bàn chậu
- Chất kiệu thép không gỉ
- Kích thước hộc rửa: 360 x 395 x 170 (mm)
- Giới hạn hộc tủ dưới > 46cm

Xuất xứ: Tây Ban Nha

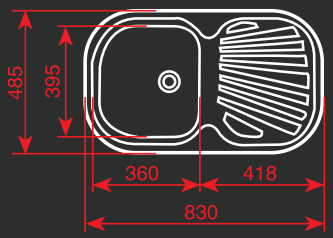

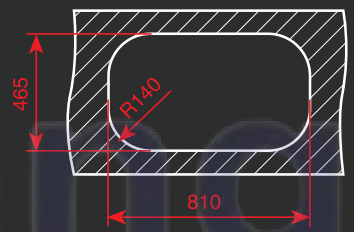



TOTAL STYLO 1B

Code: 10107074

Giá: 2.790.000 VNĐ

- Kiểu dáng 1 hộc rửa
- Chất kiệu thép không gỉ
- Kích thước hộc rửa: 400 x 360 x 165 (mm)
- Giới hạn hộc tủ dưới > 45cm

Xuất xứ: Tây Ban Nha

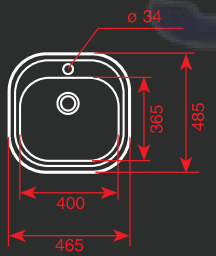

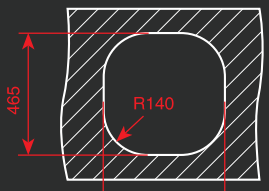

Huy Hoàng



VÒI RỬA

Thiết kế với từng đường nét tinh tế, uyển chuyển kết hợp cùng với chậu rửa tạo nên một tổng thể hoàn hảo cho từng gian bếp

Huy Hoàng

Thiết kế độc đáo trong lĩnh vực vòi rửa. Bạn có thể sử dụng được cả nước nóng và nước lạnh riêng biệt. Vòi có thể thu vào và kéo ra tùy vị trí mà bạn muốn sử dụng.





MAESTRO TEKA KOBE (PRO)

Code: 18161002

Giá: 10.690.000 VNĐ

- Vòi rửa nóng, lạnh
- Vòi xoay
- Đầu tạo bọt
- Lõi đồng thau mạ Chrome
- Màu sắc: Chrome

Xuất xứ: Trung Quốc

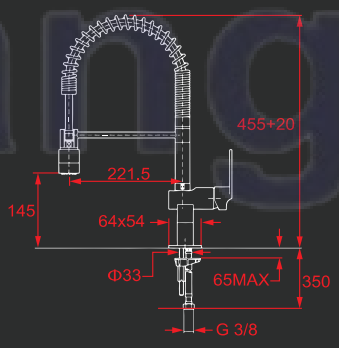



MAESTRO FORSQUARE 2B 790 BEIGE

Code: 115260016

Giá: 9.990.000 VNĐ

- Kiểu dáng 2 hộc rửa
- Chất kiệu đá thạch anh
- Phụ kiện: nút nhấn pop up
- Kích thước hộc rửa: 343 x 395x 200 (mm)
- Giới hạn hộc tủ dưới > 80cm

Xuất xứ: Italia

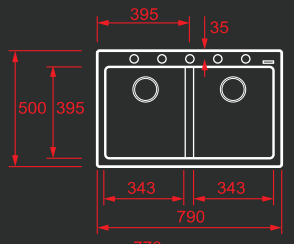

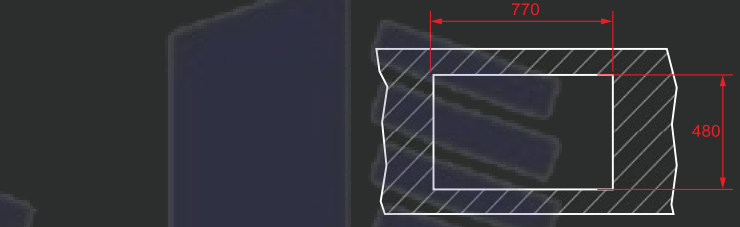

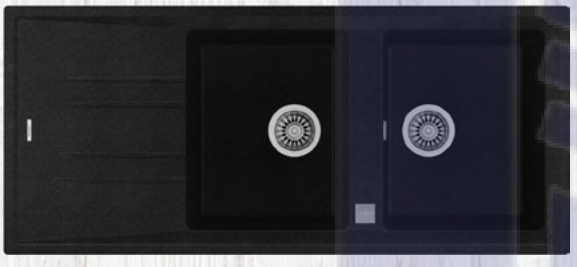

MAESTRO STONE 80 B-TG 2B 1D BLACK

Code: 115400011

Giá: 10.010.000 VNĐ

- Kiểu dáng 2 hộc rửa và 1 bàn chậu
- Chất kiệu đá thạch anh
- Phụ kiện: nút nhấn pop up
- Kích thước hộc rửa: 333.5 x 414 x 200 (mm)
- Giới hạn hộc tủ dưới > 80cm

Xuất xứ: Đức

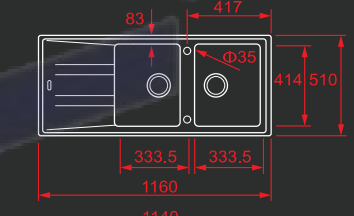

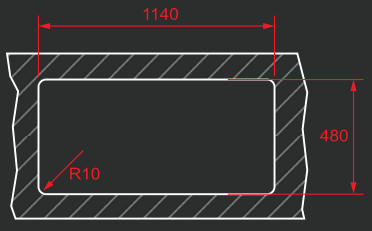



MAESTRO FORSQUARE 2B 790 BLACK

Code: 115260014

Giá: 9.990.000 VNĐ

- Kiểu dáng 2 hộc rửa
- Chất kiệu đá thạch anh
- Phụ kiện: nút nhấn pop up
- Kích thước hộc rửa: 343 x 395 x 200 (mm)
- Giới hạn hộc tủ dưới > 80cm

Xuất xứ: Italia

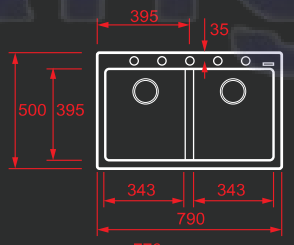

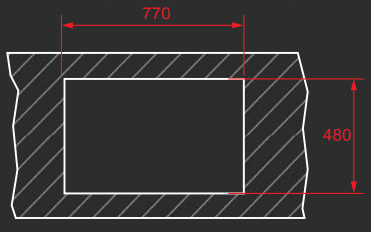



Huy Hoàng



MAESTRO TEKA MW/ ELAN

Code: 35931802

Giá: 9.590.000 VNĐ

- Vòi rửa nóng lạnh, có thể tăng giảm vòi phun
- Vòi xoay
- Đầu tạo bọt
- Lõi vòi bằng đồng thau mạ chrome
- Màu sắc Chrome

Xuất xứ: Trung Quốc

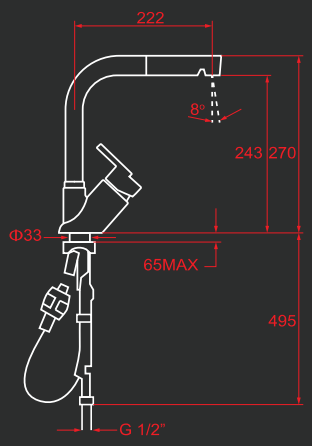



MAESTRO TEKA MC 10 PLUS (Pull Out)

Code: 97931802

Giá: 8.490.000 VNĐ

- Vòi rửa nóng lạnh, có thể tăng giảm vòi phun
- Vòi xoay
- Đầu tạo bọt
- Lõi vòi bằng đồng thau mạ chrome
- Màu sắc Chrome

Xuất xứ: Trung Quốc

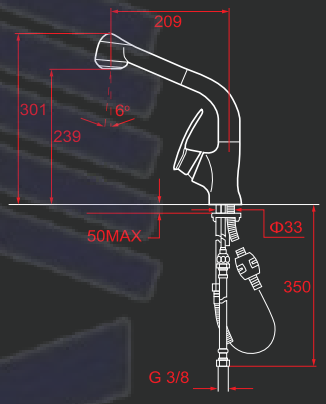



TOTAL TEKA FRAME 915

Code: 509150210

Giá: 7.490.000 VNĐ

- Vòi rửa nóng lạnh
- Vòi xoay
- Đầu tạo bọt
- Lõi vòi bằng đồng thau mạ chrome
- Màu sắc Chrome

Xuất xứ: Trung Quốc

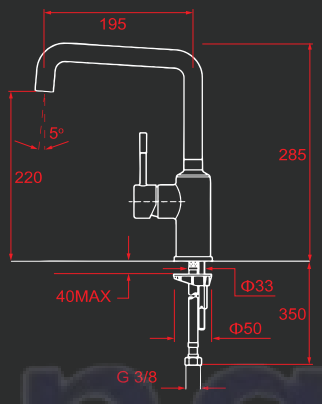



MAESTRO TEKA MC 10 PLUS

Code: 97911502

Giá: 6.490.000 VNĐ

- Vòi rửa nóng lạnh
- Vòi xoay
- Đầu tạo bọt
- Lõi vòi bằng đồng thau mạ chrome
- Màu sắc Chrome

Xuất xứ: Trung Quốc

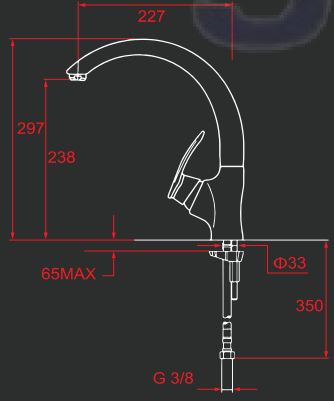



EASY **TEKA VITA**

Code: 249150210

Giá: 4.790.000 VNĐ

- Vòi rửa nóng lạnh
- Vòi xoay
- Đầu tạo bọt
- Lõi vòi bằng đồng thau mạ chrome
- Màu sắc Chrome

Xuất xứ: Trung Quốc

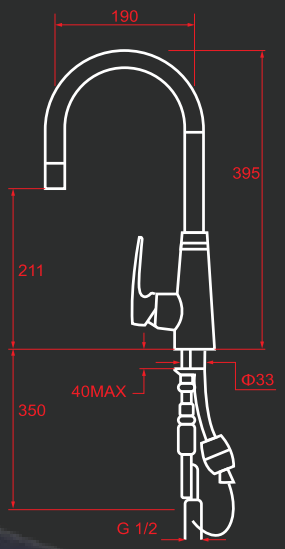



EASY **TEKA ARES**

Code: 239150210

Giá: 4.290.000 VNĐ

- Vòi rửa nóng lạnh
- Vòi xoay
- Đầu tạo bọt
- Lõi vòi bằng đồng thau mạ chrome
- Màu sắc Chrome

Xuất xứ: Trung Quốc

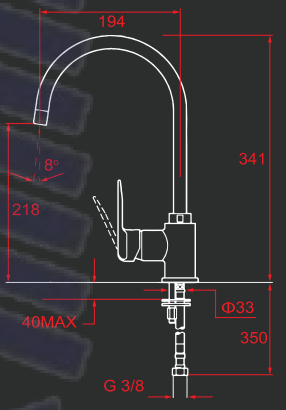



EASY **TEKA IN 912**

Code: 5391212

Giá: 3.090.000 VNĐ

- Vòi rửa nóng lạnh
- Vòi xoay
- Đầu tạo bọt
- Lõi vòi bằng đồng thau mạ chrome
- Màu sắc Chrome

Xuất xứ: Trung Quốc

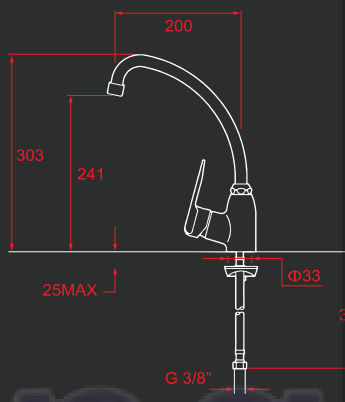



EASY **TEKA MTP 913**

Code: 469130210

Giá: 2.690.000 VNĐ

- Vòi rửa nóng lạnh
- Vòi xoay
- Đầu tạo bọt
- Lõi vòi bằng đồng thau mạ chrome
- Màu sắc Chrome

Xuất xứ: Trung Quốc

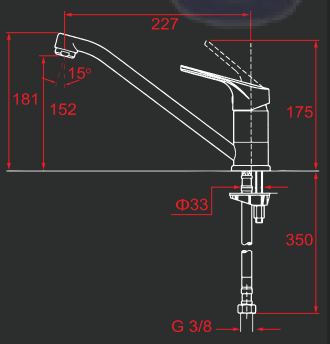

Huy Hoàng



Huy Hoàng

TỦ LẠNH

THIẾT KẾ HIỆN ĐẠI - ĐẲNG CẤP TIỆN NGHI

Với thiết kế hiện đại, ưu việt tủ lạnh Teka mang đến cho gian bếp nhà bạn nét đẹp sang trọng và đẳng cấp



THOẢI MÁI LƯU TRỮ

Ngăn đông không gian khá rộng và nhiệt độ từ -18ºC đến 7ºC phù hợp cho việc làm lạnh nhanh thực phẩm



ĐỘ TƯƠI NGON MANG ĐẾN SỨC KHỎE TỐT

Ngăn mát tùy chỉnh nhiệt độ và độ ẩm để giữ cho trái cây, thực phẩm luôn có độ tươi ngon nhất định

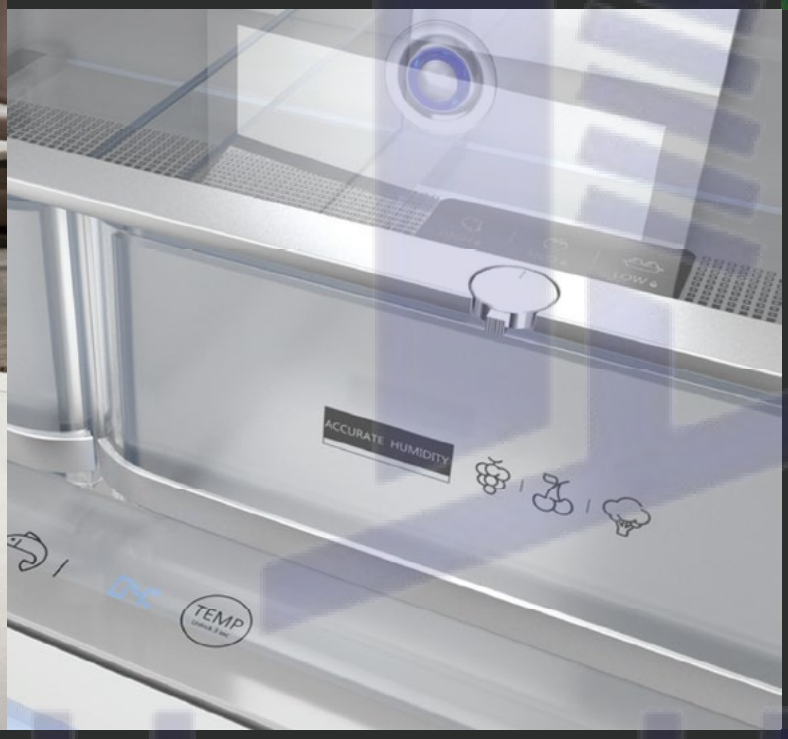

BẢO VỆ THỰC PHẨM KHÔNG BỊ BÁM MÙ

Công nghệ khử mùi IonClean tạo ra ion âm giúp vô hiệu hóa vi khuẩn và các phân tử gây mùi hôi. Tủ lạnh sẽ không bám mùi gây khó chịu

AN TÂM SỬ DỤNG

Tủ lạnh French door với hệ thống kiểm soát nhiệt độ thông minh giúp giữ thực phẩm luôn được bảo quản ở nhiệt độ tốt nhất.



Huy Hoàng



MAESTRO RFD 77820

Code: 113430004

Giá: 65.000.000 VNĐ

- Tủ lạnh French door
- Dung tích tổng 582 lít
- Mức năng lượng A++
- Công nghệ inverter tiết kiệm điện năng
- Điều khiển bằng cảm ứng với màn hình LCD
- 2 ngăn đông
- Hệ thống làm lạnh thông minh
- Công nghệ khử mùi Ionclean
- Công nghệ trữ thực phẩm lâu với 3 ngăn lạnh độc lập
- Điều chỉnh nhiệt độ bằng cảm ứng
- 2 ngăn tùy chỉnh độ ẩm giữ thực phẩm tươi lâu
- Ngăn kệ bằng kính cường lực an toàn
- Tính năng đông mềm Gourmet box 0-3°C, đựng thực phẩm tươi
- Độ ồn 41dB

Xuất xứ: Trung Quốc

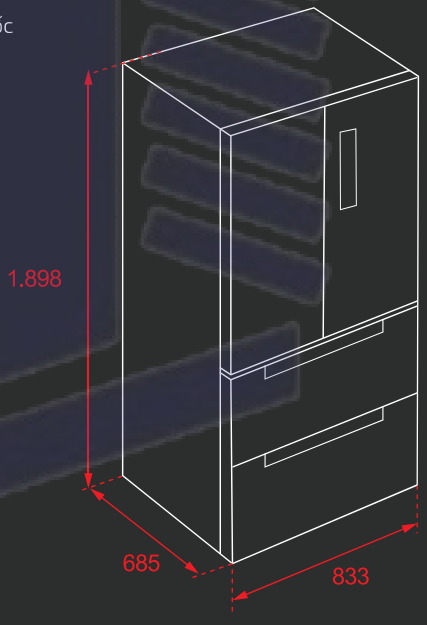





MAESTRO CI3 350 NF GMARK

Code: 40634573

Giá: 51.700.000 VNĐ

- Tủ lạnh lắp âm
- Dung tích tổng 275 lít
- Mức năng lượng A++
- Điều khiển điện tử với màn hình LCD
- Kết cấu cánh cửa linh hoạt
- Chức năng làm lạnh nhanh
- Tính năng đông mềm Gourmet box 0-3°C đựng thực phẩm tươi
- Ngăn kệ bằng kính cường lực an toàn, có thể thay đổi độ cao
- Độ ồn 40dB

Xuất xứ: Thổ Nhĩ Kỳ

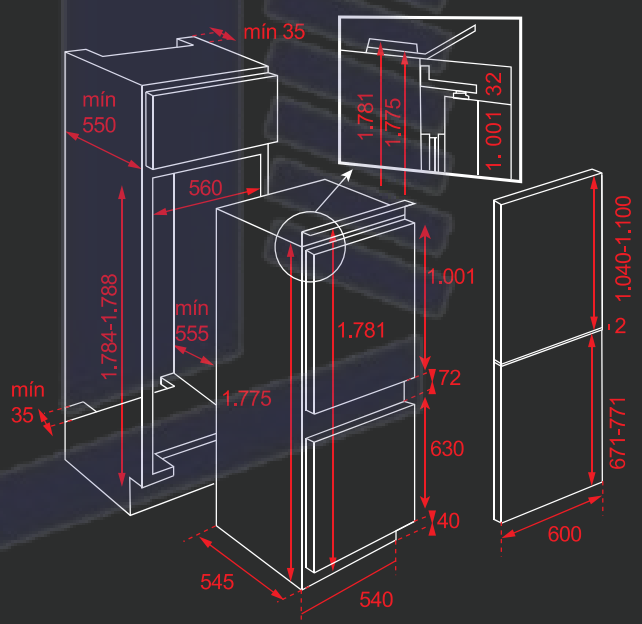



MÁY RỬA CHÉN

NHẸ NHÀNG LÀM SẠCH CHÉN ĐĨA CỦA BẠN



Máy rửa chén Teka không chỉ giúp chén đĩa sạch bóng mà còn tiết kiệm điện, nước cho gia đình bạn

A+++ ECO

TIẾT KIỆM CHI PHÍ

Được tích hợp công nghệ tiên tiến nhất, máy rửa chén Teka nhẹ nhàng làm sạch chén đĩa và tiết kiệm năng lượng cho bạn

PUSHUP

HỆ THỐNG ĐIỀU CHỈNH

Giúp điều chỉnh độ cao của giỏ chén với 03 mức điều khiển để bạn có thể thỏa sức làm sạch mọi loại chén đĩa và đồ dùng nhà bếp

AUTO

CHƯƠNG TRÌNH TỰ ĐỘNG

Giúp tự động lựa chọn đúng nhiệt độ, chu trình rửa và lượng nước cần thiết để sử dụng tạo ra kết quả hoàn hảo và mức tiêu thụ điện, nước thấp

DUAL

RỬA NỬA TẢI

Chương trình đem đến cho bạn 03 tùy chọn theo số lượng chén đĩa mà bạn cần rửa

AQUA-LOGIC

Máy rửa chén trang bị cảm biến thông minh nhận biết độ bẩn của chén đĩa và điều chỉnh chế độ rửa phù hợp

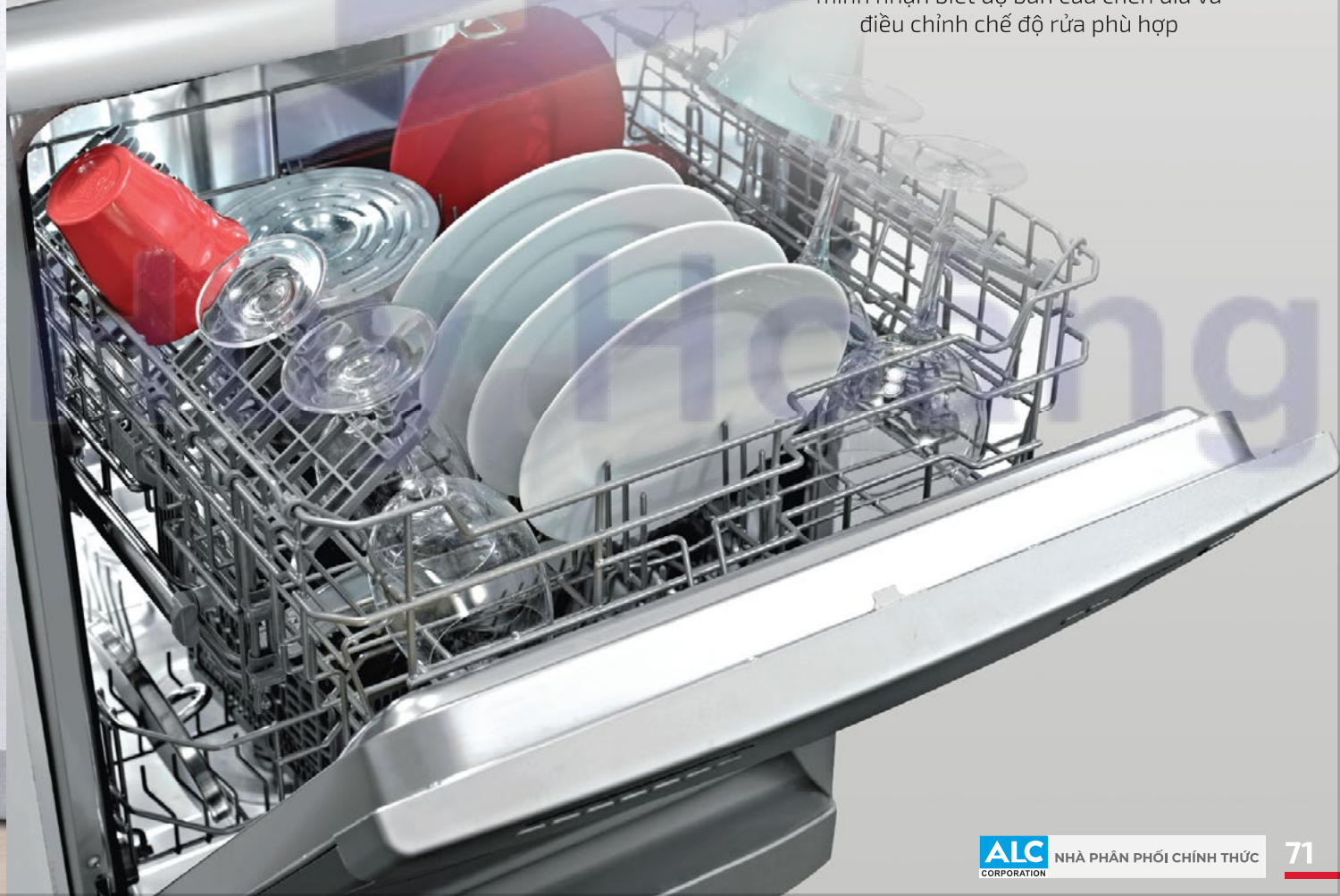



TOTAL DW9 55 S

Code: 40716140

Giá: 27.690.000 VNĐ

- Máy rửa chén âm bán phần
- Mức năng lượng A+
- Bảng điều khiển điện tử
- Rửa 12 bộ
- Có 5 chương trình rửa
- Nhiệt độ rửa (45-55-65-70 ° C)
- Đèn báo: bật / tắt, muối, rửa
- Âm báo kết thúc chương trình rửa
- 5 mức cài đặt làm mềm nước
- Điện trở đun sôi được thiết kế ẩn
- Hệ thống tay quay phun nước luân phiên
- Chương trình rửa tiết kiệm
- Chương trình rửa nhanh (45 phút)
- Hệ thống ngắt nước an toàn
- Năng lượng tiêu thụ: 1,05 kWh/chu kỳ
- Lượng nước tiêu thụ: 12 lít
- Độ ồn: 49 dBA

Xuất xứ: Italia

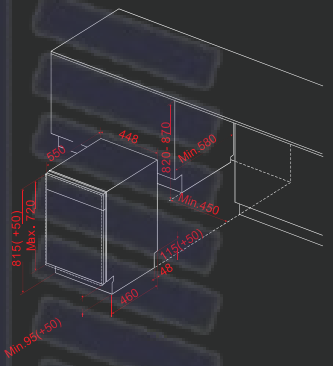



TOTAL LP9 850

Code: 40782501

Giá: 18.990.000 VNĐ

- Máy rửa chén đứng độc lập
- Mức năng lượng A+++
- Bảng điều khiển điện tử
- Rửa 14 bộ chén đĩa
- 08 chương trình rửa
- Nhiệt độ rửa 40ºC đến 65ºC
- Chương trình đặc biệt: rửa nhanh
- Chương trình rửa Eco tiết kiệm điện, nước
- Chương trình rửa nửa tải
- Hệ thống Aquastop tự ngắt nguồn nước khi có rò rỉ
- Chương trình trì hoãn hoạt động 1 - 24h
- 3 khay rửa có thể điều chỉnh độ cao
- Có khay rửa riêng biệt cho dao kéo
- Độ ồn 44dBA

Xuất xứ: Trung Quốc

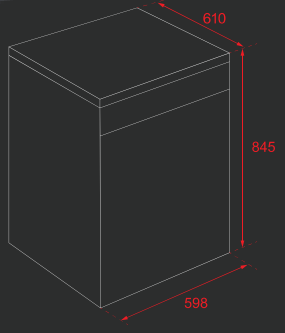



TOTAL LP8 820

Code: 40782360

Giá: 16.990.000 VNĐ

- Máy rửa chén đứng độc lập
- Mức năng lượng: A ++
- Bảng điều khiển điện tử
- Rửa 12 bộ
- Có 6 chương trình rửa
- Nhiệt độ rửa: 40°, 45°, 50°, 60°, 65°C
- Chương trình rửa nửa tải
- Chương trình rửa tiết kiệm
- Hệ thống ngắt nước an toàn
- Tính năng sấy tăng cường
- Chương trình trì hoãn hoạt động 1-24 giờ
- Giỏ đựng chén đĩa trên có thể điều chỉnh được
- Độ ồn: 49 dBA

Xuất xứ: Trung Quốc

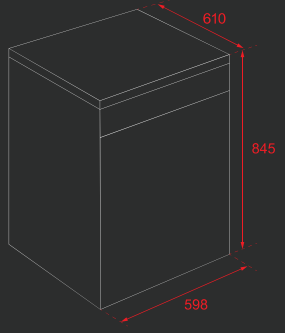

MÁY HỦY RÁC



Máy hủy rác TEKA TR 550

Code: 115890013

Giá: 10.270.000 VNĐ

- Máy hủy thực phẩm thừa
- Hệ thống nghiền bằng thép không gỉ thực hiện nghiền liên tục
- Chống ăn mòn
- Công nghệ giảm âm
- Kèm theo bộ chặn rác
- Khoang nghiền dung tích lớn: 980 ml
- Phụ kiện đi kèm: bộ công tắc khí và ống dẫn khí
- Công suất động cơ: 0,55 mã lực (380 W)

Xuất xứ: Mỹ

Huy Hoàng

LÒ NƯỚNG

- MỨC NĂNG LƯỢNG A+
  TIẾT KIỆM 20% ĐIỆN NĂNG TIÊU THỤ
- CHỨC NĂNG NẤU TỰ ĐỘNG
- CẢM BIẾN DÒ NHIỆT
- HỆ THỐNG VỆ SINH KÉP
  BẰNG HƠI NƯỚC VÀ NHIỆT PHÂN
- HỆ THỐNG RAY TRƯỢT
  KHAY NƯỚNG TOÀN PHẦN
- KHAY NƯỚNG ĐA CHỨC NĂNG
- HƠI NÓNG ĐA CHIỀU
- CỬA LÒ GIẢM CHẤN
- VỆ SINH LÒ BẰNG HƠI NƯỚC
- VỆ SINH LÒ BẰNG NHIỆT PHÂN
- HỆ THỐNG RAY TRƯỢT KHAY NƯỚNG

LÒ VI SÓNG

- RÃ ĐÔNG THEO THỜI GIAN
- RÃ ĐÔNG THEO TRỌNG LƯỢNG
- CHỨC NĂNG NẤU TỰ ĐỘNG

BẾP ĐIỆN TỪ - GAS

- CẢM ỨNG TRƯỢT
- KẾT HỢP VÙNG NẤU
- CHỨC NĂNG TĂNG CƯỜNG CÔNG SUẤT
- CẢM ỨNG TRƯỢT ĐA ĐIỂM

BẾP GAS

- KẾT HỢP VÙNG NẤU
- DỄ DÀNG LẮP ĐẶT
- ĐÁNH LỬA TỰ ĐỘNG
- KHÓA GAS TỰ ĐỘNG

HÚT MÙI

- MỨC NĂNG LƯỢNG A+
  TIẾT KIỆM 20% ĐIỆN NĂNG TIÊU THỤ
- ĐÈN LED DẠNG THANH
- ĐÈN LED
- CÔNG NGHỆ HÚT THEO KHE VIỀN

Huy Hoàng

HÚT MÙI


ĐỘNG CƠ ECOPOWER ÊM ÁI


HẸN GIỜ

MÁY PHA CÀ PHÊ


CÀ PHÊ BỘT


CÀ PHÊ VIÊN NÉN

TỦ LẠNH



CÔNG NGHỆ INVERTER


KHÔNG ĐÓNG TUYẾT


NGĂN ĐÔNG MỀM


NGĂN TRỮ RAU QUẢ


CÔNG NGHỆ KHỬ MÙI ION



KẾT HỢP VÙNG NẤU


CHỨC NĂNG NGHỈ LỄ

CHẬU RỬA - VÒI RỬA



BỀN BỈ


ĐẦU VÒI TẠO BỌT


VÒI XOAY


DÂY CẤP NƯỚC CHỊU LỰC


VÒI DÂY RÚT


DỄ DÀNG LẮP ĐẶT

MÁY RỬA CHÉN



NĂNG LƯỢNG A++


CHỨC NĂNG RỬA TIẾT KIỆM



CHƯƠNG TRÌNH RỬA NỬA TẢI

Huy Hoàng

LÒ NƯỚNG

SẢN PHẨM	HLB 8510 P	HLB 8416 BK	STEAKMASTER BK-SS	iOVEN
Dung tích (L)	70	70	63	70
KÍCH THƯỚC KHOANG LÒ				
Rộng x Cao x Sâu (mm)	475 x 364 x 402	475 x 364 x 402	475 x 367 x 405	475 x 364 x 402
THÔNG SỐ CÔNG SUẤT				
Công suất tổng (W)	3552	3215	3518	3198
Thanh nhiệt dưới (W)	1050	1150	1050	1150
Nướng trên (W)	1400	1400	2400	1400
Nướng mạnh (W)	2450	2500	3500	2500
Nướng (W)	2000	2000	2000	2000
Mô tơ đối lưu (W)	25	22	25	22
Đèn khoang lò	25	25	50	4
Quạt giải nhiệt (W)	30	18	30	18
Dây điện nguồn	190	150	150	150
HỆ THỐNG AN TOÀN				
Tắt lò tự động khi mở cửa	có	có	có	có
Khóa trẻ em	có	có	có	có
Bảo vệ thanh trở nướng	có	có	có	có
Số lớp kính cửa	4	3	4	3
CHỨC NĂNG VỆ SINH				
Vệ sinh hơi nước ECO	-	-	-	-
Vệ sinh hơi nước PRO	có	có	có	có
Nhiệt phân	có	-	có	-
Tráng men khoang lò	có	có	có	có
HIỆU SUẤT NĂNG LƯỢNG				
Mức năng lượng	A+	A+	A+	A+

Huy Hoàng

HLB 860	HLB 840	HSB 610	HBB 735	HSB 635	HSB 615	HLC 840
70	70	70	70	70	70	44
475 x 364 x 402	475 x 364 x 402	475 x 364 x 402	475 x 364 x 402	475 x 367 x 402	475 x 364 x 402	475 x 232 x 402
3215	3215	2615	3215	2615	2615	3015
1150	1150	1150	1150	1150	1150	1150
1400	1400	1400	1400	1400	1400	1400
2500	2500	-	2500	2500	-	2500
2000	2000	-	2000	-	-	1800
22	22	22	22	22	22	22
25	25	25	25	25	25	25
18	18	18	18	18	18	18
150	110	110	150	110	110	110
có	-	-	-	-	-	-
có	có	-	có	có	-	có
có	có	có	có	có	có	có
3	2	2	2	2	2	3
-	-	có	-	-	có	-
có	có	-	có	có	-	có
-	-	-	-	-	-	-
có	có	có	có	có	có	-
A+	A+	A+	A+	A+	A	A+

Huy Hoàng

LÒ TÍCH HỢP - LÒ VI SÓNG

SẢN PHẨM	HLC 847 SC	HLC 847 C	MLC 844	ML 822 BIS L
Dung tích (L)	44	40	45	22
KÍCH THƯỚC KHOANG LÒ				
Rộng x Cao x Sâu (mm)	475 x 232 x 405	475 x 232 x 365	475 x 232 x 365	350 x 220 x 280
THÔNG SỐ CÔNG SUẤT				
Công suất tổng (W)	3000	3400	3200	2500
Công suất vi sóng (W)	0	1000	1000	850
Thanh nhiệt dưới (W)	1150	1000	0	-
Nướng trên (W)	1400	1400	1400	1200
Nướng mạnh (W)	2500	2500	0	-
Nướng Turbo (W)	1800	1600	0	-
Mô tơ đối lưu (W)	22	30	0	-
Đèn khoang lò	25	25	25	-
Quạt giải nhiệt (W)	35	18	18	có
Dây điện nguồn	110	110	150	110
HỆ THỐNG AN TOÀN				
Tắt lò tự động khi mở cửa	có	có	có	có
Khóa trẻ em	có	có	-	có
Bảo vệ thanh trở nướng	có	có	có	-
Số lớp kính cửa	4	3	2	-
CHỨC NĂNG VỆ SINH				
Vệ sinh hơi nước ECO	-	-	-	-
Vệ sinh hơi nước PRO	có	có	-	-
Nhiệt phân	-	-	-	-
HIỆU SUẤT NĂNG LƯỢNG				
Mức năng lượng	A+	A+	A+	A

Huy Hoàng

MS 622 BIS L	MS 622 BI	ML 820 BI	MS 620 BIS	MS 620 BIH
22	22	20	20	20
350 x 220 x 280	350 x 220 x 280	305 x 210 x 280	305 x 210 x 280	305 x 210 x 280
2500	1400	1100	1100	1100
850	850	750	750	750
-	-	-	-	-
1200	-	-	1000	-
-	-	-	-	-
-	-	-	-	-
-	-	-	-	-
-	-	-	-	-
có	có	-	-	-
110	110	110	110	110
có	có	có	có	có
có	-	-	có	-
-	-	-	-	-
-	-	-	-	-
-	-	-	-	-
-	-	-	-	-
-	-	-	-	-
A	A	A	A	A

Huy Hoàng

BẾP TỪ

SẢN PHẨM	IZF 68710 MST	IRC 9430 KS	IZS 96600 MSP	IT 6350 iKNOB	IZC 63630 BK
Công suất tổng (W)	7400	7400	7400	7400	7200
KÍCH THƯỚC					
Sản phẩm (mm)	600 x 510	950 x 520	900 x 510	605 x 515	600 x 510
Lắp đặt (mm)	560 x 490	930 x 500	860 x 490	560 x 490	560 x 490
Vùng nấu (mm)	4 vùng nấu Ø 263x195 2 vùng kết hợp Ø 263 x 390 1 vùng kết hợp lớn Ø 525 x 390	1 vùng Ø 280 1 vùng Ø 145 2 vùng Ø 180 1 vùng kép Ø 360 x 180	2 vùng Ø 280, Ø 145 2 vùng Ø 230x200 1 vùng kết hợp Ø 230 x 400	01 vùng Ø 190/300 01 vùng Ø 210 01 vùng Ø 145	01 vùng Ø 320 x 180 01 vùng Ø 215 01 vùng Ø 150
HỆ THỐNG AN TOÀN					
Tắt lò tự động khi mở cửa	có	có	có	có	có
Khóa trẻ em	có	có	có	có	có
Bảo vệ thanh trở nướng	có	có	có	có	có
THÔNG SỐ ĐIỆN ÁP					
Tần số (Hz)	50/60	50/60	50/60	50/60	50/60
Điện áp (V)	220-240	220-240	220-240	220-240	220-240
Chiều dài dây nguồn (cm)	110	150	110	110	110

BẾP GAS - BẾP KẾT HỢP

SẢN PHẨM	EW 60 4G	EX 60.1 3G	GVI 78 3G AI AL 2TR	GVI 75 2G AI AL 2TR	GS 73 AI AL 2TR
Công suất tổng (W)	6950	8550	-	-	-
KÍCH THƯỚC					
Sản phẩm (mm)	590 x 520	580 x 500	780 x 450	750 x 450	730 x 410
Lắp đặt (mm)	565 x 495	553 x 473	685 x 400	685 x 400	650 x 350
Vùng nấu (mm)	01 bếp 2.8 kW 01 bếp 1.75 kW 01 bếp 1.4 kW 01 bếp 1.0 kW	01 bếp 4.0 kW 01 bếp 2,8 kW 01 bếp 1,75 kW	02 bếp 4.2 kW 01 bếp 1.7 kW	02 bếp 4.2 kW	02 bếp 4.5 kW
HỆ THỐNG AN TOÀN					
Ngắt gas tự động	có	có	có	có	có
Khóa trẻ em	-	-	-	-	-
Cảnh báo nhiệt dư	-	-	-	-	-
THÔNG SỐ ĐIỆN ÁP					
Tần số (Hz)	50/60	50/60	-	-	-
Điện áp (V)	220-240	220-240	Pin 1.5V	Pin 1.5V	Pin 1.5V
Chiều dài dây nguồn (cm)	-	-	-	-	-

THÔNG SỐ KỸ THUẬT

ITF 65320 BK	ITC 64630 BK	IBC 63010 BK	IBC 72300/72301	DS 3502 P	IZS 34600 DMS
7200	7200	5900	3800	3500	3500
606 x 516	606 x 516	600 x 510	730 x 430	605 x 370	510 x 300
560 x 490	560 x 490	560 x 490	695 x 410	-	490 x 280
2 vùng (trái) Ø 230x189 1 vùng (phải) Ø 150/280 1 vùng kết hợp Ø 230 x 378	01 vùng Ø 150 01 vùng Ø 215 02 vùng Ø 185 1 vùng kết hợp Ø 370 x 185	01 vùng Ø 145 01 vùng Ø 180 01 vùng Ø 280	01 vùng Ø 210 01 vùng Ø 180	02 vùng Ø 200	02 vùng Ø 230/200 01 vùng cảm ứng Ø 230/400 01 vùng trượt Ø 230/400
có	có	có	có	có	có
có	có	có	có	có	-
có	có	có	có	có	-
50/60	50/60	50/60	50/60	50/60	50/60
220-240	220-240	220-240	220-240	220-240	220-240
110	110	110	110	110	110

GSI 73 2G AI AL 2TR	JZC 63312 ABN BK	HIF 6021	IZ 7200 HL	HIC 7322 S
-	4000+3500	5800	3900	3700
730 x 420	600 x 510	590 x 520	730 x 430	730 x 415
625 x 345	560 x 490	560 x 490	695 x 360	685 x 385
02 bếp 4.6 kW	1 bếp từ Ø210 mm 1 bếp từ Ø145 mm 1 bếp gas 5kW	2 bếp từ Ø 180 01 bếp điện Ø 230	01 bếp từ Ø 210 01 bếp điện Ø 120/190	01 bếp từ Ø 210 01 bếp điện Ø 230
có	có	có	có	có
-	có	có	có	có
-	có	có	có	có
-	50/60	50/60	50/60	50/60
Pin 1.5V	220-240	220-240	220-240	220-240
-	110	100	100	100

Huy Hoàng

MÁY HÚT MÙI

SẢN PHẨM	CC 485 ISLAND	DG3 ISLA 980	NC 980/ 780	DSJ 950/ 750	DLH 786 T/ 986 T	DVT 98660/ 78660 TBS BK
THÔNG TIN SẢN PHẨM						
Mức năng lượng	A	D	D	D	A+	A+
Công suất hút tối đa (m^3/h)	771	650	637	401	303	698
Độ ồn tối đa (dB)	72	56	70	58	69	72
KÍCH THƯỚC						
Chiều dài (mm)	400	900	900/700	900/700	700/900	900/700
Chiều sâu (mm)	400	600	500	480	480	424
Chiều cao (mm)	900-1200	600-1000	625-955	625-955	625-955	800-1100
CÔNG SUẤT						
Công suất motor (W)	280	230	230	110	265	280
Công suất tổng (W)	286	242	236	113	271	286
THÔNG TIN KỸ THUẬT						
Cánh bướm	có	có	có	có	có	có
Ø Đầu thoát (mm)	150	150	120	150	150	150
Số lượng lưới lọc	1	2	2	3/2	2/3	2
Than hoạt tính (riêng)	D4C	D4C	D4C	D1C	D1C	C1RTK
Tần số (Hz)	50/60	50/60	50/60	50/60	50/60	50/60
Điện áp (V)	220-240	220-240	220-240	220-240	220-240	220-240

Huy Hoàng

DBB 90/ 70	CNL 9815 PLUS	CNL 6400	TL 7420/ 6420	TL 9310/ 6310	TLR2 72 SS	TLR2 92 SS	CH 1170 P	C 9420	C 6420
D	A	D	D	D	-	-	-	D	D
380	730	385	354	332	400	400	750	375	375
60	70	70	69	65	65	65	50	72	72
900/700	860	600	700/600	900/600	695	895	695	900	600
480	300/490	323	437	437	297	297	311	500	500
749-1049	274	184	181	181	161	161	261	150	150
105	265	180	180	130	65	80x2	230	180	180
115	277	184	192	142	145	240	232	192	192
có	có	có	có	có	có	có	có	có	có
150	150	120	120	120	120	120	150	120	120
3/2	4	2	2	2	2	2	2	3	2
D4C	D1C	C1C	C1C	C3C	có	có	có	C1R	C1R
50/60	50/60	50/60	50/60	50/60	50/60	50/60	50/60	50/60	50/60
220-240	220-240	220-240	220-240	220-240	220-240	220-240	220-240	220-240	220-240

Huy Hoàng

MÁY HÚT MÙI / TỦ LẠNH / MÁY RỬA CHÉN

SẢN PHẨM	CLA 72 K00S	CH 1070 BT	CH 1070 BG
THÔNG TIN SẢN PHẨM			
Mức năng lượng	-	-	-
Công suất hút tối đa (m^3/h)	500	400	400
Độ ồn tối đa (dB)	60	60	60
KÍCH THƯỚC			
Chiều dài (mm)	695	695	695
Chiều sâu (mm)	480	480	480
Chiều cao (mm)	135	135	135
CÔNG SUẤT			
Công suất motor (W)	80x2	100x2	100x2
Công suất tổng (W)	200	202	202
THÔNG TIN KỸ THUẬT			
Cánh bướm	có	có	có
Ø Đầu thoát (mm)	125	125	125
Số lượng lưới lọc	2	2	2
Than hoạt tính (riêng)	có	có	có
Tần số (Hz)	50/60	50/60	50/60
Điện áp (V)	220-240	220-240	220-240

SẢN PHẨM
THÔNG TIN SẢN PHẨM
Mức năng lượng
Dung tích tổng (L)
Dung tích ngăn lạnh (L)
Dung tích ngăn mát (L)
Dung tích ngăn đông (L)
Mức đông lạnh
Không đóng tuyết
Công suất đông đá (Kg/24h)
Mức thích nghi môi trường
Độ ồn
Lắp đặt
KÍCH THƯỚC TỔNG QUÁT
Cao (mm)
Rộng (mm)
Sâu (mm)
THÔNG SỐ ĐIỆN NĂNG
Công suất tổng (W)
Điện áp (V)
Tần số (Hz)
CHỨC NĂNG
Chống tin dấu vân tay
Hệ thống diệt khuẩn
Chức năng làm lạnh nhanh
Ngăn đông mềm (0-3°C)
PHỤ KIỆN
Kệ có thể điều chỉnh
Khay đá
Hộc đựng rau củ

Huy Hoàng

THÔNG SỐ KỸ THUẬT

RFD 77820GBK	CI3 350 NF
A++	A++
582	275
304	186
31	19
165	69
4	4
có	có
13	13
SN-T	SN-ST
41	40
Đứng độc lập	Lắp âm
1898	1781
833	540
685	545
250	125
220-240	220-240
50	50
có	có
có	có
có	có
có	có
có	có
1	1
2	1

SẢN PHẨM	DW9 55 S	LP8 820	LP9 850
THÔNG TIN SẢN PHẨM			
Mức năng lượng	A+	A++	A++
Mức tiêu thụ năng lượng (kWh)	1.01	0.93	0.91
Hiệu quả sấy	A	A	A
Chức năng tiêu chuẩn	BIO	ECO (50°C)	ECO (45°C)
Độ ồn	49	44	49
Lắp đặt	Lắp âm	Đứng độc lập	Đứng độc lập
KÍCH THƯỚC TỔNG QUÁT			
Cao (mm)	820/870	845	845
Rộng (mm)	596	598	598
Sâu (mm)	550	610	610
THÔNG SỐ ĐIỆN NĂNG			
Công suất tổng (W)	1900	2100	2100
Điện áp (V)	220-230	220-240	220-240
Tần số (Hz)	50	50	50
CHỨC NĂNG			
Chương trình rửa	5	8	6
Mức nhiệt độ rửa	4	5	5
Rửa nửa tải	-	có	-
Chương trình Eco	có	có	-
Chương trình rửa nhanh (phút)	38	40	-
Chức năng trì hoãn	-	1-24h	1-24h
HỆ THỐNG AN TOÀN			
Hệ thống Aquastoptự ngắt nguồn nước khi có rò rỉ	Bán phần	Total	Total
Kiểm soát rò rỉ	có	có	có
ĐÈN BÁO			
Tắt/ Mở	có	có	có
Báo hết muối/ nước rửa	-	1	1
Chọn chương trình	LED	-/-	-
Thời gian chờ	-	có	có
Nhạc âm báo kết thúc	-/-	-/-	-/-
PHỤ KIỆN			
Giỏ trên có thể điều chỉnh	có	Push-up	có
Giỏ dao kéo	có	1	1
Khoan inox và cửa sau	có	1	1

huy hoàng



Huy Hoàng

Chính sách bảo hành

> Chỉ áp dụng chế độ bảo hành đối với những sản phẩm do Công ty TNHH Teka Việt Nam nhập khẩu và phân phối
> Sản phẩm phải được kích hoạt bảo hành điện tử trong vòng 10 ngày kể từ ngày mua
> Bên mua phải xuất trình hóa đơn tài chính khi được yêu cầu. Để đảm bảo quyền lợi bảo hành, Quý khách hãy nêu yêu cầu nơi bán hàng hướng dẫn kích hoạt bảo hành và cung cấp hóa đơn tài chính khi mua sản phẩm
> Theo từng trường hợp cụ thể, nếu sản phẩm thuộc điều kiện nằm ngoài bảo hành, các dịch vụ sẽ bị tính phí ngay cả trong thời gian bảo hành
> Bảo hành 75 năm kể từ ngày mua đối với chậu rửa inox (không bao gồm các phụ kiện kèm theo)
> Bảo hành 3 năm kể từ ngày mua đối với bếp điện từ.
> Bảo hành 2 năm kể từ ngày mua đối với: lò nướng, lò vi sóng, lò hấp, máy hút khói, bếp điện, bếp ga, tủ lạnh, tủ rượu, máy pha café, máy rửa chén, máy giặt, máy sấy, máy hủy rác, vòi chậu rửa, vòi sen tắm.
> Trong thời gian bảo hành, Teka sẽ chịu trách nhiệm bảo hành miễn phí mọi hư hỏng do lỗi của nhà sản xuất trong điều kiện sử dụng bình thường.
> Nếu sử dụng sản phẩm cho công ty, công xưởng, xí nghiệp, cơ sở sản xuất, cơ quan, văn phòng, trường học, bệnh viện, kinh doanh khách sạn nhà hàng, giặt ủi v.v... ngoài mục đích phục vụ hộ gia đình, sản phẩm chỉ được bảo hành 6 tháng kể từ ngày mua.

Điều kiện nằm ngoài bảo hành

> Sản phẩm không có phiếu bảo hành hoặc chưa kích hoạt bảo hành online
> Thiết bị đã được tự ý sửa chữa, thay đổi, hoặc tháo dỡ bởi người không phải kỹ thuật viên của Teka hoặc nhân viên của trung tâm bảo hành do Teka ủy quyền
> Trường hợp hư hỏng do lắp đặt, sử dụng, bảo quản không đúng cách, sử dụng không đúng mục đích, không tuân theo hướng dẫn sử dụng kèm theo sản phẩm.
> Trường hợp hư hỏng do các nguyên nhân: rủi ro về hỏa hoạn, thiên tai, dịch họa, hao mòn tự nhiên, môi trường sử dụng không đảm bảo. bị côn trùng xâm nhập (gián, kiến, mối, chuột, thằn lằn v.v.)
> Trường hợp hư hỏng do nguồn điện không ổn định hoặc dao động quá khả năng cho phép: 220V-240V/50Hz
> Trường hợp mất hoặc bể vỡ, hư hỏng vật tư tiêu hao, các phụ kiện bằng kiếng, nhựa, kim loại, cao su, than hoạt tính, khay, giá kệ tủ lạnh, bộ phận lọc các loại, v.v... hoặc các loại hình thức bên ngoài bị bóp méo, trầy xước, ố bẩn, ố vàng, gỉ sét...
> Trường hợp hư hỏng do tự ý sửa chữa, thay đổi cấu trúc sản phẩm.
> Trường hợp hư hỏng do không chăm sóc, vệ sinh thường xuyên.
> Hư hỏng do tự ý di dời thiết bị, rơi vỡ, va đập.
> Hư hỏng bởi sự ăn mòn, phá hủy do hóa chất gây nên.

Dịch vụ bảo dưỡng và bảo trì

> Sau thời gian bảo hành miễn phí, Teka tiếp tục cung cấp các dịch vụ bảo trì, sửa chữa cho tất cả các sản phẩm Teka trên toàn quốc và khách hàng phải trả phí cho những dịch vụ do Teka cung cấp
> Bảo hành 6 tháng kể từ ngày thay (tính phí) đối với bo mạch, motor, block tủ lạnh.

Cách thức đăng kí bảo hành

> Cách 1: Soạn cú pháp

TEKA[dấu cách]Số serial gửi 8077.

> Cách 2: Truy cập website

www.onlinewarranty.tekavietnam.com, chọn mục kích hoạt bảo hành trực tuyến và thực hiện theo hướng dẫn.

> Cách 3: Gọi điện đến tổng đài 18007227, đọc thông tin theo hướng dẫn của nhân viên CSKH.

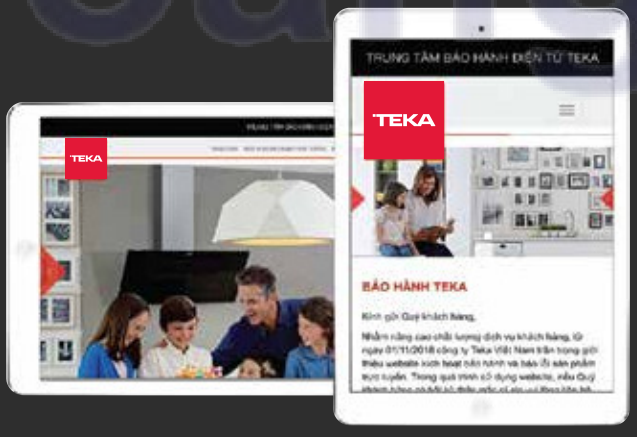

TEKA

NHÀ PHÂN PHỐI CHÍNH THỨC

ALC CORPORATION

CÔNG TY CỔ PHẦN THƯƠNG MẠI DỊCH VỤ ĐẤT MỚI

Lô B2, Đường C2, KCN Cát Lái, Cụm 2,
P. Thạnh Mỹ Lợi, Tp. Thủ Đức, Tp.HCM
Tel: (028) 3742 5107
Fax: (028) 3742 5437

Lô M, KCN Long Khánh, Xã Bình Lộc,
Thị Xã Long Khánh, Đồng Nai
Tel: (251) 378 8001
Fax: (251) 378 8007

HỆ THỐNG SHOWROOM

SHOWROOM TẠI TP.HCM
137 Nguyễn Văn Trỗi, Phường 12,
Quận Phú Nhuận, Tp. HCM
Tel: (028) 3847 8608

SHOWROOM TẠI HÀ NỘI
Sao Biển 1 - 222, Vinhomes OceanPark,
Gia Lâm, Hà Nội
Tel: 024 3537 3572

Email: teka@alcvietnam.com Website: teka.com.vn Fanpage: fb.com/tekaappliances

Huy Hoàng