CARYSIL

German Engineered

Pona



5 YEARS WARRANTY

SẢN PHẨM CHÍNH HÃNG

MADE IN INDIA

made of 80% NATURAL GRANITE

GERMAN ENGINEERED

EU PROTECTED

WWW.CARYSIL.VN

KITCHEN SINK MADE IN INDIA

Về Chúng tôi



Tập đoàn Acrysil Ấn Độ là nhà sản xuất chuyên nghiệp chậu rửa chén đá granite, chậu rửa chén inox mang thương hiệu Carysil. Bên cạnh đó, Acrysil cũng là nhà sản xuất sản phẩm OEM cho các thương hiệu nổi tiếng hàng đầu trên thế giới.

Tập đoàn Acrysil Ấn Độ đã chọn **CÔNG TY CỔ PHẦN ĐẦU TƯ ANH QUỐC** làm nhà nhập khẩu và phân phối độc quyền tại thị trường Việt Nam về các sản phẩm thiết bị nhà bếp, chậu rửa chén đá granite, chậu rửa chén inox và vòi rửa chén mạ đá granite.

Bộ sưu tập chậu rửa chén bằng đá Granite, sản phẩm của chính hãng ACRYSIL (Ấn Độ) sản xuất được lấy cảm hứng từ thiên nhiên, có thành phần nguyên liệu 75–80% là bột đá hoa cương tự nhiên, đúc khuôn định hình bằng công nghệ hiện đại để cho ra sản phẩm chậu rửa đáp ứng hoàn toàn những yêu cầu khắt khe nhất về tiêu chuẩn an toàn sức khỏe cũng như chất lượng hàng tiêu thụ tại thị trường Châu Âu – và sản phẩm được bảo hành 5 năm ở tại thị trường Việt Nam.



Sản phẩm đạt nhiều chứng nhận chất lượng Quốc tế được cấp bởi tổ chức kiểm tra môi trường và sức khỏe **SANITIZED AG Thụy Sĩ**, đặc biệt về công thức tích hợp công nghệ kháng khuẩn, diệt khuẩn, hạn chế tối đa sự phát triển của vi khuẩn trên bề mặt sản phẩm.

Hãy trang bị cho không gian bếp, không gian phòng ăn của ngôi nhà bạn bằng chậu rửa bằng đá Granite, vòi rửa Granite mang thương hiệu Carysil; sản phẩm mà bất kỳ ai khi tiếp xúc đều không khỏi ngỡ ngàng bởi màu sắc sang trọng, vẻ đẹp tinh tế và đẳng cấp. Sản phẩm Carysil sẽ góp phần tô điểm thêm phong cách hiện đại cho không gian sống của ngôi nhà bạn.

Tại thị trường Việt Nam, thương hiệu Carysil đã phát triển hơn 10 năm nay, đây cũng là minh chứng cho dòng sản phẩm chậu rửa cao cấp đã được Quý Khách hàng tin tưởng và sử dụng trên khắp cả nước.

Và vì Chúng tôi có hệ thống Đại lý, Showroom trải dài các Tỉnh thành Bắc Trung Nam nên luôn sẵn sàng đáp ứng nhu cầu của Quý Khách hàng thật nhanh nhất.

Hãy liên hệ ngay với Chúng tôi để biết thêm thông tin và nhận được sự hỗ trợ tốt nhất.

Các chứng nhận quy trình sản xuất và an toàn sức khoẻ



Tại sao nên chọn chậu rửa chén Carysil?

- Nhập khẩu chính hãng
- Công nghệ tiêu chuẩn Đức
- Độ bền cao từ 5-50 năm
- Không móp méo
- Dễ lau chùi
- Khó trầy xước
- Khó bám bẩn
- Khó xuống màu
- 80% bột đá Granite
- Thiết kế hiện đại
- Chống thấm vĩnh viễn
- Kháng khuẩn chuẩn EU
- Chịu nhiệt -10^0 đến 230^{0}C
- Dịch vụ bảo hành tốt



Các sản phẩm chậu rửa chén Carysil

Hình Ảnh	Model	Kích Thước(mm)	Màu	Giá(Đồng)	Trang
	JAC1	1160x500x210	03 10	11.950.000	4
	ENC1	1160x500x200	11 18	12.450.000	5
	BEC2	1160x500x200	02 03	12.950.000	6
	LAC1	1140x500x230	03 10 18	12.950.000	7
	LAC2	900x500x230	10 11	11.950.000	8
	ENC2	860x500x200	03 10	10.950.000	9
	VIC3	860x500x200	01 03 04	10.950.000	10

(*) Giá chưa bao gồm VAT, vui lòng cộng thêm 10% thuế VAT khi mua hàng

Hình Ảnh	Model	Kích Thước(mm)	Màu	Giá(Đồng)	Trang
	TIP2	860x500x200	05 06	10.950.000	11
	LMC1	824x481x240	03 04	10.950.000	12
	LMC5	800x500x220	02 03 18	9.950.000	13
	REC2	Apron Sink 864x540x229	02 03	12.950.000	14
	REC1	Apron Sink 865x540x229	02 03	12.450.000	15
	SWA1	860x500x254	03 18	10.950.000	16
	WAL2	780x510x220	02 03	8.950.000	17
	WAL1	740x460x200	03 10	7.950.000	18
	SAA1	533x457x205	03 04	7.950.000	19
	ROA1	Đường kính 510x190	02 03	7.950.000	20
	VN-D200	1160x500x230	INOX 304	9.950.000	21
	VN-N200	860x500x230	INOX 304	8.950.000	22
	IC-MQ9	880x450x200	INOX 304	8.950.000	23
	IA-MQ3	610x460x200	INOX 304	5.950.000	24
Pona	Các sản phẩm chậu rửa chén PONA				27

(*) Giá chưa bao gồm VAT, vui lòng cộng thêm 10% thuế VAT khi mua hàng



JAC1-03/Nera (đen)



JAC1-10/Arena (xám tro)



JAC1 - Bồn rửa bằng đá nhân tạo Jazz D200

11.950.000 VNĐ

- Thành Phần: 80% Bột Đá Granite Tự Nhiên
- Kích thước chậu: 1160x500mm (DxR)
- KT cắt đá lắp nổi đề xuất: 1140x480mm (DxR)
- Kích thước lòng chậu: 323x430mm / 323x430mm
- Kích thước tủ tối thiểu yêu cầu: 800mm
- Độ sâu lòng chậu: 210mm
- Đóng gói: Đầy đủ bộ xả (xiphong).

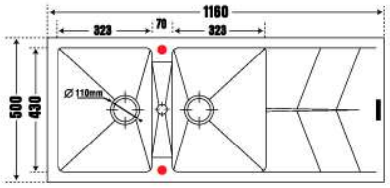

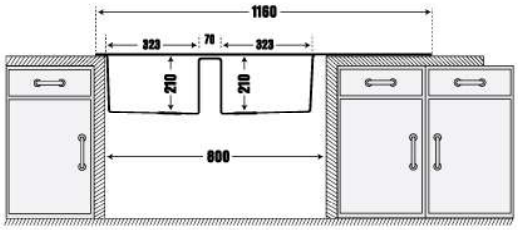

Lắp đặt:

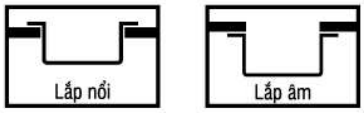

Bộ xả đôi chậu JAC1 và xả tràn



- Bảo hành 2 năm
- Thẩm mỹ cao
- Chịu nhiệt tốt
- Chất lượng tốt
- Nhựa PVC cao cấp
- Lắp ráp linh hoạt
- Tiêu chuẩn EU

OPTION:



Giá (*) 5.950.000Đ
model: **G-2780**
Vòi nóng lạnh Argo



Giá (*) 890.000Đ
model: **TK-01**
Thớt kính



Giá (*) 890.000Đ
model: **AC-01**
Rổ Inox304



Giá (*) 6.950.000Đ
model: **FWD**
Máy huỷ rác 1/2HP

WARRANTY 5 YEARS WARRANTY
MADE IN INDIA
made of 80% NATURAL GRANITE
GERMAN ENGINEERED
EU PROTECTED

(*) Giá chưa bao gồm VAT, vui lòng cộng thêm 10% thuế VAT khi mua hàng



ENC1-11/Cafe Brown (nâu cafe)



ENC1-18/Champagne (vàng kem)



ENC1 - Bồn rửa bằng đá nhân tạo Enigma D200

12.450.000 VNĐ

- Thành Phần: 80% Bột Đá Granite Tự Nhiên
- Kích thước chậu: 1160x500mm (DxR)
- KT cắt đá lắp nổi đề xuất: 1140x480mm (DxR)
- Kích thước lòng chậu: 330x440mm / 330x440mm
- Kích thước thùng tủ tối thiểu yêu cầu: 800mm
- Độ sâu lòng chậu: 200mm
- Đóng gói: Đầy đủ bộ xả (xiphong).

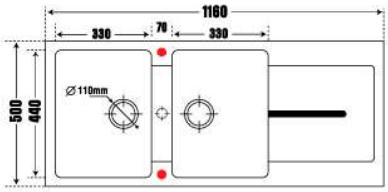

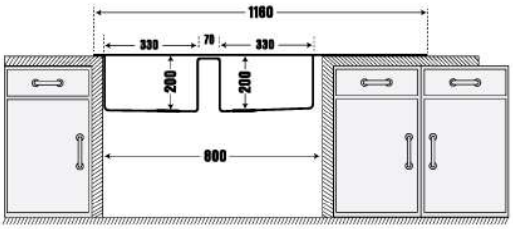

Lắp đặt:



Bộ xả đôi chậu ENC1 và xả tràn



- ✔ Bảo hành 2 năm
- ✔ Thẩm mỹ cao
- ✔ Chịu nhiệt tốt
- ✔ Chất lượng tốt
- ✔ Nhựa PVC cao cấp
- ✔ Lắp ráp linh hoạt
- ✔ Tiêu chuẩn EU

OPTION:



Giá (*) 4.950.000Đ
model: **G-2455**
Vòi nóng lạnh Argo



Giá (*) 890.000Đ
model: **TK-01**
Thớt kính



Giá (*) 890.000Đ
model: **AC-01**
Rổ Inox304



Giá (*) 6.950.000Đ
model: **FWD**
Máy huỷ rác 1/2HP











(*) Giá chưa bao gồm VAT, vui lòng cộng thêm 10% thuế VAT khi mua hàng



BEC2-02/Snova (trắng)



BEC2-03/Nera (đen)



BEC2 - Bồn rửa bằng đá nhân tạo Beethoven D200

12.950.000 VNĐ

- Thành Phần: 80% Bột Đá Granite Tự Nhiên
- Kích thước chậu: 1160x500mm (DxR)
- KT cắt đá lắp nổi đề xuất: 1140x480mm (DxR)
- Kích thước lòng chậu: 365x424mm / 295x424mm
- Kích thước thùng tủ tối thiểu yêu cầu: 800mm
- Độ sâu lòng chậu: 200mm
- Đóng gói: Đầy đủ bộ xả (xiphong).

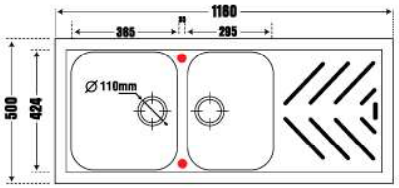

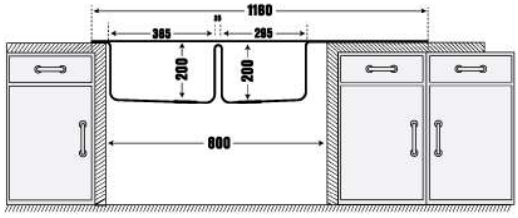

Lắp đặt:



Bộ xả đôi chậu BEC2 và xả tràn



- Bảo hành 2 năm
- Thẩm mỹ cao
- Chịu nhiệt tốt
- Chất lượng tốt
- Nhựa PVC cao cấp
- Lắp ráp linh hoạt
- Tiêu chuẩn EU

OPTION:



Giá (*) 2.950.000Đ
model: **G-2811**
Vòi nóng lạnh Argo



Giá (*) 890.000Đ
model: **TK-01**
Thớt kính



Giá (*) 890.000Đ
model: **AC-01**
Rổ Inox304



Giá (*) 6.950.000Đ
model: **FWD**
Máy huỷ rác 1/2HP











(*) Giá chưa bao gồm VAT, vui lòng cộng thêm 10% thuế VAT khi mua hàng



LAC1-03/Nera (đen)



LAC1-10/Arena (xám tro)



LAC1-18/Champagne (vàng kem)



LAC1 - Bồn rửa bằng đá nhân tạo Largo 4520

12.950.000 VNĐ

- Thành Phần: 80% Bột Đá Granite Tự Nhiên
- Kích thước chậu: 1140x500mm (DxR)
- KT cắt đá lắp nổi đề xuất: 1120x480mm (DxR)
- Kích thước lòng chậu: 510x443mm / 510x443mm
- Kích thước thùng tủ tối thiểu yêu cầu: 1100mm
- Độ sâu lòng chậu: 230mm
- Đóng gói: Đầy đủ bộ xả (xiphong).

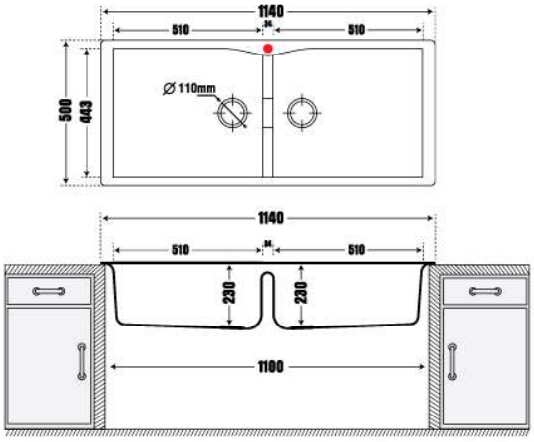

Lắp đặt:

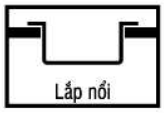

Bộ xả đôi chậu LAC1



- Bảo hành 2 năm
- Thẩm mỹ cao
- Chịu nhiệt tốt
- Chất lượng tốt
- Nhựa PVC cao cấp
- Lắp ráp linh hoạt
- Tiêu chuẩn EU

OPTION:



Giá (*) 8.950.000Đ
model: **G-2466**
Vòi nóng lạnh Argo



Giá (*) 890.000Đ
model: **TK-01**
Thớt kính



Giá (*) 890.000Đ
model: **AC-01**
Rổ Inox304



Giá (*) 6.950.000Đ
model: **FWD**
Máy huỷ rác 1/2HP











(*) Giá chưa bao gồm VAT, vui lòng cộng thêm 10% thuế VAT khi mua hàng



LAC2-10/Arena (xám tro)



LAC2-11/Cafe Brown (nâu cafe)



LAC2 - Bồn rửa bằng đá nhân tạo Largo 3620

11.950.000 VNĐ

- Thành Phần: 80% Bột Đá Granite Tự Nhiên
- Kích thước chậu: 900x500mm (DxR)
- KT cắt đá lắp nổi đề xuất: 880x480mm (DxR)
- Kích thước lòng chậu: 325x443mm / 465x443mm
- Kích thước thùng tủ tối thiểu yêu cầu: 880mm
- Độ sâu lòng chậu: 230mm
- Đóng gói: Đầy đủ bộ xả (xiphong).

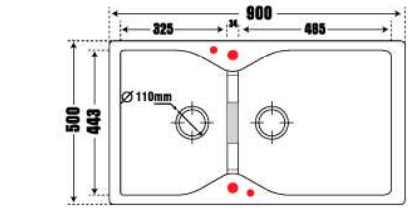

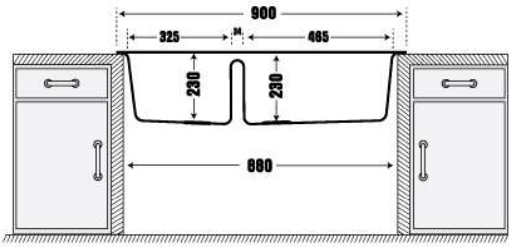

Lắp đặt:

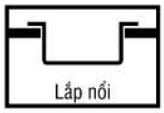

Bộ xả đôi chậu LAC2 và xả tràn



- ✔ Bảo hành 2 năm
- ✔ Thẩm mỹ cao
- ✔ Chịu nhiệt tốt
- ✔ Chất lượng tốt
- ✔ Nhựa PVC cao cấp
- ✔ Lắp ráp linh hoạt
- ✔ Tiêu chuẩn EU

OPTION:



Giá (*) 3.950.000Đ
model: **G-2521**
Vòi nóng lạnh Argo



Giá (*) 890.000Đ
model: **TK-01**
Thớt kính



Giá (*) 890.000Đ
model: **AC-01**
Rổ Inox304



Giá (*) 6.950.000Đ
model: **FWD**
Máy huỷ rác 1/2HP











(*) Giá chưa bao gồm VAT, vui lòng cộng thêm 10% thuế VAT khi mua hàng



ENC2-03/Nera (đen)



ENC2-10/Arena (Xám Tro)



ENC2 - Bồn rửa bằng đá nhân tạo Enigma N-200

10.950.000 VNĐ

- Thành Phần: 80% Bột Đá Granite Tự Nhiên
- Kích thước chậu: 860x500mm (DxR)
- KT cắt đá lắp nổi đề xuất: 840x480mm (DxR)
- Kích thước lòng chậu: 515x440mm / 250x320mm
- Kích thước thùng tủ tối thiểu yêu cầu: 840mm
- Độ sâu lòng chậu: 200mm
- Đóng gói: Đầy đủ bộ xả (xiphong).

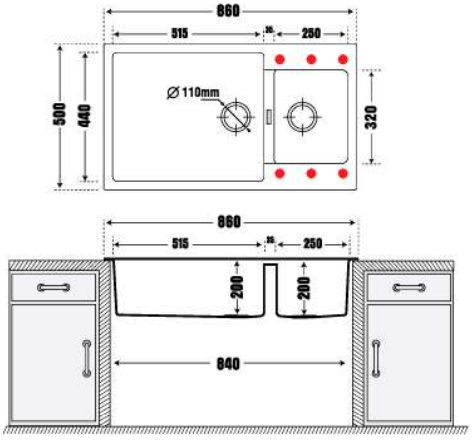

Lắp đặt:



Bộ xả đôi chậu ENC2 và xả tràn



- Bảo hành 2 năm
- Thẩm mỹ cao
- Chịu nhiệt tốt
- Chất lượng tốt
- Nhựa PVC cao cấp
- Lắp ráp linh hoạt
- Tiêu chuẩn EU

OPTION:



Giá (*) 6.950.000Đ
model: **G-2485**
Vòi nóng lạnh Argo



Giá (*) 890.000Đ
model: **TK-01**
Thớt kính



Giá (*) 390.000Đ
model: **AC-03**
Bình xà phòng



Giá (*) 6.950.000Đ
model: **FWD**
Máy huỷ rác 1/2HP











(*) Giá chưa bao gồm VAT, vui lòng cộng thêm 10% thuế VAT khi mua hàng



VIC3-01/Cornflakes (muối ớt)



VIC3-03/Nera (đen)



VIC3-04/Montana (muối tiêu)



VIC3 - Bồn rửa bằng đá nhân tạo Vivaldi N200

10.950.000 VNĐ

- Thành Phần: 80% Bột Đá Granite Tự Nhiên
- Kích thước chậu: 860x500mm (DxR)
- KT cắt đá lắp nổi đề xuất: 840x480mm (DxR)
- Kích thước lòng chậu: 357x345mm / 420x400mm
- Kích thước thùng tủ tối thiểu yêu cầu: 840mm
- Độ sâu lòng chậu: 205mm
- Đóng gói: Đầy đủ bộ xả (xiphong).

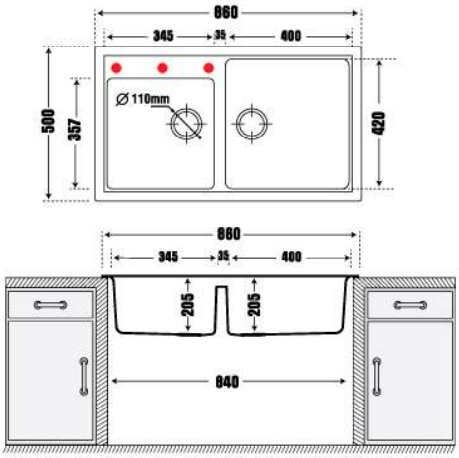

Lắp đặt:



Bộ xả đôi chậu VIC3 và xả tràn



- Bảo hành 2 năm
- Thẩm mỹ cao
- Chịu nhiệt tốt
- Chất lượng tốt
- Nhựa PVC cao cấp
- Lắp ráp linh hoạt
- Tiêu chuẩn EU

OPTION:



Giá (*) 4.450.000Đ
model: **G-2551**
Vòi nóng lạnh Argo



Giá (*) 390.000Đ
model: **AC-03**
Bình xà phòng



Giá (*) 890.000Đ
model: **AC-04**
Mành ráo nước



Giá (*) 6.950.000Đ
model: **FWD**
Máy huỷ rác 1/2HP











(*) Giá chưa bao gồm VAT, vui lòng cộng thêm 10% thuế VAT khi mua hàng



TIP2-05/Red (đỏ)



TIP2-06/Yellow (vàng)



TIP2 - Bồn rửa bằng đá nhân tạo Tip Toe N-200

10.950.000 VNĐ

- Thành Phần: 80% Bột Đá Granite Tự Nhiên
- Kích thước chậu: 860x500mm (DxR)
- KT cắt đá lắp nổi đề xuất: 840x480mm (DxR)
- Kích thước lòng chậu: 385x430mm / 370x365mm
- Kích thước thùng tủ tối thiểu yêu cầu: 840mm
- Độ sâu lòng chậu: 200mm
- Đóng gói: Đầy đủ bộ xả (xiphong).

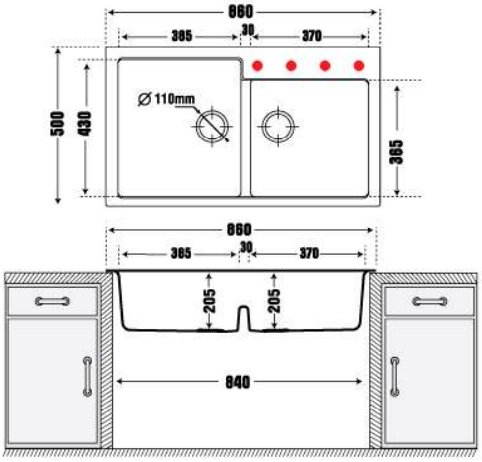

Lắp đặt:



Bộ xả đôi chậu TIP2 và xả tràn



- Bảo hành 2 năm
- Thẩm mỹ cao
- Chịu nhiệt tốt
- Chất lượng tốt
- Nhựa PVC cao cấp
- Lắp ráp linh hoạt
- Tiêu chuẩn EU

OPTION:



Giá (*) 8.950.000Đ
model: I-2467
Vòi nóng lạnh Argo



Giá (*) 390.000Đ
model: AC-03
Bình xà phòng



Giá (*) 890.000Đ
model: AC-04
Mành rào nước



Giá (*) 6.950.000Đ
model: FWD
Máy huỷ rác 1/2HP

(*) Giá chưa bao gồm VAT, vui lòng cộng thêm 10% thuế VAT khi mua hàng



LMC1-03/Nera (đen)



LMC1-04/Montana (muối tiêu)



LMC1 - Bồn rửa bằng đá nhân tạo CG2BU 3322

10.950.000 VNĐ

- Thành Phần: 80% Bột Đá Granite Tự Nhiên
- Kích thước chậu: 824x481mm (DxR) - R45
- KT cắt đá lắp nổi đề xuất: 804x461mm (DxR) - R30
- KT cắt đá lắp âm đề xuất: 760x422mm (DxR) - R20
- Kích thước lòng chậu: 360x415mm / 360x415mm
- Kích thước thùng tủ tối thiểu yêu cầu: 800mm
- Độ sâu lòng chậu: 241mm
- Đóng gói: Đầy đủ bộ xả (xiphong).

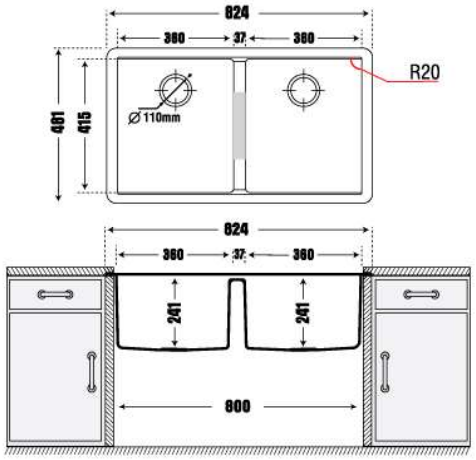

Lắp đặt:

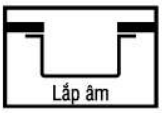

* Lưu ý: Để việc lắp âm được đẹp nhất, quý khách hàng nên nhận chậu trước khi cắt đá mặt bếp.

Bộ xả đôi chậu LMC1 và xả tràn



- Bảo hành 2 năm
- Thẩm mỹ cao
- Chịu nhiệt tốt
- Chất lượng tốt
- Nhựa PVC cao cấp
- Lắp ráp linh hoạt
- Tiêu chuẩn EU

OPTION:



Giá (*) 7.950.000Đ
model: **G-0585**
Vòi nóng lạnh Argo



Giá (*) 890.000Đ
model: **TK-01**
Thớt kính



Giá (*) 890.000Đ
model: **AC-01**
Rổ Inox304



Giá (*) 6.950.000Đ
model: **FWD**
Máy huỷ rác 1/2HP











(*) Giá chưa bao gồm VAT, vui lòng cộng thêm 10% thuế VAT khi mua hàng



LMC5-02/Snova (trắng)



LMC5-03/Nera (đen)



LMC5-18/Champagne (vàng kem)



LMC5 - Bồn rửa bằng đá nhân tạo CGDB 3220

9.950.000 VNĐ

- Thành Phần: 80% Bột Đá Granite Tự Nhiên
- Kích thước chậu: 800x500mm (DxR)
- KT cắt đá lắp nổi đề xuất: 780x480mm (DxR)
- Kích thước lòng chậu: 418x435mm / 288x435mm
- Kích thước thùng tủ tối thiểu yêu cầu: 780mm
- Độ sâu lòng chậu: 220mm
- Đóng gói: Đầy đủ bộ xả (xiphong).

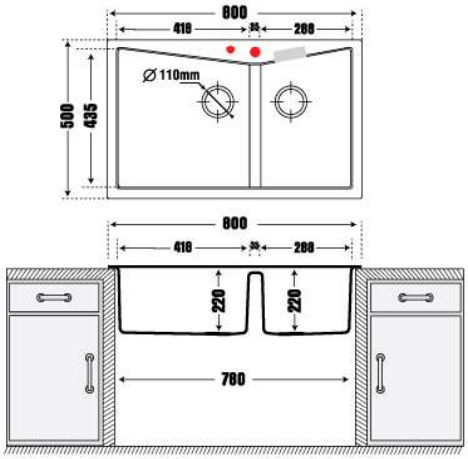

Lắp đặt:



Bộ xả đôi chậu LMC5 và xả tràn



- Bảo hành 2 năm
- Thẩm mỹ cao
- Chịu nhiệt tốt
- Chất lượng tốt
- Nhựa PVC cao cấp
- Lắp ráp linh hoạt
- Tiêu chuẩn EU

OPTION:



Giá (*) 5.950.000Đ
model: **G-2780**
Vòi nóng lạnh Argo



Giá (*) 890.000Đ
model: **TK-01**
Thớt kính



Giá (*) 390.000Đ
model: **AC-03**
Bình xà phòng



Giá (*) 6.950.000Đ
model: **FWD**
Máy huỷ rác 1/2HP

(*) Giá chưa bao gồm VAT, vui lòng cộng thêm 10% thuế VAT khi mua hàng



APRON SINK

REC2-02/Snova (trắng)



REC2-03/Nera (đen)



REC2 - Bồn rửa bằng đá nhân tạo RETRO A 50-50

12.950.000 VNĐ

- Thành Phần: 80% Bột Đá Granite Tự Nhiên
- Kích thước chậu: 864x540mm (DxR)
- Kích thước lòng chậu: 374x426mm / 374x426mm
- Kích thước thùng tủ tối thiểu yêu cầu: 840mm
- Độ sâu lòng chậu: 229mm
- Đóng gói: Đầy đủ bộ xả (xiphong).

Lắp đặt:

Lưu ý: vui lòng kiểm tra chậu thực tế để cắt đá.

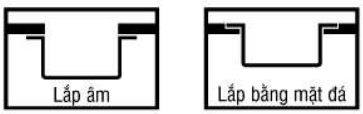

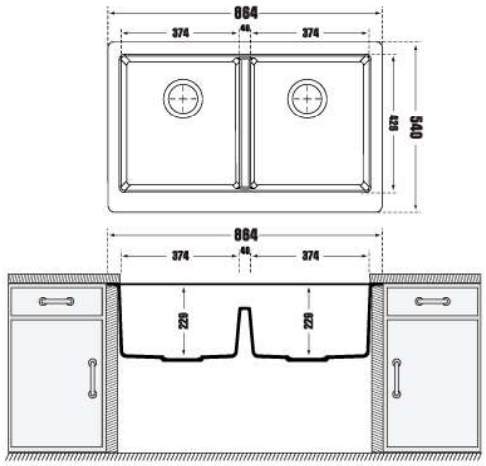

Bộ xả đôi chậu REC2



- Bảo hành 2 năm
- Thẩm mỹ cao
- Chịu nhiệt tốt
- Chất lượng tốt
- Nhựa PVC cao cấp
- Lắp ráp linh hoạt
- Tiêu chuẩn EU

OPTION:



Giá (*) 6.950.000Đ
model: **G-2485**
Vòi nóng lạnh Argo



Giá (*) 890.000Đ
model: **TK-01**
Thớt kính



Giá (*) 890.000Đ
model: **AC-01**
Rổ Inox304



Giá (*) 6.950.000Đ
model: **FWD**
Máy huỷ rác 1/2HP











(*) Giá chưa bao gồm VAT, vui lòng cộng thêm 10% thuế VAT khi mua hàng

APRON SINK



REC1-02/Snova (trắng)



REC1-03/Nera (đen)



REC1 - Bồn rửa bằng đá nhân tạo RETRO A 100

12.450.000 VNĐ

- Thành Phần: 80% Bột Đá Granite Tự Nhiên
- Kích thước chậu: 865x540mm (DxR)
- Kích thước lòng chậu: 783x426mm
- Kích thước thùng tủ tối thiểu yêu cầu: 840mm
- Độ sâu lòng chậu: 229mm
- Đóng gói: Đầy đủ bộ xả (xiphong).

Lắp đặt:

Lưu ý: vui lòng kiểm tra chậu thực tế để cắt đá.

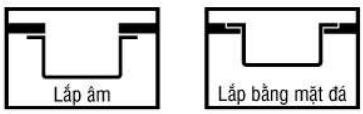

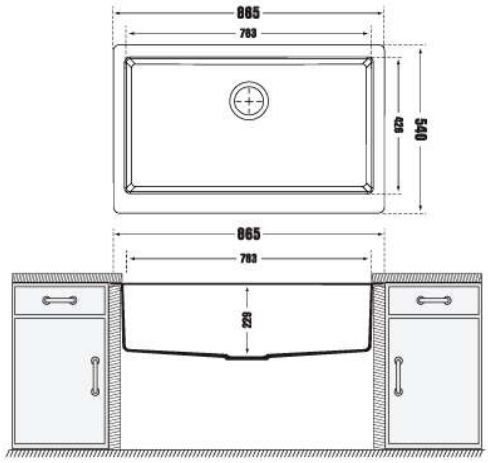

Bộ xả đơn chậu REC1



- Bảo hành 2 năm
- Thẩm mỹ cao
- Chịu nhiệt tốt
- Chất lượng tốt
- Nhựa PVC cao cấp
- Lắp ráp linh hoạt
- Tiêu chuẩn EU

OPTION:



Giá (*) 8.950.000Đ
model: **G-2466**
Vòi nóng lạnh Argo



Giá (*) 890.000Đ
model: **TK-01**
Thớt kính



Giá (*) 890.000Đ
model: **AC-01**
Rổ Inox304



Giá (*) 6.950.000Đ
model: **FWD**
Máy huỷ rác 1/2HP











(*) Giá chưa bao gồm VAT, vui lòng cộng thêm 10% thuế VAT khi mua hàng



SWA1-03/Nera (đen)



SWA1-18/Champagne (vàng kem)



SWA1 - Bồn rửa bằng đá nhân tạo New Ascend Bowl **10.950.000 VNĐ**

- Thành Phần: 80% Bột Đá Granite Tự Nhiên
- Kích thước chậu: 860x500mm (DxR)
- KT cắt đá lắp nổi đề xuất: 840x480mm (DxR)
- Kích thước lòng chậu: 495x400mm / 255x360mm
- Kích thước thùng tủ tối thiểu yêu cầu: 840mm
- Độ sâu lòng chậu: 254mm / 153mm
- Đóng gói: Đầy đủ bộ xả (xiphong).

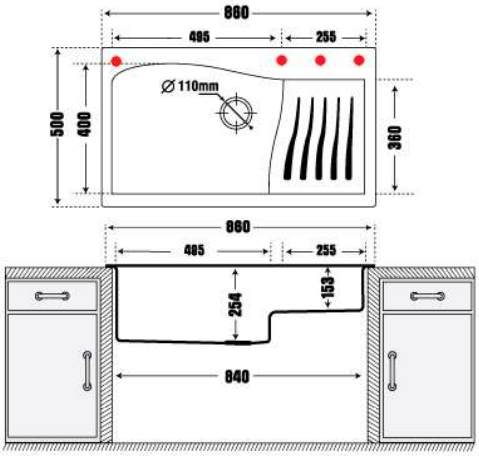

Lắp đặt:





Bộ xả đơn chậu SWA1 và xả tràn

- Bảo hành 2 năm
- Thẩm mỹ cao
- Chịu nhiệt tốt
- Chất lượng tốt
- Nhựa PVC cao cấp
- Lắp ráp linh hoạt
- Tiêu chuẩn EU

OPTION:



Giá (*) 2.950.000Đ
model: **G-2811**
Vòi nóng lạnh Argo



Giá (*) 890.000Đ
model: **TK-01**
Thớt kính



Giá (*) 390.000Đ
model: **AC-03**
Bình xà phòng



Giá (*) 6.950.000Đ
model: **FWD**
Máy huỷ rác 1/2HP











(*) Giá chưa bao gồm VAT, vui lòng cộng thêm 10% thuế VAT khi mua hàng



WAL2-02/Snova (trắng)



WAL2-03/Nera (đen)



WAL2 - Bồn rửa bằng đá nhân tạo Waltz 780

8.950.000 VNĐ

- Thành Phần: 80% Bột Đá Granite Tự Nhiên
- Kích thước chậu: 780x510mm (DxR)
- KT cắt đá lắp nổi đề xuất: 760x490mm (DxR)
- Kích thước lòng chậu: 720x370mm
- Kích thước thùng tủ tối thiểu yêu cầu: 760mm
- Độ sâu lòng chậu: 220mm
- Đóng gói: Đầy đủ bộ xả (xiphong).

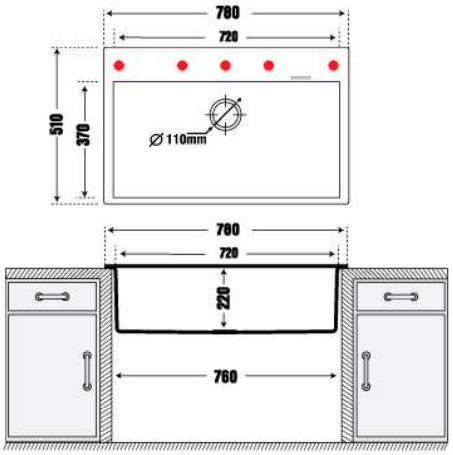

Lắp đặt:



Bộ xả đơn chậu WAL2 và xả tràn



- Bảo hành 2 năm
- Thẩm mỹ cao
- Chịu nhiệt tốt
- Chất lượng tốt
- Nhựa PVC cao cấp
- Lắp ráp linh hoạt
- Tiêu chuẩn EU

OPTION:



Giá (*) 4.450.000Đ
model: **G-2551**
Vòi nóng lạnh Argo



Giá (*) 890.000Đ
model: **AC-01**
Rổ Inox304



Giá (*) 390.000Đ
model: **AC-03**
Bình xà phòng



Giá (*) 6.950.000Đ
model: **FWD**
Máy huỷ rác 1/2HP











(*) Giá chưa bao gồm VAT, vui lòng cộng thêm 10% thuế VAT khi mua hàng



WAL1-03/Nera (đen)



WAL1-10/Arena (xám tro)



WAL1 - Bồn rửa bằng đá nhân tạo Waltz 740

7.950.000 VNĐ

- Thành Phần: 80% Bột Đá Granite Tự Nhiên
- Kích thước chậu: 740x460mm (DxR)
- Kích thước cắt đá lắp nổi: 720x440mm (DxR)
- Kích thước lòng chậu: 400x340mm
- Kích thước thùng tủ tối thiểu yêu cầu: 400mm
- Độ sâu lòng chậu: 200mm
- Đóng gói: Đầy đủ bộ xả (xiphong).

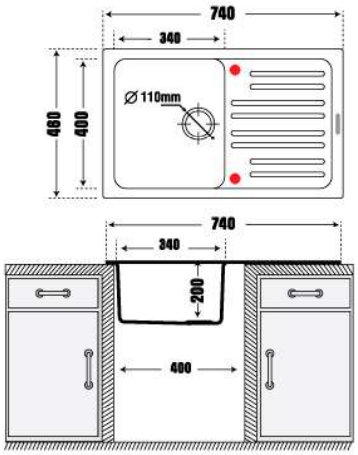

Lắp đặt:





Bộ xả đơn chậu WAL1 và xả tràn

- Bảo hành 2 năm
- Thẩm mỹ cao
- Chịu nhiệt tốt
- Chất lượng tốt
- Nhựa PVC cao cấp
- Lắp ráp linh hoạt
- Tiêu chuẩn EU

OPTION:



Giá (*) 2.950.000Đ
model: **G-2811**
Vòi nóng lạnh Argo



Giá (*) 890.000Đ
model: **TK-01**
Thớt kính



Giá (*) 890.000Đ
model: **AC-01**
Rổ Inox304



Giá (*) 6.950.000Đ
model: **FWD**
Máy huỷ rác 1/2HP











(*) Giá chưa bao gồm VAT, vui lòng cộng thêm 10% thuế VAT khi mua hàng



SAA1-03/Nera (đen)



SAA1-04/Montana (muối tiêu)



SAA1 - Bồn rửa bằng đá nhân tạo Salsa

7.950.000 VNĐ

- Thành Phần: 80% Bột Đá Granite Tự Nhiên
- Kích thước chậu: 533x457mm (DxR)
- KT cắt đá lắp nổi đề xuất: 513x437mm (DxR)
- KT cắt đá lắp âm đề xuất: 475x400mm (DxR) R10
- Kích thước lòng chậu: 469x394mm
- Kích thước thùng tủ tối thiểu yêu cầu: 500mm
- Độ sâu lòng chậu: 205mm
- Đóng gói: Đầy đủ bộ xả (xiphong).

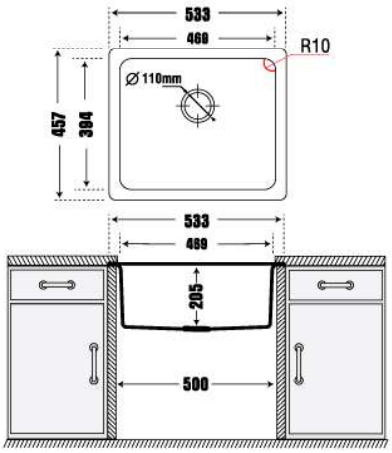

Lắp đặt:



Bộ xả đơn chậu SAA1 và xả tràn



- Bảo hành 2 năm
- Thẩm mỹ cao
- Chịu nhiệt tốt
- Chất lượng tốt
- Nhựa PVC cao cấp
- Lắp ráp linh hoạt
- Tiêu chuẩn EU

OPTION:



Giá (*) 4.450.000Đ
model: **G-2551**
Vòi nóng lạnh Argo



Giá (*) 890.000Đ
model: **AC-01**
Rổ Inox304



Giá (*) 390.000Đ
model: **AC-03**
Bình xà phòng



Giá (*) 6.950.000Đ
model: **FWD**
Máy huỷ rác 1/2HP











(*) Giá chưa bao gồm VAT, vui lòng cộng thêm 10% thuế VAT khi mua hàng



ROA1-02/Snova (trắng)



ROA1-03/Nera (đen)



ROA1 - Bồn rửa bằng đá nhân tạo Rock O

7.950.000 VNĐ

- Thành Phần: 80% Bột Đá Granite Tự Nhiên
- Kích thước chậu: Đường kính 510mm
- KT cắt đá lắp nổi đề xuất: Đường kính 490mm
- Kích thước lòng chậu: Tròn 385mm
- Kích thước thùng tủ tối thiểu yêu cầu: 490mm
- Độ sâu lòng chậu: 190mm
- Đóng gói: Đầy đủ bộ xả (xiphong).

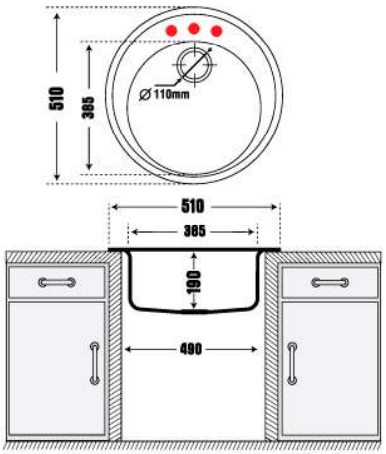

Lắp đặt:



Bộ xả đơn chậu ROA1 và xả tràn



- Bảo hành 2 năm
- Thẩm mỹ cao
- Chịu nhiệt tốt
- Chất lượng tốt
- Nhựa PVC cao cấp
- Lắp ráp linh hoạt
- Tiêu chuẩn EU

OPTION:



Giá (*) 2.950.000Đ
model: **G-2811**
Vòi nóng lạnh Argo



Giá (*) 390.000Đ
model: **AC-03**
Bình xà phòng



Giá (*) 890.000Đ
model: **AC-01**
Rổ Inox304



Giá (*) 6.950.000Đ
model: **FWD**
Máy huỷ rác 1/2HP











(*) Giá chưa bao gồm VAT, vui lòng cộng thêm 10% thuế VAT khi mua hàng



VN-D200 - Bồn rửa bằng thép VN-D200/R10/1160x500

9.950.000 VNĐ



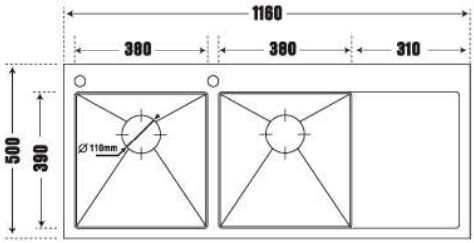

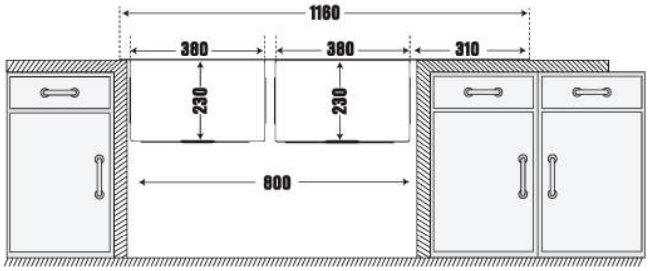

- Thành phần: Inox304
- Kích thước chậu: 1160x500mm (DxR)
- Kích thước cắt đá lắp nổi: 1140x480mm (DxR)
- Kích thước lòng chậu: 380x390mm / 380x390mm
- Kích thước thùng tủ tối thiểu yêu cầu: 800mm
- Độ sâu lòng chậu: 230mm
- Độ dày: 1.2mm
- Đóng gói: Đầy đủ bộ xả (xiphong).



Độ Sâu Bồn 230 mm


Chống Ồn


Dễ Dàng Vệ Sinh


Đầy đủ Bộ xả


Tâm xả Chữ X



Bo góc Vuông

Lắp đặt:

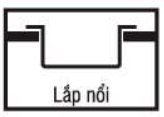

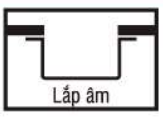

OPTION:


Giá (*) 8.950.000Đ
model: **i-2388**
Vòi nóng lạnh Argo


Giá (*) 890.000Đ
model: **TK-01**
Thớt kính


Giá (*) 890.000Đ
model: **AC-01**
Rổ Inox304


Giá (*) 390.000Đ
model: **AC-03**
Bình xà phòng

Bộ xả đôi chậu VN-D200 và xả tràn



- Bảo hành 2 năm
- Thẩm mỹ cao
- Chịu nhiệt tốt
- Chất lượng tốt
- Nhựa PVC cao cấp
- Lắp ráp linh hoạt
- Tiêu chuẩn EU









(*) Giá chưa bao gồm VAT, vui lòng cộng thêm 10% thuế VAT khi mua hàng



VN-N200 - Bồn rửa bằng thép VN-N200/R10/860x500

8.950.000 VNĐ



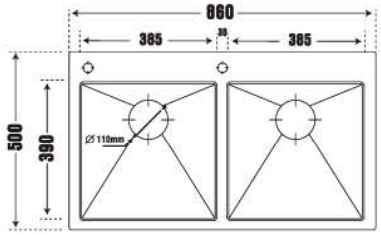

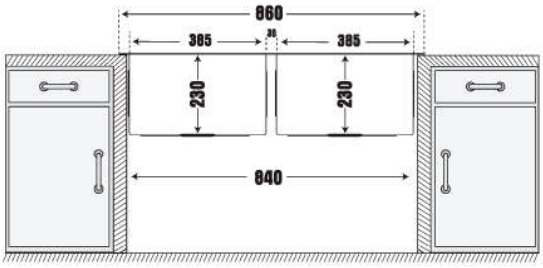

- Thành phần: Inox304
- Kích thước chậu: 860x500mm (DxR)
- Kích thước cắt đá lắp nổi: 840x480mm (DxR)
- Kích thước lòng chậu: 385x390mm / 385x390mm
- Kích thước thùng tủ tối thiểu yêu cầu: 840mm
- Độ sâu lòng chậu: 230mm
- Độ dày: 1.2mm
- Đóng gói: Đầy đủ bộ xả (xiphong).



Lắp đặt:

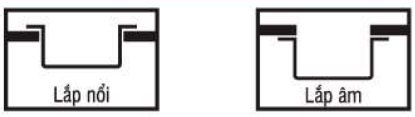

OPTION:



Giá (*) **4.950.000Đ**
model: **i-2385**
Vòi nóng lạnh Argo



Giá (*) **890.000Đ**
model: **TK-01**
Thớt kính



Giá (*) **890.000Đ**
model: **AC-01**
Rổ Inox304



Giá (*) **390.000Đ**
model: **AC-03**
Bình xà phòng

Bộ xả đôi chậu VN-N200 và xả tràn



- Bảo hành 2 năm
- Thẩm mỹ cao
- Chịu nhiệt tốt
- Chất lượng tốt
- Nhựa PVC cao cấp
- Lắp ráp linh hoạt
- Tiêu chuẩn EU









(*) Giá chưa bao gồm VAT, vui lòng cộng thêm 10% thuế VAT khi mua hàng



IC-MQ9 - Bồn rửa bằng Inox MQ9

8.950.000 VNĐ



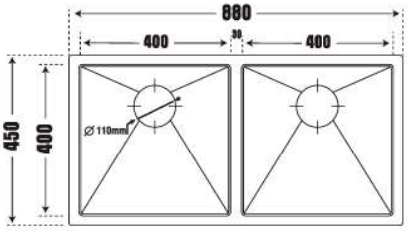

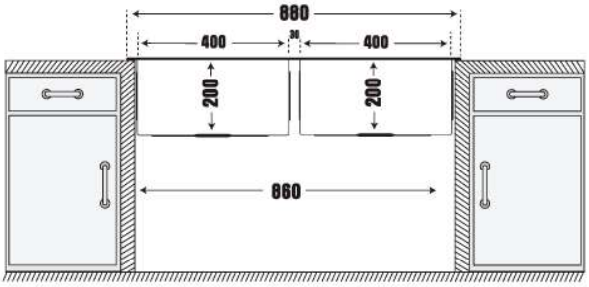

- Thành phần: Inox304
- Kích thước chậu: 880x450mm (DxR)
- Kích thước cắt đá lắp nổi: 860x430mm (DxR)
- KT cắt đá lắp âm đề xuất: 835x400mm (DxR) R10
- Kích thước lòng chậu: 400x400mm / 400x400mm
- Kích thước thùng tủ tối thiểu yêu cầu: 860mm
- Độ sâu lòng chậu: 200mm
- Độ dày: 1.2mm
- Đóng gói: Đầy đủ bộ xả (xiphong).

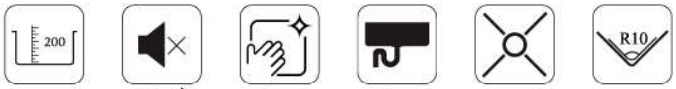

Độ Sâu Bồn 200 mm | Chống Ồn | Dễ Dàng Vệ Sinh | Đầy đủ Bộ xả | Tâm xả Chữ X | Bo góc Vuông

Lắp đặt:



OPTION:



Giá (*) 2.950.000Đ
model: **i-2451**
Vòi nóng lạnh Argo



Giá (*) 890.000Đ
model: **TK-01**
Thớt kính



Giá (*) 890.000Đ
model: **AC-01**
Rổ Inox304



Giá (*) 390.000Đ
model: **AC-03**
Bình xà phòng

Bộ xả đôi chậu MQ9 và xả tràn



- Bảo hành 2 năm
- Thẩm mỹ cao
- Chịu nhiệt tốt
- Chất lượng tốt
- Nhựa PVC cao cấp
- Lắp ráp linh hoạt
- Tiêu chuẩn EU









(*) Giá chưa bao gồm VAT, vui lòng cộng thêm 10% thuế VAT khi mua hàng



IA-MQ3 - Bồn rửa bằng Inox MQ3

5.950.000 VNĐ

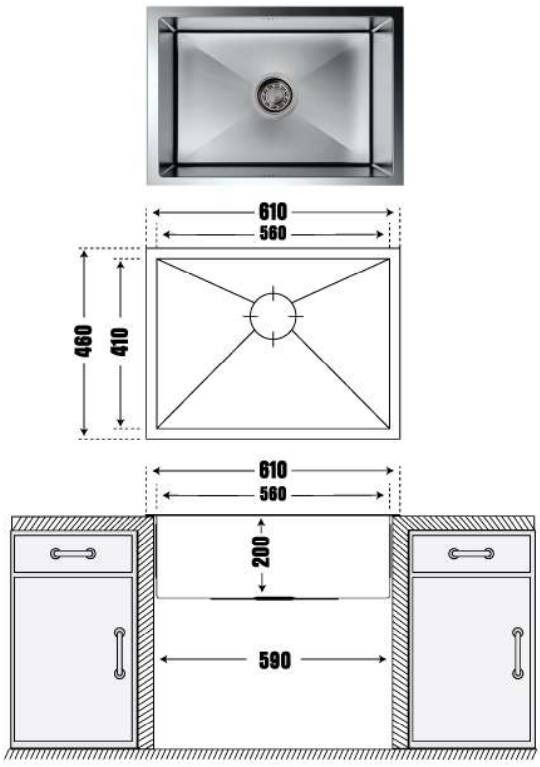

- Thành phần: Inox304
- Kích thước chậu: 610x460mm (DxR)
- Kích thước cắt đá lắp nổi: 590x440mm (DxR)
- KT cắt đá lắp âm đề xuất: 565x412mm (DxR) R10
- Kích thước lòng chậu: 560X410mm
- Kích thước thùng tủ tối thiểu yêu cầu: 590mm
- Độ sâu lòng chậu: 200mm
- Độ dày: 1.2mm
- Đóng gói: Đầy đủ bộ xả (xiphong).



Độ Sâu Bồn 200 mm | Chống Ồn | Dễ Dàng Vệ Sinh | Đầy đủ Bộ xả | Tâm xả Chữ X | Bo góc Vuông

Lắp đặt:

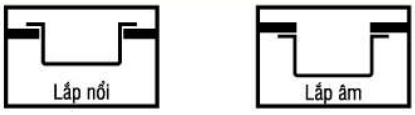

OPTION:



Giá (*) **2.950.000Đ** model: **i-2451** Vòi nóng lạnh Argo

Giá (*) **890.000Đ** model: **TK-01** Thớt kính

Giá (*) **890.000Đ** model: **AC-01** Rổ Inox304

Giá (*) **390.000Đ** model: **AC-03** Bình xà phòng

Bộ xả đơn chậu IA-MQ3 và xả tràn



- Bảo hành 2 năm
- Thẩm mỹ cao
- Chịu nhiệt tốt
- Chất lượng tốt
- Nhựa PVC cao cấp
- Lắp ráp linh hoạt
- Tiêu chuẩn EU



(*) Giá chưa bao gồm VAT, vui lòng cộng thêm 10% thuế VAT khi mua hàng

ARGO RUBINETTERIE

Vòi nước lõi đồng Argo

- Nhập khẩu chính hãng từ Italy
- Thiết kế hiện đại, sáng tạo
- Kiểu dáng sang trọng
- Đồng bộ với chậu Carysil
- Vòi lõi đồng thau, vỏ mạ crom, mạ đá
- Dễ dàng sử dụng, tiện ích cao.
- Bảo hành 3 năm
- Chứng nhận an toàn chuẩn Châu Âu



G-2811 2.950.000Đ



G-2521 3.950.000Đ

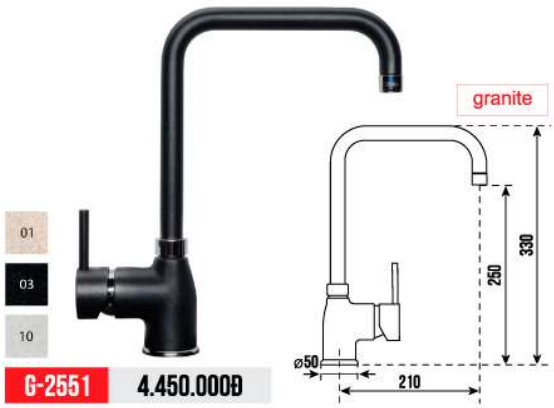

G-2551 4.450.000Đ

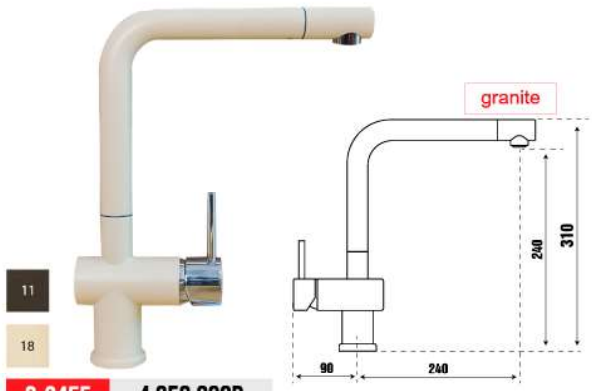

G-2455 4.950.000Đ



G-2780 5.950.000Đ

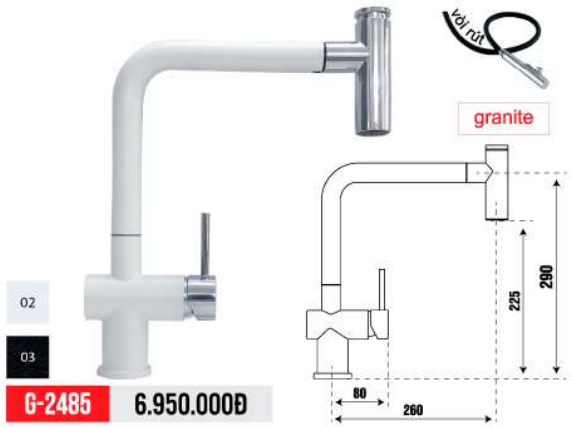

G-2485 6.950.000Đ

(*) Giá chưa bao gồm VAT, vui lòng cộng thêm 10% thuế VAT khi mua hàng

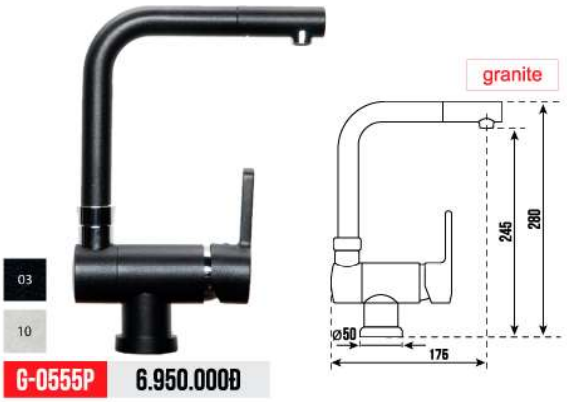

G-0555P 6.950.000Đ

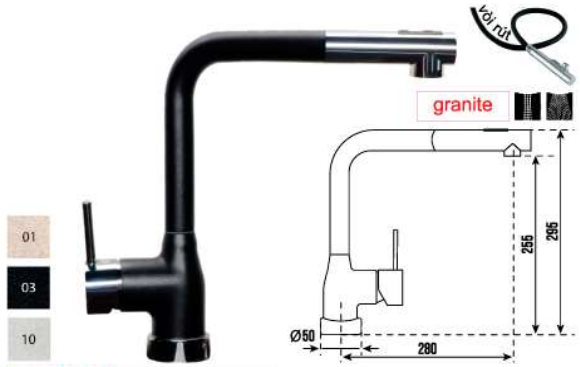

G-0585 7.950.000Đ



G-2466 8.950.000Đ



I-2467 8.950.000Đ

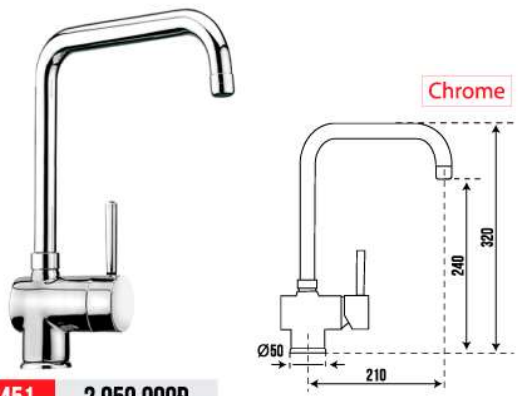

I-2451 2 950 000Đ



I-2521 3.950.000Đ



I-2385 4.950.000Đ

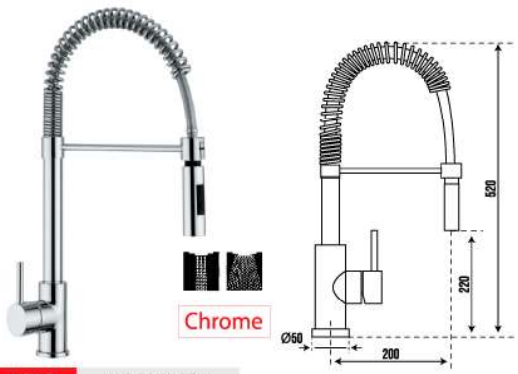

I-2388 8.950.000Đ

(*) Giá chưa bao gồm VAT, vui lòng cộng thêm 10% thuế VAT khi mua hàng

Pona



VỀ CHÚNG TÔI

Công ty Cổ phần Đầu tư Anh Quốc là nhà phân phối thiết bị nhà bếp, nhà tắm mang thương hiệu Pona.

Chậu rửa chén bằng đá granite Pona được Chúng tôi nhập khẩu từ Ấn Độ và do tập đoàn Acrysil trực tiếp sản xuất. Vì vậy, sản phẩm luôn đảm bảo đạt chất lượng cao và tuân thủ khắt khe về tiêu chuẩn an toàn sức khỏe cho người tiêu dùng cũng như chất lượng hàng tiêu thụ tại thị trường Châu Âu.

Bên cạnh đó, Chúng tôi còn có dòng sản phẩm là chậu inox304, bồn cầu, bộ vòi sen, vòi rửa chén được nhập khẩu trực tiếp từ Ý với nhiều kiểu dáng tiên tiến và hiện đại.

Với hơn 10 năm hình thành và phát triển thương hiệu PONA. Chúng tôi vững tin và luôn kiểm soát nâng cao chất lượng, sự tinh tế, tính hiện đại cho sản phẩm thật xứng đáng với phương châm "Sản phẩm tin dùng - Thương hiệu uy tín".

PONA

Đặc điểm nổi bật của chậu đá PONA

MADE IN INDIA

Nhập khẩu
Ấn Độ

WARRANTY 3 YEARS WARRANTY

Bảo hành
3 năm

made of 80% NATURAL GRANITE

Chất liệu
80% đá granite

GERMAN ENGINEERED

Công nghệ
Đức

EU

Tiêu chuẩn
EU

Các sản phẩm chậu rửa chén PONA

Hình Ảnh	Model	Kích Thước(mm)	Màu	Giá(Đồng)	Trang
	TOE1-D200	1160 x 500 x 200	Metallico (xám đen)	10.990.000	29
	TOE2-D200	1160 x 500 x 200	Bianca (trắng tiêu)	10.990.000	29
	TOE1-N200	860 x 500 x 200	Metallico (xám đen)	9.990.000	30
	TOE2-N200	860 x 500 x 200	Bianca (trắng tiêu)	9.990.000	30
	WAZ1	610 x 508 x 203	Metallico (xám đen)	8.490.000	31
	WAZ2	610 x 508 x 203	Bianca (trắng tiêu)	8.490.000	31
	PNI1-1145	1100 x 450 x 200	Inox (Inox)	8.990.000	32
	PNI2-1145	1100 x 450 x 200	Black (Đen)	8.990.000	32
	PNI3-1145	1100 x 450 x 200	Yellow (Vàng)	8.990.000	32
	PNI1-8745	870 x 450 x 200	Inox (Inox)	7.990.000	33
	PNI2-8745	870 x 450 x 200	Black (Đen)	7.990.000	33
	PNI3-8745	870 x 450 x 200	Yellow (Vàng)	7.990.000	33
	PNI1-8650	860 x 500 x 200	Inox (Inox)	7.990.000	34
	PNI2-8650	860 x 500 x 200	Black (Đen)	7.990.000	34
	PNI3-8650	860 x 500 x 200	Yellow (Vàng)	7.990.000	34
	PNI1-5944	590 x 440 x 193	Inox (Inox)	4.990.000	35
	PNI2-5944	590 x 440 x 193	Black (Đen)	4.990.000	35
	PNI3-5944	590 x 440 x 193	Yellow (Vàng)	4.990.000	35



TOE1-D200 / Metallico (xám đen)



TOE2-D200 / Bianca (trắng tiêu)



Bồn rửa bằng đá nhân tạo TIP TOE D-200

10.990.000 VNĐ

- Thành Phần: 80% Bột Đá Granite Tự Nhiên
- Kích thước chậu: 1160x500mm (DxR)
- KT cắt đá lắp nổi đề xuất: 1140x480mm (DxR)
- Kích thước lòng chậu: 330x440mm / 330x440mm
- Kích thước tủ tối thiểu yêu cầu: 800mm
- Độ sâu lòng chậu: 200mm
- Đóng gói: Đầy đủ bộ xả (xiphong).

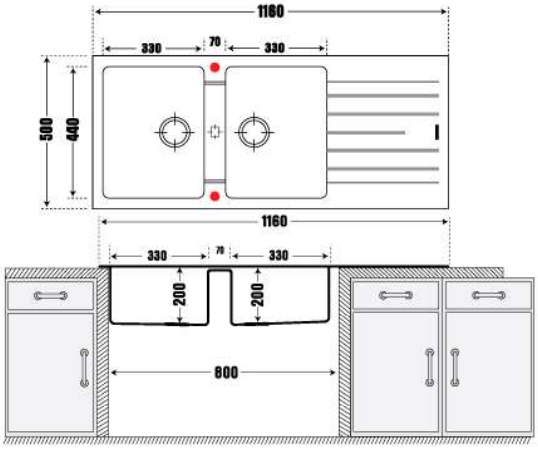

Lắp đặt:



Bộ xả đôi chậu TIP TOE và xả tràn



- Bảo hành 2 năm
- Thẩm mỹ cao
- Chịu nhiệt tốt
- Chất lượng tốt
- Nhựa PVC cao cấp
- Lắp ráp linh hoạt
- Tiêu chuẩn EU

OPTION:



Giá (*) 5.990.000Đ
model: **PNK1-2385**
Vòi nóng lạnh Argo



Giá (*) 890.000Đ
model: **TK-01**
Thớt kính



Giá (*) 890.000Đ
model: **AC-01**
Rổ Inox304



Giá (*) 6.950.000Đ
model: **FWD**
Máy huỷ rác 1/2HP











(*) Giá chưa bao gồm VAT, vui lòng cộng thêm 10% thuế VAT khi mua hàng



TOE1-N200 / Metallico (xám đen)



TOE2-N200 / Bianca (trắng tiêu)



Bồn rửa bằng đá nhân tạo TIP TOE N-200

9.990.000 VNĐ

- Thành Phần: 80% Bột Đá Granite Tự Nhiên
- Kích thước chậu: 860x500mm (DxR)
- KT cắt đá lắp nổi đề xuất: 840x480mm (DxR)
- Kích thước lòng chậu: 385x430mm / 370x365mm
- Kích thước tủ tối thiểu yêu cầu: 840mm
- Độ sâu lòng chậu: 200mm
- Đóng gói: Đầy đủ bộ xả (xiphong).

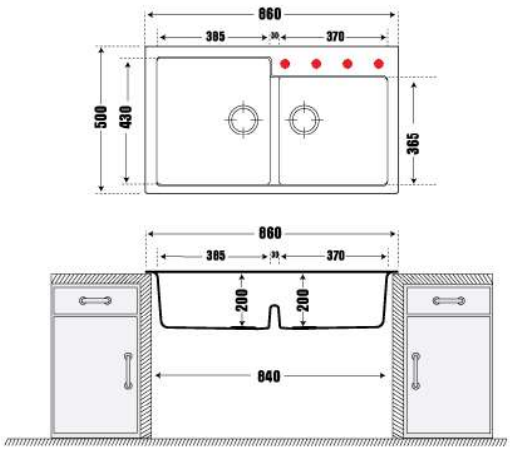

Lắp đặt:



Bộ xả đôi chậu TIP TOE và xả tràn



- Bảo hành 2 năm
- Thẩm mỹ cao
- Chịu nhiệt tốt
- Chất lượng tốt
- Nhựa PVC cao cấp
- Lắp ráp linh hoạt
- Tiêu chuẩn EU

OPTION:



Giá (*) 3.990.000Đ
model: **PNK2-2451**
Vòi nóng lạnh Argo



Giá (*) 890.000Đ
model: **TK-01**
Thớt kính



Giá (*) 390.000Đ
model: **AC-03**
Bình xà phòng



Giá (*) 6.950.000Đ
model: **FWD**
Máy huỷ rác 1/2HP











(*) Giá chưa bao gồm VAT, vui lòng cộng thêm 10% thuế VAT khi mua hàng



WAZ1 / Metallico (xám đen)



WAZ2 / Bianca (trắng tiêu)



Bồn rửa bằng đá nhân tạo WALTZ 610

8.490.000 VNĐ

- Thành Phần: 80% Bột Đá Granite Tự Nhiên
- Kích thước chậu: 610x508mm (DxR)
- KT cắt đá lắp nổi đề xuất: 590x488mm (DxR)
- Kích thước lòng chậu: 378x569mm
- Kích thước tủ tối thiểu yêu cầu: 590mm
- Độ sâu lòng chậu: 203mm
- Đóng gói: Đầy đủ bộ xả (xiphong).

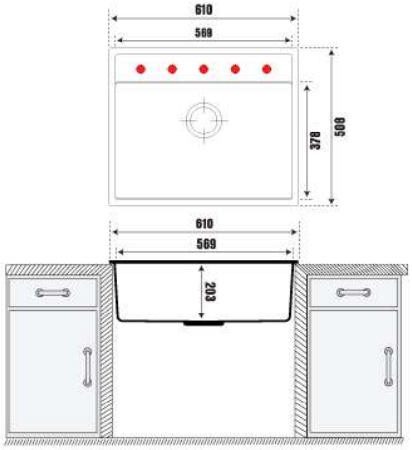

Lắp đặt:





Bộ xả đơn chậu WAZ và xả tràn

- Bảo hành 2 năm
- Thẩm mỹ cao
- Chịu nhiệt tốt
- Chất lượng tốt
- Nhựa PVC cao cấp
- Lắp ráp linh hoạt
- Tiêu chuẩn EU

OPTION:



Giá (*) 3.990.000Đ
model: **PNK2-2322**
Vòi nóng lạnh Argo



Giá (*) 890.000Đ
model: **TK-01**
Thớt kính



Giá (*) 390.000Đ
model: **AC-03**
Bình xà phòng



Giá (*) 6.950.000Đ
model: **FWD**
Máy huỷ rác 1/2HP











(*) Giá chưa bao gồm VAT, vui lòng cộng thêm 10% thuế VAT khi mua hàng



PNI1-1145/ Inox (Inox)



PNI2-1145/ Black (Đen)



PNI3-1145/ Yellow (Vàng)



Bồn Rửa Nhà Bếp Bằng Thép Không Gỉ PNI 1145 /R8/1100x450 — 8.990.000 VNĐ

- Thành Phần: Inox304
- Kích thước chậu: 1100x450mm (DxR)
- KT cắt đá lắp nổi đề xuất:1080x430mm (DxR)
- Kích thước lòng chậu: 387x390 / 387x390 mm
- Kích thước tủ tối thiểu yêu cầu: 810mm
- Độ sâu lòng chậu: 200mm
- Độ dày lòng chậu:1.2mm
- Lắp đặt: Lắp nổi / Lắp âm.
- Đóng gói: Đầy đủ bộ xả (xiphong).

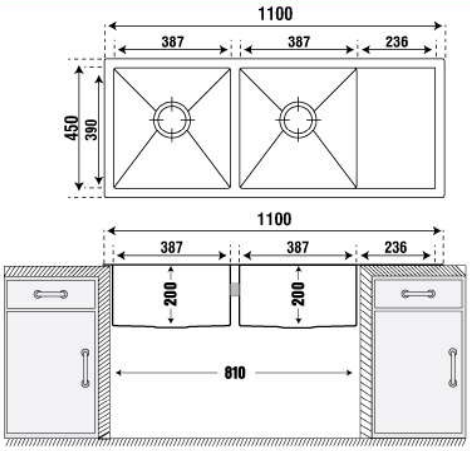



Độ Sâu Bồn 200 mm | Chống Ồn | Dễ Dàng Vệ Sinh | Đầy đủ Bộ xả | Tâm xả Chữ X | Bo góc Vuông

OPTION



Giá (*) 4.990.000Đ
model: PNK-092C
Vòi nóng lạnh PONA



Giá (*) 890.000Đ
model: TK-01
Thớt kính 30x55cm



Giá (*) 890.000Đ
model: AC-01
Rổ Inox304



Giá (*) 390.000Đ
model: AC-03
Bình xà phòng

Bộ xả đôi chậu PNI 1145 và xả tràn



- Bảo hành 2 năm
- Thẩm mỹ cao
- Chịu nhiệt tốt
- Chất lượng tốt
- Nhựa PVC cao cấp
- Lắp ráp linh hoạt
- Tiêu chuẩn EU

(*) Giá chưa bao gồm VAT, vui lòng cộng thêm 10% thuế VAT khi mua hàng



PNI1-8745/ Inox (Inox)



PNI2-8745/ Black (Đen)



PNI3-8745/ Yellow (Vàng)



Bồn Rửa Nhà Bếp Bằng Thép Không Gỉ PNI 8745 /R8/870x450

7.990.000 VNĐ

- Thành Phần: Inox304
- Kích thước chậu: 870x450mm (DxR)
- KT cắt đá lắp nổi đề xuất: 850x430mm (DxR)
- KT cắt đá lắp âm đề xuất: 820x400mm(DxR) R8
- Kích thước lòng chậu: 340x400 / 450x400 mm
- Kích thước tủ tối thiểu yêu cầu: 850 mm
- Độ sâu lòng chậu: 200mm
- Độ dày lòng chậu: 1.2mm
- Lắp đặt: Lắp nổi / Lắp âm.
- Đóng gói: Đầy đủ bộ xả (xiphong).



Độ Sâu Bồn 200 mm | Chống Ồn | Dễ Dàng Vệ Sinh | Đầy đủ Bộ xả | Tâm xả Chữ X | Bo góc Vuông

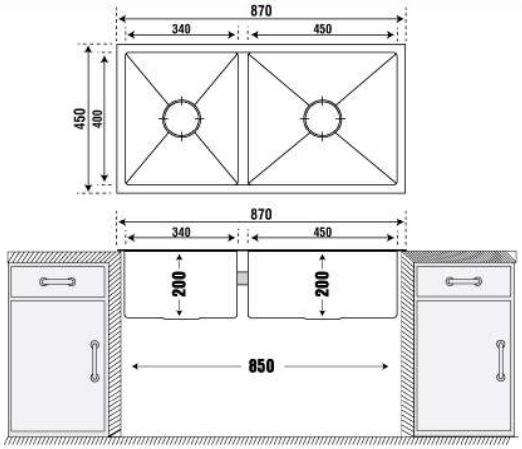

OPTION



Giá (*) 4.990.000Đ
model: **PNK-092C**
Vòi nóng lạnh PONA



Giá (*) 890.000Đ
model: **TK-01**
Thớt kính 30x55cm



Giá (*) 890.000Đ
model: **AC-01**
Rổ Inox304



Giá (*) 390.000Đ
model: **AC-03**
Bình xà phòng

Bộ xả đôi chậu PNI 8745 và xả tràn



- Bảo hành 2 năm
- Thẩm mỹ cao
- Chịu nhiệt tốt
- Chất lượng tốt
- Nhựa PVC cao cấp
- Lắp ráp linh hoạt
- Tiêu chuẩn EU

(*) Giá chưa bao gồm VAT, vui lòng cộng thêm 10% thuế VAT khi mua hàng



PNI1-8650/ Inox (Inox)



PNI2-8650/ Black (Đen)



PNI3-8650/ Yellow (Vàng)



Bồn Rửa Nhà Bếp Bằng Thép Không Gỉ PNI 8650 /R8/860x500 — 7.990.000 VNĐ

- Thành Phần: Inox304
- Kích thước chậu: 860x500mm (DxR)
- KT cắt đá lắp nổi để xuất: 840x480mm (DxR)
- Kích thước lòng chậu: 400x450 / 380x380 mm
- Kích thước tủ tối thiểu yêu cầu: 840 mm
- Độ sâu lòng chậu: 200mm
- Độ dày lòng chậu: 1.2mm
- Lắp đặt: Lắp nổi / Lắp âm.
- Đóng gói: Đầy đủ bộ xả (xiphong).

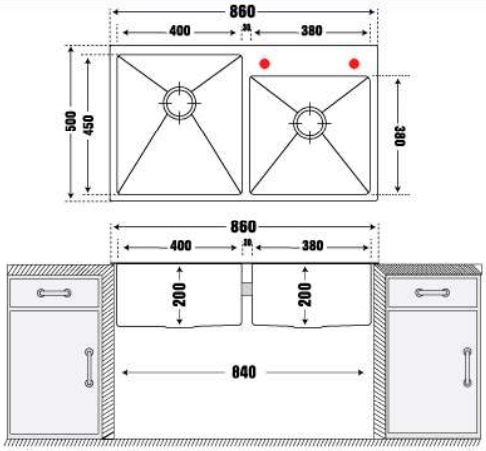



Độ Sâu Bồn 200 mm | Chống Ồn | Dễ Dàng Vệ Sinh | Đầy đủ Bộ xả | Tâm xả Chữ X | Bo góc Vuông

OPTION



Giá (*) 2.990.000Đ
model: **PNK-110C**
Vòi nóng lạnh PONA



Giá (*) 890.000Đ
model: **TK-01**
Thớt kính 30x55cm



Giá (*) 890.000Đ
model: **AC-01**
Rổ Inox304



Giá (*) 390.000Đ
model: **AC-03**
Bình xà phòng

Bộ xả đôi chậu PNI 8650 và xả tràn



- ✔ Bảo hành 2 năm
- ✔ Thẩm mỹ cao
- ✔ Chịu nhiệt tốt
- ✔ Chất lượng tốt
- ✔ Nhựa PVC cao cấp
- ✔ Lắp ráp linh hoạt
- ✔ Tiêu chuẩn EU

(*) Giá chưa bao gồm VAT, vui lòng cộng thêm 10% thuế VAT khi mua hàng



PNI1-5944/ Inox (Inox)



PNI2-5944/ Black (Đen)



PNI3-5944/ Yellow (Vàng)



Bồn Rửa Nhà Bếp Bằng Thép Không Gỉ PNI 5944 /R8/590x440

4.990.000 VNĐ

- Thành Phần: Inox304
- Kích thước chậu: 590x440mm (DxR)
- KT cắt đá lắp nổi đề xuất: 570x420mm (DxR)
- KT cắt đá lắp âm đề xuất: 550x400mm(DxR) R8
- Kích thước lòng chậu: 550x400mm
- Kích thước tủ tối thiểu yêu cầu: 570mm
- Độ sâu lòng chậu: 193mm
- Độ dày lòng chậu: 1.2mm
- Lắp đặt: Lắp nổi / Lắp âm.
- Đóng gói: Đầy đủ bộ xả (xiphong).

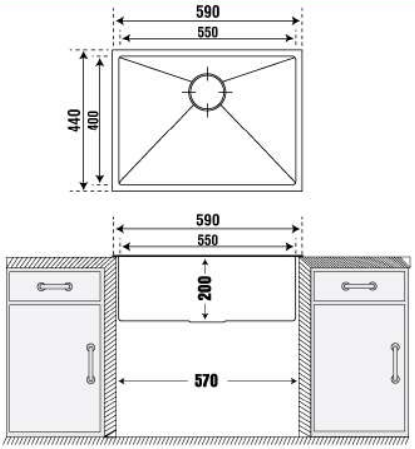

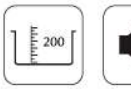

Độ Sâu Bồn 200 mm



Chống Ồn



Dễ Dàng Vệ Sinh



Đầy đủ Bộ xả



Tâm xả Chữ X



Bo góc Vuông

OPTION



Giá (*) 2.990.000đ
model: **PNK-110C**
Vòi nóng lạnh PONA



Giá (*) 890.000đ
model: **TK-01**
Thớt kính 30x55cm



Giá (*) 890.000đ
model: **AC-01**
Rổ Inox304



Giá (*) 390.000đ
model: **AC-03**
Bình xà phòng

Bộ xả đơn chậu PNI 5944 và xả tràn



- ✔ Bảo hành 2 năm
- ✔ Thẩm mỹ cao
- ✔ Chịu nhiệt tốt
- ✔ Chất lượng tốt
- ✔ Nhựa PVC cao cấp
- ✔ Lắp ráp linh hoạt
- ✔ Tiêu chuẩn EU

(*) Giá chưa bao gồm VAT, vui lòng cộng thêm 10% thuế VAT khi mua hàng

Pona

Vòi nước lõi đồng PONA

- Nhập khẩu từ ITALY
- Kiểu dáng sang trọng
- Thiết kế hiện đại.
- Bảo hành 3 năm
- Đồng bộ với chậu PONA
- Dễ dàng sử dụng. tiện ích cao.
- Vòi lõi đồng thau, vỏ mạ chrome, mạ đá
- Chứng nhận an toàn chuẩn Châu Âu



PNK1-2322 3.990.000đ

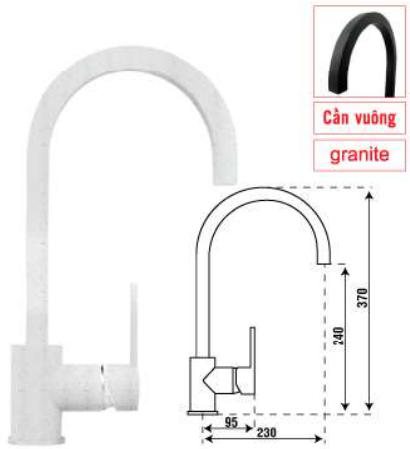

PNK2-2322 3.990.000đ



PNK-I2350 2.990.000đ



PNK1-2451 3.990.000đ

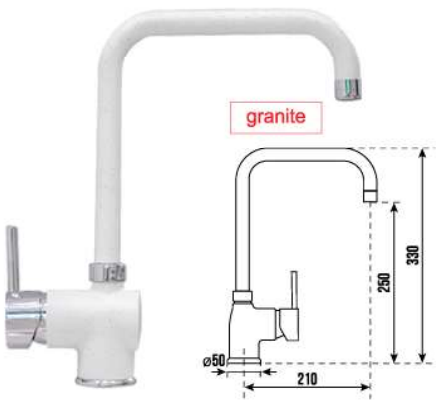

PNK2-2451 3.990.000đ

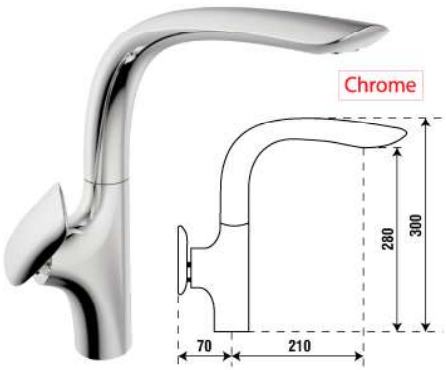

PNK-110C 2.990.000đ



PNK1-2385 5.990.000đ



PNK2-2385 5.990.000đ



PNK-092C 4.990.000đ

(*) Giá chưa bao gồm VAT, vui lòng cộng thêm 10% thuế VAT khi mua hàng



Giá (*) **6.950.000Đ**

model: **FWD**

Máy huỷ rác 1/2HP

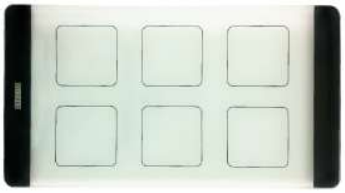

Giá (*) **890.000Đ**

model: **TK-01**

Thớt kính 30x55cm
đặt trên bề mặt chậu

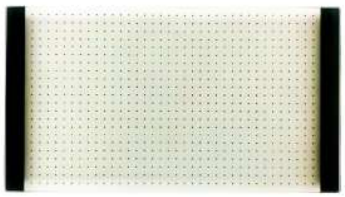

Giá (*) **890.000Đ**

model: **TK-01**

Thớt kính 30x55cm
đặt trên bề mặt chậu



Giá (*) **790.000Đ**

model: **TK-03**

Thớt gỗ
KT: 30x52.2cm



Giá (*) **890.000Đ**

model: **AC-01**

Rổ Inox304
KT: 46x30 cm



Giá (*) **390.000Đ**

model: **AC-03**

Bình xà phòng



Giá (*) **890.000Đ**

model: **AC-04**

Mành ráo nước
KT: 31.3x43.8cm

(*) Giá chưa bao gồm VAT, vui lòng cộng thêm 10% thuế VAT khi mua hàng

Lưu ý sử dụng chậu đá

- Không để các chất tẩy rửa bám khô vào chậu.
- Không dùng vật có ma sát cao, vật sắc nhọn để chùi rửa.
- Tuyệt đối không cho keo, sơn hoá chất tẩy rửa có tính ăn mòn cao (axit), vôi vữa, trà xanh, thuốc bắc... tiếp xúc với chậu, nếu có sử dụng phải rửa sạch và lau khô ngay bằng khăn mềm.
- Không ngâm hoặc chứa nước cũng như xác chè (trà) xanh, cà phê, thảo mộc vì có thể gây ra các vết ố đối với chậu màu sáng.
- Không rã đông thực phẩm hoặc nước đá trực tiếp trên chậu.
- Hiệu quả của việc vệ sinh còn phụ thuộc vào các yếu tố như nhiệt độ nước, độ sạch của nước, nồng độ thành phần, công thức pha chế của dung dịch vệ sinh cũng như chất liệu màu sắc của sản phẩm. Carysil không đảm bảo tính hiệu quả cũng như sự tác động của các loại hoá chất trong dung dịch vệ sinh.
- Thận trọng khi dùng dung dịch tẩy rửa vệ sinh: Thử dung dịch tại một vị trí khuất của chậu trước khi sử dụng cho toàn bộ bề mặt chậu, rửa sạch bằng nước và lau khô bề mặt chậu ngay, không để sản phẩm tiếp xúc lâu với dung dịch vệ sinh.

Để chậu sạch đẹp, nên rửa sạch hằng ngày và để khô sau mỗi ngày sử dụng.

Hướng dẫn vệ sinh chậu đá granite

1. Đối với các chậu sáng màu. Màu 01 / 02 / 04 / 05 / 06 / 10 / 18

1	2	3
 rửa bề mặt bằng nước sạch	  dùng bùi nhùi xanh thấm xà bông omo + nước sạch để chà bề mặt chậu	  xả lại thật sạch với nước và lau khô bằng khăn mềm

2. Xử lý các vết ố, vết đốm đối với các chậu tối màu. Màu 03 / 11

1	2	3
 trộn đều xà phòng + nước sạch thoa đều trong 1-5 phút, sau đó chà lên bề mặt chậu và vết ố. Xả sạch với nước	  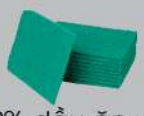 trộn hỗn hợp 10% dầu ăn + 90% nước. Dùng bùi nhùi xanh thấm hỗn hợp và chà lên vết ố / đốm. Xả sạch với nước.	  xả lại thật sạch với nước và lau khô bằng khăn mềm

Điều Kiện Bảo Hành

- Sản phẩm do hệ thống đại lý chính thức của công ty phân phối và có tem, sổ bảo hành chính hãng, được lắp đặt, sử dụng đúng với tài liệu hướng dẫn do nhà sản xuất cung cấp.
- Đối với chậu rửa chén: Sản phẩm bị lỗi kỹ thuật do quá trình sản xuất, kết cấu vật liệu sản phẩm bị bong tróc và phân rã.
- Đối với bộ xả và sản phẩm khác: Sản phẩm bị lỗi kỹ thuật.

Các trường hợp không được bảo hành:

- Sản phẩm không có tem và sổ bảo hành chính hãng.
- Tem và sổ bảo hành bị sửa đổi, tẩy xoá, hết hạn bảo hành.
- Sản phẩm bị bể, nứt, hư hỏng do quá trình vận chuyển hoặc tác động cơ học bên ngoài làm gãy, vỡ nứt, móp méo.
- Do lắp đặt, sử dụng không đúng hướng dẫn của nhà sản xuất hay tự ý tháo mở, sửa chữa gây hư hỏng.
- Sản phẩm bị hư hỏng do tiếp xúc với hoá chất làm ăn mòn hay ố màu như nước bình acqui, nước sơn, keo và hoá chất tẩy rửa.
- Sản phẩm bị vết ố do ngâm nhiều ngày thực phẩm đậm màu, xác nước trà, cafe, thảo mộc, rượu...
- Sản phẩm bị rã đông thực phẩm hoặc nước đá trực tiếp trên bề mặt.

CARYSIL

German Engineered

Pona

Made in India

Website: https://carysil.vn
Email: info@carysil.vn

https://noithatpona.vn
info@noithatpona.vn