SHIGERU
Stainless Kitchen Partner

Made in Japan

CATALOG 2026



Huy Hoàng

TORINO VIETNAM COMPANY LIMITED
Lo V9-B01 The Terra An Hung, Duong Noi, Ha Noi
253A Ha Huy Giap, Phuong An Phu Dong, Quan 12, Ho Chi Minh
0987 999 383 - 0988 899 537
shigeruvietnam@gmail.com

Architorino
shigeruvn.com



JS là kiểu dáng chậu vuông. Mang phong cách thiết kế hiện đại, trẻ trung, với những đường nét hoàn thiện tỷ mỉ, kết hợp với công năng sử dụng hoàn hảo tạo nên một không gian sơ chế đa năng cho căn bếp của bạn.

Chậu có hai loại lựa chọn là dòng xả đúc liền khối và dòng xả rời.

Huy Hoàng



LE JSM-K 3F FS: 30.250.000 VNĐ

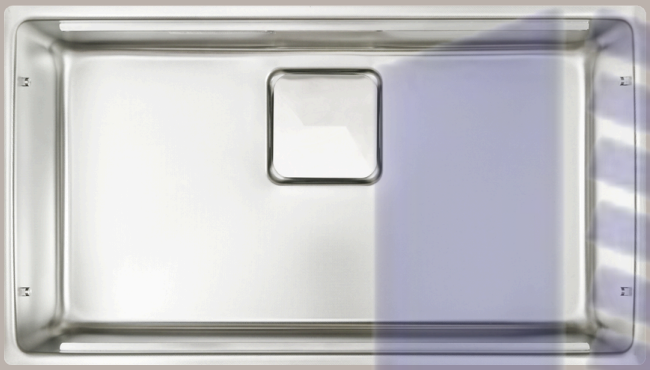

LE JSM-K 2F FS: 24.530.000 VNĐ



LE JSM-K FS: 19.140.000 VNĐ



THÔNG SỐ KỸ THUẬT

Thương hiệu:	Shigeru
Chất liệu:	SUS304 từ Nippon Steel Corporation
Bề mặt:	Hạt LE nổi tròn
Kích thước lọt lòng:	L760mm x W410mm x H195mm
Kích thước phủ bì:	L810mm x W460mm x H276mm
Kích thước cắt đá:	L787mm x W440mm, bo góc R15,5*
Phụ kiện đi kèm:	Giá thoát nước inox, Giá để xà phòng, Bộ xả
Phụ kiện tùy chọn:	Thớt nhựa, Thớt lỗ, Thớt gỗ Hinoki, Chậu nhỏ trữ nước, Tấm hỗ trợ
Bảo hành:	2 năm Chính hãng

Huy Hoàng



LE JSN-K 3F FS: 25.850.000 VNĐ

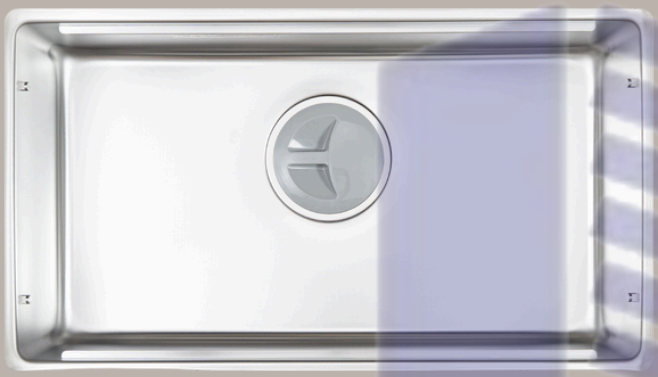

LE JSN-K 2F FS: 20.790.000 VNĐ

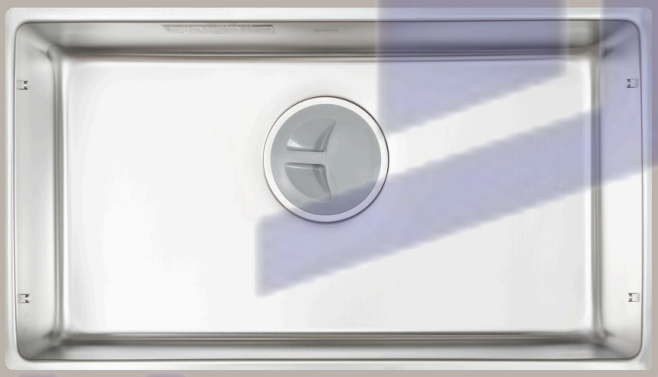

LE JSN-K FS: 15.290.000 VNĐ



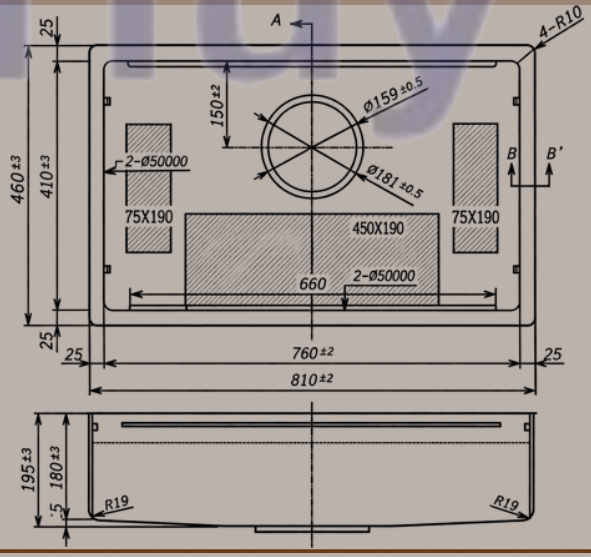

THÔNG SỐ KỸ THUẬT

Chất liệu:	SUS304 từ Nippon Steel Corporation
Bề mặt:	Hạt LE nổi tròn
Kích thước lọt lòng:	L760mm x W410mm x H195mm
Kích thước phủ bì:	L810mm x W460mm x H202mm
Kích thước cắt đá:	L787mm x W440mm, bo góc R15,5*
Phụ kiện đi kèm:	Khay úp chén inox, Giá để xà phòng, Bộ xả
Phụ kiện tùy chọn:	Thớt nhựa, Thớt lỗ, Thớt gỗ Hinoki, Chậu nhỏ trữ nước, Tấm hỗ trợ
Bảo hành:	2 năm Chính hãng

Huy Hoàng



LE JSL-K 3F FS: 27.170.000 VNĐ

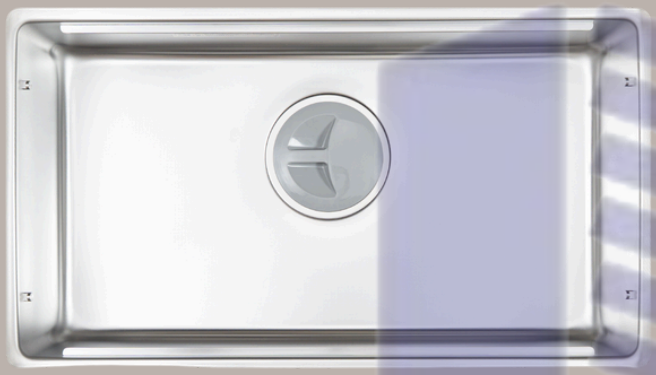

LE JSL-K 2F FS: 21.890.000 VNĐ

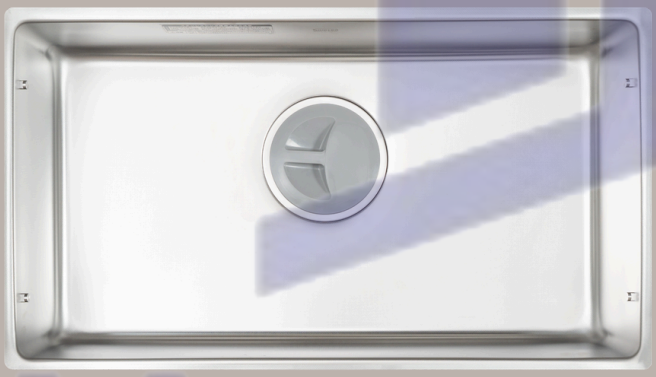

LE JSL-K FS: 15.840.000 VNĐ



THÔNG SỐ KỸ THUẬT

Chất liệu:	SUS304 từ Nippon Steel Corporation
Bề mặt:	Hạt LE nổi tròn
Kích thước lọt lòng:	L826mm x W410mm x H195mm
Kích thước phủ bì:	L875mm x W460mm x H202mm
Kích thước cắt đá:	L853mm x W440mm, bo góc R15,5*
Phụ kiện đi kèm:	Khay úp chén inox, Giá để xà phòng, Bộ xả
Phụ kiện tùy chọn:	Thớt nhựa, Thớt lỗ, Thớt gỗ Hinoki, Chậu nhỏ trữ nước, Tấm hỗ trợ
Bảo hành:	2 năm Chính hãng

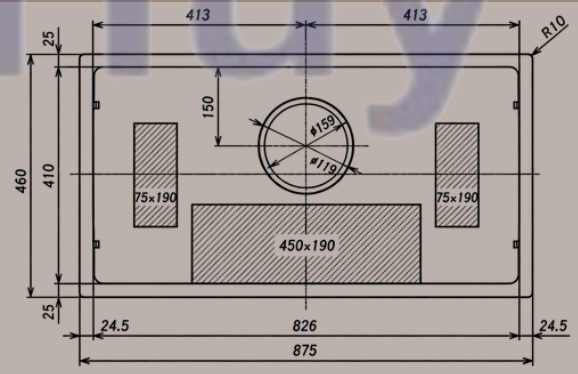

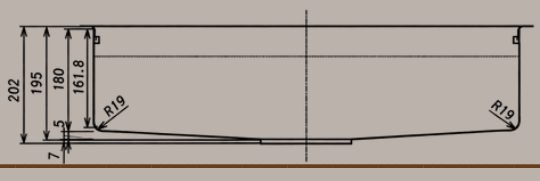

Huy Hoàng



Huy Hoàng

FCM, FCJ, IB là dòng chậu tròn mang đậm dấu ấn phong cách Nhật Bản với thiết kế đơn giản, tinh tế và đầy đủ công năng sử dụng.

Chậu có hai loại lựa chọn là dòng xả đúc liền khối và dòng xả rời.



FCM - DK FS NE: 13.200.000 VNĐ

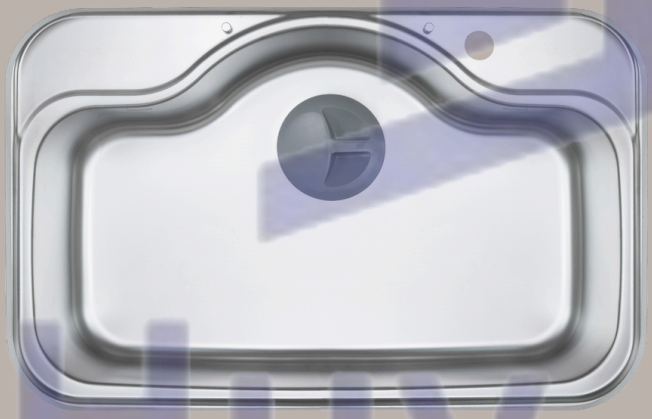

THÔNG SỐ KỸ THUẬT

Chất liệu:	SUS304 từ Nippon Steel Corporation
Bề mặt:	Hạt NE nổi tròn
Kích thước lọt lòng:	783mm x 495mm x 200mm
Kích thước phủ bì:	810mm x 520mm x 207mm
Kích thước cắt đá:	789mm x 501mm, bo góc R95*
Phụ kiện tuỳ chọn:	Thớt Lỗ, Thớt Gỗ Hinoki, Thớt Nhựa
Phụ kiện đi kèm:	Giá Thoát Nước Inox, Giá Để Xà Phòng, Bộ Xả
Bảo hành:	2 năm Chính hãng

IB - DK FS NE: 13.200.000 VNĐ



THÔNG SỐ KỸ THUẬT

Chất liệu:	SUS304 từ Nippon Steel Corporation
Bề mặt:	Hạt NE nổi tròn
Kích thước lọt lòng:	774mm x 500mm x 181mm
Kích thước phủ bì:	804mm x 530mm x 270mm
Kích thước cắt đá:	780mm x 506mm, bo góc R60* x R80*
Lỗ lắp vòi:	Ø38mm
Phụ kiện đi kèm:	Giá Thoát Nước Inox, Giá Để Xà Phòng, Bộ Xả
Bảo hành:	2 năm Chính hãng



FCJ - K FS NE: 13.750.000 VNĐ

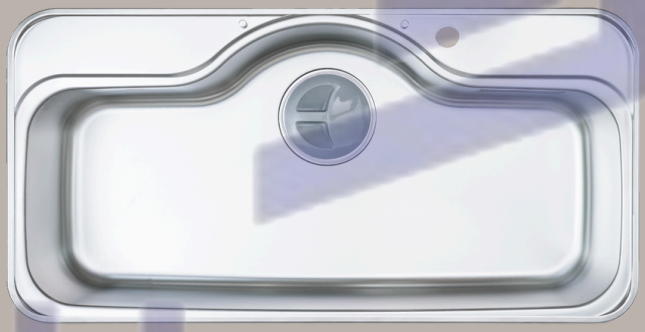

THÔNG SỐ KỸ THUẬT

Chất liệu:	SUS304 từ Nippon Steel Corporation
Bề mặt:	Hạt NE nổi tròn
Kích thước lọt lòng:	L984mm x W495mm x H200mm
Kích thước phủ bì:	L1.008mm x W520mm x H289mm
Kích thước cắt đá:	L990mm x W501mm, bo góc R80*
Phụ kiện tùy chọn:	Thớt Lỗ, Thớt Gỗ Hinoki, Thớt Nhựa
Phụ kiện đi kèm:	Giá thoát nước inox, Giá để xà phòng, Bộ xả
Bảo hành:	2 năm Chính hãng

FCM - K FS NE: 12.760.000 VNĐ



THÔNG SỐ KỸ THUẬT

Chất liệu:	SUS304 từ Nippon Steel Corporation
Bề mặt:	Hạt NE nổi tròn
Kích thước lọt lòng:	L783mm x W495mm x H200mm
Kích thước phủ bì:	L810mm x W520mm x H207mm
Kích thước cắt đá:	L789mm x W501mm, bo góc R95*
Phụ kiện tùy chọn:	Thớt Lỗ, Thớt Gỗ Hinoki, Thớt Nhựa
Phụ kiện đi kèm:	Giá Thoát Nước Inox, Giá Để Xà Phòng, Bộ Xả
Bảo hành:	2 năm Chính hãng

Huy Hoàng



LE JSS - K FS: 14.630.000 VNĐ

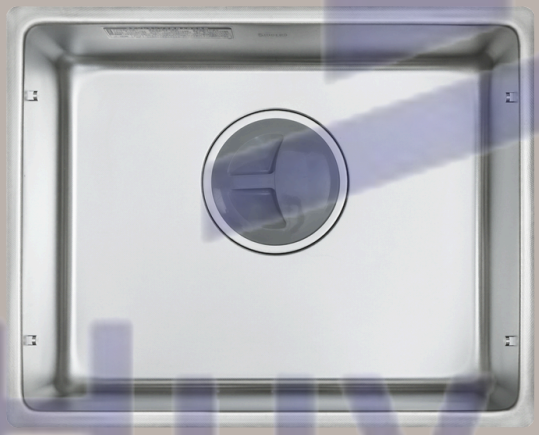

THÔNG SỐ KỸ THUẬT

Chất liệu:	SUS304 từ Nippon Steel Corporation
Bề mặt:	Hạt LE nổi tròn
Kích thước lọt lòng:	L520mm x W410mm x H195mm
Kích thước phủ bì:	L570mm x W460 x H185mm
Kích thước cắt đá:	W550 x H440mm, bo góc R15.5*
Phụ kiện đi kèm:	Giá thoát nước inox, Giá Để Xà Phòng, Bộ Xả Thông Minh
Bảo hành:	2 năm Chính hãng

IK - K FS NE: 10.340.000 VNĐ



THÔNG SỐ KỸ THUẬT

Chất liệu	SUS304 từ Nippon Steel Corporation
Bề mặt	Hạt NE nổi tròn
Kích thước lọt lòng	L624mm × W500mm x H181mm
Kích thước phủ bì	L654mm × W530mm x H189mm
Kích thước cắt đá	L630mm × W506mm, R60* x R80*
Lỗ lắp vòi	Ø38mm
Phụ kiện đi kèm	Giá thoát nước inox, Giá để xà phòng, Bộ xả
Bảo hành:	2 năm Chính hãng

Huy Hoàng

SHIGERU
Stainless Kitchen Partner



Huy Hoang



Bộ Xả HAISUIITAI: 3.500.000 VNĐ



Bộ Xả KAKUHAISUI: 3.500.000 VNĐ



Bộ Xả KIT: 3.500.000 VNĐ

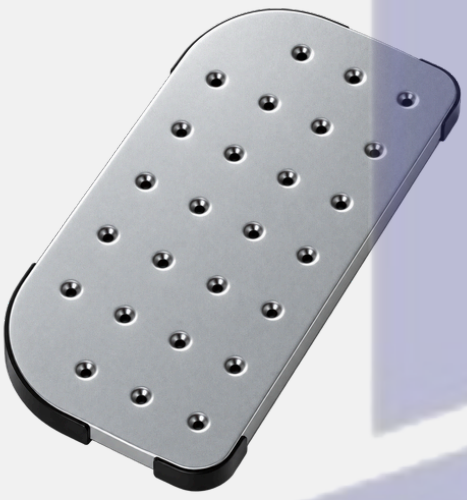

Thớt Lỗ FCM: 2.100.000 VNĐ

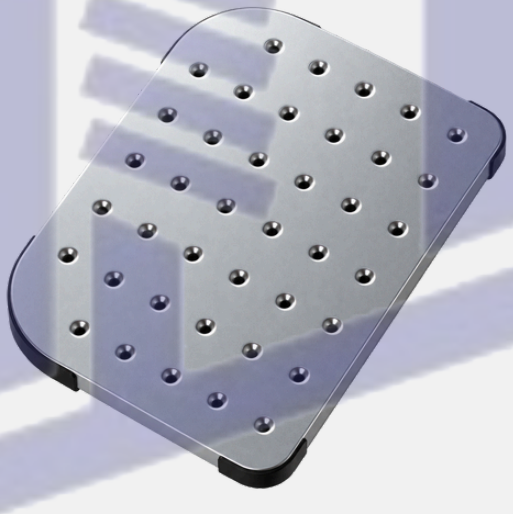

Thớt Lỗ FCJ: 2.100.000 VNĐ

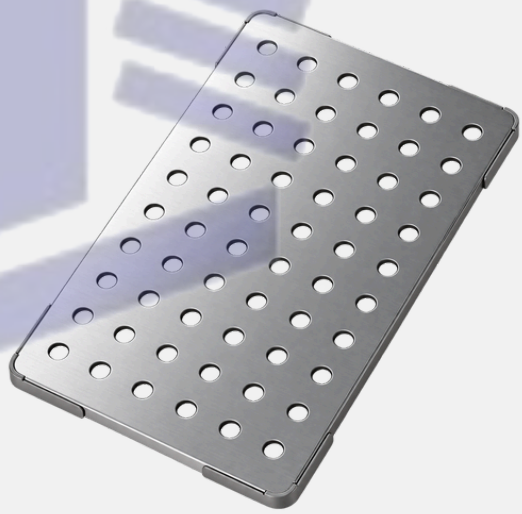

Thớt Lỗ JS15: 2.100.000 VNĐ

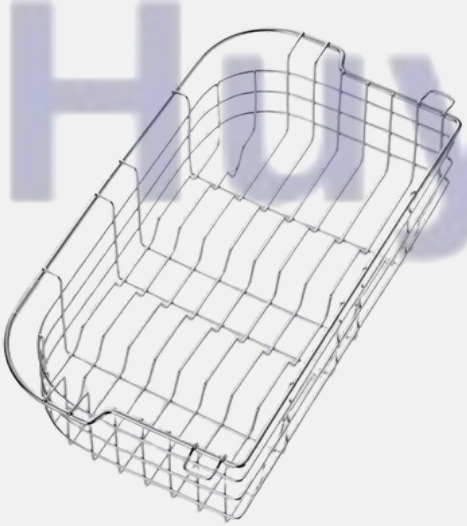

Rổ IB: 1.800.000 VNĐ

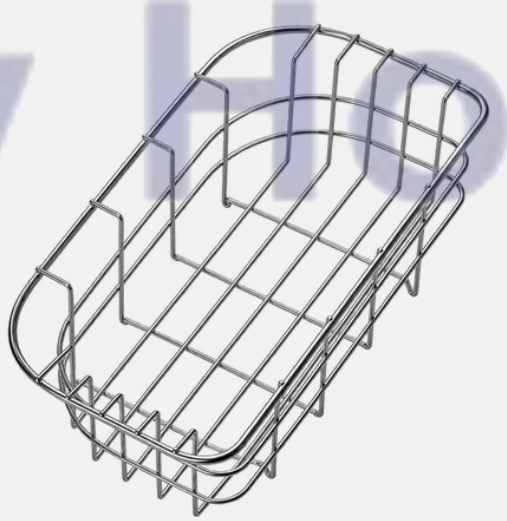

Rổ FCM: 1.800.000 VNĐ

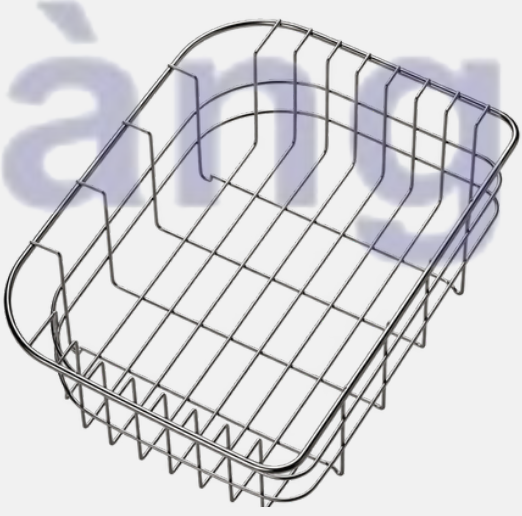

Rổ FCJ-K: 1.800.000 VNĐ

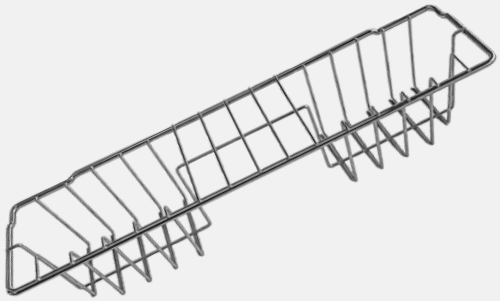

Rổ IB: 1.800.000 VNĐ

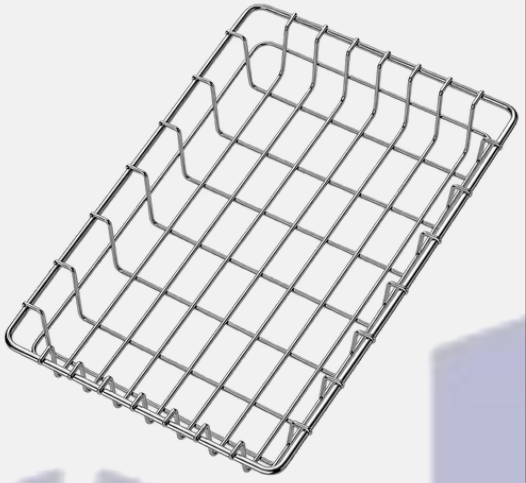

Rổ JS15: 1.800.000 VNĐ



Chậu Nhỏ JS15: 4.000.000 VNĐ



Thớt Nhựa FCM: 2.100.000 VNĐ



Thớt Nhựa JS15: 2.100.000 VNĐ



Thớt Nhựa FCJ: 2.100.000 VNĐ

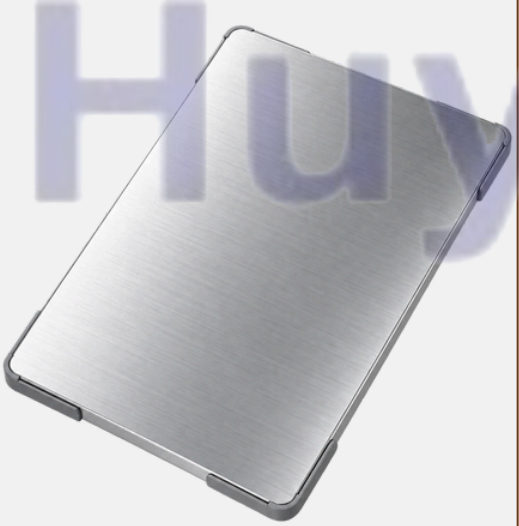

Tấm Hỗ Trợ JS15: 2.100.000 VNĐ



Thớt Gỗ Hinoki: 1.380.000 VNĐ



Thớt Gỗ Hinoki: 1.380.000 VNĐ

Huy Hoàng


KVK
Made in Japan
Architorino

KM6111ECM5: 31.000.000 VNĐ



Loại vòi:	Vòi rửa cảm biến nóng lạnh
Đầu vòi:	Đầu vòi có dây rút
Chất liệu:	Đồng, Crom
Kích thước:	Cao 315 mm, tầm vươn vòi 277 mm
Lắp đặt:	Đường kính lỗ lắp 35–39 mm, góc xoay 160°
Chế độ xả:	Xả thẳng và vòi sen tăng áp, lưới lọc kép dễ dàng vệ sinh
Nhiệt độ:	Thích hợp 60°C, tối đa 85°C, áp suất 0,05–0,75 MPa

KM6111EC: 21.080.000 VNĐ



Loại vòi:	Vòi rửa cảm biến nóng lạnh
Đầu vòi:	Đầu vòi có dây rút
Chất liệu:	Đồng, Crom
Kích thước:	Cao 232 mm, tầm vươn vòi 277 mm
Lắp đặt:	Đường kính lỗ lắp 35–39 mm, góc xoay 160°
Chế độ xả:	Xả thẳng và vòi sen tăng áp, lưới lọc kép dễ dàng vệ sinh
Nhiệt độ:	Thích hợp 60°C, tối đa 85°C, áp suất nước 0,05–0,75 MPa

KM6101EC: 14.480.000 VNĐ



Loại vòi:	Vòi rửa nóng lạnh
Đầu vòi:	Đầu vòi có dây rút
Chất liệu:	Đồng, Crom
Kích thước:	Cao 315 mm, tầm vươn vòi 277 mm
Lắp đặt:	Đường kính lỗ lắp 35–39 mm, góc xoay 160°
Chế độ xả:	Xả thẳng và vòi sen tăng áp, lưới lọc kép dễ dàng vệ sinh
Nhiệt độ:	Thích hợp 60°C, tối đa 85°C, áp suất nước 0,05–0,75 MPa

KM5021T: 10.550.000 VNĐ



Loại vòi:	Vòi rửa nóng lạnh
Đầu vòi:	Đầu vòi có dây rút
Chất liệu:	Đồng, Crom
Kích thước:	Cao 151 mm, tầm vươn vòi 250 mm
Lắp đặt:	Đường kính lỗ lắp 35–39 mm, góc xoay 110°
Chế độ xả:	Xả thẳng và vòi sen tăng áp, lưới lọc kép dễ dàng vệ sinh
Nhiệt độ:	Thích hợp 60°C, tối đa 85°C, áp suất nước 0,05–0,75 MPa

Hưng Hoàng

KM6071EC: 20.120.000 VNĐ



Loại vòi:	Vòi rửa nóng lạnh có cảm biến
Đầu vòi:	Đầu vòi có dây rút
Chất liệu:	Đồng, Crom
Kích thước:	Chiều cao đầu xả 185 mm, tầm vươn vòi 245 mm
Lắp đặt:	Đường kính lỗ lắp 35–39 mm, góc xoay 160°
Chế độ xả:	Xả thẳng và vòi sen tăng áp, lưới lọc kép dễ dàng vệ sinh
Nhiệt độ:	Thích hợp 60°C, tối đa 85°C, áp suất nước 0,05–0,75 MPa

KM6061EC: 13.560.000 VNĐ



Loại vòi:	Vòi rửa nóng lạnh
Đầu vòi:	Đầu vòi có rút dây
Chất liệu:	Đồng, Crom
Kích thước:	Chiều cao đầu xả 185 mm, tầm vươn vòi 245 mm
Lắp đặt:	φ lỗ lắp 35–39 mm, xoay đa chiều 160°
Chế độ xả:	Dạng xả thẳng & dạng vòi sen tăng áp, lưới lọc loại kép dễ dàng vệ sinh
Nhiệt độ:	Thích hợp 60°C, tối đa 85°C, áp suất nước 0,05–0,75 MPa

KM6061ECM4K1: 35.230.000 VNĐ



Loại vòi:	Vòi rửa nóng lạnh
Đầu vòi:	Đầu vòi có dây rút
Chất liệu:	Đồng, Crom
Kích thước:	Cao tổng thể 396 mm, tầm vươn vòi 245 mm, chiều cao đầu xả 185 mm
Lắp đặt:	Đường kính lỗ lắp 35–39 mm, góc xoay 160°
Chế độ xả:	Xả thẳng và vòi sen tăng áp, lưới lọc kép
Nhiệt độ:	Thích hợp 60°C, tối đa 85°C, áp suất nước 0,05–0,75 MPa

KM6211EC: 13.560.000 VNĐ



Loại vòi:	Vòi rửa nóng lạnh
Đầu vòi:	Đầu vòi có rút dây
Chất liệu:	Đồng, Crom
Kích thước:	Cao tổng thể 325 mm, tầm vươn vòi 245 mm
Lắp đặt:	φ lỗ lắp 35–39 mm, xoay đa chiều 160°
Chế độ xả:	Dạng xả thẳng & dạng vòi sen tăng áp, lưới lọc loại kép dễ dàng vệ sinh
Nhiệt độ:	Thích hợp 60°C, tối đa 85°C, áp suất nước 0,05–0,75 MPa

Huy Hoàng

SANEI
Made in Japan



K8790JV: 14.250.000 VNĐ

Loại vòi	Vòi bếp nóng lạnh cảm biến
Điều khiển	Cần gạt + cảm biến
Đầu vòi	Kéo rút
Chế độ nước	Thẳng / Shower
Hiển thị	Thermo Lamp, Top Light
An toàn	Ngắt nước từ 50°C
Tự dừng	1 phút / 5 phút
Tầm vươn	227 mm
Cao đầu vòi	167 mm
Góc xoay	60° mỗi bên
Lỗ lắp	Ø35–39 mm
Kết nối	G1/2, AC Adapter
Loại vòi	Vòi bếp nóng lạnh cảm biến

SANEI
Made in Japan



EK870E: 25.550.000 VNĐ

Bộ sưu tập	EDDIES
Loại vòi	Vòi bếp nóng lạnh
Điều khiển	Một cần gạt
Lắp đặt	Lắp bàn 1 lỗ
Đầu vòi	Kéo rút
Dòng nước	Shower
Chiều cao	265 mm
Tầm với	261 mm
Góc xoay	110°
Dây shower	1.200 mm
Lỗ lắp	Ø36–40 mm
Áp lực nước	0,05–0,75 MPa
Bộ sưu tập	EDDIES

Huy Hoàng

KVK
Made in Japan



KM7051: 10.351.572 VNĐ



Mã sản phẩm:	KM7051
Thương hiệu:	KVK
Loại sản phẩm:	Vòi lavabo trộn nóng lạnh một cần
Chiều cao tổng thể:	179 mm
Cao độ đầu ra nước:	144 mm
Tầm vươn vòi:	105 mm
Lỗ lắp đặt:	Ø24–25 mm

KM7051L: 13.030.996 VNĐ



Mã sản phẩm:	KM7051L
Thương hiệu:	KVK
Loại sản phẩm:	Vòi lavabo trộn nóng lạnh một cần
Chiều cao tổng thể:	179 mm
Cao độ đầu ra nước:	144 mm
Tầm vươn vòi:	105 mm
Lỗ lắp đặt:	Ø24–25 mm

KM7061U: 10.812.098 VNĐ



Loại sản phẩm:	Vòi lavabo trộn nóng lạnh một cần
Kiểu lắp đặt:	Đặt bàn
Tầm vươn vòi:	Khoảng 135 mm
Lỗ lắp đặt:	Ø35–39 mm hoặc Ø24–25 mm
Độ dày mặt bàn:	6–25 mm với cấu hình Ø35–39 mm; tối đa khoảng 30 mm với cấu hình Ø24–25 mm
Kết nối cấp nước:	G1/2

KM7061LEC: 12.989.130 VNĐ



Loại sản phẩm:	Vòi lavabo trộn nóng lạnh một cần
Kiểu thân:	Long Body – thân cao
Lỗ lắp đặt	Ø35–38 mm
Chiều cao tổng thể:	Khoảng 295 mm
Cao độ đầu ra nước:	Khoảng 191 mm
Tầm vươn vòi:	Khoảng 135 mm

Huy Hoàng

MSL190DESG: 15.752.286 VNĐ



Loại sản phẩm:	Vòi lavabo trộn nóng lạnh một cần
Màu sắc:	Satin Gold
Tầm vươn vòi:	127 mm
Chiều cao tổng thể:	Khoảng 191 mm
Cao độ đầu ra nước:	Khoảng 81 mm
Lỗ lắp đặt:	Ø33–39 mm
Độ dày mặt bàn:	6–45 mm

MSL190DLESG: 19.059.700 VNĐ



Loại sản phẩm:	Vòi lavabo trộn nóng lạnh một cần
Màu sắc:	Satin Gold
Kiểu thân:	Long Body
Chiều cao tổng thể:	Khoảng 291 mm
Cao độ đầu ra nước:	Khoảng 181 mm
Tầm vươn vòi:	127 mm
Đường kính lỗ lắp:	Ø33–39 mm

FSL250DET: 15.501.090 VNĐ



Loại sản phẩm:	Vòi lavabo nóng lạnh một tay gạt
Cơ chế điều khiển:	Tay gạt đơn e-Lever
Kiểu lắp đặt:	Lắp trên bàn hoặc chậu lavabo
Đường kính lỗ lắp:	Ø35–39 mm
Độ dày mặt lắp tối đa:	30 mm
Chiều dài dây sen:	1.000 mm

KM7001TEC: 8.500.000 VNĐ



Loại sản phẩm:	Vòi lavabo nóng lạnh 1 cần gạt
Kiểu thân:	Thân cố định, không xoay
Lỗ lắp đặt	Ø33–39 mm
Chiều cao tổng thể:	197 mm
Cao độ đầu ra nước:	75 mm
Tầm vươn vòi:	125 mm


KVK
Made in Japan
Architorino

KVK
Made in Japan



KF3060: 35.136.244 VNĐ

Loại sản phẩm:	Sen cây nhiệt độ có vòi sen trần
Kiểu dáng:	Thiết kế vuông hiện đại
Kiểu lắp đặt:	Gắn tường tại khu vực tắm đứng
Cơ chế trộn nước:	Van trộn nhiệt độ Thermostatic
Sen trần:	Mạ kim loại toàn phần, công nghệ e-Shower
Sen tay:	Mạ kim loại toàn phần, công nghệ e-Shower Nf
Dây sen:	New High Metal, dài 1.600 mm
Giới hạn nhiệt độ đầu ra:	Khoảng 50°C
Khoảng cách tâm đường cấp nước:	200 ± 5 mm
Chuẩn kết nối:	PJ1/2
Chiều cao lắp đặt khuyến nghị:	Khoảng 1.500 mm từ sàn đến tâm sen trần
Phạm vi xoay sen trần:	Khoảng 60°
Phạm vi điều chỉnh góc sen trần:	Khoảng 24°

KVK
Made in Japan



KF3120: 35.136.244 VNĐ

Loại sản phẩm:	Sen tắm nhiệt độ gắn tường tích hợp overhead shower
Kiểu overhead shower:	Tròn
Đường kính overhead shower:	Ø280 mm
Công nghệ overhead:	e-Shower kết hợp dòng xoáy trung tâm và tia thẳng xung quanh
Tay sen:	PZS313T
Dây sen:	New High Metal
Chiều dài dây sen:	1.600 mm
Điều chỉnh nhiệt độ:	Thermostatic
Giới hạn vùng nhiệt độ cao:	Có
Khoảng cách tâm cấp nước:	200 ± 5 mm
Kết nối:	PJ1/2
Khoảng cách tâm đầu sen tới tường:	Tối thiểu 360 mm
Đầu shower:	Có khả năng điều chỉnh hướng

Huy Hoang

KVK
Made in Japan

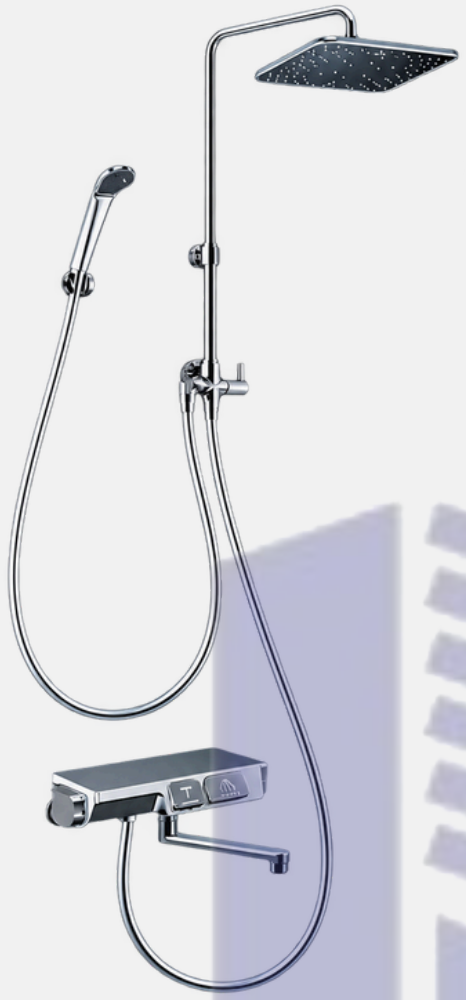

KF3170: 29.700.000 VNĐ

Loại sản phẩm:	Sen cây nhiệt độ có sen trần và vòi xả bồn
Kiểu sản phẩm:	Phiên bản bên phải
Kiểu lắp đặt:	Lắp nổi, gắn tường
Cơ chế trộn nước:	Van nhiệt độ Thermostatic
Cơ chế đóng mở:	Touch Thermo – đóng mở nước bằng nút nhấn
Sen trần:	Dạng vuông, mạ kim loại, công nghệ e-Shower
Sen tay:	Mạ kim loại, công nghệ e-Shower Nf
Vòi xả bồn:	Chiều dài 170 mm
Dây sen:	Dây kim loại, dài 1.600 mm
Giới hạn nhiệt độ đầu ra:	Khoảng 50°C
Áp lực nước tối thiểu:	0,14 MPa
Khoảng cách tâm lắp đặt:	110–210 mm
Ren kết nối:	PJ1/2

KVK
Made in Japan



KF3130: 25.280.000 VNĐ

Loại sản phẩm:	Sen cây nhiệt độ có sen trần và vòi xả bồn
Kiểu sản phẩm:	Phiên bản bên phải
Kiểu lắp đặt:	Lắp nổi, gắn tường
Cơ chế trộn nước:	Van nhiệt độ Thermostatic
Sen trần:	Dạng tròn, mạ kim loại, công nghệ e-Shower
Sen tay:	Mạ kim loại, công nghệ e-Shower Nf
Vòi xả bồn:	Chiều dài 170 mm
Dây sen:	Dây kim loại, dài 1.600 mm
Giới hạn nhiệt độ đầu ra:	Khoảng 50°C
Khoảng cách tâm lắp đặt:	110–210 mm
Ren kết nối:	PJ1/2
Tính năng an toàn:	Van một chiều và giới hạn nhiệt độ nước nóng
Tiêu chuẩn:	JIS Nhật Bản

Huy Hoàng


KVK
Made in Japan
Huy Hoàng
Architorino

KVK
Made in Japan

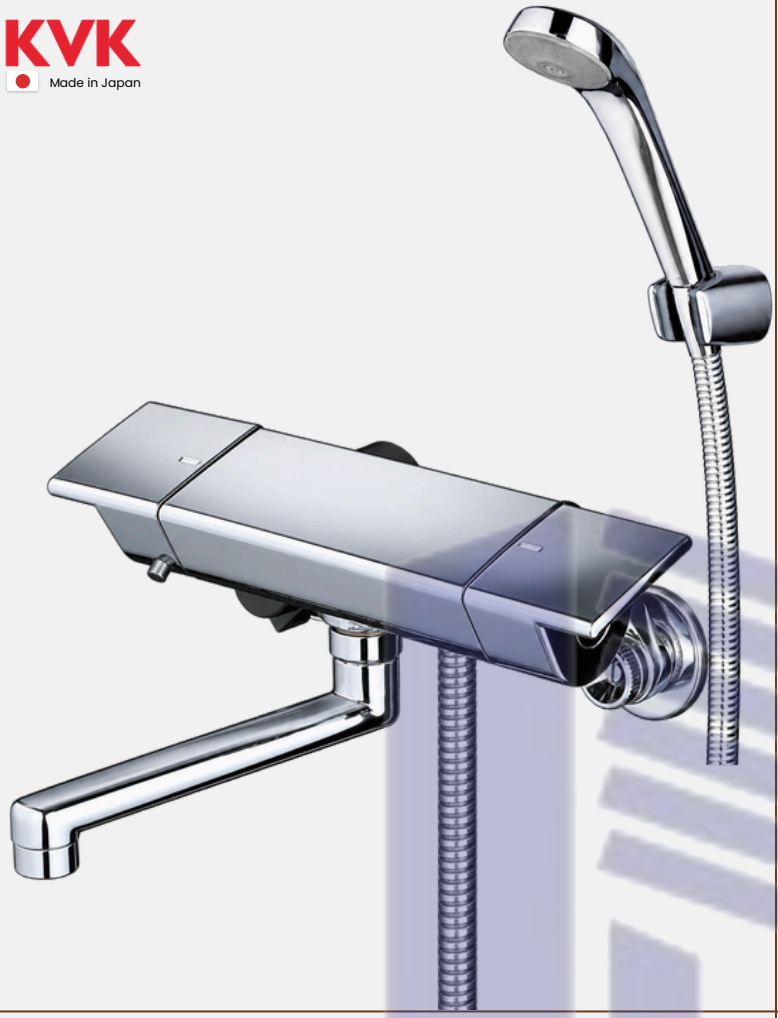

KF3050R1: 18.975.968 VNĐ

Cơ chế trộn nước:	Thermostatic
Năm bắt đầu bán:	2017
Chiều dài vòi xả:	170 mm
Công nghệ tay sen:	e-Shower Nf
Tay sen:	PZS313T
Dây sen:	Khoảng 1,6 m
Lưu lượng tối ưu:	Khoảng 7 lít/phút
Mức tiết kiệm nước:	Khoảng 30% so với mẫu KVK truyền thống 10 lít/phút
Tiết kiệm nước:	B1 / B
Van một chiều:	Có
Vòi xả 240mm:	KF3050R2
Phiên bản vùng lạnh:	KF3050WR1
Cơ chế trộn nước:	Thermostatic

KVK
Made in Japan



KF890: 13.700.852 VNĐ

Loại sản phẩm:	Sen tắm nhiệt độ gắn tường
Cơ chế trộn nước:	Thermostatic
Năm bắt đầu bán:	2012
Công nghệ tay sen:	e-Shower Nf
Tay sen:	PZS313T
Dây sen:	Kim loại, dài 1.600 mm
Tiết kiệm nước:	B1 / B
Chiều rộng thân sen:	266 mm
Chiều cao thân sen:	87 mm
Chiều dài đầu xả:	80 mm
Khoảng cách tâm cấp nước:	200 ± 10 mm
Kết nối:	PJ1/2
Van một chiều:	Có

SHIGERU
Stainless Kitchen Partner

Made in Japan



Huy Hoàng

WEBSITE

FANPAGE

YOUTUBE

TORINO VIETNAM COMPANY LIMITED
Lo V9-B01 The Terra An Hung, Duong Noi, Ha Noi
253A Ha Huy Giap, Phuong An Phu Dong, Quan 12, Ho Chi Minh
0987 999 383 - 0988 899 537
shigeruvietnam@gmail.com

Architorino
shigeruvn.com