PROXIA®

Chất Lượng khẳng định Thương hiệu



Huy Hoàng

CATALOGUE 2026

THIẾT BỊ PHÒNG TẮM - NHÀ BẾP CAO CẤP

SEN CÂY INOX SUS 304 BÓNG & MỜ



PR-2258

Giá: 6.000.000đ (Inox 304 bóng)

Giá: 4.600.000đ (Inox 304 mờ)

Bộ sen cây nóng lạnh - BH: 03 năm
Phụ kiện - BH: 02 năm



PR-2254

Giá: 7.200.000đ (Inox 304 bóng)

Giá: 5.800.000đ (Inox 304 mờ)

Bộ sen cây nóng lạnh - BH: 03 năm
Phụ kiện - BH: 02 năm



PR-2255

Giá: 5.280.000đ (Inox 304 bóng)

Giá: 4.190.000đ (Inox 304 mờ)

Bộ sen cây nóng lạnh - BH: 03 năm
Phụ kiện - BH: 02 năm



PR-6208

Giá: 5.700.000đ (Inox 304 bóng)

Giá: 4.400.000đ (Inox 304 mờ)

Bộ sen cây nóng lạnh - BH: 03 năm
Phụ kiện - BH: 02 năm

Hưng Hoàng

Vòi INOX SUS 304 đúc đánh bóng thủ công không xi mạ nên không bao giờ có hiện tượng bong tróc, Đặc biệt đúng 100% INOX SUS 304 và độ dày 3-4mm, Hàng thân đúc nên nước rất mạnh, chống rỉ sét, chống ăn mòn, có thể dùng cho nguồn nước xấu,

PROXIA®





PR-2296

Giá: 5.560.000đ (Inox 304 bóng)

Giá: 4.170.000đ (Inox 304 mờ)

Bộ sen cây nóng lạnh - BH: 03 năm
Phụ kiện - BH: 02 năm

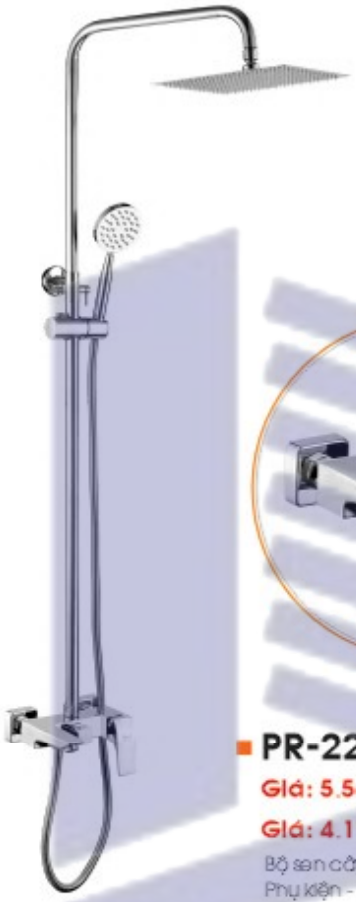



PR-2297

Giá: 5.560.000đ (Inox 304 bóng)

Giá: 4.170.000đ (Inox 304 mờ)

Bộ sen cây nóng lạnh - BH: 03 năm
Phụ kiện - BH: 02 năm



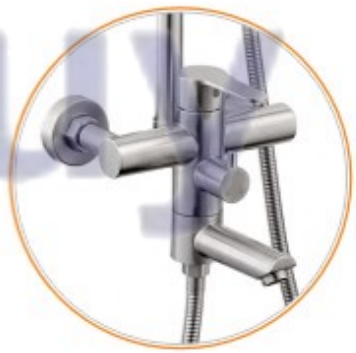

PR-3221

Giá: 4.250.000đ (Inox 304 bóng)

Giá: 3.470.000đ (Inox 304 mờ)

Bộ sen cây nóng lạnh - BH: 03 năm
Phụ kiện - BH: 02 năm





PR-2253

Giá: 4.400.000đ (Inox 304 bóng)

Giá: 3.630.000đ (Inox 304 mờ)

Bộ sen cây nóng lạnh - BH: 03 năm
Phụ kiện - BH: 02 năm

Hưng Hoàng

SEN CÂY INOX SUS 304 BÓNG & MỜ





PR-2216

Giá: 3.430.000đ (Inox 304 mờ)

Bộ sen cây nóng lạnh - BH: 03 năm
Phụ kiện - BH: 02 năm

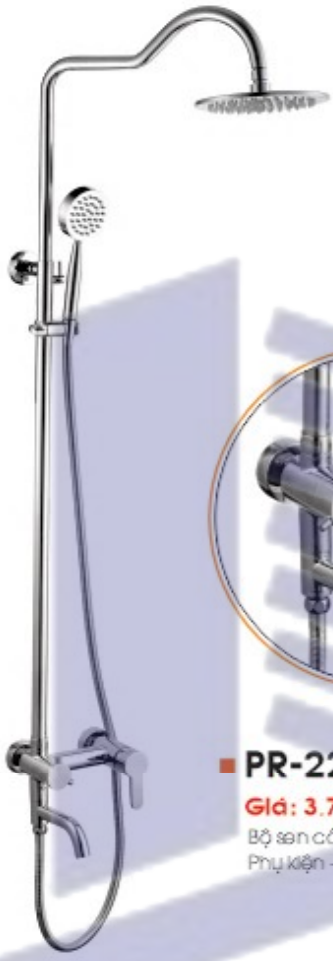



PR-2216B

Giá: 3.730.000đ (Inox 304 bóng)

Bộ sen cây nóng lạnh - BH: 03 năm
Phụ kiện - BH: 02 năm

NEW





PR-3222

Giá: 4.300.000đ (Inox 304 mờ)

Bộ sen cây nóng lạnh - BH: 03 năm
Phụ kiện - BH: 02 năm

NEW





PR-3223

Giá: 6.200.000đ (Inox 304 bóng)
Giá: 5.100.000đ (Inox 304 mờ)

Bộ sen cây bàn phím nóng lạnh - BH: 03 năm
Phụ kiện - BH: 02 năm

Huy Hoàng

BỘ THIẾT BỊ PHÒNG TẮM

PROXIA®



PR-2299

Giá: 8.000.000đ

Bộ sen cây nóng lạnh - BH: 02 năm
Phụ kiện - BH: 12 tháng
Chất liệu: INOX 304 mạ vàng



PR-4499

Vòi lavabo nóng lạnh - BH: 02 năm
Chất liệu: INOX 304 mạ vàng
Giá: 1.960.000đ - (20cm)
Giá: 2.500.000đ - (30cm)



PR-1209

Giá: 630.000đ
Vòi xịt vệ sinh - BH: 12 tháng
Chất liệu: Đồng thau mạ vàng

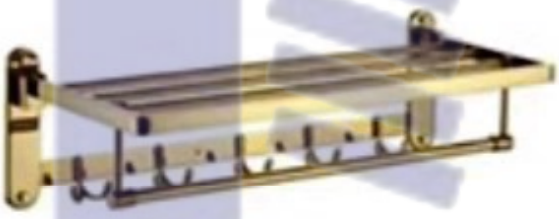

PK-063

Thanh treo khăn tầng Mạ vàng
Thiết kế thông minh, xếp hoặc để thẳng.
Giá: 990.000đ



PR-6207D

Giá: 4.840.000đ

Bộ sen cây nóng lạnh - BH: 02 năm
Phụ kiện - BH: 12 tháng
Chất liệu: Đồng thau sơn tĩnh điện



PR-453

Vòi lavabo nóng lạnh - BH: 02 năm
Chất liệu: INOX 304 Sơn tĩnh điện
Giá: 1.070.000đ



PR-1210

Giá: 300.000đ
Vòi xịt vệ sinh - BH: 12 tháng
Chất liệu: INOX 304 sơn tĩnh điện



PK-064

Thanh treo khăn tầng Sơn tĩnh điện
Thiết kế thông minh, xếp hoặc để thẳng.
Giá: 500.000đ

Huy Hoàng

SEN CÂY NÓNG LẠNH ĐỒNG THAU

NEW





PR-6220

Giá: 3.890.000đ

Bộ sen cây nóng lạnh - BH: 02 năm
Phụ kiện - BH: 01 năm
Chất liệu: Đồng thau mạ crome

NEW

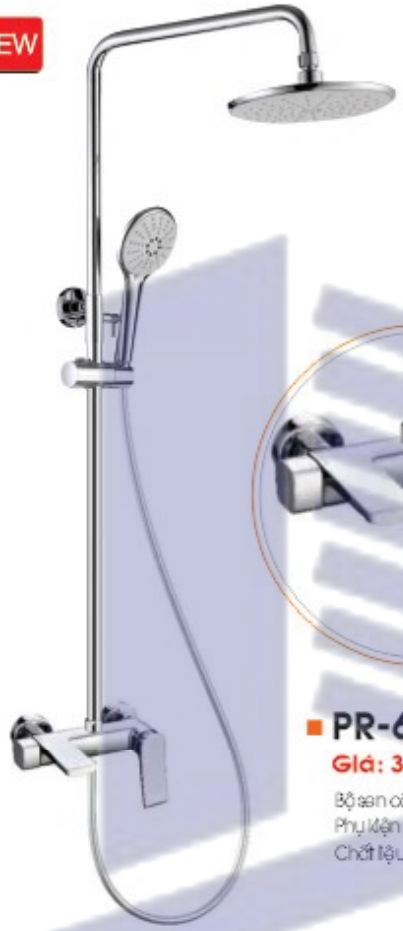



PR-6221

Giá: 3.800.000đ

Bộ sen cây nóng lạnh - BH: 02 năm
Phụ kiện - BH: 01 năm
Chất liệu: Đồng thau mạ crome





PR-6215

Giá: 4.000.000đ

Bộ sen cây bàn phím nóng lạnh - BH: 02 năm
Phụ kiện - BH: 01 năm
Chất liệu: Đồng thau mạ crome





PR-6162

Giá: 4.470.000đ

Bộ sen cây nóng lạnh - BH: 02 năm
Phụ kiện - BH: 01 năm
Chất liệu: Đồng thau mạ crome

Huy Hoàng

SEN CÂY NÓNG LẠNH ĐỒNG THAU

PROXIA®





PR-2270

Giá: 3.340.000đ

Bộ sen cây nóng lạnh - BH: 02 năm
Phụ kiện - BH: 01 năm
Chất liệu: Đồng thau mạ crome

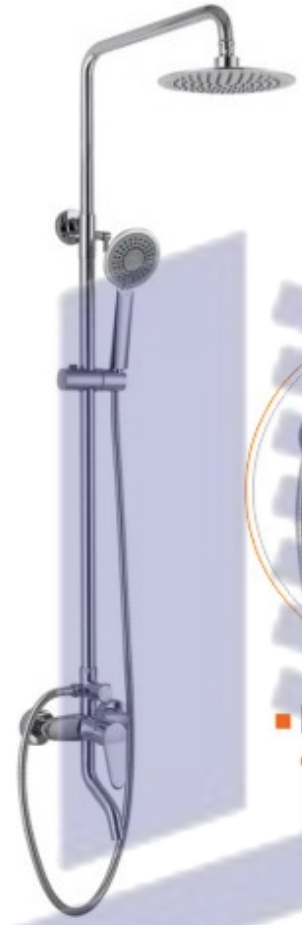



PR-2244

Giá: 3.000.000đ

Bộ sen cây nóng lạnh - BH: 02 năm
Phụ kiện - BH: 01 năm
Chất liệu: Đồng thau mạ crome



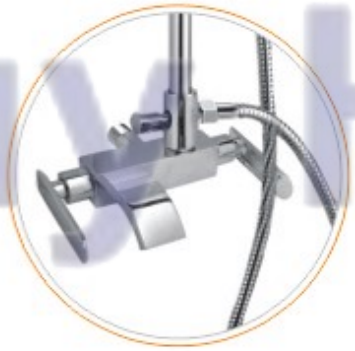

Sen cây lạnh

PR-2237

Giá: 3.000.000đ

Bộ sen cây lạnh - BH: 02 năm
Phụ kiện - BH: 01 năm
Chất liệu: Đồng thau mạ crome



Huy Hoàng

CỦ SEN / VÒI LAVABO INOX SUS 304



PR-361

Bộ sen nóng lạnh - BH: 03 năm
Phụ kiện - BH: 02 năm
Giá: 2.100.000đ (Inox 304 bóng)
Giá: 1.720.000đ (Inox 304 mờ)



PR-461

Vòi lavabo nóng lạnh - BH: 03 năm
Giá: 1.150.000đ (Inox 304 bóng)
Giá: 960.000đ (Inox 304 mờ)

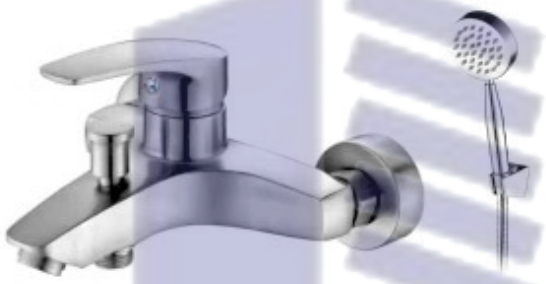

PR-360

Bộ sen nóng lạnh - BH: 03 năm
Phụ kiện - BH: 02 năm
Giá: 2.100.000đ (Inox 304 bóng)
Giá: 1.525.000đ (Inox 304 mờ)



PR-460

Vòi lavabo nóng lạnh - BH: 03 năm
Giá: 1.250.000đ (Inox 304 bóng)
Giá: 1.100.000đ (Inox 304 mờ)



PR-309

Bộ sen nóng lạnh - BH: 03 năm
Phụ kiện - BH: 02 năm
Giá: 1.900.000đ (Inox 304 bóng)
Giá: 1.525.000đ (Inox 304 mờ)



PR-409

Vòi lavabo nóng lạnh - BH: 03 năm
Giá: 1.150.000đ (Inox 304 bóng)
Giá: 960.000đ (Inox 304 mờ)



PR-306

Bộ sen nóng lạnh - BH: 03 năm
Phụ kiện - BH: 02 năm
Giá: 1.900.000đ (Inox 304 bóng)
Giá: 1.525.000đ (Inox 304 mờ)



PR-406

Vòi lavabo nóng lạnh - BH: 03 năm
Giá: 1.150.000đ (Inox 304 bóng)
Giá: 960.000đ (Inox 304 mờ)

Huy Hoàng



PR-3357

Bộ sen nóng lạnh - BH: 03 năm
Phụ kiện - BH: 02 năm

Giá: 2.150.000đ (Inox 304 bóng)
Giá: 1.760.000đ (Inox 304 mờ)



PR-4457

Vòi lavabo nóng lạnh
BH: 03 năm

Giá: 1.070.000đ (Inox 304 bóng)
Giá: 960.000đ (Inox 304 mờ)



PR-4457A

Vòi lavabo nóng lạnh
BH: 03 năm

Giá: 1.430.000đ (Inox 304 bóng)
Giá: 1.150.000đ (Inox 304 mờ)





PR-365

Bộ sen nóng lạnh - BH: 03 năm
Phụ kiện - BH: 02 năm

Giá: 2.000.000đ (Inox 304 bóng)
Giá: 1.700.000đ (Inox 304 mờ)



PR-4496

Vòi lavabo nóng lạnh
BH: 03 năm

Giá: 1.280.000đ (Inox 304 bóng)
Giá: 1.110.000đ (Inox 304 mờ)



PR-4455

Vòi lavabo nóng lạnh
BH: 03 năm

Giá: 1.200.000đ (Inox 304 bóng)
Giá: 1.025.000đ (Inox 304 mờ)



PR-4455A

Vòi lavabo nóng lạnh
BH: 03 năm

Giá: 1.424.000đ (Inox 304 bóng)
Giá: 1.290.000đ (Inox 304 mờ)



PR-4453

Vòi lavabo nóng lạnh
BH: 03 năm

Giá: 1.100.000đ (Inox 304 bóng)
Giá: 956.000đ (Inox 304 mờ)



PR-4453A

Vòi lavabo nóng lạnh
BH: 03 năm

Giá: 1.160.000đ (Inox 304 bóng)
Giá: 980.000đ (Inox 304 mờ)

Huy Hoàng

CỦ SEN / VÒI LAVABO NÓNG LẠNH ĐỒNG THAU



PR-399

Bộ sen nóng lạnh - BH: 02 năm
Phụ kiện - BH: 01 năm
Chất liệu: Đồng thau mạ crome
Giá: 2.280.000đ



PR-499

Vòi lavabo nóng lạnh
Bảo hành 02 năm
Chất liệu: Đồng thau mạ crome
Giá: 1.750.000đ



PR-342

Bộ sen nóng lạnh - BH: 02 năm
Phụ kiện - BH: 01 năm
Chất liệu: Đồng thau mạ crome
Giá: 2.250.000đ



PR-442

Vòi lavabo nóng lạnh
Bảo hành 02 năm
Chất liệu: Đồng thau mạ crome
Giá: 1.580.000đ



PR-341

Bộ sen nóng lạnh - BH: 02 năm
Phụ kiện - BH: 01 năm
Chất liệu: Đồng thau mạ crome
Giá: 1.825.000đ



PR-441

Vòi lavabo nóng lạnh
Bảo hành 02 năm
Chất liệu: Đồng thau mạ crome
Giá: 1.220.000đ



PR-305A

Bộ sen nóng lạnh - BH: 02 năm
Phụ kiện - BH: 01 năm
Chất liệu: Đồng thau mạ crome
Giá: 1.780.000đ



PR-405

Vòi lavabo nóng lạnh
Bảo hành 02 năm
Chất liệu: Đồng thau mạ crome
Giá: 980.000đ

Huy Hoang

CỦ SEN / VÒI LAVABO NÓNG LẠNH ĐỒNG THAU

PROXIA®



- **PR-334A**
  Bộ sen nóng lạnh - BH: 02 năm
  Phụ kiện - BH: 01 năm
  Chất liệu: Đồng thau mạ crome
  Giá: 1.670.000đ



- **PR-434**
  Vòi lavabo nóng lạnh
  Bảo hành 02 năm
  Chất liệu: Đồng thau mạ crome
  Giá: 935.000đ

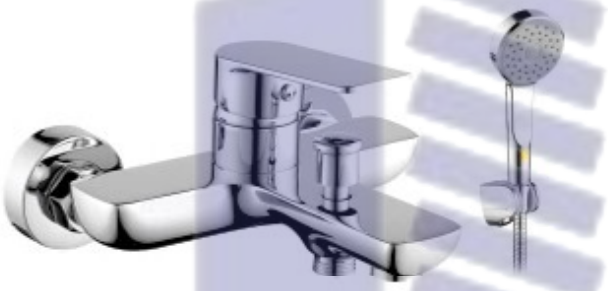

- **PR-327**
  Bộ sen nóng lạnh - BH: 02 năm
  Phụ kiện - BH: 01 năm
  Chất liệu: Đồng thau mạ crome
  Giá: 1.760.000đ



- **PR-427**
  Vòi lavabo nóng lạnh
  Bảo hành 02 năm
  Chất liệu: Đồng thau mạ crome
  Giá: 1.110.000đ



- **PR-363**
  Bộ sen nóng lạnh - BH: 02 năm
  Phụ kiện - BH: 01 năm
  Chất liệu: Đồng thau mạ crome
  Giá: 1.200.000đ



- **PR-463**
  Vòi lavabo nóng lạnh
  Bảo hành 02 năm
  Chất liệu: Đồng thau mạ crome
  Giá: 760.000đ



- **PR-305**
  Bộ sen nóng lạnh - BH: 02 năm
  Phụ kiện - BH: 01 năm
  Chất liệu: Đồng thau mạ crome
  Giá: 1.250.000đ



- **PR-364**
  Bộ sen nóng lạnh - BH: 02 năm
  Phụ kiện - BH: 01 năm
  Chất liệu: Đồng thau mạ crome
  Giá: 1.200.000đ

Huy Hoang

VÒI CHÉN NÓNG LẠNH INOX SUS 304





PR-850

Vòi chén nóng lạnh
BH: 03 năm
Giá: 2.100.000đ (Inox 304 bóng)
Giá: 1.910.000đ (Inox 304 mờ)



PR-842

Vòi chén nóng lạnh
BH: 03 năm
Giá: 1.200.000đ (Inox 304 bóng)
Giá: 1.050.000đ (Inox 304 mờ)



PR-844

Vòi chén nóng lạnh
BH: 03 năm
Giá: 1.320.000đ (Inox 304 bóng)
Giá: 1.150.000đ (Inox 304 mờ)



PR-845

Vòi chén nóng lạnh
BH: 03 năm
Giá: 1.220.000đ (Inox 304 bóng)
Giá: 1.050.000đ (Inox 304 mờ)



PR-846V

Vòi chén nóng lạnh
BH: 03 năm
Giá: 1.560.000đ (Inox 304 bóng)
Giá: 1.410.000đ (Inox 304 mờ)



PR-847

Vòi chén nóng lạnh
BH: 03 năm
Giá: 1.240.000đ (Inox 304 bóng)
Giá: 1.100.000đ (Inox 304 mờ)



PR-849

Vòi chén nóng lạnh
BH: 03 năm
Giá: 1.360.000đ (Inox 304 bóng)
Giá: 1.200.000đ (Inox 304 mờ)

Huy Hoàng

VÒI CHÉN NÓNG LẠNH ĐỒNG THAU

PROXIA®





- **PR-308**

Vòi chén nóng lạnh âm tường - BH: 02 năm
Chất liệu: Đồng thau mạ crome
Giá: 1.550.000đ





Vòi chén rút dây



- **PR-808**

Vòi chén nóng lạnh - BH: 02 năm
Chất liệu: Đồng thau mạ crome
Giá: 1.430.000đ

- **PR-819**

Vòi chén nóng lạnh - BH: 02 năm
Chất liệu: Đồng thau mạ crome
Giá: 960.000đ

- **PR-822**

Vòi chén nóng lạnh - BH: 02 năm
Chất liệu: Đồng thau mạ crome
Giá: 2.660.000đ







- **PR-854**

Vòi chén nóng lạnh - BH: 02 năm
Chất liệu: Đồng thau mạ crome
Giá: 960.000đ

- **PR-855**

Vòi chén nóng lạnh - BH: 02 năm
Chất liệu: Đồng thau mạ crome
Giá: 1.230.000đ

- **PR-856**

Vòi chén nóng lạnh - BH: 02 năm
Chất liệu: Đồng thau mạ crome
Giá: 1.000.000đ

Huy Hoàng

VÒI CHÉN LẠNH INOX SUS 304 (Lưu ý: Giá vòi rửa chén chưa bao gồm dây cấp lạnh)



- **PR-927**
  Vòi chén lạnh - BH: 02 năm
  Giá: 766.000đ (Inox 304 bóng)
  Giá: 666.000đ (Inox 304 mờ)



- **PR-928**
  Vòi chén lạnh - BH: 02 năm
  Giá: 766.000đ (Inox 304 bóng)
  Giá: 666.000đ (Inox 304 mờ)



- **PR-929**
  Vòi chén lạnh - BH: 02 năm
  Giá: 766.000đ (Inox 304 bóng)
  Giá: 666.000đ (Inox 304 mờ)



- **PR-930**
  Vòi chén lạnh - BH: 02 năm
  Giá: 666.000đ (Inox 304 bóng)
  Giá: 630.000đ (Inox 304 mờ)



NEW

- **PR-945**
  Vòi chén lạnh - BH: 02 năm
  Giá: 800.000đ (Inox 304 bóng)
  Giá: 650.000đ (Inox 304 mờ)



NEW

- **PR-946**
  Vòi chén lạnh - BH: 02 năm
  Giá: 888.000đ (Inox 304 bóng)
  Giá: 750.000đ (Inox 304 mờ)



VÒI CHÉN LẠNH ĐỒNG THAU

(Lưu ý: Giá vòi rửa chén chưa bao gồm dây cấp lạnh)



- **PR-905**
  Vòi chén lạnh - BH: 01 năm
  Chất liệu: Đồng thau mạ crome
  Giá: 460.000đ



- **PR-921**
  Vòi chén lạnh - BH: 01 năm
  Chất liệu: Đồng thau mạ crome
  Giá: 520.000đ



- **PR-931**
  Vòi chén lạnh - BH: 02 năm
  Chất liệu: Đồng thau mạ crome
  Giá: 570.000đ



- **PR-932**
  Vòi chén lạnh - BH: 02 năm
  Chất liệu: Đồng thau mạ crome
  Giá: 570.000đ



- **PR-935**
  Vòi chén lạnh - BH: 01 năm
  Chất liệu: Đồng thau mạ crome
  Giá: 430.000đ



- **PR-937**
  Vòi chén lạnh - BH: 01 năm
  Chất liệu: Đồng thau mạ crome
  Giá: 430.000đ



- **PR-936**
  Vòi chén lạnh - BH: 01 năm
  Chất liệu: Đồng thau mạ crome
  Giá: 325.000đ



- **PR-941**
  Vòi chén lạnh - BH: 01 năm
  Chất liệu: Đồng thau mạ crome
  Giá: 380.000đ

Huy Hoàng

VÒI LAVABO LẠNH INOX SUS 304 (Lưu ý: Giá vòi lavabo chưa bao gồm dây cấp lạnh)



- **PR-529**
  Vòi lavabo lạnh
  BH: 02 năm
  Giá: 900.000đ (Inox 304 bóng)
  Giá: 700.000đ (Inox 304 mờ)



- **PR-521**
  Vòi lavabo lạnh
  BH: 02 năm
  Giá: 820.000đ (Inox 304 bóng)
  Giá: 725.000đ (Inox 304 mờ)





- **PR-523**
  Vòi lavabo lạnh
  BH: 02 năm
  Giá: 520.000đ (Inox 304 bóng)
  Giá: 430.000đ (Inox 304 mờ)



- **PR-524**
  Vòi lavabo lạnh
  BH: 02 năm
  Giá: 520.000đ (Inox 304 bóng)
  Giá: 430.000đ (Inox 304 mờ)

VÒI LAVABO LẠNH ĐỒNG THAU

(Lưu ý: Giá vòi lavabo chưa bao gồm dây cấp lạnh)



- **PR-525**
  Vòi lavabo lạnh - BH: 02 năm
  Chất liệu: Đồng thau mạ crome
  Giá: 810.000đ



- **PR-528**
  Vòi lavabo lạnh - BH: 02 năm
  Chất liệu: Đồng thau mạ crome
  Giá: 570.000đ



- **PR-500T2**
  Vòi lavabo lạnh - BH: 02 năm
  Chất liệu: Đồng thau mạ crome
  20cm - Giá: 780.000đ
  30cm - Giá: 1.190.000đ



- **PR-500T3**
  Vòi lavabo lạnh - BH: 02 năm
  Chất liệu: Đồng thau mạ crome
  Giá: 1.260.000đ



- **PR-507**
  Vòi lavabo lạnh - BH: 01 năm
  Chất liệu: Đồng thau mạ crome
  Giá: 440.000đ



- **PR-514**
  Vòi lavabo lạnh - BH: 01 năm
  Chất liệu: Đồng thau mạ crome
  Giá: 440.000đ



- **PR-515**
  Vòi lavabo lạnh - BH: 01 năm
  Chất liệu: Đồng thau mạ crome
  Giá: 400.000đ



- **PR-510A**
  Vòi lavabo lạnh - BH: 01 năm
  Chất liệu: Đồng thau mạ crome
  Giá: 400.000đ

Huy Hoàng

CỦ SEN LẠNH ĐỒNG THAU / INOX 304



- **PR-603**
  Củ sen lạnh - BH: 01 năm
  Chất liệu: Đồng thau mạ crome
  Giá: 430.000đ



- **PR-609**
  Củ sen lạnh - BH: 01 năm
  Chất liệu: Đồng thau mạ crome
  Giá: 520.000đ



- **PR-611**
  Củ sen lạnh - BH: 01 năm
  Chất liệu: Đồng thau mạ crome
  Giá: 440.000đ



- **PR-618**
  Củ sen lạnh - BH: 01 năm
  Chất liệu: Đồng thau mạ crome
  Giá: 430.000đ



- **PR-619**
  Củ sen lạnh - BH: 01 năm
  Chất liệu: Đồng thau mạ crome
  Giá: 570.000đ



- **PR-630**
  Củ sen lạnh - BH: 02 năm
  Giá: 715.000đ (Inox 304 bóng)
  Giá: 620.000đ (Inox 304 mờ)



- **PR-631**
  Củ sen lạnh - BH: 02 năm
  Giá: 715.000đ (Inox 304 bóng)
  Giá: 620.000đ (Inox 304 mờ)

*** VÒI HỒ**



- **PR-723**
  Vòi hồ - BH: 02 năm
  Giá: 310.000đ (Inox 304 mờ)



- **PR-718**
  Vòi hồ - BH: 02 năm
  Giá: 340.000đ (Inox 304 bóng)
  Giá: 250.000đ (Inox 304 mờ)



- **PR-707**
  Vòi hồ - BH: 02 năm
  Giá: 285.000đ (Inox 304 bóng)
  Giá: 210.000đ (Inox 304 mờ)



- **PR-711**
  Vòi hồ - BH: 01 năm
  Chất liệu: Đồng thau mạ crome
  Giá: 300.000đ



- **PR-712**
  Vòi hồ - BH: 01 năm
  Chất liệu: Đồng thau mạ crome
  Giá: 300.000đ



- **PR-702**
  Vòi hồ - BH: 01 năm
  Chất liệu: Đồng thau mạ crome
  Giá: 250.000đ



- **PR-719**
  Vòi hồ - BH: 01 năm
  Chất liệu: Đồng thau mạ crome
  Giá: 310.000đ



- **PR-715**
  Vòi hồ - BH: 01 năm
  Chất liệu: Đồng thau mạ crome
  Giá: 220.000đ



- **PR-722**
  Vòi hồ - BH: 01 năm
  Chất liệu: Đồng thau mạ crome
  Giá: 220.000đ

Huy Hoàng

HỐ GA / XẢ LAVABO



- **PR-15 (304)**
  Bộ thoát nước được làm bằng Inox dày, chống rỉ sét tối đa
  KT: 15x15 - ϕ60 / 90 - **Giá: 212.000đ**
  KT: 12x12 - ϕ60 - **Giá: 200.000đ**



- **PR-16 mờ (304)**
  Bộ thoát nước được làm bằng Inox dày, chống rỉ sét tối đa
  KT: 15x15 - ϕ60 - **Giá: 250.000đ**
  KT: 15x15 - ϕ90 - **Giá: 260.000đ**
  KT: 12x12 - ϕ60 - **Giá: 225.000đ**







- **PR-19 (304)**
  Bộ thoát nước được làm bằng Inox dày, chống rỉ sét tối đa
  KT: 8x30 - **Giá: 360.000đ**
  KT: 8x60 - **Giá: 535.000đ**





- **PR-20**
  Bộ thoát nước được làm bằng đồng thau xi mạ crom
  KT: 8x30 - **Giá: 490.000đ**
  KT: 8x60 - **Giá: 760.000đ**



- Xả lật lavabo
  Đầu xả bằng đồng thau mạ Crome
  PR-009A (co P - Inox)
  Giá: 400.000đ



- Xả nhấn lavabo
  Đầu xả bằng đồng thau mạ Crome
  PR-008A (co P - Inox)
  Giá: 400.000đ



- Xả lavabo kính
  Đầu xả bằng đồng thau mạ Crome
  PR-001 (co P - Inox)
  Giá: 470.000đ



- **PR-004**
  Bộ xả thoát nước lavabo
  Giá: 90.000đ



- **PR-010**
  Bộ xả thoát nước lavabo
  Giá: 100.000đ



- **PR-006**
  Bộ xả thoát nước lavabo
  Giá: 70.000đ

Huy Hoàng

TAY SEN TẮM





PR-121

Giá: 470.000đ (Inox 304 bóng)
Giá: 400.000đ (Inox 304 mờ)
Tay sen tắm - BH: 12 tháng



PR-122

Giá: 470.000đ (Inox 304 bóng)
Giá: 400.000đ (Inox 304 mờ)
Tay sen tắm - BH: 12 tháng



PR-107

Giá: 235.000đ
Tay sen tắm - BH: 12 tháng
Chất liệu: Nhựa mạ crome



PR-115

Giá: 250.000đ
Tay sen tắm - BH: 12 tháng
Chất liệu: Nhựa mạ crome



PR-123

Giá: 215.000đ
Tay sen tắm - BH: 12 tháng
Chất liệu: Nhựa mạ crome



PR-128

Giá: 210.000đ
Tay sen tắm - BH: 12 tháng
Chất liệu: Nhựa mạ crome



PR-126

Giá: 235.000đ
Tay sen tắm - BH: 12 tháng
Chất liệu: Nhựa mạ crome



PR-129

Giá: 235.000đ
Tay sen tắm - BH: 12 tháng
Chất liệu: Nhựa mạ crome



PR-127

Giá: 215.000đ
Tay sen tắm - BH: 12 tháng
Chất liệu: Nhựa mạ crome



PR-111

Giá: 160.000đ
Tay sen tắm - BH: 12 tháng
Chất liệu: Nhựa



PR-BT01

Bấm tiểu nam
Chất liệu: Đồng mạ crome
Giá: 580.000đ



PR-BT02

Bấm tiểu nam
Chất liệu: Đồng mạ crome
Giá: 580.000đ

Huy Hoàng

VÒI XỊT VỆ SINH / PHỤ KIỆN

PROXIA®



- **PR-1208**
  Giá: 450.000đ (Inox 304 bóng)
  Giá: 400.000đ (Inox 304 mờ)
  BH: 12 tháng



- **PR-1204**
  Giá: 380.000đ (Inox 304 mờ)
  Vòi xịt vệ sinh
  BH: 12 tháng



- **PR-101**
  Giá: 200.000đ
  Đầu xịt ti đồng, dây xi



- **PR-101X**
  Giá: 250.000đ
  Đầu xịt ti đồng, dây rút ruột



- **PR-1207A**
  Giá: 280.000đ
  Đầu xịt ti đồng, mỏ đồng dây rút ruột



- **PR-1211**
  Giá: 225.000đ
  Đầu xịt ti đồng, dây rút ruột



- **PR-1212**
  Giá: 225.000đ
  Đầu xịt ti đồng, dây rút ruột



- **PR-1214**
  Giá: 225.000đ
  Đầu xịt ti đồng, dây rút ruột



- **PR-1219**
  Giá: 200.000đ
  Đầu xịt ti đồng, dây xi



- **PR-1201N**
  Giá: 165.000đ
  Đầu xịt ti đồng, dây nhựa



- **PR-1202VN**
  Giá: 180.000đ
  Đầu xịt ti nhựa, dây nhựa



- **PR-777**
  - Bộ chia nước (VAN T)
  Giá: 90.000đ
  INOX 304 mờ



Dây cấp nước lạnh INOX 304
D02-40cm - 45.000đ/Sợi
D02-50cm - 50.000đ/Sợi
D02-60cm - 55.000đ/Sợi



Dây cấp nước lạnh nhựa cao cấp
D03-40cm - 36.000đ/Sợi
D03-50cm - 40.000đ/Sợi
D03-60cm - 44.000đ/Sợi



Dây cấp nước nóng lạnh INOX 304
D01 PRC: 105.000đ/cặp



Huy Hoàng

PHỤ KIỆN PHÒNG TẮM INOX 304



PK-066 (304)
Thanh treo khăn tầng INOX SUS 304
Thiết kế thông minh, xếp hoặc để thẳng,
Giá: 900.000đ

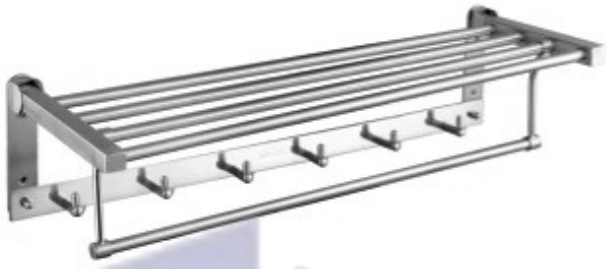

PK-067 (304)
Thanh treo khăn tầng INOX SUS 304
Thiết kế thông minh, xếp hoặc để thẳng,
Giá: 750.000đ



PK-068 (304)
Thanh treo khăn INOX SUS 304
Giá: 400.000đ



PK-069 (304)
Thanh treo khăn INOX SUS 304
Giá: 295.000đ



PK-070A (304)
Thanh treo khăn INOX SUS 304
Giá: 435.000đ



PK-071A (304)
Thanh treo khăn INOX SUS 304
Giá: 375.000đ



PK-072 (304)
Móc áo INOX SUS 304
5 móc - Giá: 140.000đ
6 móc - Giá: 160.000đ
7 móc - Giá: 185.000đ
8 móc - Giá: 210.000đ



PK-073 (304)
Móc áo INOX SUS 304
5 móc - Giá: 215.000đ
6 móc - Giá: 235.000đ
7 móc - Giá: 260.000đ



PK-077 (304)
Móc áo INOX SUS 304
Giá: 155.000đ



PK-080 (304)
Hộp giấy
Giá: 340.000đ



PK-081 (304)
Hộp giấy
Giá: 320.000đ



PK-092 (304)
Kệ 2 ly úp
Giá: 330.000đ

Huy Hoàng

PHỤ KIỆN PHÒNG TẮM INOX 304

PROXIA®



PK-082 (304)
Giá: 200.000đ



PK-083 (304)
Giá: 320.000đ



PK-076 (304)
KT: 250 x 250mm
Giá: 610.000đ



PK-079 (304)
KT: 250 x 250mm
Giá: 1.410.000đ



PK-096 (304)
KT: 230 x 230mm
Giá: 360.000đ

PHỤ KIỆN NHÀ BẾP



■ **PR-KC 090 (304)**
Kệ treo chén INOX SUS 304
KT: 70cm - Giá: 2,240.000đ
KT: 80cm - Giá: 2,430.000đ

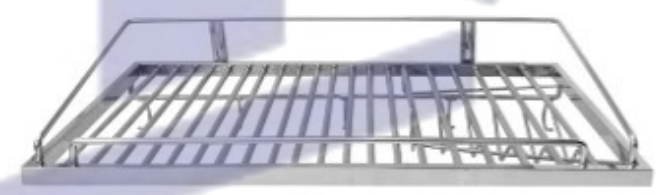

■ **PR-KC 089 (304)**
Kệ chén bắt tường INOX SUS 304
KT: 60cm - Giá: 1,270.000đ
KT: 70cm - Giá: 1,410.000đ
KT: 80cm - Giá: 1,550.000đ



Kệ chén đa năng INOX SUS 304

■ **PK-KC 094 (304)**
KT: 60cm - Giá: 3,520.000đ
KT: 70cm - Giá: 3,750.000đ
KT: 80cm - Giá: 3,980.000đ

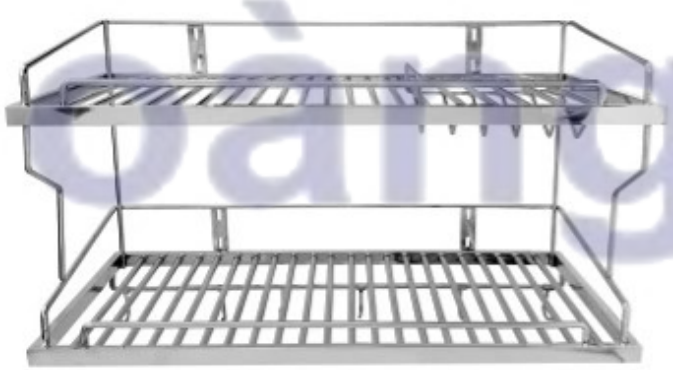

■ **PR-KC 091 (304)**
Kệ chén bắt tường INOX SUS 304
KT: 60cm - Giá: 2,340.000đ
KT: 70cm - Giá: 2,760.000đ
KT: 80cm - Giá:3,040.000đ

CHẬU RỬA CHÉN INOX 304 CAO CẤP





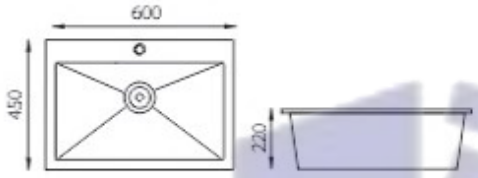

Chậu Inox 1 hộc

PR - 6045 (304)

Kích thước	600*450*220mm
Kích thước cắt đá	570*420mm
Mặt chậu dày	2.7mm
Lòng chậu dày	0.6mm
Dùng xả Inox 304	ϕ110
Chất liệu	SUS 304
TẶNG	Rổ đa năng
Giá	**1.540.000đ**





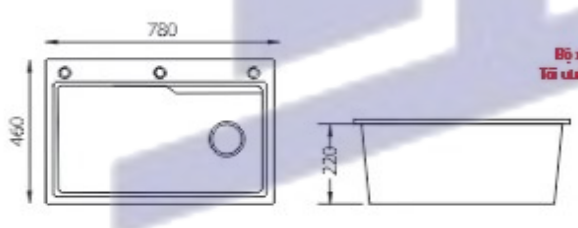

Chậu Inox 1 hộc

PR - 7846_1H (304)

Kích thước	780*460*220mm
Kích thước cắt đá	750*430mm
Mặt chậu dày	3.0mm
Lòng chậu dày	0.8mm
Dùng xả Inox 304	ϕ110
Chất liệu	SUS 304
Phụ kiện	Khay inox
Giá	**3.320.000đ**





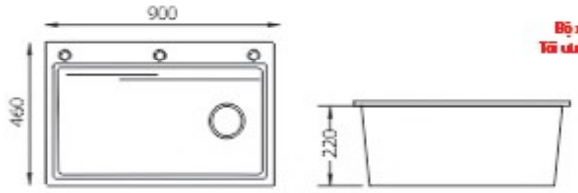

Chậu Inox 1hộc

PR - 9046_1H (304)

Kích thước	900*460*220mm
Kích thước cắt đá	870*430mm
Mặt chậu dày	3.0mm
Lòng chậu dày	0.8mm
Dùng xả Inox 304	ϕ110
Chất liệu	SUS 304
Phụ kiện	Thớt, khay inox
Giá	**3.540.000đ**

Huy Hoàng



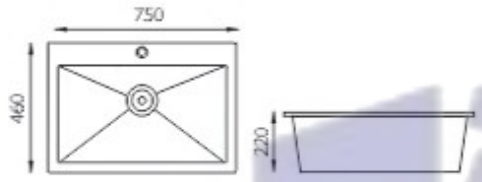





Bộ xả cứng tinh gọn
Tối ưu không gian tủ bếp

Chậu Inox 1 hộc không sơn

PR - 7546KS_1H (304)

Kích thước	750*460*220mm
Kích thước cắt đá	720*430mm
Mặt chậu dày	3.0mm
Lòng chậu dày	0.8mm
Dùng xả Inox 304	ϕ110
Chất liệu	SUS 304
TẶNG	Rổ đa năng
Giá	**2.960.000đ**



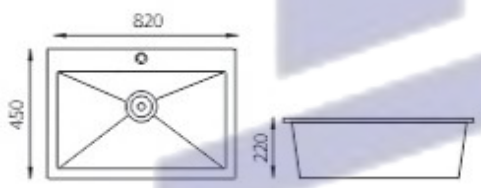

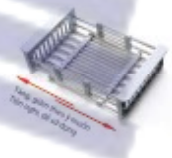



Bộ xả cứng tinh gọn
Tối ưu không gian tủ bếp

Chậu Inox 1 hộc không sơn

PR - 8245KS_1H (304)

Kích thước	820*450*220mm
Kích thước cắt đá	790*420mm
Mặt chậu dày	3.0mm
Lòng chậu dày	0.8mm
Dùng xả Inox 304	ϕ110
Chất liệu	SUS 304
TẶNG	Rổ đa năng
Giá	**3.020.000đ**



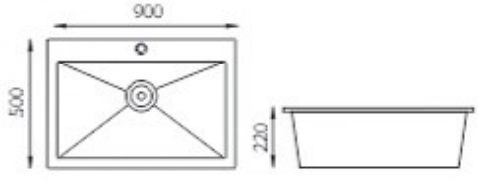





Bộ xả cứng tinh gọn
Tối ưu không gian tủ bếp

Chậu Inox 1 hộc không sơn

PR - 9050KS_1H (304)

Kích thước	900*500*220mm
Kích thước cắt đá	870*470mm
Mặt chậu dày	3.0mm
Lòng chậu dày	0.8mm
Dùng xả Inox 304	ϕ110
Chất liệu	SUS 304
TẶNG	Rổ đa năng
Giá	**3.350.000đ**

Huy Hoàng



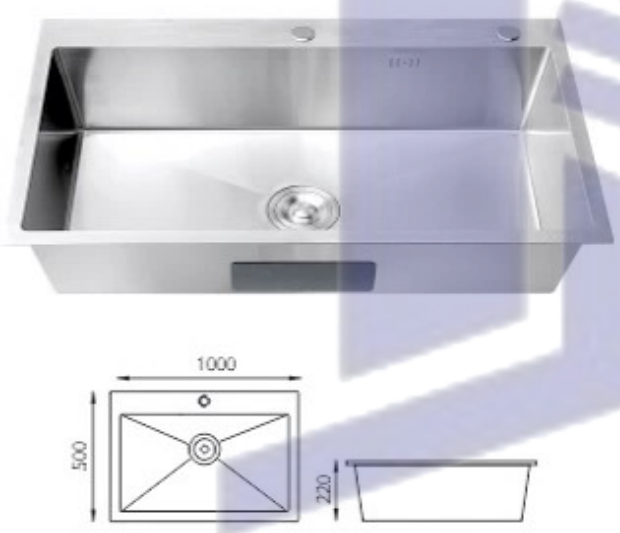

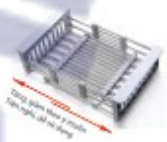



Chậu Inox 1 hộc không sơn

PR - 10050KS_1H (304)

Kích thước	1000*500*220mm
Kích thước cắt đá	970*470mm
Mặt chậu dày	3.0mm
Lòng chậu dày	0.8mm
Dùng xả Inox 304	ϕ110
Chất liệu	SUS 304
TẶNG	Rổ đa năng
Giá	**4.410.000đ**

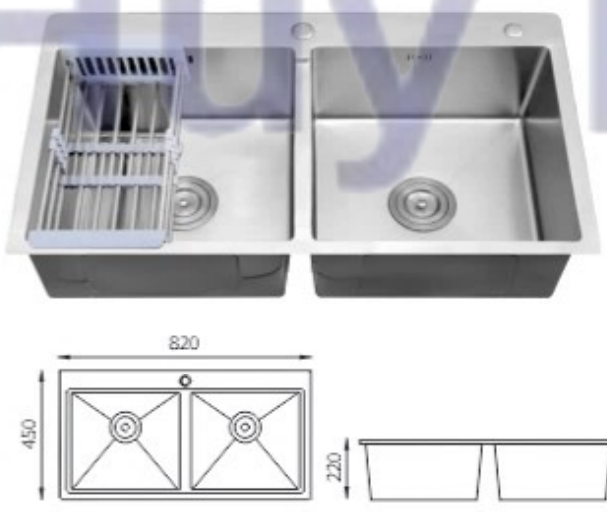



Chậu Inox 2 hộc

PR - 8245_2H DÀY (304)

Kích thước	820*450*220mm
Kích thước cắt đá	790*420mm
Mặt chậu dày	3.0mm
Lòng chậu dày	0.8mm
Dùng xả Inox 304	ϕ110 x ϕ110
Chất liệu	SUS 304
TẶNG	Rổ đa năng
Giá	**2.340.000đ**

Huy Hoàng

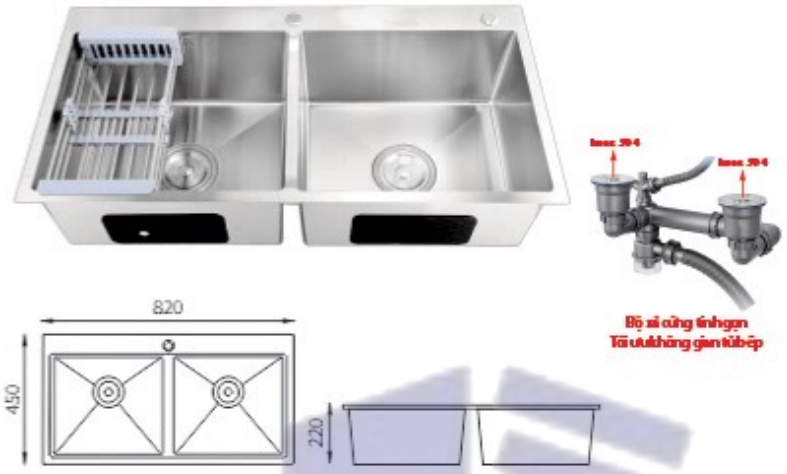

Chậu Inox 2 hộc không sơn

PR - 8245DKS (304)

Kích thước	820*450*220mm
Kích thước cắt đá	790*420mm
Mặt chậu dày	3.0mm
Lòng chậu dày	0.8mm
Dùng xả Inox 304	ϕ110 x ϕ110
Chất liệu	SUS 304
TẶNG	Rổ đa năng
Giá	**3.350.000đ**

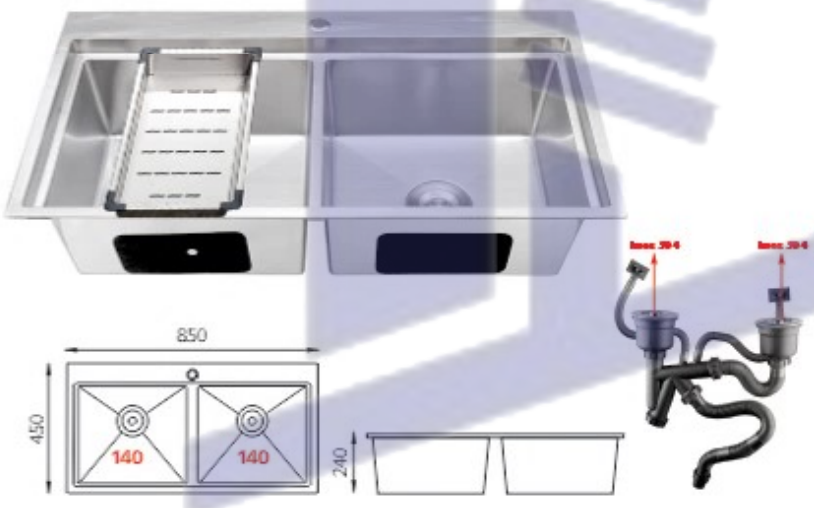

Chậu Inox 2 hộc không sơn

PR - 8545G_2H (304)

Kích thước	850*450*240mm
Kích thước cắt đá	820*420mm
Mặt chậu dày	3.5mm
Lòng chậu dày	1.0mm
Dùng xả Inox 304	ϕ140 x ϕ140
Chất liệu	SUS 304
Phụ kiện kèm theo	Khay inox dày
Giá	**4.680.000đ**

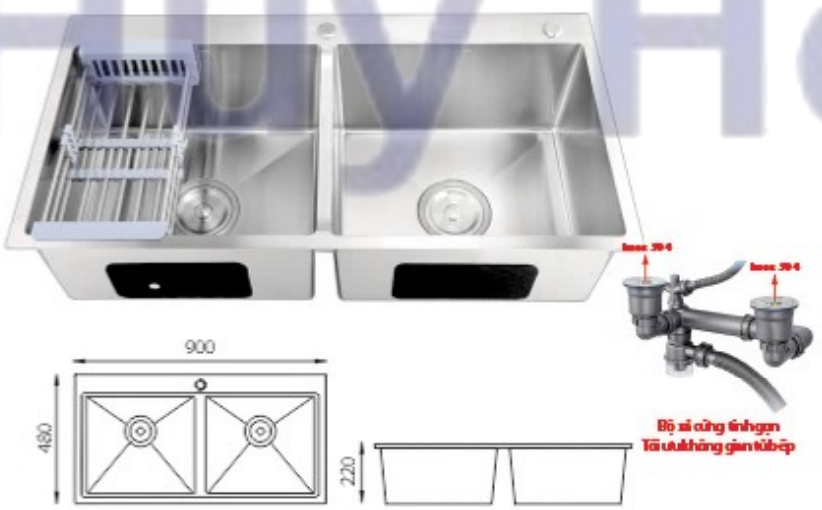

Chậu Inox 2 hộc không sơn

PR - 9048DKS (304)

Kích thước	900*480*220mm
Kích thước cắt đá	870*450mm
Mặt chậu dày	3.0mm
Lòng chậu dày	0.8mm
Dùng xả Inox 304	ϕ110 x ϕ110
Chất liệu	SUS 304
TẶNG	Rổ đa năng
Giá	**3.950.000đ**

Huy Hoàng

CHẬU RỬA CHÉN INOX 304 CAO CẤP

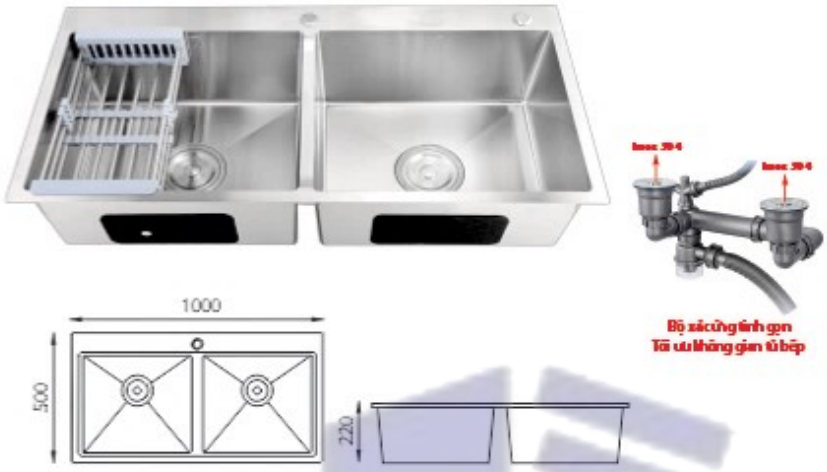

Chậu Inox 2 hộc không sơn

PR - 10050KS (304)

Kích thước	1000*500*220mm
Kích thước cắt đá	970*470mm
Mặt chậu dày	3.0mm
Lòng chậu dày	0.8mm
Dùng xả Inox 304	ϕ110 x ϕ110
Chất liệu	SUS 304
TẶNG	Rổ đa năng
Giá	**4.220.000đ**

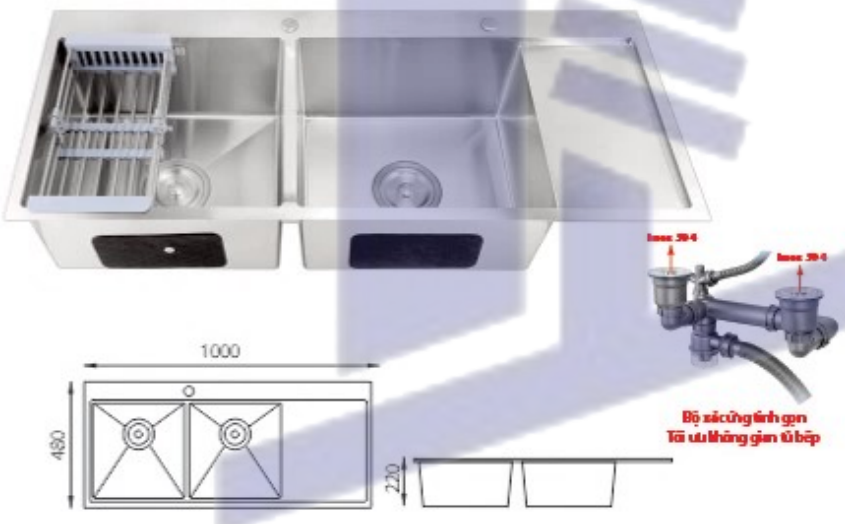

Chậu Inox 2 hộc 1 cánh không sơn

PR - 10048KS (304)

Kích thước	1000*480*220mm
Kích thước cắt đá	970*450mm
Mặt chậu dày	3.0mm
Lòng chậu dày	0.8mm
Dùng xả Inox 304	ϕ110 x ϕ110
Chất liệu	SUS 304
TẶNG	Rổ đa năng
Giá	**4.420.000đ**

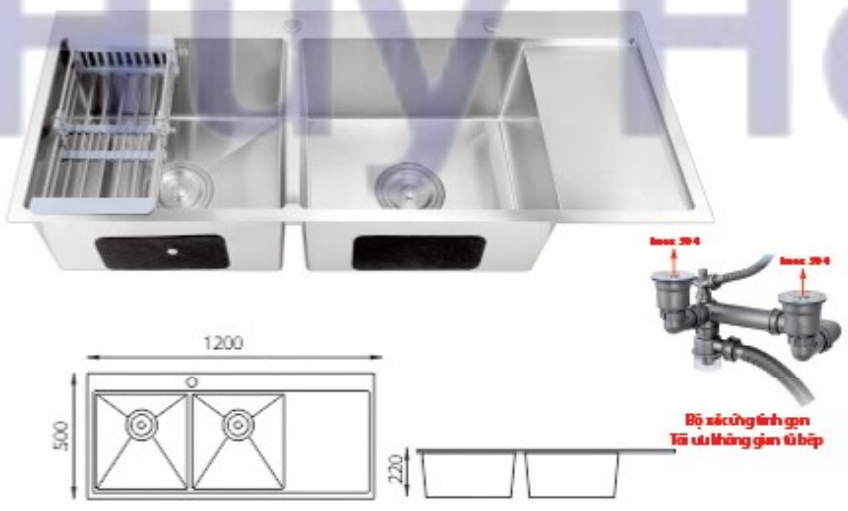

Chậu Inox 2 hộc 1 cánh không sơn

PR - 12050KS (304)

Kích thước	1200*500*220mm
Kích thước cắt đá	1170*470mm
Mặt chậu dày	3.0mm
Lòng chậu dày	0.8mm
Dùng xả Inox 304	ϕ110 x ϕ110
Chất liệu	SUS 304
TẶNG	Rổ đa năng
Giá	**4.810.000đ**

Huy Hoàng

CHẬU RỬA CHÉN INOX 304 CAO CẤP

PROXIA®



Chậu 2 hộc dập liền khối

PR - 7843 (304)

Kích thước	780*430*220mm
Kích thước cắt đá	750*400mm
Dùng xả Inox 304	ϕ110 x ϕ110
Chất liệu	SUS304
Giá	**1.500.000đ**

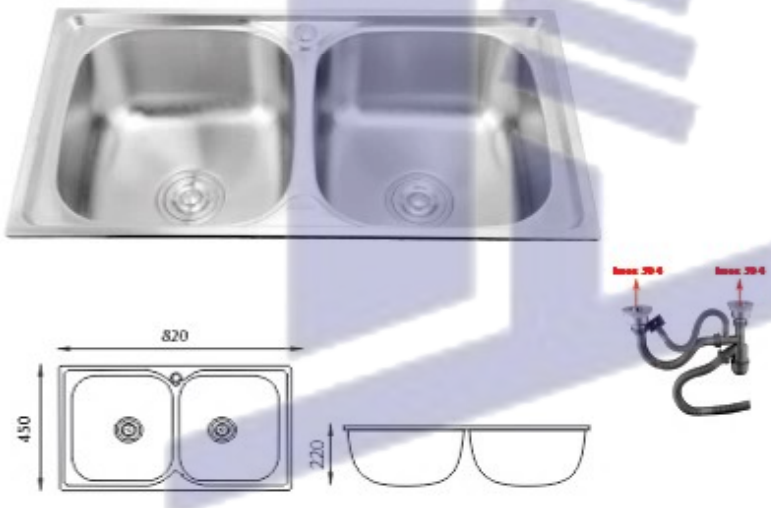

Chậu 2 hộc dập liền khối

PR - 8245 (304)

Kích thước	820*450*220mm
Kích thước cắt đá	790*420mm
Dùng xả Inox 304	ϕ110 x ϕ110
Chất liệu	SUS304
Giá	**1.640.000đ**



Xả Chậu 1 hộc ϕ 110

Bộ xả cũng tinh gọn - Tối ưu không gian tủ bếp

SUS 304 - Giá: 380.000đ



Xả Chậu 2 hộc ϕ 110

Bộ xả cũng tinh gọn - Tối ưu không gian tủ bếp

SUS 304 - Giá: 560.000đ



Xả Chậu 2 hộc ϕ 110

SUS 201 - Giá: 390.000đ

Huy Hoàng

BỒN CẦU 1 KHỐI (BH PHỤ KIỆN 02 NĂM)



BỒN CẦU THÔNG MINH

- **PR - C781**

Giá: 14.313.000đ

KT: 680 x 390 x 445mm
Tâm xả: 300/400mm
Phụ kiện cảm biến - BH 01 năm







Tính năng:

Tự động mở/nắp bồn cầu
Đèn chiếu sáng xung quanh
Khử mùi bằng hương thơm
Tạo lớp bọt chống bắn nước
Lọc và tinh khiết hóa nước
Khiên bong bóng xanh
Khử trùng bằng tia UV
Đá chân để mở nắp
Tự động xả khi đứng dậy
Điều khiển bằng giọng nói



- **PR - C2099**

Giá: 4.580.000đ

KT: 590 x 405 x 623mm

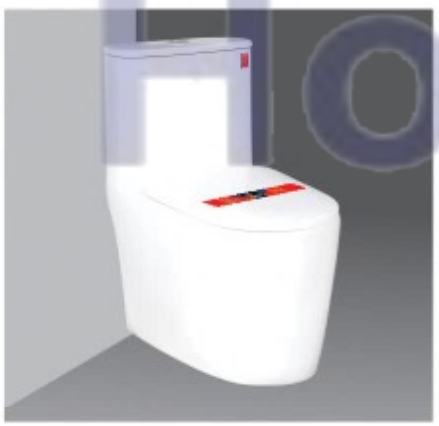

- **PR - C3336**

Giá: 4.700.000đ

KT: 680 x 370 x 700mm



- **PR - C3381**

Giá: 4.950.000đ

KT: 670 x 400 x 660mm

Huy Hoàng

BỒN CẦU 1 KHỐI (BH PHỤ KIỆN 02 NĂM)

PROXIA®



- **PR - C2042**

Giá: 6.150.000đ

KT: 670 x 425 x 575mm



- **PR - C3345**

Giá: 4.870.000đ

KT: 660 x 420 x 665mm



- **PR - C3391**

Giá: 5.000.000đ

KT: 680 x 435 x 653mm



- **PR - C2103V**

Giá: 4.480.000đ

KT: 690 x 390 x 740mm

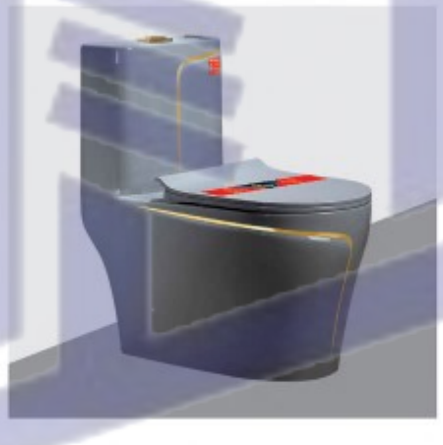

- **PR - C2887**

Giá: 4.930.000đ

KT: 690 x 390 x 740mm



- **PR - C806**

Giá: 3.590.000đ

KT: 685 x 390 x 775mm



- **PR - C2037**

Giá: 3.590.000đ

KT: 710 x 365 x 715mm



- **PR - C2032**

Giá: 3.700.000đ

KT: 710 x 390 x 620mm



- **PR - C807**

Giá: 3.590.000đ

KT: 720 x 390 x 650mm

Huy Hoàng

PROXIA®

BỒN CẦU 1 KHỐI (BH PHỤ KIỆN 02 NĂM)



- **PR - C2086**
  Giá: 3.360.000đ
  KT: 700 x 370 x 760mm



- **PR - C2051**
  Giá: 3.320.000đ
  KT: 650 x 360 x 745mm



- **PR - C614VN**
  Giá: 2.460.000đ
  KT: 690 x 370 x 740mm







- **PR - C824**
  Giá: 4.150.000đ
  KT: 590 x 370 x 735mm

Cầu nhỏ

Kích thước chiều rộng **59cm**

phù hợp cho khung gian nhà tắm nhỏ.

Kích thước lỗ thoát 6cm

Huy Hoàng



LAVABO ÂM MẶT ĐÁ
PR - L2204
KT: 560 x 380 x 180mm
Giá: 750.000đ



LAVABO ĐẶT BÀN
PR - L2089
KT: 480 x 370 x 130mm
Giá: 750.000đ



LAVABO ĐẶT BÀN
PR - L2005
KT: 400 x 400 x 170mm
Giá: 900.000đ



LAVABO TREO LIỀN KHỐI
PR - L2528
KT: 500 x 450 x 420mm
Giá: 1.850.000đ



LAVABO TREO LIỀN KHỐI
PR - L0403
KT: 500 x 450 x 380mm
Giá: 1900.000đ



LAVABO + CHÂN TREO
PR - L218
KT: 490 x 400 x 470mm
Giá: 1.070.000đ

BỒN TIỂU NAM



Lưu ý: Sản phẩm sử dụng Pin & điện

- **PR - BT466**
  Giá: 4.750.000đ
  KT: 460 x 325 x 980mm



Lưu ý: Sản phẩm sử dụng Pin & điện

- **PR - BT462**
  Giá: 3.130.000đ
  KT: 345 x 290 x 680mm



- **PR - BT464**
  Giá: 3.590.000đ
  KT: 460 x 325 x 980mm



- **PR - BT463**
  Giá: 1.600.000đ
  KT: 355 x 303 x 685mm

Huy Hoàng

BÀN ĐÁ 2 TẦNG TRÀN VIỀN BÓNG, NHÁM



BĐ001 - 60

KT gương Led đứng: 500 x 700mm
KT BĐ tầng trên: 600 x 450 x 150mm
KT BĐ tầng dưới: 600 x 450 x 80mm
Giá: 4.050,000đ

BĐ001 - 70

KT gương Led đứng: 500 x 700mm
KT BĐ tầng trên: 700 x 450 x 150mm
KT BĐ tầng dưới: 700 x 450 x 80mm
Giá: 4.100,000đ

BĐ001 - 80

KT gương Led ngang: 800 x 600mm
KT BĐ tầng trên: 800 x 500 x 150mm
KT BĐ tầng dưới: 800 x 500 x 80mm
Giá: 4.150,000đ

(Tặng kèm bộ xả lavabo nhựa)

NHẬN ĐẶT HÀNG THEO YÊU CẦU



BĐ002 - 60

KT gương Led đứng: 500 x 700mm
KT BĐ tầng trên: 600 x 450 x 150mm
KT BĐ tầng dưới: 600 x 450 x 80mm
Giá: 4.050,000đ

BĐ002 - 70

KT gương Led đứng: 500 x 700mm
KT BĐ tầng trên: 700 x 450 x 150mm
KT BĐ tầng dưới: 700 x 450 x 80mm
Giá: 4.100,000đ

BĐ002 - 80

KT gương Led ngang: 800 x 600mm
KT BĐ tầng trên: 800 x 500 x 150mm
KT BĐ tầng dưới: 800 x 500 x 80mm
Giá: 4.150,000đ

(Tặng kèm bộ xả lavabo nhựa)

Huy Hoàng

BÀN ĐÁ 2 TẦNG TRÀN VIỀN BÓNG, NHÁM



BĐ003 - 60

KT gương Led đứng: 500 x 700mm
KT BĐ tầng trên: 600 x 450 x 150mm
KT BĐ tầng dưới: 600 x 450 x 80mm
Giá: 4.200,000đ

BĐ003 - 70

KT gương Led đứng: 500 x 700mm
KT BĐ tầng trên: 700 x 450 x 150mm
KT BĐ tầng dưới: 700 x 450 x 80mm
Giá: 4.320,000đ

BĐ003 - 80

KT gương Led ngang: 800 x 600mm
KT BĐ tầng trên: 800 x 500 x 150mm
KT BĐ tầng dưới: 800 x 500 x 80mm
Giá: 4.440,000đ

(Tặng kèm bộ xả lavabo nhựa)

NHẬN ĐẶT HÀNG THEO YÊU CẦU



BĐ004 - 60

KT gương Led đứng: 500 x 700mm
KT BĐ tầng trên: 600 x 450 x 150mm
KT BĐ tầng dưới: 600 x 450 x 80mm
Giá: 4.050,000đ

BĐ004 - 70

KT gương Led đứng: 500 x 700mm
KT BĐ tầng trên: 700 x 450 x 150mm
KT BĐ tầng dưới: 700 x 450 x 80mm
Giá: 4.100,000đ

BĐ004 - 80

KT gương Led ngang: 800 x 600mm
KT BĐ tầng trên: 800 x 500 x 150mm
KT BĐ tầng dưới: 800 x 500 x 80mm
Giá: 4.150,000đ

(Tặng kèm bộ xả lavabo nhựa)

Huy Hoàng

BÀN ĐÁ 2 TẦNG TRÀN VIỀN BÓNG, NHÁM



▪ BĐ005 - 60

KT gương Led đứng: 500 x 700mm
KT BĐ tầng trên: 600 x 450 x 150mm
KT BĐ tầng dưới: 600 x 450 x 80mm
Giá: 4.890.000đ

▪ BĐ005 - 80

KT gương Led ngang: 800 x 600mm
KT BĐ tầng trên: 800 x 500 x 150mm
KT BĐ tầng dưới: 800 x 500 x 80mm
Giá: 5.000.000đ



(Tặng kèm bộ xả lavabo nhựa)

NHẬN ĐẶT HÀNG THEO YÊU CẦU



▪ BĐ006 - 60

KT gương Led đứng: 500 x 700mm
KT BĐ tầng trên: 600 x 450 x 150mm
KT BĐ tầng dưới: 600 x 450 x 80mm
Giá: 4.890.000đ

▪ BĐ006 - 80

KT gương Led ngang: 800 x 600mm
KT BĐ tầng trên: 800 x 500 x 150mm
KT BĐ tầng dưới: 800 x 500 x 80mm
Giá: 5.000.000đ



(Tặng kèm bộ xả lavabo nhựa)

Huy Hoàng

BÀN ĐÁ 2 TẦNG TRÀN VIỀN BÓNG, NHÁM

PROXIA®



- **BĐ007 - 60**

KT gương Led đứng: 500 x 700mm
KT BĐ tầng trên: 600 x 450 x 150mm
KT BĐ tầng dưới: 600 x 450 x 80mm
Giá: 4.050,000đ

- **BĐ007 - 70**

KT gương Led đứng: 500 x 700mm
KT BĐ tầng trên: 700 x 450 x 150mm
KT BĐ tầng dưới: 700 x 450 x 80mm
Giá: 4.100,000đ

- **BĐ007 - 80**

KT gương Led ngang: 800 x 600mm
KT BĐ tầng trên: 800 x 500 x 150mm
KT BĐ tầng dưới: 800 x 500 x 80mm
Giá: 4.150,000đ

(Tặng kèm bộ xả lavabo nhựa)

NHẬN ĐẶT HÀNG THEO YÊU CẦU



- **BĐ008 - 60**

KT gương Led đứng: 500 x 700mm
KT BĐ tầng trên: 600 x 450 x 150mm
KT BĐ tầng dưới: 600 x 450 x 80mm
Giá: 4.050,000đ

- **BĐ008 - 70**

KT gương Led đứng: 500 x 700mm
KT BĐ tầng trên: 700 x 450 x 150mm
KT BĐ tầng dưới: 700 x 450 x 80mm
Giá: 4.100,000đ

- **BĐ008 - 80**

KT gương Led ngang: 800 x 600mm
KT BĐ tầng trên: 800 x 500 x 150mm
KT BĐ tầng dưới: 800 x 500 x 80mm
Giá: 4.150,000đ

(Tặng kèm bộ xả lavabo nhựa)

Huy Hoàng

BÀN ĐÁ 2 TẦNG TRÀN VIỀN BÓNG, NHÁM



- **BĐ009 - 60**

KT gương Led đứng: 500 x 700mm
KT BĐ tầng trên: 600 x 450 x 150mm
KT BĐ tầng dưới: 600 x 450 x 80mm
Giá: 4.050,000đ

- **BĐ009 - 70**

KT gương Led đứng: 500 x 700mm
KT BĐ tầng trên: 700 x 450 x 150mm
KT BĐ tầng dưới: 700 x 450 x 80mm
Giá: 4.100,000đ

- **BĐ009 - 80**

KT gương Led ngang: 800 x 600mm
KT BĐ tầng trên: 800 x 500 x 150mm
KT BĐ tầng dưới: 800 x 500 x 80mm
Giá: 4.150,000đ

(Tặng kèm bộ xả lavabo nhựa)

NHẬN ĐẶT HÀNG THEO YÊU CẦU

Lavabo đặt bàn



PR - L303
KT: 400 x 400 x 140mm



PR - L301
KT: 400 x 400 x 140mm



PR - L305
KT: 480 x 370 x 130mm



PR - L304
KT: 480 x 370 x 130mm

Bàn đá chống trầy



- **BĐR 011 - 80**
KT: 800 x 500 x 150mm **Giá: 1.270,000đ**



- **BĐR 012 - 80**
KT: 800 x 500 x 150mm **Giá: 1.270,000đ**

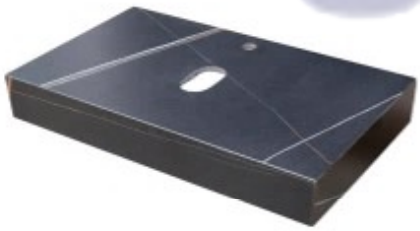

- **BĐR 013 - 80**
KT: 800 x 500 x 150mm **Giá: 1.400,000đ**

Huy Hoàng



BĐ011 - 60

KT gương Led đứng: 500 x 700mm
KT BĐ tầng trên: 600 x 450 x 150mm
KT BĐ tầng dưới: 600 x 450 x 80mm
Giá: 4.050,000đ

BĐ011 - 70

KT gương Led đứng: 500 x 700mm
KT BĐ tầng trên: 700 x 450 x 150mm
KT BĐ tầng dưới: 700 x 450 x 80mm
Giá: 4.100,000đ

BĐ011 - 80

KT gương Led ngang: 800 x 600mm
KT BĐ tầng trên: 800 x 500 x 150mm
KT BĐ tầng dưới: 800 x 500 x 80mm
Giá: 4.150,000đ



BĐ012 - 60

KT gương Led đứng: 500 x 700mm
KT BĐ tầng trên: 600 x 450 x 150mm
KT BĐ tầng dưới: 600 x 450 x 80mm
Giá: 4.050,000đ

BĐ012 - 70

KT gương Led đứng: 500 x 700mm
KT BĐ tầng trên: 700 x 450 x 150mm
KT BĐ tầng dưới: 700 x 450 x 80mm
Giá: 4.100,000đ

BĐ012 - 80

KT gương Led ngang: 800 x 600mm
KT BĐ tầng trên: 800 x 500 x 150mm
KT BĐ tầng dưới: 800 x 500 x 80mm
Giá: 4.150,000đ

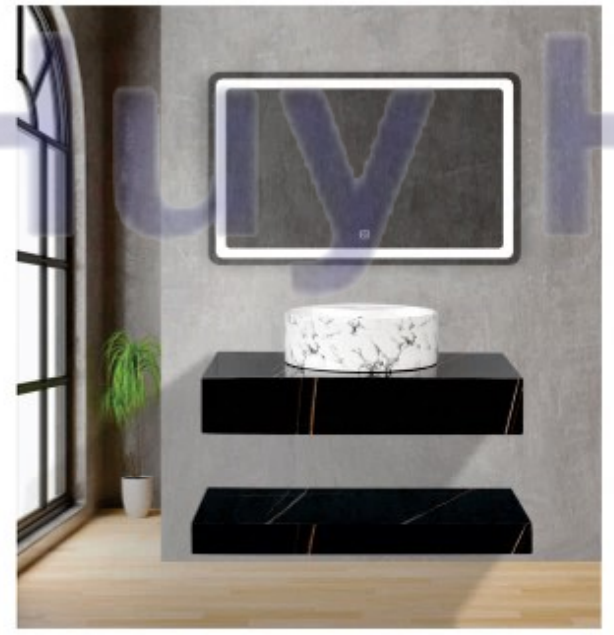

BĐ013 - 60

KT gương Led đứng: 500 x 700mm
KT BĐ tầng trên: 600 x 450 x 150mm
KT BĐ tầng dưới: 600 x 450 x 80mm
Giá: 4.200,000đ

BĐ013 - 70

KT gương Led đứng: 500 x 700mm
KT BĐ tầng trên: 700 x 450 x 150mm
KT BĐ tầng dưới: 700 x 450 x 80mm
Giá: 4.320,000đ

BĐ013 - 80

KT gương Led ngang: 800 x 600mm
KT BĐ tầng trên: 800 x 500 x 150mm
KT BĐ tầng dưới: 800 x 500 x 80mm
Giá: 4.440,000đ

Huy Hoàng

BÀN ĐÁ 1 TẦNG + TỦ KÉO PVC



▪ TLB 021-80

KT bàn dá: 800 x 500mm

KT gương led: 800 x 600mm

KT tủ kéo PVC: 800 x 500 x 250mm

Chất liệu: Nhựa PVC dày 18mm

Giá: 7.800.000đ

(Tặng kèm bộ xả lavabo nhựa)

Những tính năng vượt trội tủ PVC



NHẬN ĐẶT HÀNG THEO YÊU CẦU



▪ TLB 022-80

KT bàn dá: 800 x 500mm

KT gương led: 800 x 600mm

KT tủ kéo PVC: 800 x 500 x 250mm

Chất liệu: Nhựa PVC dày 18mm

Giá: 7.800.000đ

(Tặng kèm bộ xả lavabo nhựa)

Những tính năng vượt trội tủ PVC



Huy Hoàng

BÀN ĐÁ 1 TẦNG + TỦ KÉO PVC



▪ TLB 023-80

KT bàn dá: 800 x 500mm

KT gương led : 800 x 600mm

KT tủ kéo PVC: 800 x 500 x 250mm

Chất liệu: Nhựa PVC dày 18mm

Giá: 7.900.000đ

(Tặng kèm bộ xả lavabo nhựa)

Những tính năng vượt trội tủ PVC



NHẬN ĐẶT HÀNG THEO YÊU CẦU



▪ TLB 032-80

KT bàn dá: 800 x 500mm

KT tủ gương led : 780 x 650 x 150mm

KT tủ kéo PVC: 800 x 500 x 250mm

Chất liệu: Nhựa PVC dày 18mm

Giá: 11.100.000đ

(Tặng kèm bộ xả lavabo nhựa)

Những tính năng vượt trội tủ PVC



Huy Hoàng

LAVABO TỦ PVC CAO CẤP



▪ TLB 041-80

KT tủ: 800 x 470 x 530mm

KT tủ gương led : 780 x 650 x 150mm

Chất liệu: Nhựa PVC dày 18mm

Giá: 11.100.000đ (Không bao gồm vòi lavabo)

(Tặng kèm bộ xả lavabo nhựa)

Những tính năng vượt trội tủ PVC



NHẬN ĐẶT HÀNG THEO YÊU CẦU



▪ TLB 042-80

KT tủ: 800 x 470 x 530mm

KT tủ gương led : 780 x 650 x 150mm

Chất liệu: Nhựa PVC dày 18mm

Giá: 11.100.000đ (Không bao gồm vòi lavabo)

(Tặng kèm bộ xả lavabo nhựa)

Những tính năng vượt trội tủ PVC



Huy Hoàng

LAVABO TỦ PVC CAO CẤP

PROXIA®



▪ TLB 043-80

KT tủ: 800 x 470 x 530mm

KT tủ gương led : 780 x 650 x 150mm

Chất liệu: Nhựa PVC dày 18mm

Giá: 11.200.000đ (Không bao gồm vòi lavabo)

(Tặng kèm bộ xả lavabo nhựa)

Những tính năng vượt trội tủ PVC



NHẬN ĐẶT HÀNG THEO YÊU CẦU



▪ TLB 044-80

KT tủ: 800 x 470 x 530mm

KT tủ gương led : 780 x 650 x 150mm

Chất liệu: Nhựa PVC dày 18mm

Giá: 10.350.000đ (Không bao gồm vòi lavabo)

(Tặng kèm bộ xả lavabo nhựa)

Những tính năng vượt trội tủ PVC



Huy Hoàng

LAVABO TỦ PVC CAO CẤP



▪ TLB 045-100

KT tủ: 1000 x 480 x 530mm

Gương led

Chất liệu: Nhựa PVC dày 18mm

Giá: 13.220.000đ (Không bao gồm vòi lavabo)

(Tặng kèm bộ xả lavabo nhựa)

Những tính năng vượt trội tủ PVC



NHẬN ĐẶT HÀNG THEO YÊU CẦU



▪ TLB 046-100

KT tủ: 1000 x 480 x 530mm

KT tủ gương: 950 x 800 x 150mm

Chất liệu: Nhựa PVC dày 18mm

Giá: 13.670.000đ (Không bao gồm vòi lavabo)

(Tặng kèm bộ xả lavabo nhựa)

Những tính năng vượt trội tủ PVC



Huy Hoàng

LAVABO TỦ PVC CAO CẤP

PROXIA®



▪ TLB 047-60

Giá: 7.670.000đ (Không bao gồm vòi lavabo)

KT tủ: 600 x 460 x 450mm
KT tủ gương led : 600 x 730 x 150mm
Chất liệu: Nhựa PVC dày 18mm



▪ TLB 048-60

Giá: 7.670.000đ (Không bao gồm vòi lavabo)

KT tủ: 600 x 460 x 450mm
KT tủ gương led : 600 x 730 x 150mm
Chất liệu: Nhựa PVC dày 18mm



▪ TLB 047-60

KT tủ: 600 x 460 x 450mm
KT tủ gương: 770 x 770 x 150mm
Chất liệu: Nhựa PVC dày 18mm

Giá: 7.000.000đ (Không bao gồm vòi lavabo)

(Tặng kèm bộ xả lavabo nhựa)

Những tính năng vượt trội tủ PVC



Huy Hoàng

PROXIA®

Chất Lượng khẳng định Thương hiệu



HIGH-CLASS BATHROOM EQUIPMENT

Huy Hoàng

CÔNG TY TNHH SX TM DV NGỌC LỢI PROXIA

ĐC: 40/10 Hoàng Bật Đạt, P.Tân Sơn, TP.HCM, Việt Nam