EUROGOLD
Timeless Quality

# HARDWARE
# KITCHEN




Huy Hoang

## CATALOGUE 2026

# EUROGOLD

Timeless Quality

## VỀ CHÚNG TÔI

Kính gửi: Quý Đối Tác và Quý Khách Hàng!

Công ty Cổ Phần **Eurogold** Việt Nam chuyên hoạt động về lĩnh vực phân phối Thiết bị, Phụ kiện Tủ bếp và Tủ áo. Hiện nay chúng tôi là đơn vị độc quyền nhập khẩu và phân phối Thiết bị, Phụ kiện tủ bếp và tủ áo mang thương hiệu **EUROGOLD** tại Việt Nam.

Việt Nam - đất nước có tốc độ tăng trưởng về kinh tế - xã hội cao bậc nhất trong khu vực Đông Nam Á, nhu cầu về các sản phẩm nhà bếp thông minh ngày càng tăng đòi hỏi những nghiên cứu và đổi mới không ngừng về đặc tính kỹ thuật, công năng và tiện ích. Từ những đặc tính khác biệt của từng vùng miền lãnh thổ, các sản phẩm mang thương hiệu **EUROGOLD** đã được nghiên cứu kỹ lưỡng và phát triển dựa trên điều kiện về chất lượng môi trường sống, nhằm đáp ứng tốt nhất nhu cầu của người tiêu dùng tại Việt Nam.

Không chỉ ưu thế về sản phẩm, hệ thống phân phối trực tiếp và gián tiếp hơn 1000 điểm trải dài trên 64 tỉnh thành để quý khách hàng có thể dễ dàng lựa chọn cho gia đình những sản phẩm ưng ý nhất! Các sản phẩm bao gồm:

- Thiết Bị Nhà Bếp: Bếp điện từ, Máy hút mùi, Máy rửa bát, Chậu và Vòi rửa bát…
- Phụ Kiện Tủ Bếp: Giá nâng hạ, Giá đựng dao thớt, Giá đựng xoong nồi, Tủ để đồ khô, Bản lề, Ray trượt…
- Phụ Kiện Tủ áo: Giá vắt quần âu, Giá mắc quần áo di động, Giá treo cà vạt, Cầu là âm…

Để trở thành người đồng hành uy tín của Quý Khách Hàng. Với triết lý kinh doanh: "Chất lượng vượt thời gian", **EUROGOLD** luôn khao khát được chứng minh sự chuyên nghiệp, sáng tạo và chất lượng của mình trong từng sản phẩm và dịch vụ.

Với đội ngũ nhân viên được đào tạo chuyên nghiệp, tràn đầy nhiệt huyết sẽ mang đến cho quý khách hàng những trải nghiệm tuyệt vời, **EUROGOLD** luôn sẵn sàng lắng nghe mọi yêu cầu và rất mong muốn được hợp tác phụ vụ quý Khách!

**TRÂN TRỌNG!**

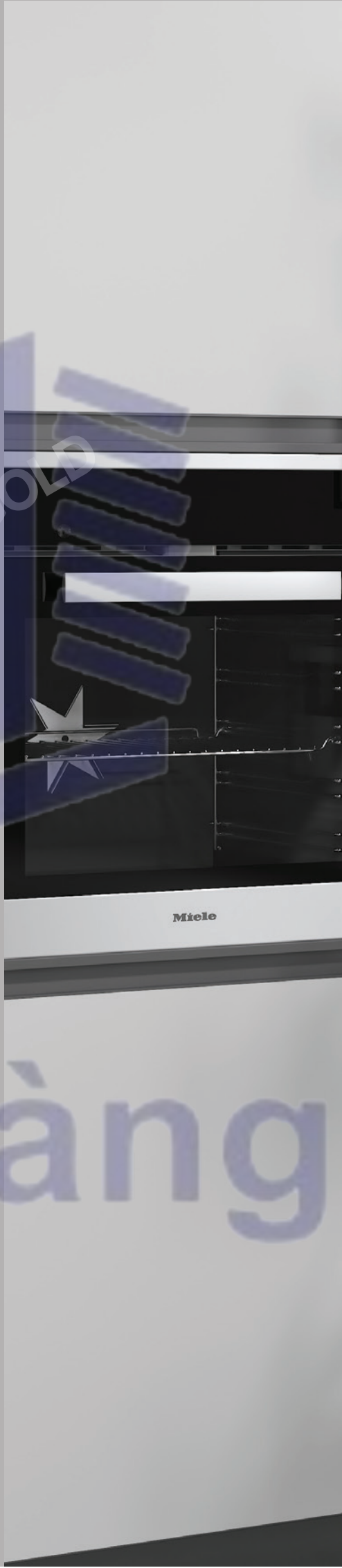


EUROGOLD
Huy Hoàng


Barilla
Barilla
Barilla

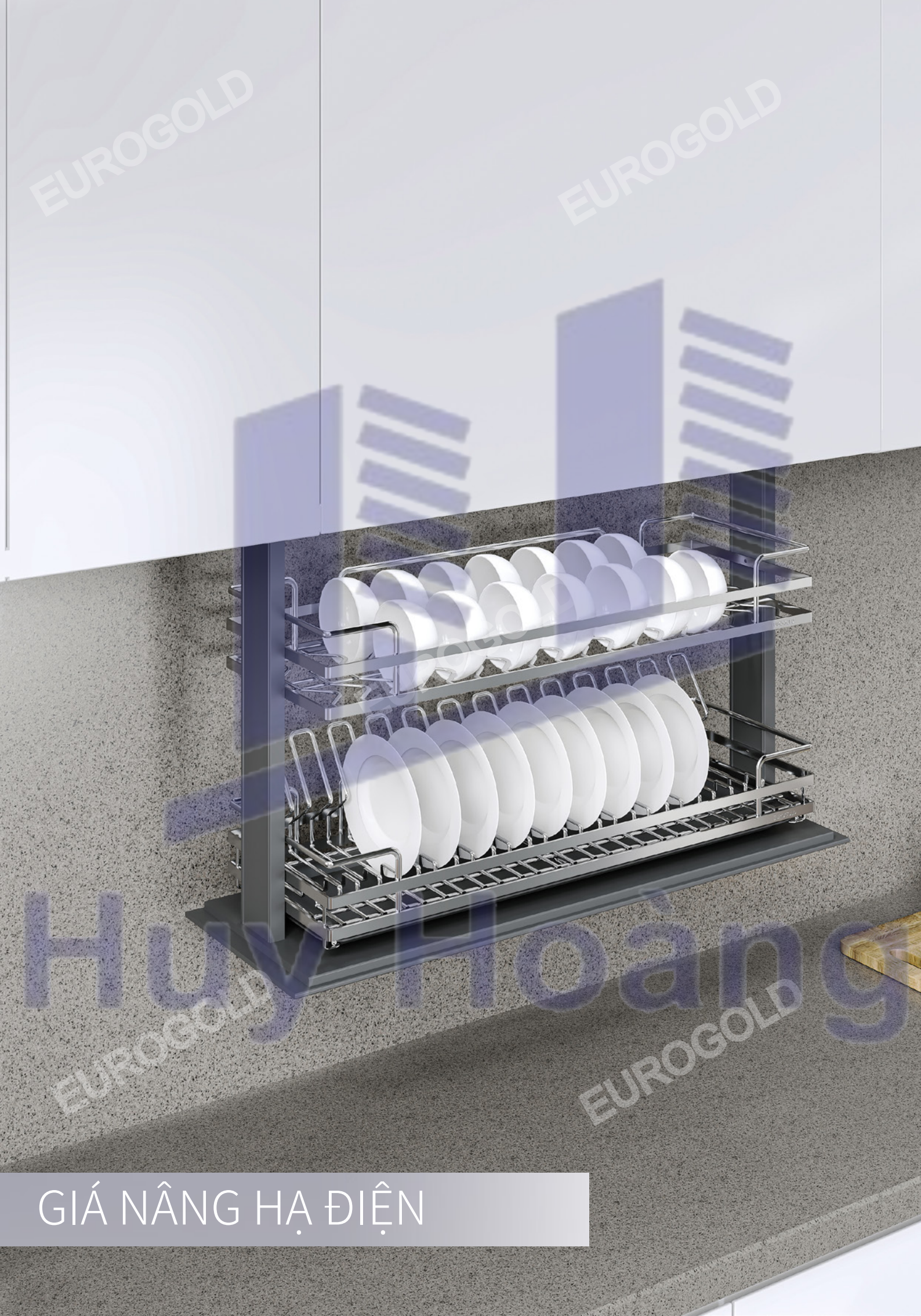

# GIÁ NÂNG HẠ ĐIỆN



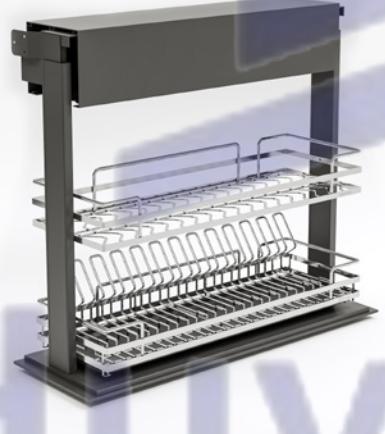

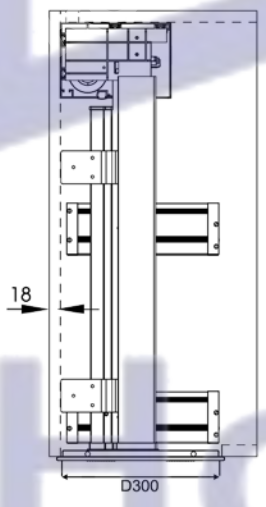


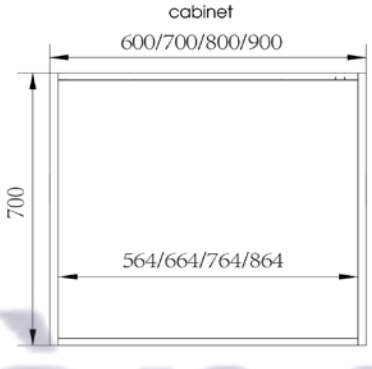


## GIÁ NÂNG HẠ ĐIỆN ESP

| Mã sản phẩm | Quy cách sản phẩm<br>Rộng * Sâu * Cao (mm) | Chiều rộng tủ (mm) | Đơn giá (VNĐ) |
|---|---|---|---|
| ESP9970Pro | W665*D300*H700 | 700 | 24.270.000 |
| ESP9980Pro | W765*D300*H700 | 800 | 25.560.000 |
| ESP9990Pro | W865*D300*H700 | 900 | 26.860.000 |


EUROGOLD
EUROGOLD
EUROGOLD
EUROGOLD
EUROGOLD

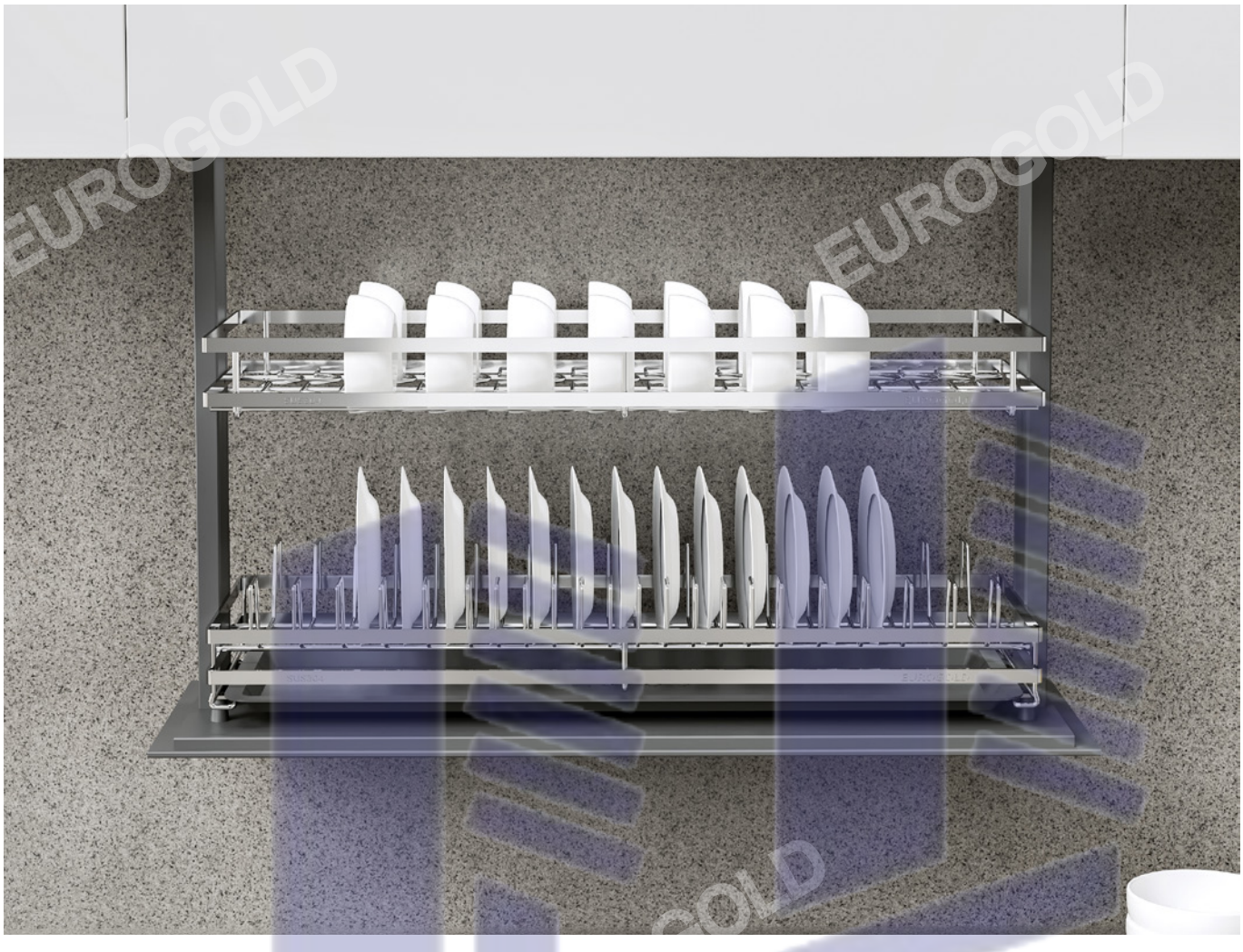



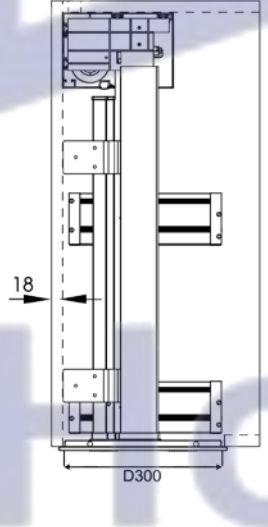


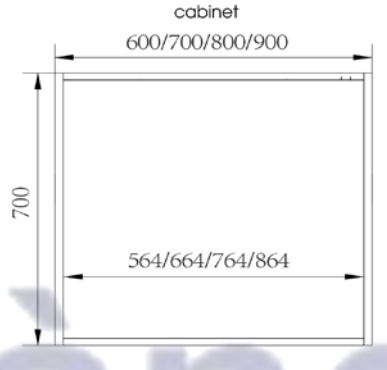


## GIÁ NÂNG HẠ ĐIỆN ESL

| Mã sản phẩm | Quy cách sản phẩm<br>Rộng * Sâu * Cao (mm) | Chiều rộng tủ (mm) | Đơn giá (VNĐ) |
|---|---|---|---|
| ESL9870 | W665*D300*H700 | 700 | 19.580.000 |
| ESL9880 | W765*D300*H700 | 800 | 20.610.000 |
| ESL9890 | W865*D300*H700 | 900 | 21.650.000 |






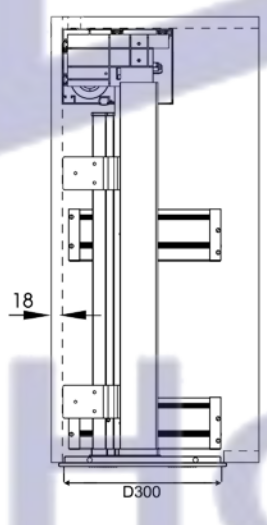


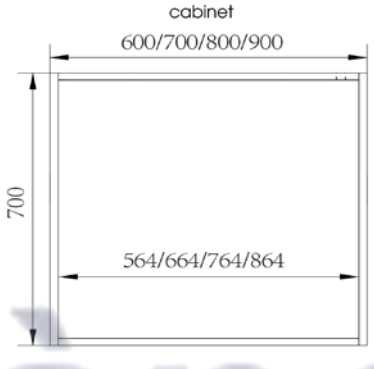


## GIÁ GIA VỊ ĐIỆN ESV

| Mã sản phẩm | Quy cách sản phẩm<br>Rộng * Sâu * Cao (mm) | Chiều rộng tủ (mm) | Đơn giá (VNĐ) |
|---|---|---|---|
| ESV8960Pro | W565*D300*H700 | 600 | 19.830.000 |
| ESV8970Pro | W665*D300*H700 | 700 | 20.870.000 |
| ESV8980Pro | W765*D300*H700 | 800 | 22.170.000 |
| ESV8990Pro | W865*D300*H700 | 900 | 23.460.000 |

Huy Hoang




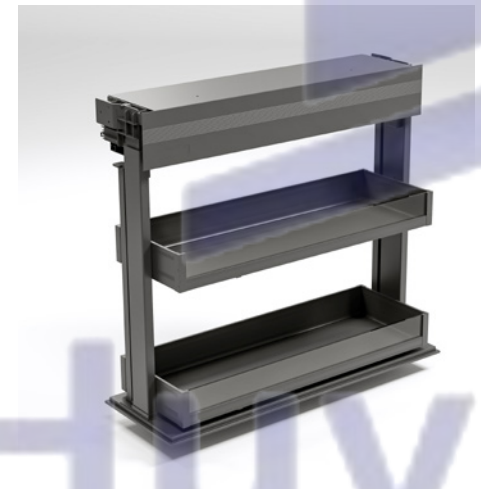

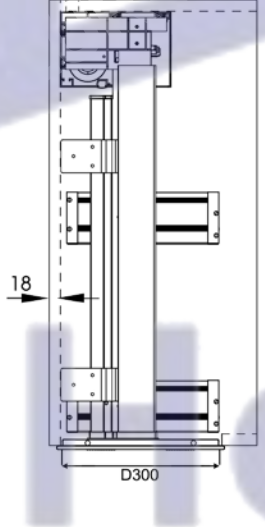


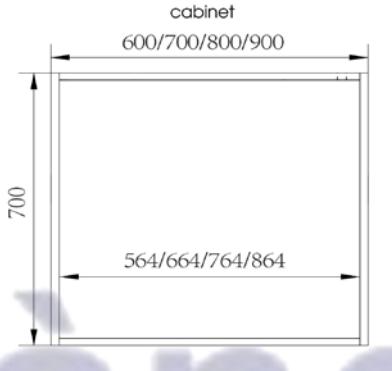


GIÁ GIA VỊ ĐIỆN ESL

| Mã sản phẩm | Quy cách sản phẩm<br>Rộng * Sâu * Cao (mm) | Chiều rộng tủ (mm) | Đơn giá (VNĐ) |
|---|---|---|---|
| ESL8860 | W565*D300*H700 | 600 | 16.330.000 |
| ESL8870 | W665*D300*H700 | 700 | 17.270.000 |
| ESL8880 | W765*D300*H700 | 800 | 18.230.000 |
| ESL8890 | W865*D300*H700 | 900 | 19.470.000 |

Huy Hoang



# NAN OVAL SERIES


EUROGOLD
EUROGOLD
EUROGOLD
EUROGOLD
Huy Hoàng


EUROGOLD





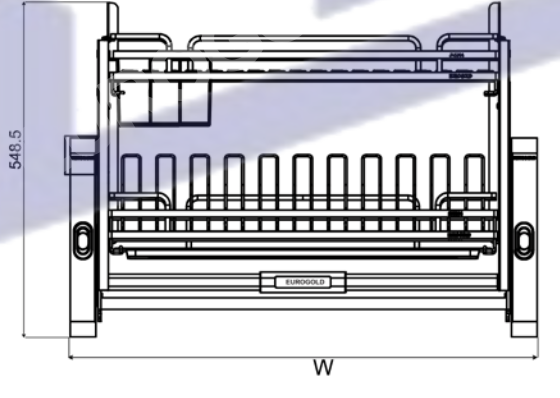


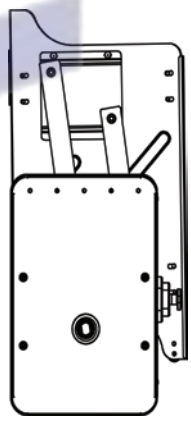

## GIÁ BÁT DI ĐỘNG NAN OVAL

| Mã sản phẩm | Quy cách sản phẩm<br>Rộng * Sâu * Cao (mm) | Chiều rộng tủ (mm) | Chất liệu | Đơn giá (VNĐ) |
|---|---|---|---|---|
| EPO9360LX | W565*D280*H560 | 600 | Inox Oval 304 | 11.020.000 |
| EPO9370LX | W665*D280*H560 | 700 | Inox Oval 304 | 11.280.000 |
| EPO9380LX | W765*D280*H560 | 800 | Inox Oval 304 | 11.540.000 |
| EPO9390LX | W865*D280*H560 | 900 | Inox Oval 304 | 11.800.000 |

Huy Hoàng


EUROGOLD
EUROGOLD
EUROGOLD
EUROGOLD
EUROGOLD
EUROGOLD
EUROGOLD
EUROGOLD
Huy Hoang

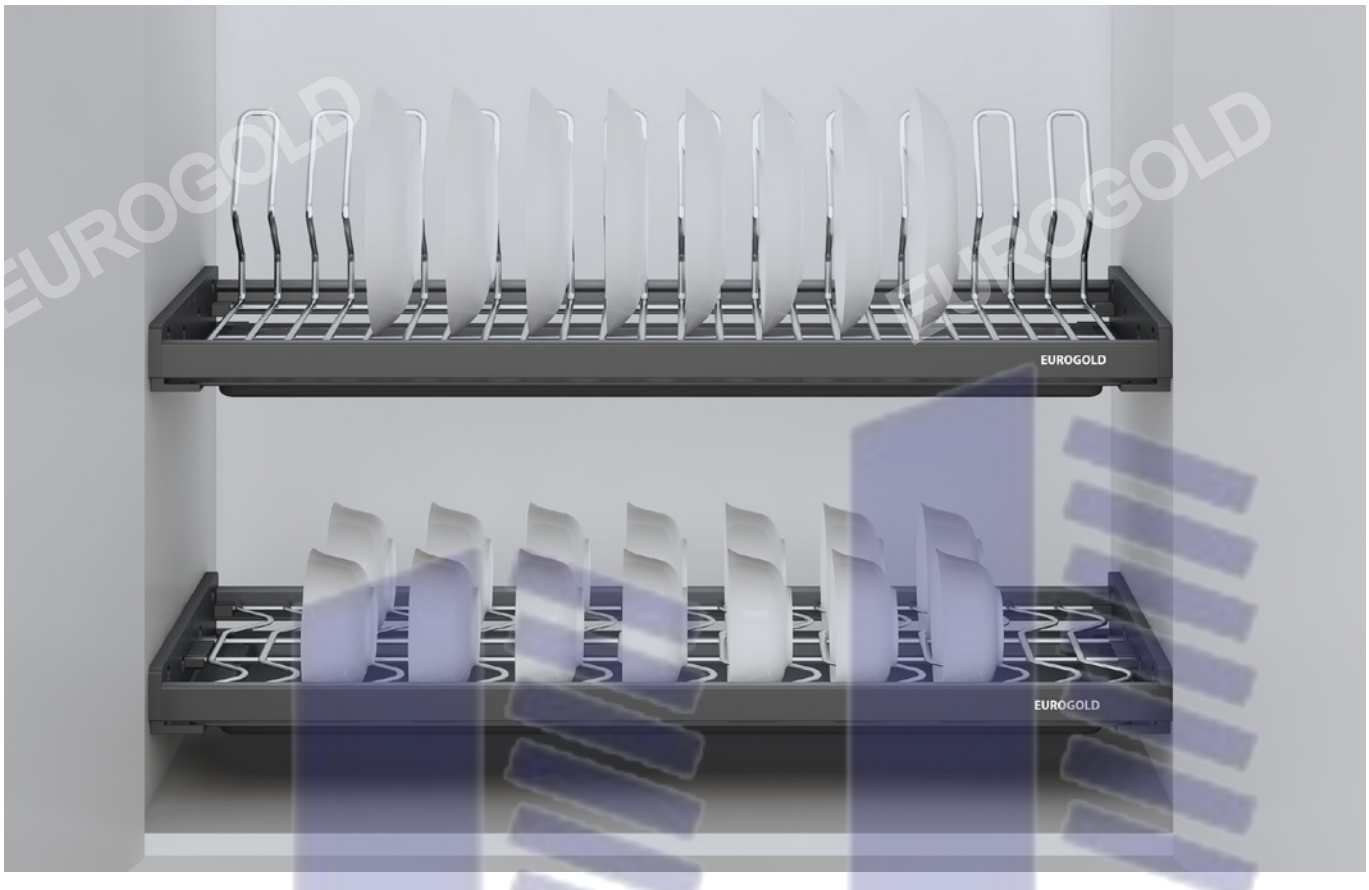


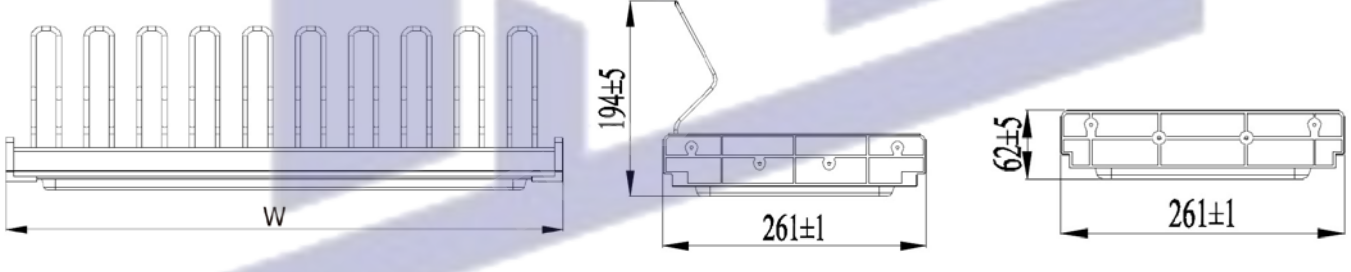


GIÁ BÁT CỐ ĐỊNH NAN OVAL

| Mã sản phẩm | Quy cách sản phẩm<br>Rộng * Sâu * Cao (mm) | Chiều rộng tủ (mm) | Chất liệu | Đơn giá (VNĐ) |
|---|---|---|---|---|
| EPO8360VX | W564*D261*H(62 - 194) | 600 | Inox Oval 304 | 3.090.000 |
| EPO8370VX | W664*D261*H(62 - 194) | 700 | Inox Oval 304 | 3.240.000 |
| EPO8380VX | W764*D261*H(62 - 194) | 800 | Inox Oval 304 | 3.420.000 |
| EPO8390VX | W864*D261*H(62 - 194) | 900 | Inox Oval 304 | 3.600.000 |

Huy Hoàng


Campbell's
Primordial





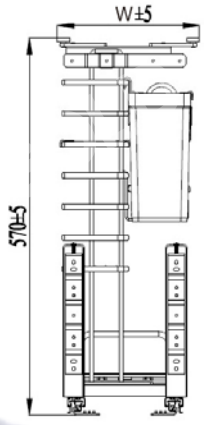


GIÁ DAO THỚT NAN OVAL, RAY GIẢM CHẤN

| Mã sản phẩm | Quy cách sản phẩm<br>Rộng * Sâu * Cao (mm) | Chiều rộng tủ<br>(mm) | Chất liệu | Đơn giá (VNĐ) |
|---|---|---|---|---|
| EPO4325VX | W214*D475*H570 | 250 | Inox Oval 304<br>Khung Inox 304 | 4.870.000 |



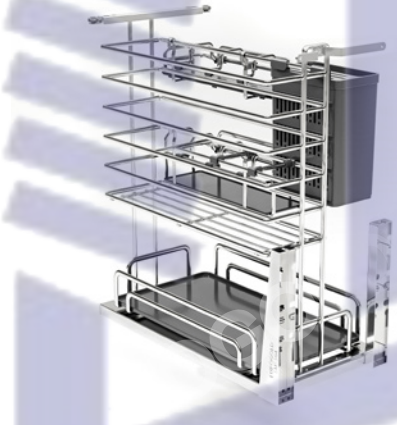

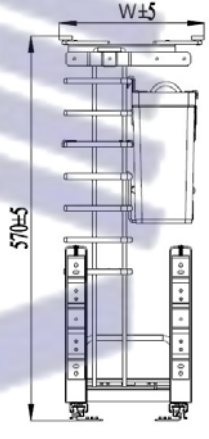


GIÁ DAO THỚT NAN OVAL, RAY GIẢM CHẤN

| Mã sản phẩm | Quy cách sản phẩm<br>Rộng * Sâu * Cao (mm) | Chiều rộng tủ<br>(mm) | Chất liệu | Đơn giá (VNĐ) |
|---|---|---|---|---|
| EPO4330VX | W264*D475*H570 | 300 | Inox Oval 304<br>Khung Inox 304 | 5.110.000 |



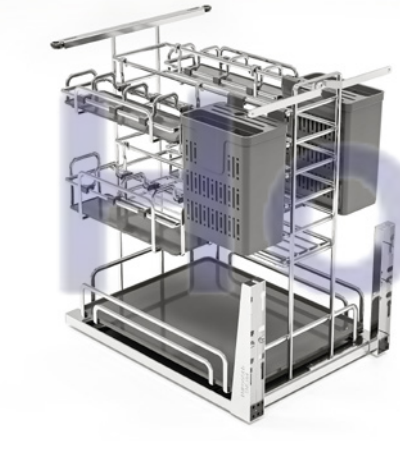

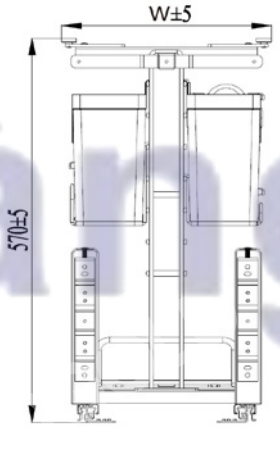


GIÁ DAO THỚT NAN OVAL, RAY GIẢM CHẤN

| Mã sản phẩm | Quy cách sản phẩm<br>Rộng * Sâu * Cao (mm) | Chiều rộng tủ<br>(mm) | Chất liệu | Đơn giá (VNĐ) |
|---|---|---|---|---|
| EPO4335VX | W314*D475*H570 | 350 | Inox Oval 304<br>Khung Inox 304 | 5.290.000 |
| EPO4340VX | W364*D475*H570 | 400 | Inox Oval 304<br>Khung Inox 304 | 5.420.000 |


Camelli
THE ALPHABET SOUP
Primordial





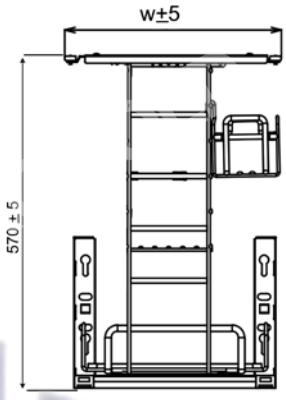


GIÁ GIA VỊ NAN OVAL, RAY GIẢM CHẤN

| Mã sản phẩm | Quy cách sản phẩm<br>Rộng * Sâu * Cao (mm) | Chiều rộng tủ<br>(mm) | Chất liệu | Đơn giá (VNĐ) |
|---|---|---|---|---|
| EPO5325VX | W214*D475*H570 | 250 | Inox Oval 304<br>Khung Inox 304 | 4.750.000 |



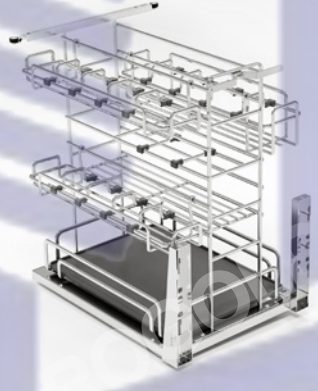

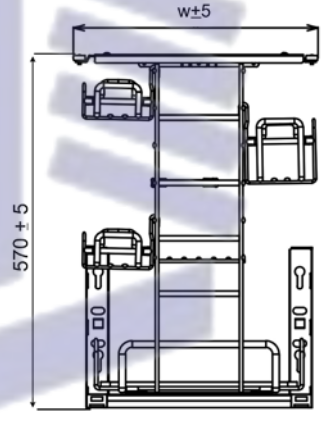


GIÁ GIA VỊ NAN OVAL, RAY GIẢM CHẤN

| Mã sản phẩm | Quy cách sản phẩm<br>Rộng * Sâu * Cao (mm) | Chiều rộng tủ<br>(mm) | Chất liệu | Đơn giá (VNĐ) |
|---|---|---|---|---|
| EPO5330VX | W264*D475*H570 | 300 | Inox Oval 304<br>Khung Inox 304 | 4.980.000 |





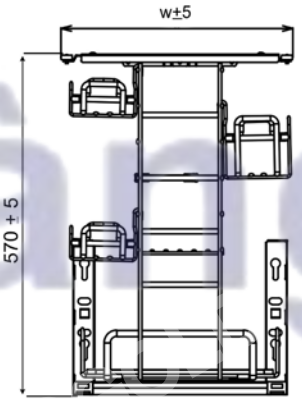


GIÁ GIA VỊ NAN OVAL, RAY GIẢM CHẤN

| Mã sản phẩm | Quy cách sản phẩm<br>Rộng * Sâu * Cao (mm) | Chiều rộng tủ<br>(mm) | Chất liệu | Đơn giá (VNĐ) |
|---|---|---|---|---|
| EPO5335VX | W314*D475*H570 | 350 | Inox Oval 304<br>Khung Inox 304 | 5.160.000 |
| EPO5340VX | W364*D475*H570 | 400 | Inox Oval 304<br>Khung Inox 304 | 5.320.000 |


EUROGOLD
EUROGOLD
EUROGOLD
EUROGOLD
EUROGOLD

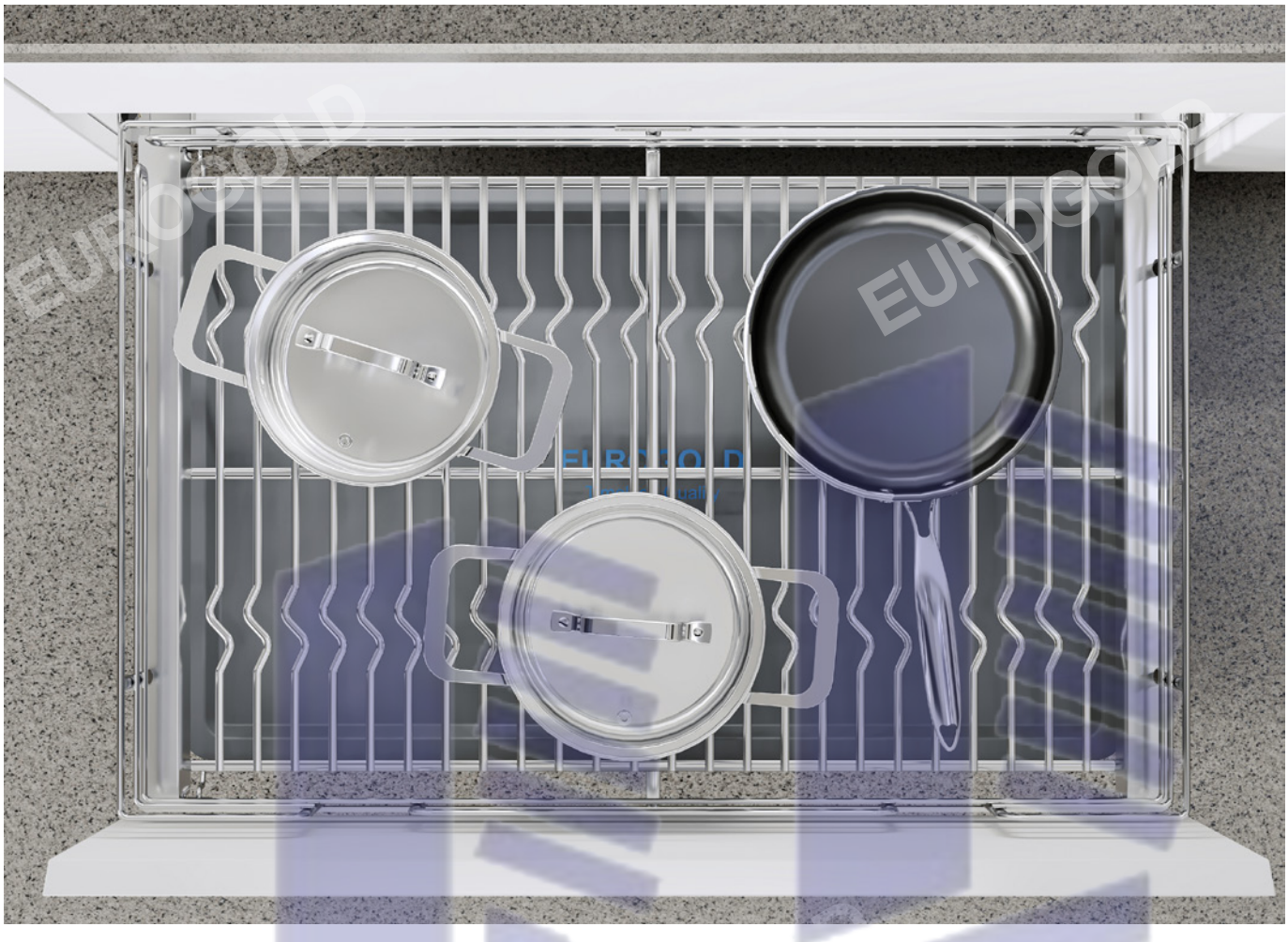



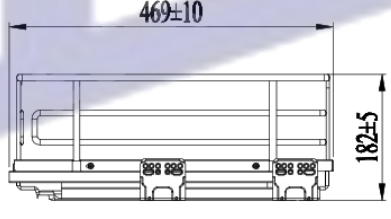


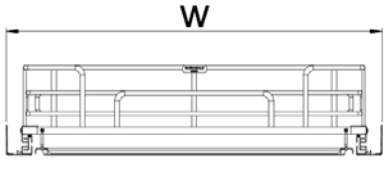


## GIÁ XOONG NỒI NAN OVAL ÂM TỦ - GẮN CÁNH, RAY GIẢM CHẤN

| Mã sản phẩm | Quy cách sản phẩm<br>Rộng * Sâu * Cao (mm) | Chiều rộng tủ<br>(mm) | Chất liệu | Đơn giá (VNĐ) |
|---|---|---|---|---|
| EPO6360VX | W564*D490*H165 | 600 | Inox Oval 304 | 4.540.000 |
| EPO6370VX | W664*D490*H165 | 700 | Inox Oval 304 | 4.690.000 |
| EPO6375VX | W714*D490*H165 | 750 | Inox Oval 304 | 4.800.000 |
| EPO6380VX | W764*D490*H165 | 800 | Inox Oval 304 | 4.870.000 |
| EPO6390VX | W864*D490*H165 | 900 | Inox Oval 304 | 5.080.000 |


EUROGOLD
EUROGOLD
EUROGOLD
EUROGOLD
EUROGOLD

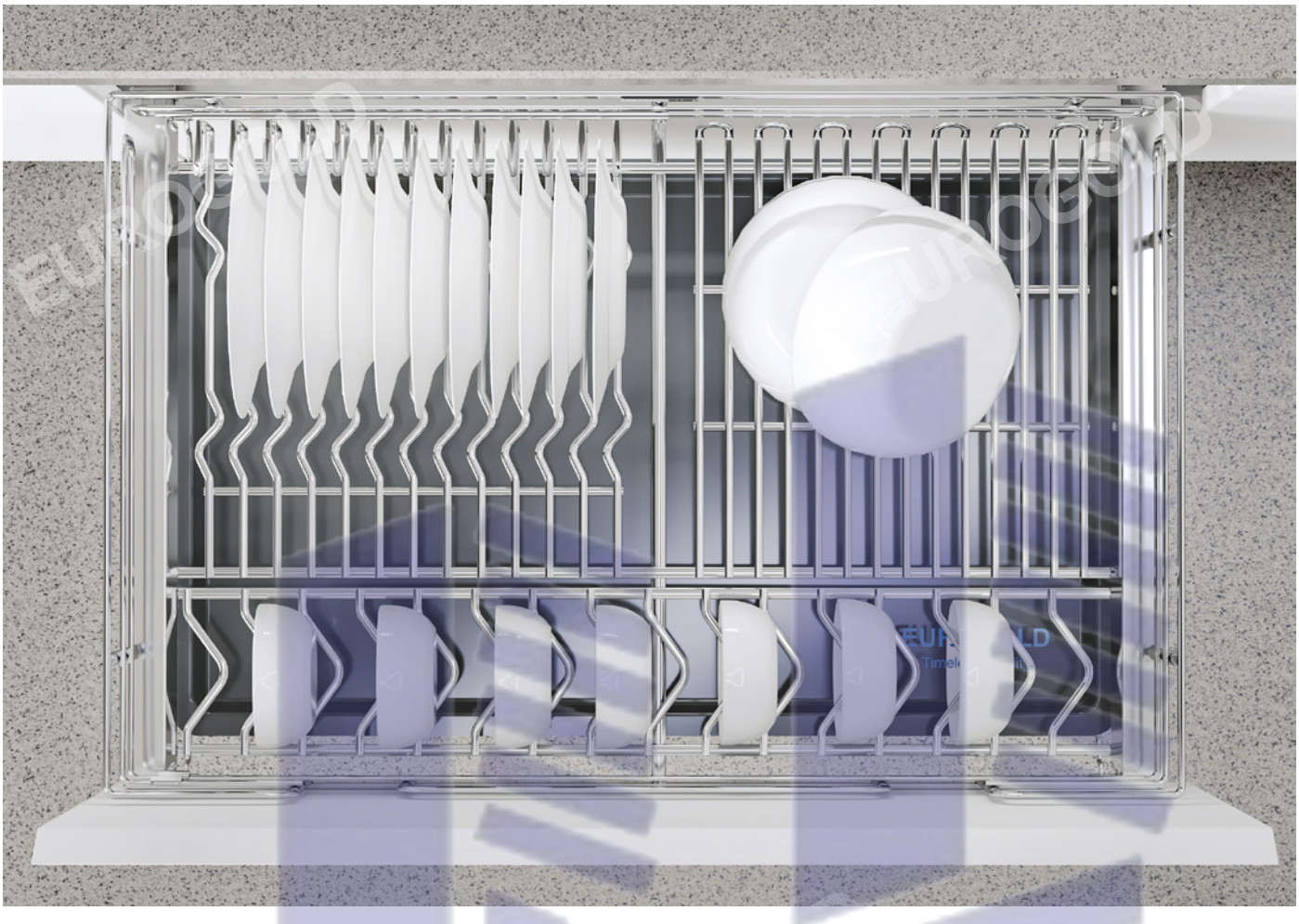



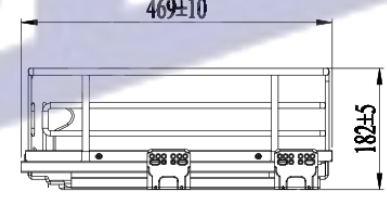


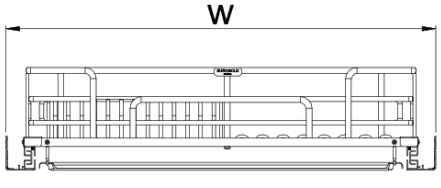


Huy Hoàng

GIÁ BÁT ĐĨA NAN OVAL ĐA NĂNG ÂM TỦ - GẮN CÁNH, RAY GIẢM CHẤN

| Mã sản phẩm | Quy cách sản phẩm<br>Rộng * Sâu * Cao (mm) | Chiều rộng tủ<br>(mm) | Chất liệu | Đơn giá (VNĐ) |
|---|---|---|---|---|
| EPO7360VX | W564*D490*H165 | 600 | Inox Oval 304 | 4.720.000 |
| EPO7370VX | W664*D490*H165 | 700 | Inox Oval 304 | 4.870.000 |
| EPO7375VX | W714*D490*H165 | 750 | Inox Oval 304 | 4.980.000 |
| EPO7380VX | W764*D490*H165 | 800 | Inox Oval 304 | 5.060.000 |
| EPO7390VX | W864*D490*H165 | 900 | Inox Oval 304 | 5.260.000 |


EUROGOLD
EUROGOLD
Huy Hoàng
EUROGOLD
EUROGOLD

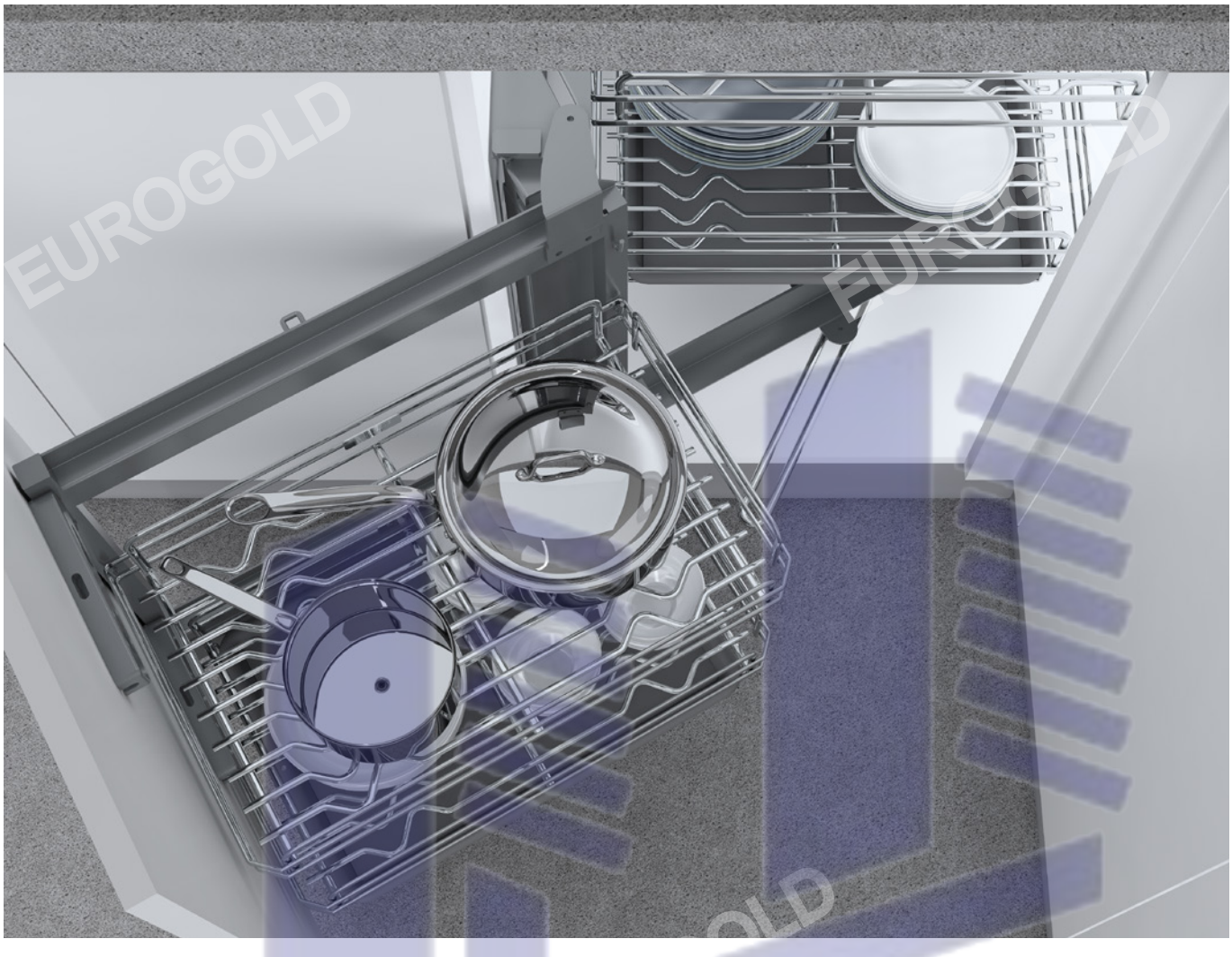

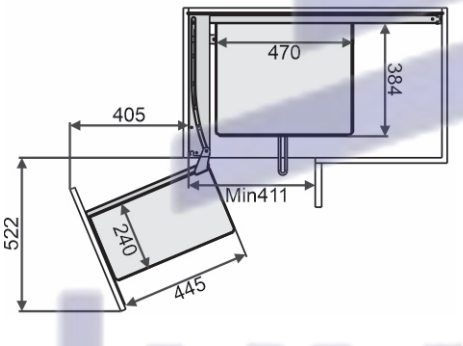


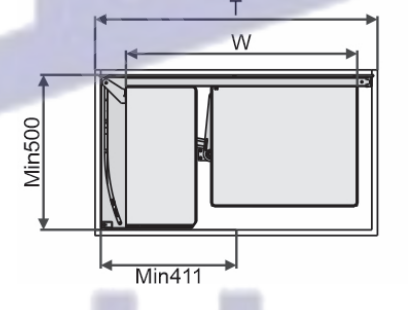


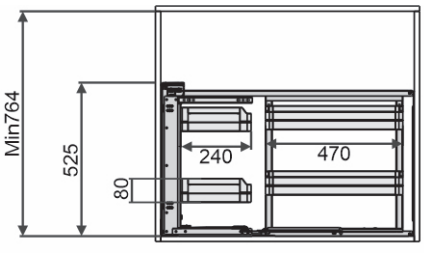


## GIÁ LIÊN HOÀN NAN OVAL - RAY ÂM GIẢM CHẤN

| Mã sản phẩm | Quy cách sản phẩm<br>Rộng * Sâu * Cao (mm) | Chiều rộng tủ<br>(mm) | Chất liệu | Đơn giá (VNĐ) |
|---|---|---|---|---|
| ELO101L (mở trái) | W(860-960)*D520*H560 | 900-1000 | Inox Oval 304 | 12.830.000 |
| ELO102R (mở phải) | W(860-960)*D520*H560 | 900-1000 | Inox Oval 304 | 12.830.000 |

Huy Hoàng


Barilla
Emiliane
LASAGNE ALL'UOVO
Barilla
Regionali
CASARECCE SICILIANE
Barilla
CONCHIGLIE RIGATE
OIL
OLIVE & SESAME
PISTACCHIO OIL




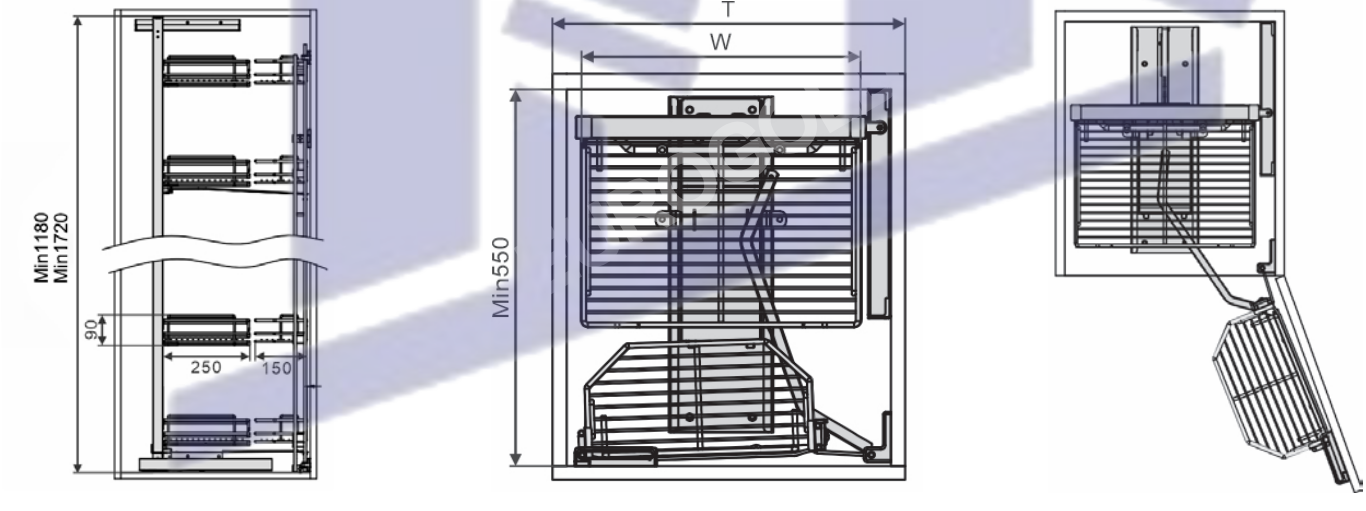


## TỦ KHO NAN OVAL CÁNH MỞ

| Mã sản phẩm | Quy cách sản phẩm Rộng * Sâu * Cao (mm) | Chiều rộng tủ (mm) | Số tầng | Chất liệu | Đơn giá (VNĐ) |
|---|---|---|---|---|---|
| EKO13445 | W415*D500*H(>1180) | 450 | 4 | Inox 304 Oval | 12.600.000 |
| EKO13460 | W564*D500*H(>1180) | 600 | 4 | Inox 304 Oval | 13.090.000 |
| EKO13645 | W415*D500*H(>1720) | 450 | 6 | Inox 304 Oval | 14.910.000 |
| EKO13660 | W564*D500*H(>1720) | 600 | 6 | Inox 304 Oval | 17.060.000 |

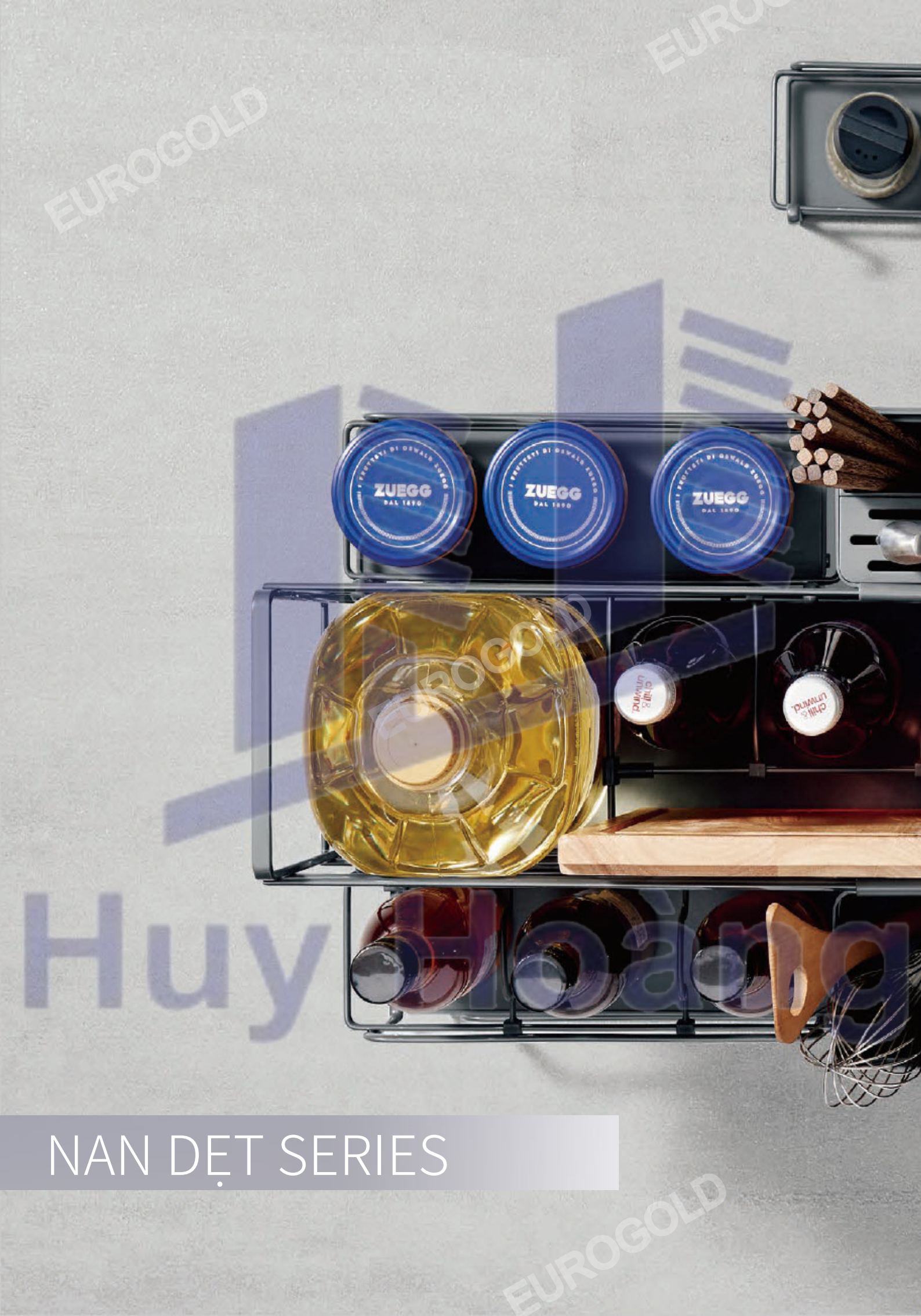


# NAN DẸT SERIES

EUROGOLD
Huy Hoang


EUROGOLD
EUROGOLD
EUROGOLD
EUROGOLD
EUROGOLD
Huy Hoàng
EUROGOLD
EUROGOLD

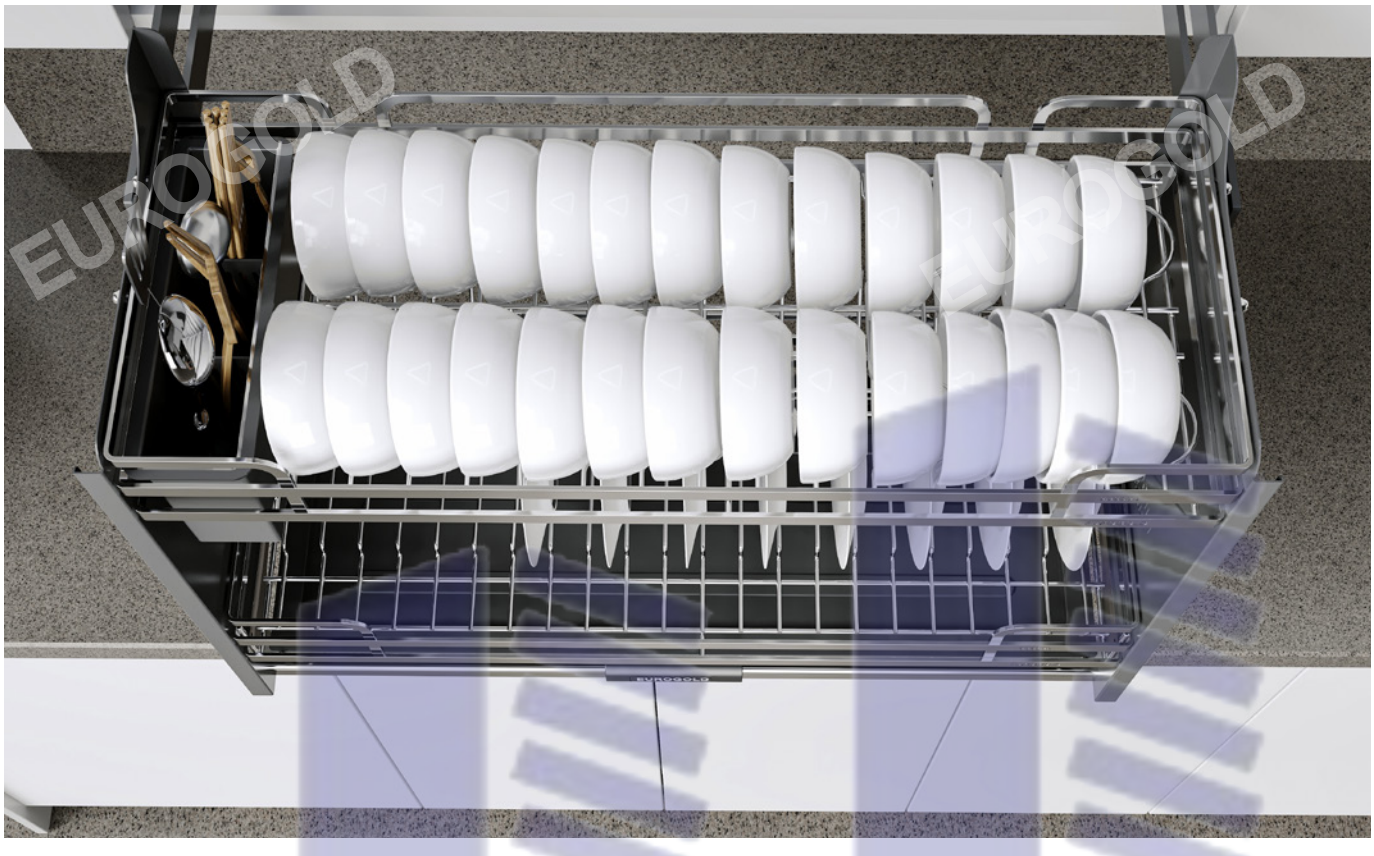



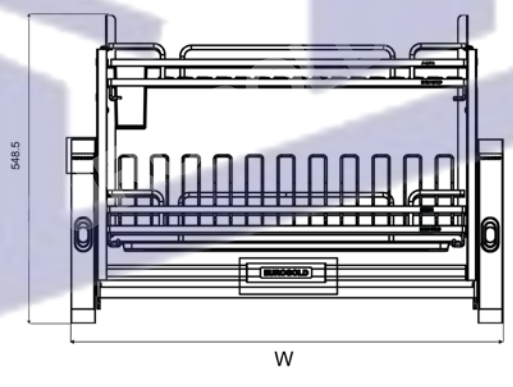


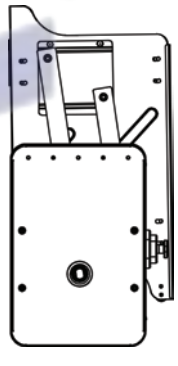

GIÁ BÁT DI ĐỘNG NAN DẸT

| MÃ SẢN PHẨM | QUY CÁCH SẢN PHẨM RỘNG * SÂU * CAO (MM) | CHIỀU RỘNG TỦ (MM) | CHẤT LIỆU | ĐƠN GIÁ (VNĐ) |
|---|---|---|---|---|
| EVI960LG | W565*D280*H560 | 600 | Inox 304 | 10.090.000 |
| EVI970LG | W665*D280*H560 | 700 | Inox 304 | 10.350.000 |
| EVI980LG | W765*D280*H560 | 800 | Inox 304 | 10.600.000 |
| EVI990LG | W865*D280*H560 | 900 | Inox 304 | 10.860.000 |

Huy Hoàng


EUROGOLD
EUROGOLD
EUROGOLD
EUROGOLD
EUROGOLD
EUROGOLD
Huy Hoang

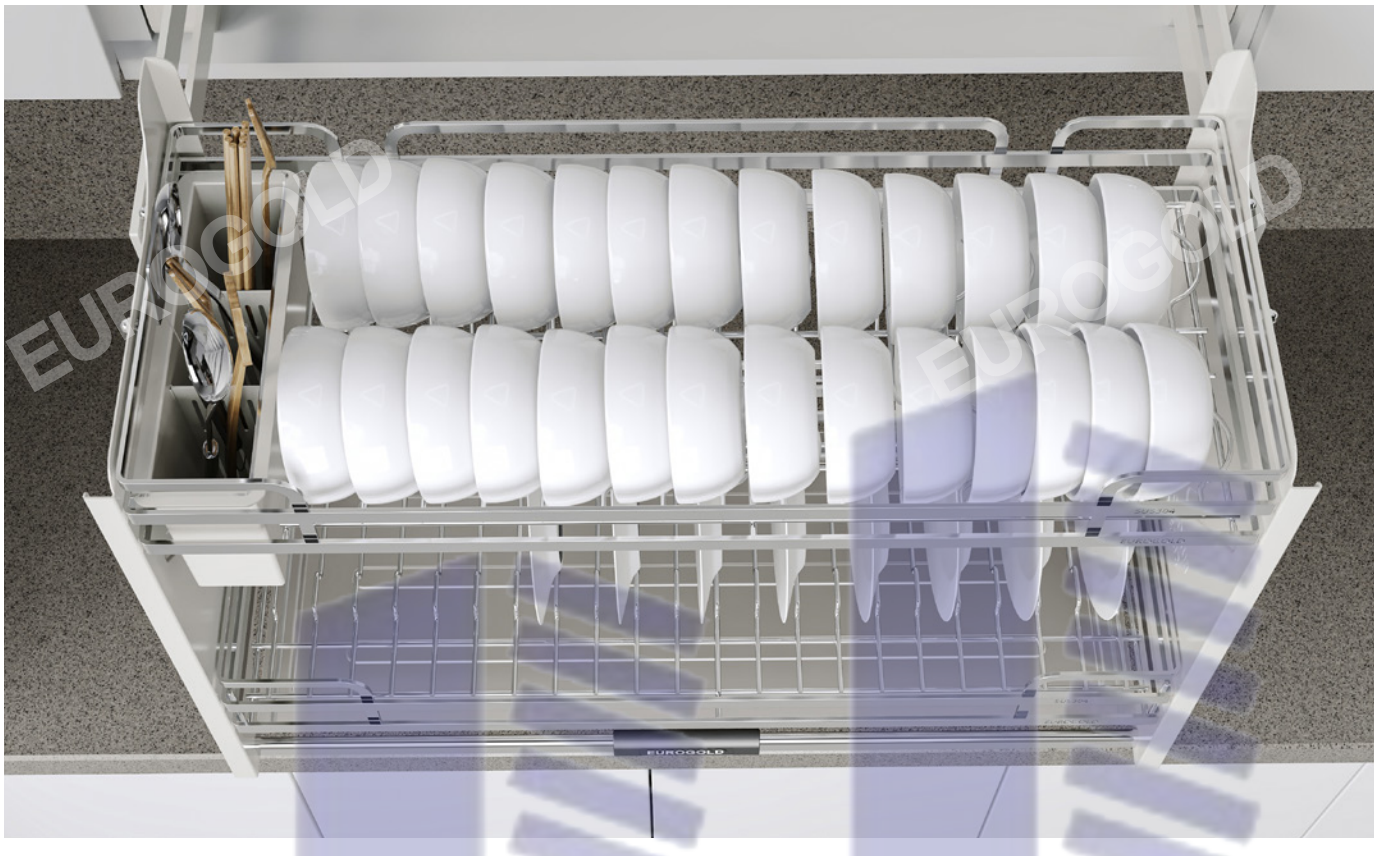



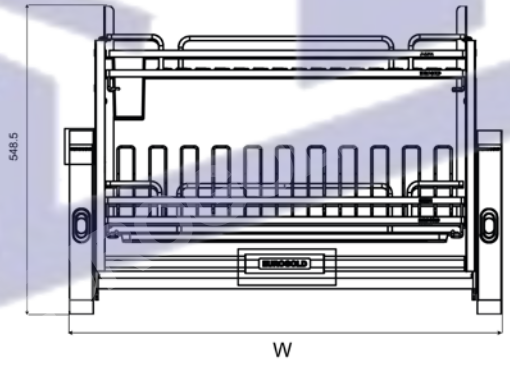


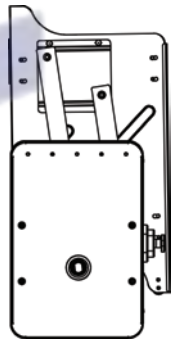

## GIÁ BÁT DI ĐỘNG NAN DẸT

| MÃ SẢN PHẨM | QUY CÁCH SẢN PHẨM RỘNG * SÂU * CAO (MM) | CHIỀU RỘNG TỦ (MM) | CHẤT LIỆU | ĐƠN GIÁ (VNĐ) |
|---|---|---|---|---|
| EVI960LW | W565*D280*H560 | 600 | Inox 304 | 10.090.000 |
| EVI970LW | W665*D280*H560 | 700 | Inox 304 | 10.350.000 |
| EVI980LW | W765*D280*H560 | 800 | Inox 304 | 10.600.000 |
| EVI990LW | W865*D280*H560 | 900 | Inox 304 | 10.860.000 |

Huy Hoàng


EUROGOLD
PRIDE INDIA
KITCHARI SPICE MIX





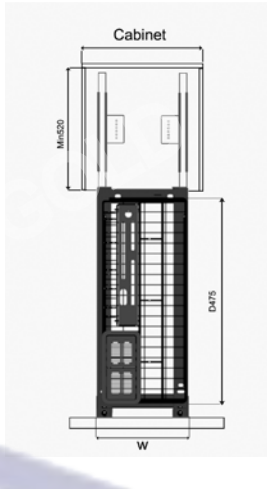


## GIÁ DAO THỚT NAN DẸT INOX MỜ CAO CẤP, RAY GIẢM CHẤN

| Mã sản phẩm | Quy cách sản phẩm<br>Rộng * Sâu * Cao (mm) | Chiều rộng tủ<br>(mm) | Chất liệu | Đơn giá (VNĐ) |
|---|---|---|---|---|
| EPD5220VX | W160*D475*H455 | 200 | Inox 304 | 3.240.000 |
| EPD5225VX | W210*D475*H455 | 250 | Inox 304 | 3.370.000 |



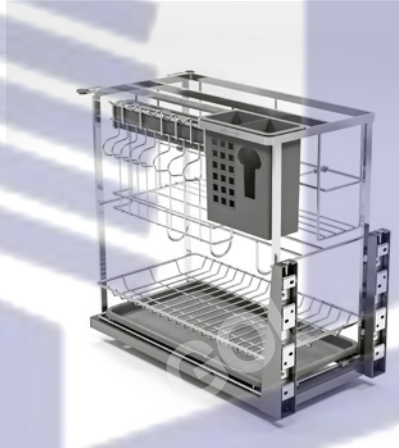

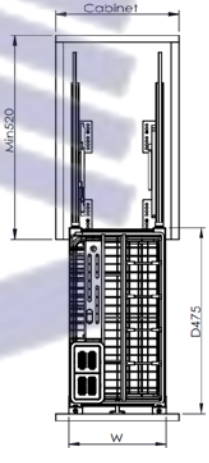


## GIÁ DAO THỚT NAN DẸT INOX MỜ CAO CẤP, RAY GIẢM CHẤN

| Mã sản phẩm | Quy cách sản phẩm<br>Rộng * Sâu * Cao (mm) | Chiều rộng tủ<br>(mm) | Chất liệu | Đơn giá (VNĐ) |
|---|---|---|---|---|
| EPD5230VX | W260*D475*H455 | 300 | Inox 304 | 3.450.000 |





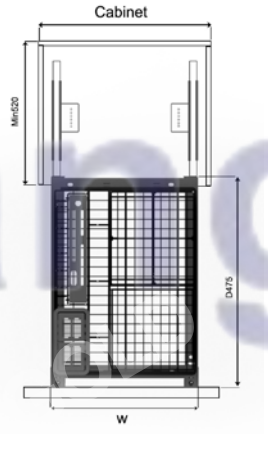


## GIÁ DAO THỚT NAN DẸT INOX MỜ CAO CẤP, RAY GIẢM CHẤN

| Mã sản phẩm | Quy cách sản phẩm<br>Rộng * Sâu * Cao (mm) | Chiều rộng tủ<br>(mm) | Chất liệu | Đơn giá (VNĐ) |
|---|---|---|---|---|
| EPD5235VX | W310*D475*H455 | 350 | Inox 304 | 3.600.000 |
| EPD5240VX | W360*D475*H455 | 400 | Inox 304 | 3.790.000 |


EUROGOLD
EUROGOLD
EUROGOLD
EUROGOLD
EUROGOLD
EUROGOLD
EUROGOLD
CHEESE
SAPORI ITALIANI
PRIDE





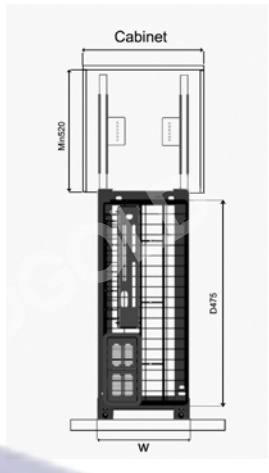


## GIÁ DAO THỚT NAN DẸT INOX MỜ - RAY GIẢM CHẤN - KHUNG INOX 304 - HỆ DẪN HƯỚNG CHỐNG RUNG

| Mã sản phẩm | Quy cách sản phẩm<br>Rộng * Sâu * Cao (mm) | Chiều rộng tủ<br>(mm) | Chất liệu | Đơn giá (VNĐ) |
|---|---|---|---|---|
| EPD5620VX | W160*D475*H455 | 200 | Inox 304 | 3.530.000 |
| EPD5625VX | W210*D475*H455 | 250 | Inox 304 | 3.760.000 |



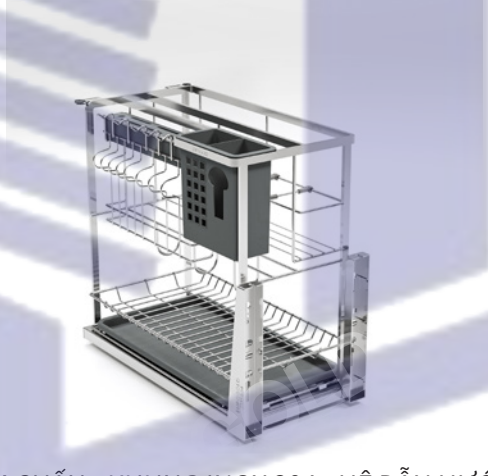

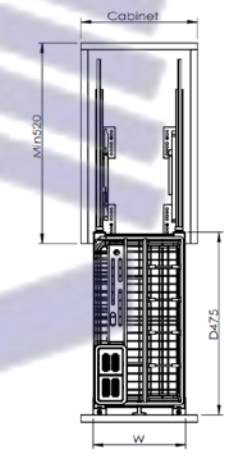


## GIÁ DAO THỚT NAN DẸT INOX MỜ - RAY GIẢM CHẤN - KHUNG INOX 304 - HỆ DẪN HƯỚNG CHỐNG RUNG

| Mã sản phẩm | Quy cách sản phẩm<br>Rộng * Sâu * Cao (mm) | Chiều rộng tủ<br>(mm) | Chất liệu | Đơn giá (VNĐ) |
|---|---|---|---|---|
| EPD5630VX | W260*D475*H455 | 300 | Inox 304 | 3.890.000 |





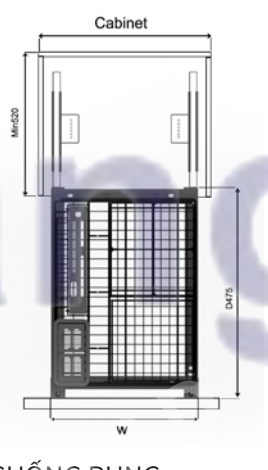


## GIÁ DAO THỚT NAN DẸT INOX MỜ - RAY GIẢM CHẤN - KHUNG INOX 304 - HỆ DẪN HƯỚNG CHỐNG RUNG

| Mã sản phẩm | Quy cách sản phẩm<br>Rộng * Sâu * Cao (mm) | Chiều rộng tủ<br>(mm) | Chất liệu | Đơn giá (VNĐ) |
|---|---|---|---|---|
| EPD5635VX | W310*D475*H455 | 350 | Inox 304 | 4.020.000 |
| EPD5640VX | W360*D475*H455 | 400 | Inox 304 | 4.180.000 |


EUROGOLD
EUROGOLD
EUROGOLD





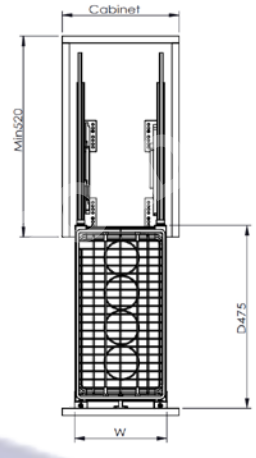


GIÁ GIA VỊ INOX NAN DẸT - RAY GIẢM CHẤN

| Mã sản phẩm | Quy cách sản phẩm<br>Rộng * Sâu * Cao (mm) | Chiều rộng tủ | Chất liệu | Đơn giá (VNĐ) |
|---|---|---|---|---|
| EPD4220VX | W160*D475*H465 | 200 | Inox 304 | 3.190.000 |
| EPD4225VX | W210*D475*H465 | 250 | Inox 304 | 3.320.000 |





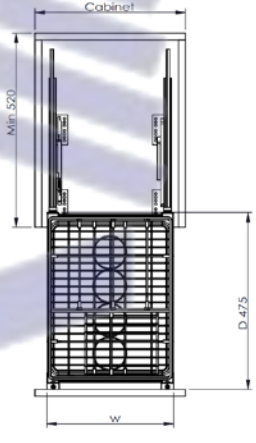


GIÁ GIA VỊ INOX NAN DẸT - RAY GIẢM CHẤN

| Mã sản phẩm | Quy cách sản phẩm<br>Rộng * Sâu * Cao (mm) | Chiều rộng tủ | Chất liệu | Đơn giá (VNĐ) |
|---|---|---|---|---|
| EPD4230VX | W260*D475*H465 | 300 | Inox 304 | 3.400.000 |





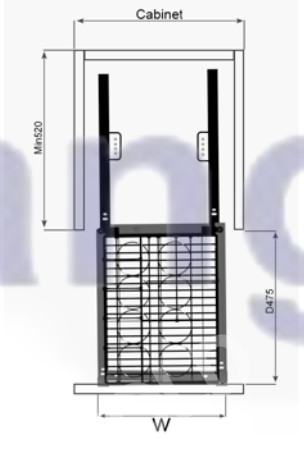


GIÁ GIA VỊ INOX NAN DẸT - RAY GIẢM CHẤN

| Mã sản phẩm | Quy cách sản phẩm<br>Rộng * Sâu * Cao (mm) | Chiều rộng tủ | Chất liệu | Đơn giá (VNĐ) |
|---|---|---|---|---|
| EPD4235VX | W310*D475*H465 | 350 | Inox 304 | 3.450.000 |
| EPD4240VX | W360*D475*H465 | 400 | Inox 304 | 3.660.000 |


Primordial
SOUP
Primordial
SOUP
Primordial
SOUP





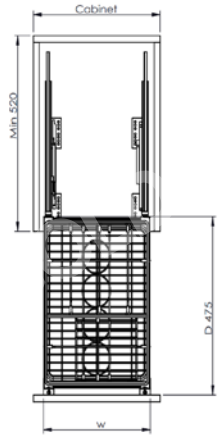


## GIÁ GIA VỊ INOX NAN DẸT - RAY GIẢM CHẤN - KHUNG INOX 304 - HỆ DẪN HƯỚNG CHỐNG RUNG

| Mã sản phẩm | Quy cách sản phẩm<br>Rộng * Sâu * Cao (mm) | Chiều rộng tủ | Chất liệu | Đơn giá (VNĐ) |
|---|---|---|---|---|
| EPD4620VX | W160*D475*H465 | 200 | Inox 304 | 3.810.000 |
| EPD4625VX | W210*D475*H465 | 250 | Inox 304 | 3.970.000 |





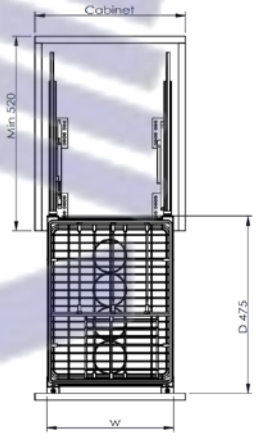


## GIÁ GIA VỊ INOX NAN DẸT - RAY GIẢM CHẤN - KHUNG INOX 304 - HỆ DẪN HƯỚNG CHỐNG RUNG

| Mã sản phẩm | Quy cách sản phẩm<br>Rộng * Sâu * Cao (mm) | Chiều rộng tủ | Chất liệu | Đơn giá (VNĐ) |
|---|---|---|---|---|
| EPD4630VX | W260*D475*H465 | 300 | Inox 304 | 4.120.000 |





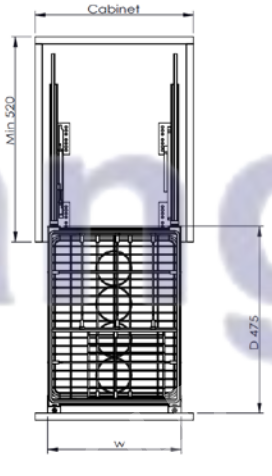


## GIÁ GIA VỊ INOX NAN DẸT - RAY GIẢM CHẤN - KHUNG INOX 304 - HỆ DẪN HƯỚNG CHỐNG RUNG

| Mã sản phẩm | Quy cách sản phẩm<br>Rộng * Sâu * Cao (mm) | Chiều rộng tủ | Chất liệu | Đơn giá (VNĐ) |
|---|---|---|---|---|
| EPD4635VX | W310*D475*H465 | 350 | Inox 304 | 4.280.000 |
| EPD4640VX | W360*D475*H465 | 400 | Inox 304 | 4.430.000 |


EUROGOLD
EUROGOLD
EUROGOLD
EUROGOLD
EUROGOLD

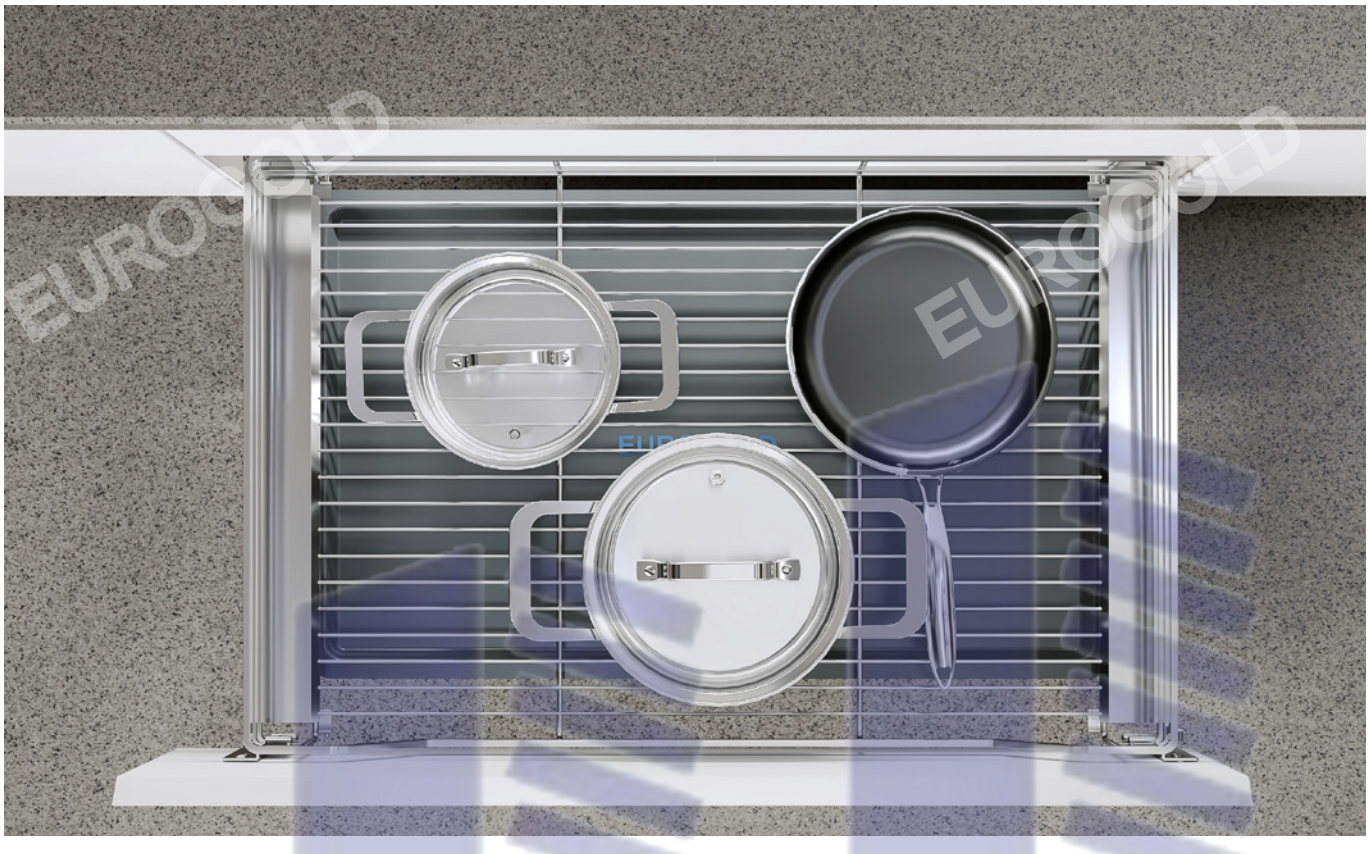

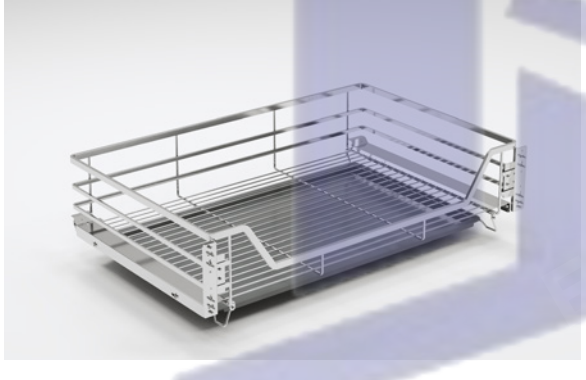

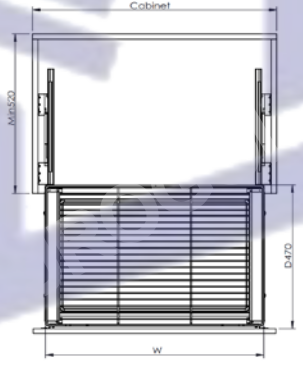


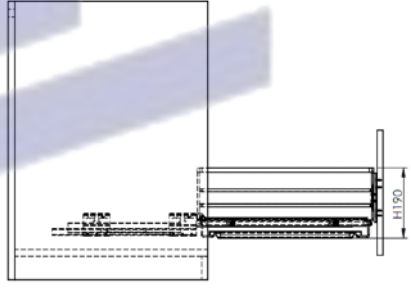


## GIÁ XOONG NỒI NAN DẸT INOX MỜ CAO CẤP, GẮN CÁNH ÂM TỦ

| Mã sản phẩm | Quy cách sản phẩm<br>Rộng * Sâu * Cao (mm) | Chiều rộng tủ<br>(mm) | Chất liệu | Đơn giá (VNĐ) |
|---|---|---|---|---|
| EPD6260VX | W565*D480*H175 | 600 | Inox 304 | 3.370.000 |
| EPD6270VX | W665*D480*H175 | 700 | Inox 304 | 3.500.000 |
| EPD6275VX | W715*D480*H175 | 750 | Inox 304 | 3.580.000 |
| EPD6280VX | W765*D480*H175 | 800 | Inox 304 | 3.660.000 |
| EPD6290VX | W865*D480*H175 | 900 | Inox 304 | 3.760.000 |

Huy Hoàng


EUROGOLD

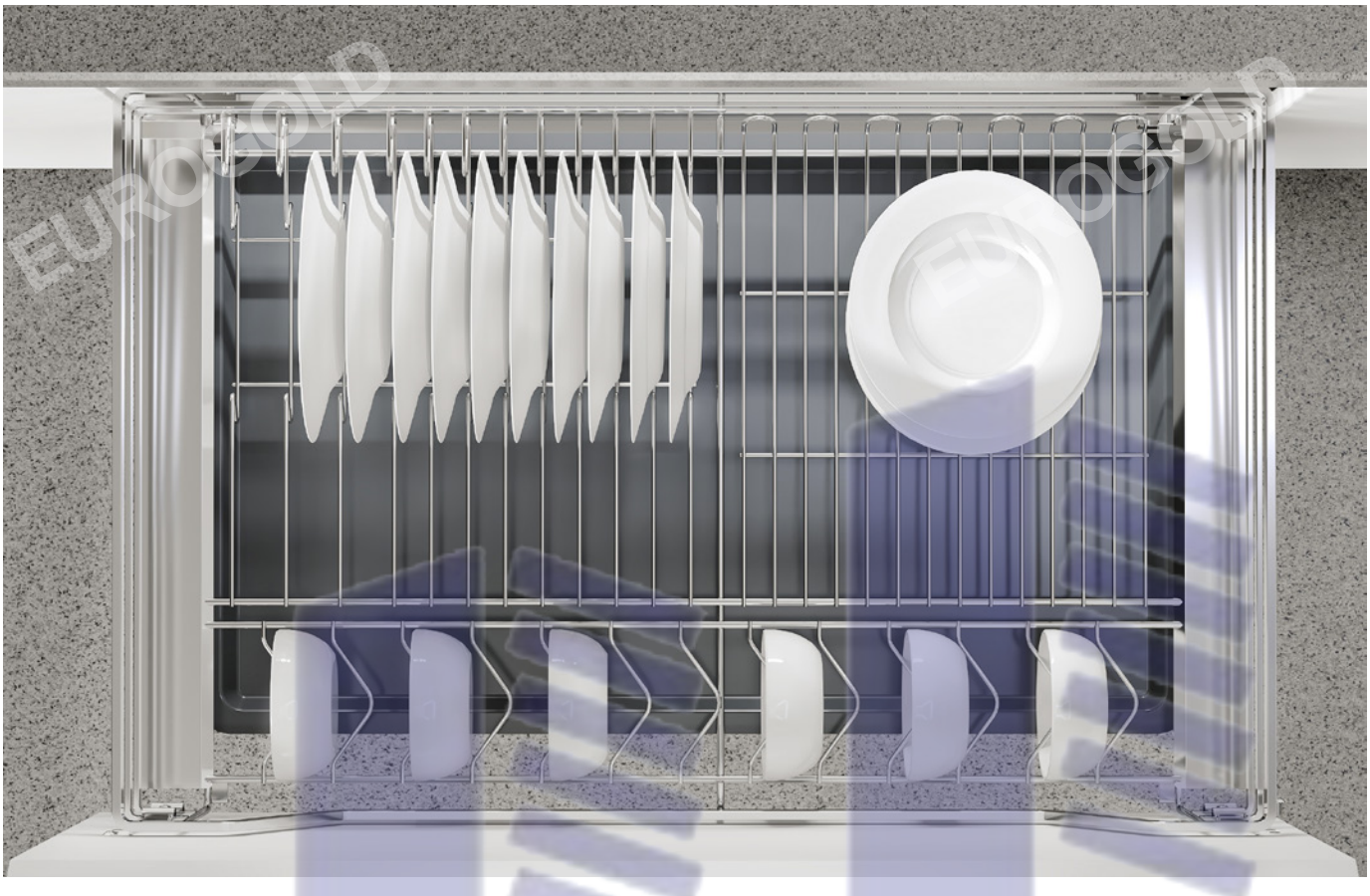



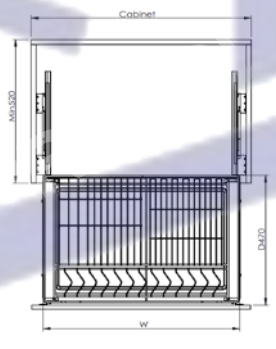


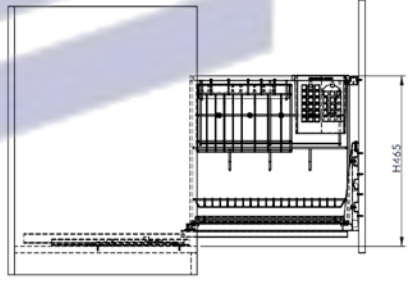


## GIÁ XOONG NỒI, BÁT ĐĨA NAN DẸT ĐA NĂNG , GẮN CÁNH ÂM TỦ

| MÃ SẢN PHẨM | QUY CÁCH SẢN PHẨM<br>Rộng * Sâu * Cao (mm) | CHIỀU RỘNG TỦ (mm) | CHẤT LIỆU | ĐƠN GIÁ (VNĐ) |
|---|---|---|---|---|
| EPD7260VX | W565*D480*H175 | 600 | Inox 304 | 3.420.000 |
| EPD7270VX | W665*D480*H175 | 700 | Inox 304 | 3.550.000 |
| EPD7275VX | W715*D480*H175 | 750 | Inox 304 | 3.630.000 |
| EPD7280VX | W765*D480*H175 | 800 | Inox 304 | 3.710.000 |
| EPD7290VX | W865*D480*H175 | 900 | Inox 304 | 3.840.000 |

Huy Hoàng


Domino
SUGAR CUBES
DOTS
CHUNKS
Milk



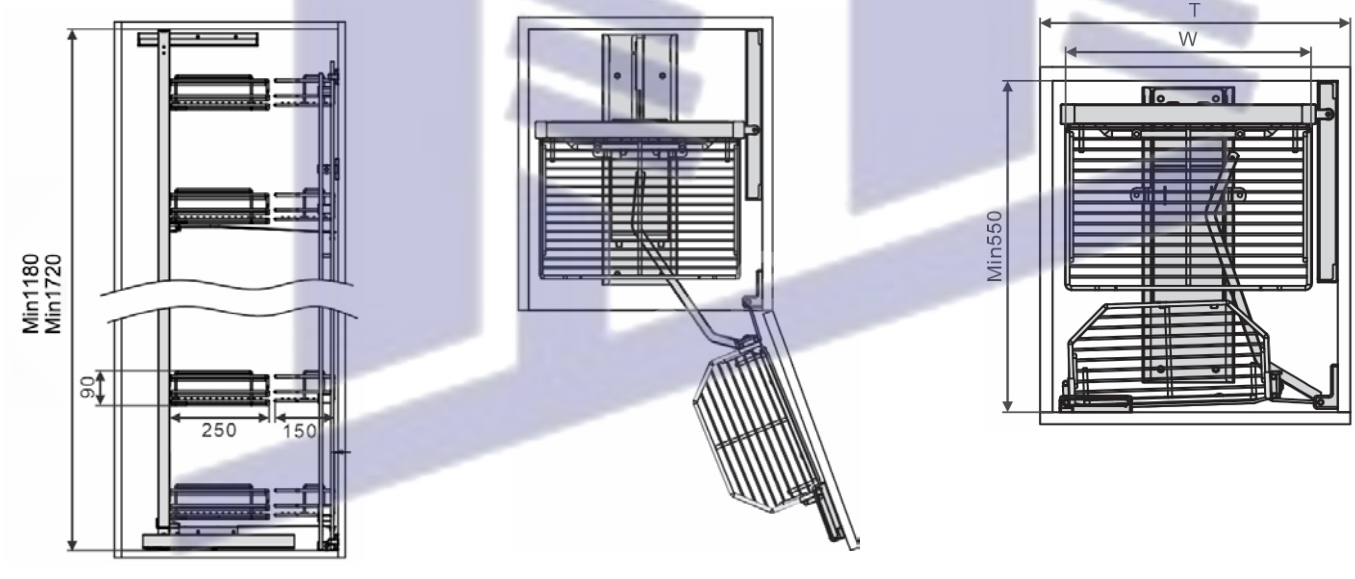


## TỦ KHO INOX NAN DẸT CÁNH MỞ

| Mã sản phẩm | Quy cách sản phẩm<br>Rộng * Sâu * Cao (mm) | Chiều rộng tủ<br>(mm) | Số tầng | Chất liệu | Đơn giá (VNĐ) |
|---|---|---|---|---|---|
| EKD12445 | W415*D500*H(>1180) | 450 | 4 | Inox mờ 304 | 10.190.000 |
| EKD12460 | W564*D500*H(>1180) | 600 | 4 | Inox mờ 304 | 10.840.000 |
| EKD12645 | W415*D500*H(>1720) | 450 | 6 | Inox mờ 304 | 12.260.000 |
| EKD12660 | W564*D500*H(>1720) | 600 | 6 | Inox mờ 304 | 13.170.000 |


EUROGOLD
EUROGOLD
EUROGOLD
EUROGOLD
Timeless Quality



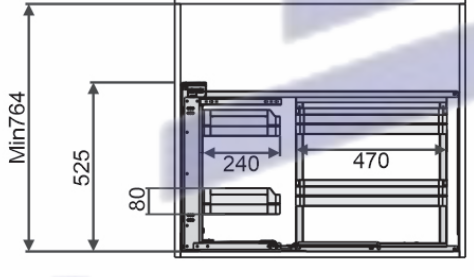


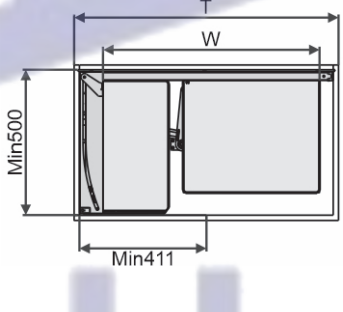


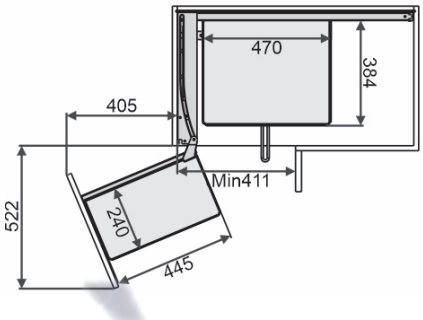


## GIÁ LIÊN HOÀN NAN DẸT - RAY ÂM GIẢM CHẤN - TÍCH HỢP KHAY HỨNG NƯỚC

| Mã sản phẩm | Quy cách sản phẩm Rộng * Sâu * Cao (mm) | Chiều rộng tủ (mm) | Chất liệu | Đơn giá (VNĐ) |
|---|---|---|---|---|
| ELD101L (mở trái) | W(860-960)*D520*H560 | 900-1000 | Inox nan dẹt 304 | 11,850,000 |
| ELD102R (mở phải) | W(860-960)*D520*H560 | 900-1000 | Inox nan dẹt 304 | 11,850,000 |

Huy Hoàng



# NAN TRÒN & VUÔNG SERIES

EUROGOLD
EUROGOLD
EUROGOLD
EUROGOLD
Huy Hoàng


EUROGOLD

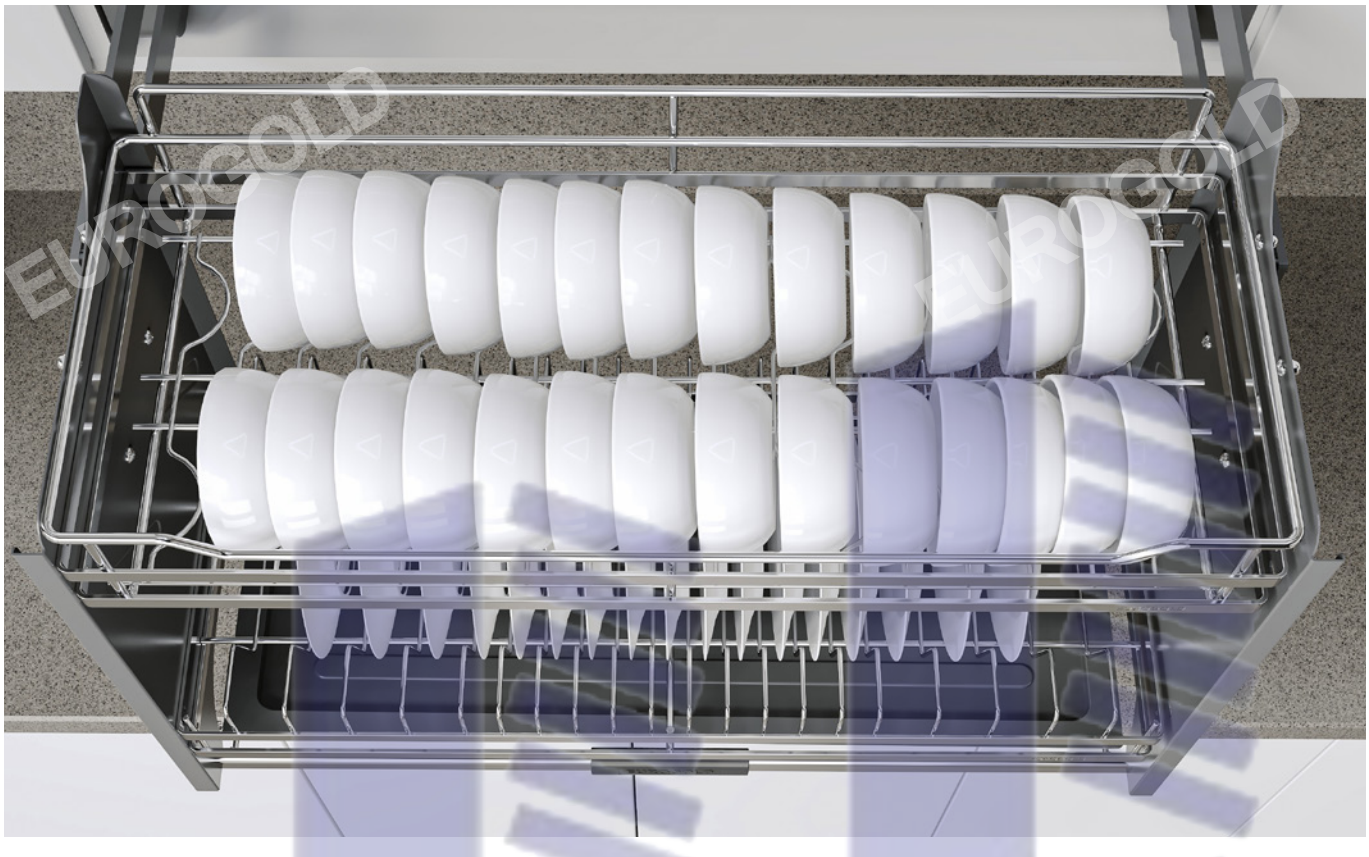



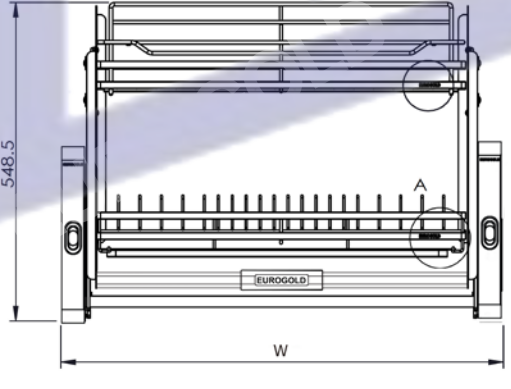


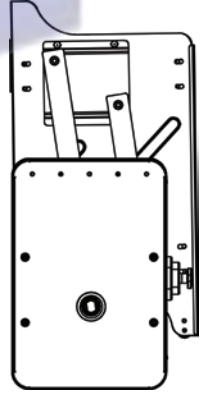

GIÁ BÁT DI ĐỘNG

| MÃ SẢN PHẨM | QUY CÁCH SẢN PHẨM RỘNG * SÂU * CAO (MM) | CHIỀU RỘNG TỦ (MM) | CHẤT LIỆU | ĐƠN GIÁ (VNĐ) |
|---|---|---|---|---|
| EUT9160VX | W565*D280*H560 | 600 | Inox 304 | 8.380.000 |
| EUT9170VX | W665*D280*H560 | 700 | Inox 304 | 8.630.000 |
| EUT9180VX | W765*D280*H560 | 800 | Inox 304 | 8.890.000 |
| EUT9190VX | W865*D280*H560 | 900 | Inox 304 | 9.150.000 |

Huy Hoàng

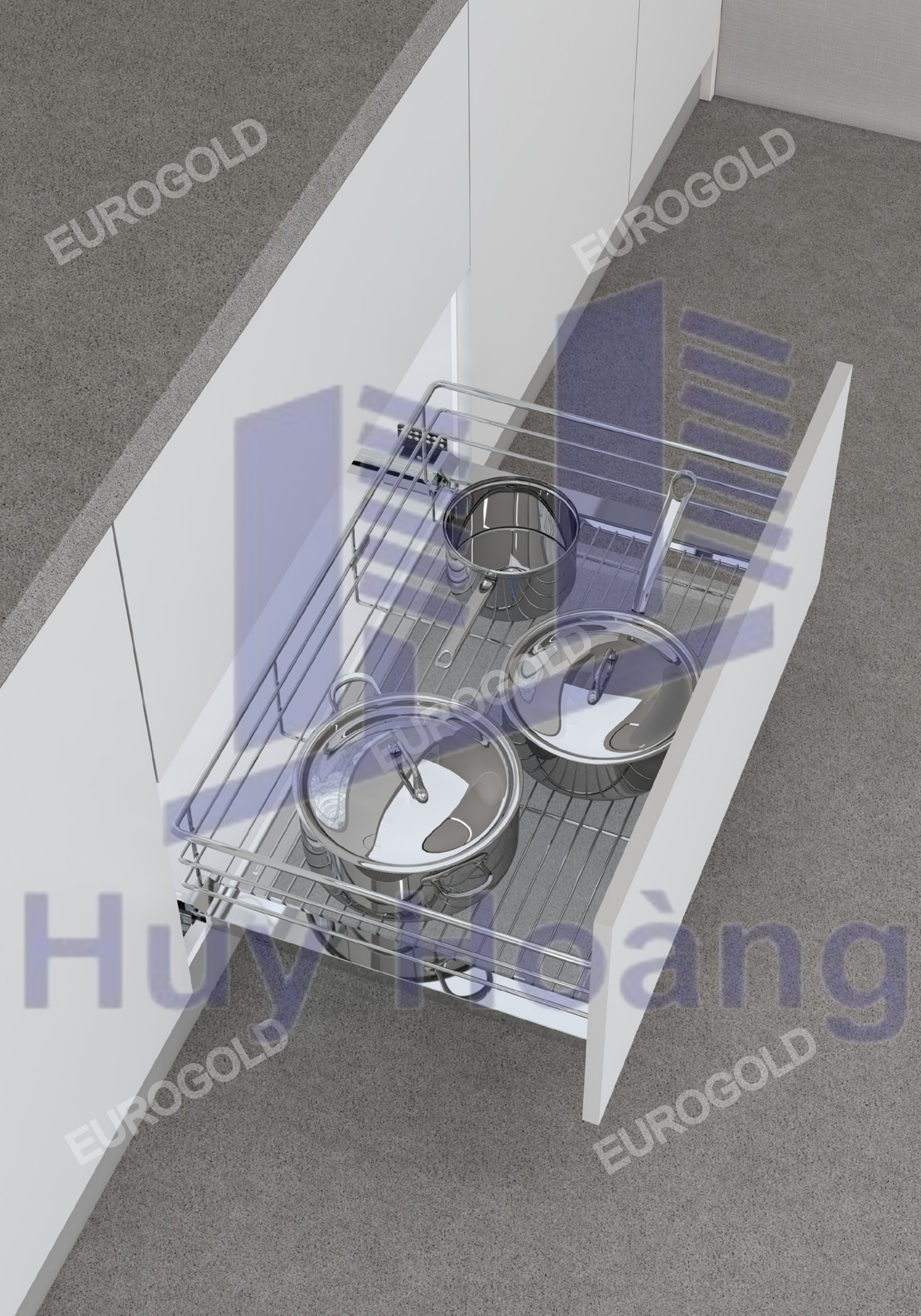
EUROGOLD
EUROGOLD
EUROGOLD
EUROGOLD
EUROGOLD
Huy Hoàng

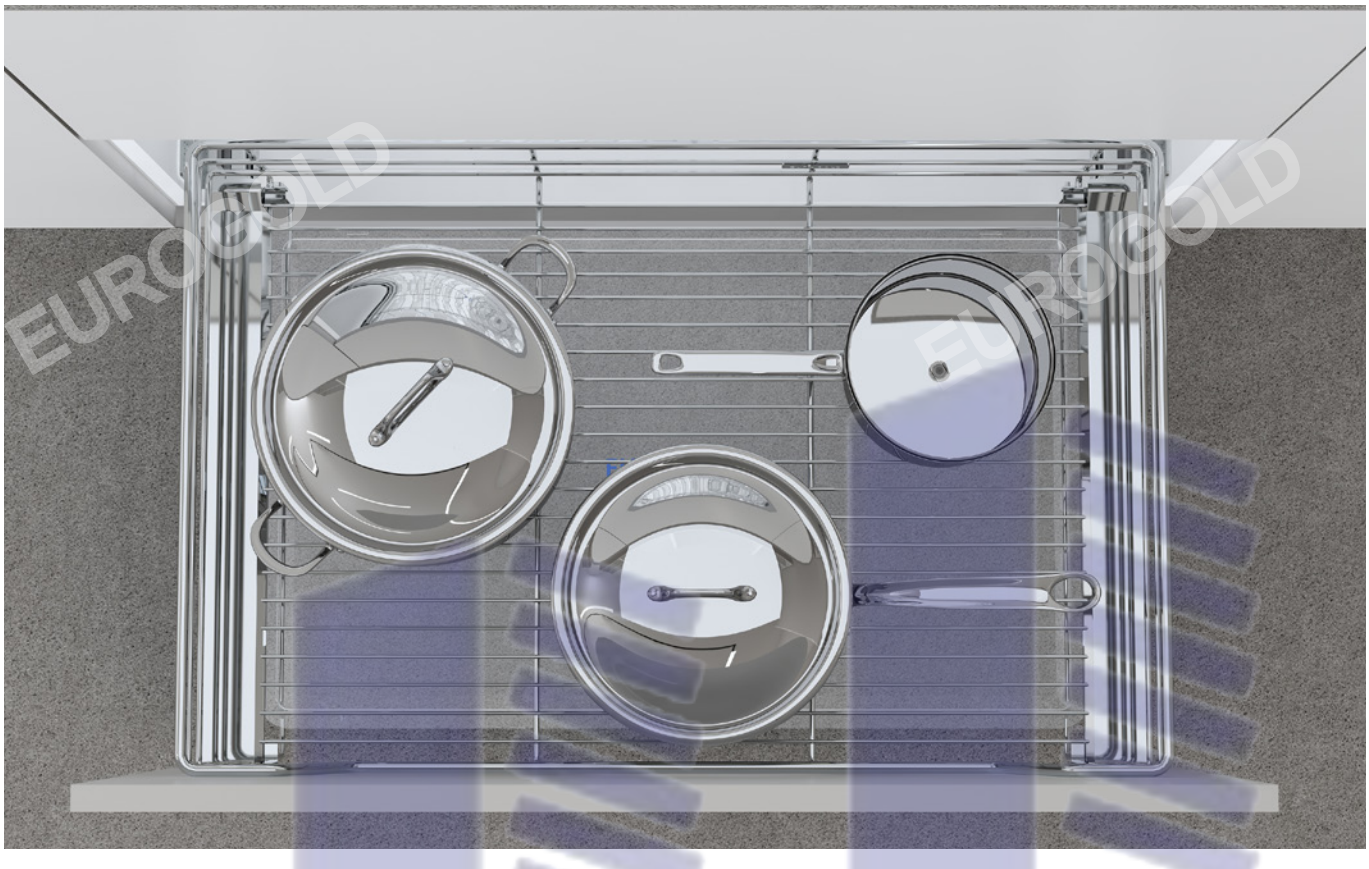

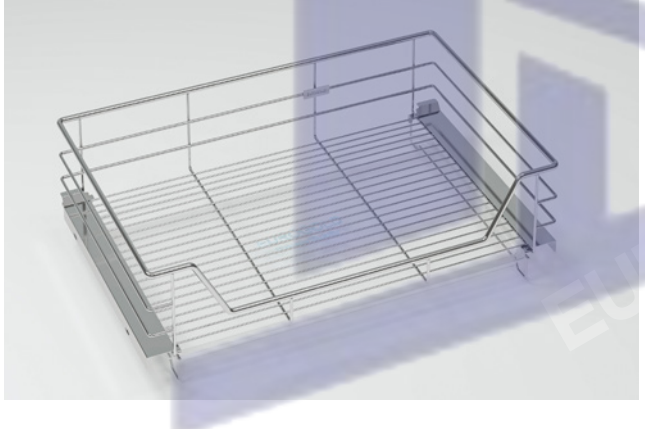

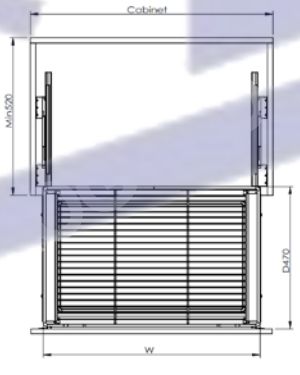


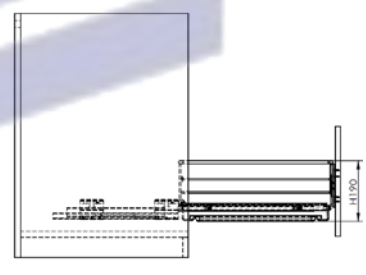


## GIÁ XOONG NỒI INOX NAN ÂM TỦ - GẮN CÁNH, RAY GIẢM CHẤN

| Mã sản phẩm | Quy cách sản phẩm<br>Rộng * Sâu * Cao (mm) | Chiều rộng tủ<br>(mm) | Chất liệu | Đơn giá (VNĐ) |
|---|---|---|---|---|
| EGT6160VX | W565*D475*H160 | 600 | Inox mờ 304 | 2.460.000 |
| EGT6170VX | W665*D475*H160 | 700 | Inox mờ 304 | 2.620.000 |
| EGT6175VX | W715*D475*H160 | 750 | Inox mờ 304 | 2.720.000 |
| EGT6180VX | W765*D475*H160 | 800 | Inox mờ 304 | 2.850.000 |
| EGT6190VX | W865*D475*H160 | 900 | Inox mờ 304 | 2.980.000 |

Huy Hoàng


EUROGOLD
EUROGOLD
EUROGOLD
EUROGOLD
EUROGOLD
Huy Hoàng

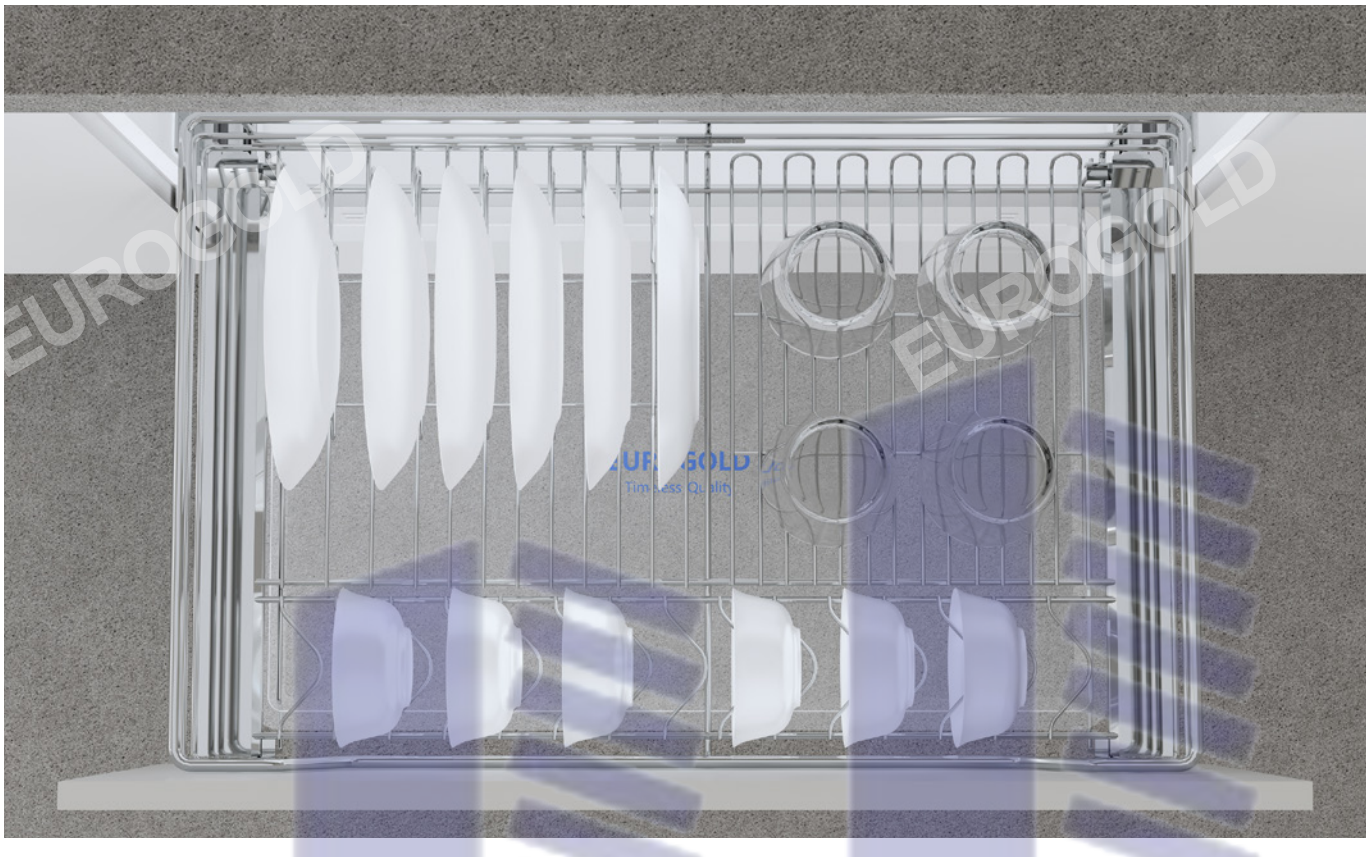



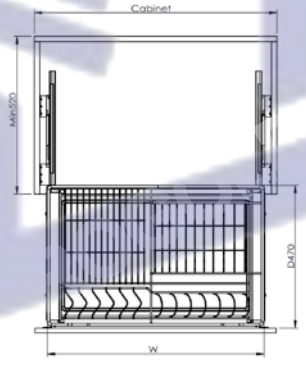


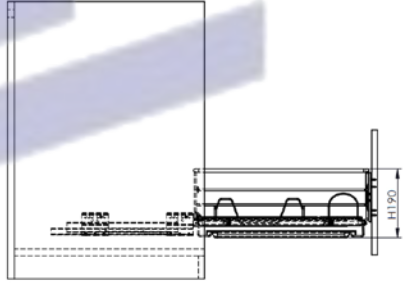


## GIÁ BÁT ĐĨA INOX NAN ÂM TỦ - GẮN CÁNH, RAY GIẢM CHẤN

| Mã sản phẩm | Quy cách sản phẩm<br>Rộng * Sâu * Cao (mm) | Chiều rộng tủ<br>(mm) | Chất liệu | Đơn giá (VNĐ) |
|---|---|---|---|---|
| EGT7160VX | W565*D475*H160 | 600 | Inox mờ 304 | 2.620.000 |
| EGT7170VX | W665*D475*H160 | 700 | Inox mờ 304 | 2.720.000 |
| EGT7175VX | W715*D475*H160 | 750 | Inox mờ 304 | 2.850.000 |
| EGT7180VX | W765*D475*H160 | 800 | Inox mờ 304 | 2.980.000 |
| EGT7190VX | W865*D475*H160 | 900 | Inox mờ 304 | 3.090.000 |

Huy Hoàng


EUROGOLD
EUROGOLD
EUROGOLD
EUROGOLD
EUROGOLD
Huy Hoàng

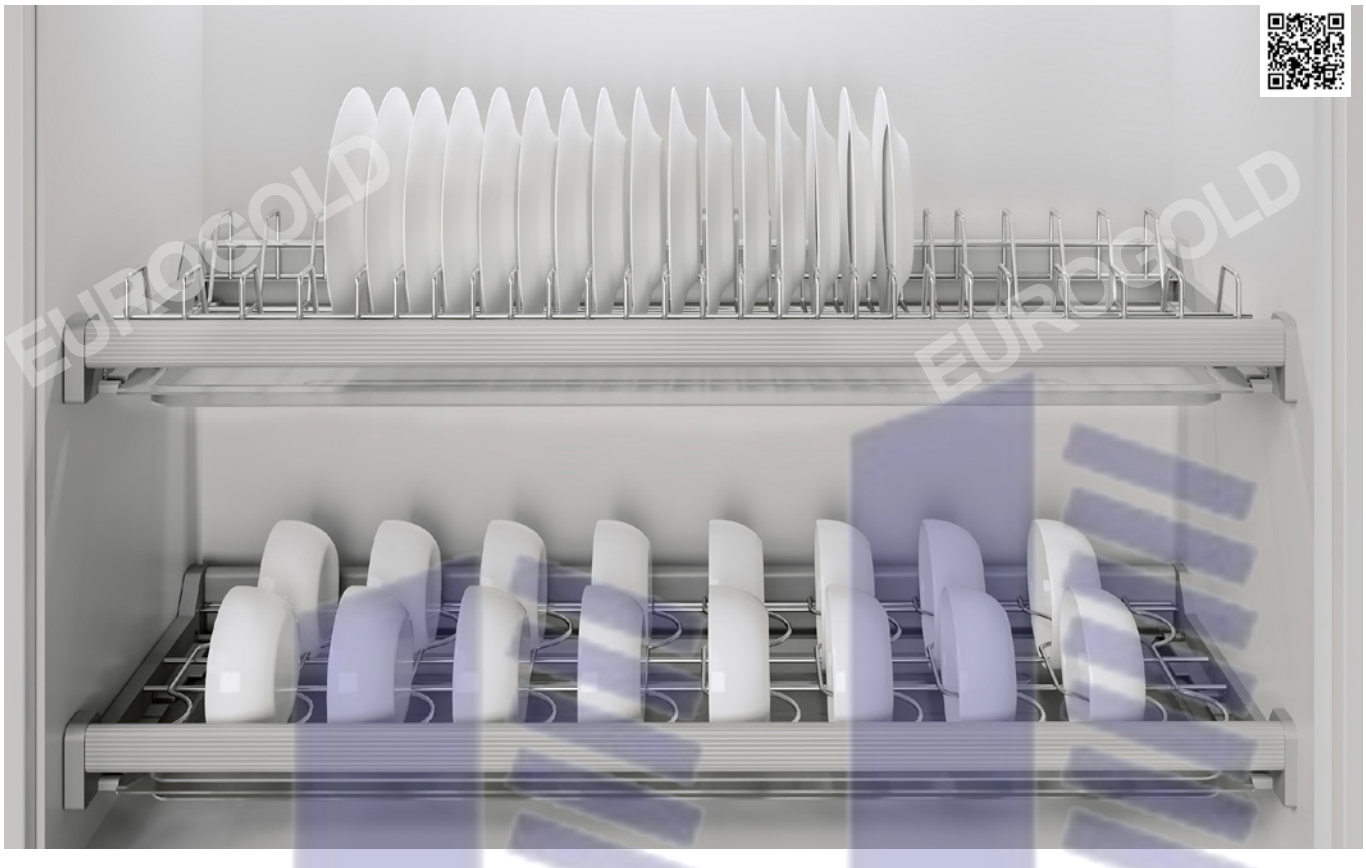

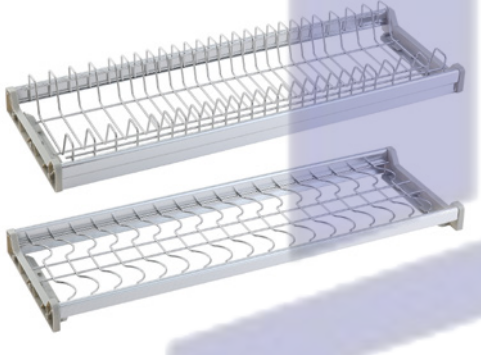

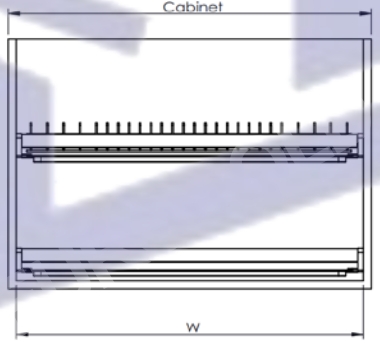


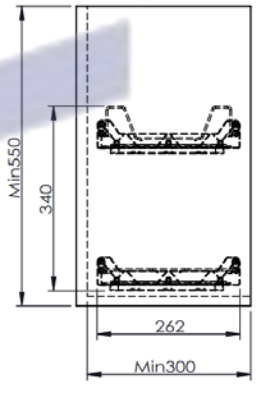


## GIÁ BÁT CỐ ĐỊNH

| MÃ SẢN PHẨM | QUY CÁCH SẢN PHẨM Rộng * Sâu * Cao (mm) | CHIỀU RỘNG TỦ (mm) | CHẤT LIỆU | ĐƠN GIÁ (VNĐ) |
|---|---|---|---|---|
| EPD8260VX | W565*D300*H65 | 600 | Inox 304 | 2.440.000 |
| EPD8270VX | W665*D300*H65 | 700 | Inox 304 | 2.570.000 |
| EPD8280VX | W765*D300*H65 | 800 | Inox 304 | 2.700.000 |
| EPD8290VX | W865*D300*H65 | 900 | Inox 304 | 2.830.000 |


Domino
SUGAR CUBES
DOTS
Milk
Chocolate & rice
CORNMEAL



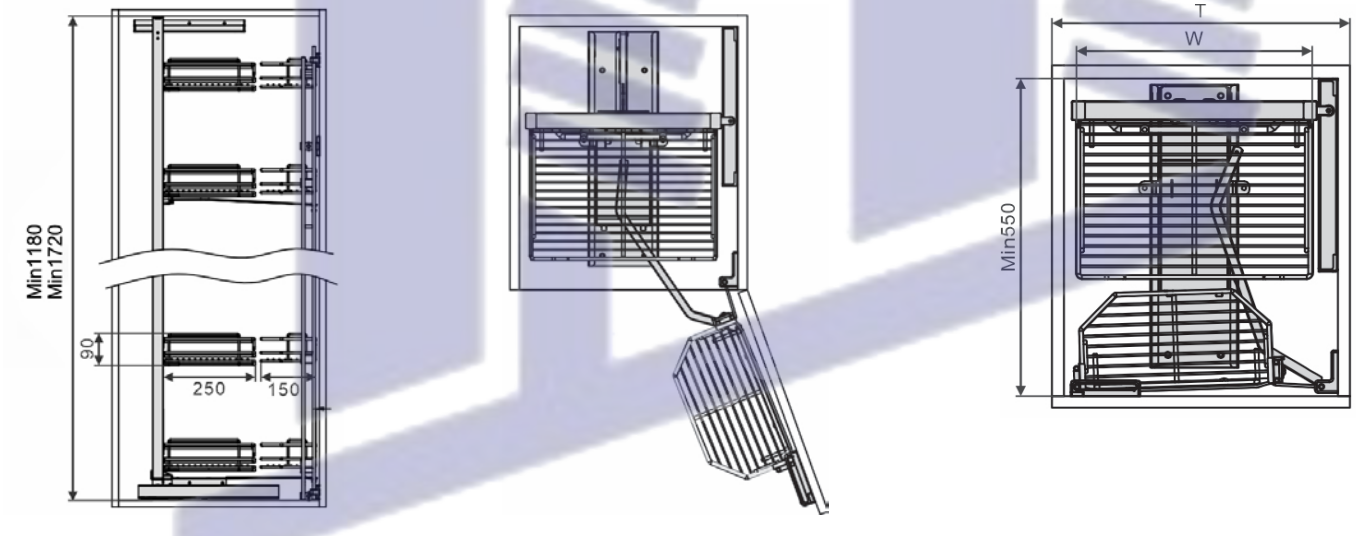


## TỦ KHO NAN TRÒN CÁNH MỞ

| Mã sản phẩm | Quy cách sản phẩm<br>Rộng * Sâu * Cao (mm) | Chiều rộng tủ (mm) | số tầng | Chất liệu | Đơn giá (VNĐ) |
|---|---|---|---|---|---|
| EKT11445 | W415*D500*H(>1180) | 450 | 4 | Inox mờ 304 | 9.410.000 |
| EKT11460 | W564*D500*H(>1180) | 600 | 4 | Inox mờ 304 | 9.900.000 |
| EKT11645 | W415*D500*H(>1720) | 450 | 6 | Inox mờ 304 | 11.540.000 |
| EKT11660 | W564*D500*H(>1720) | 600 | 6 | Inox mờ 304 | 12.520.000 |

Huy Hoàng


PRIDE INDIA
KITCHARI SPICE MIX
PRIDE INDIA
KITCHARI SPICE MIX
PRIDE INDIA
KITCHARI SPICE MIX




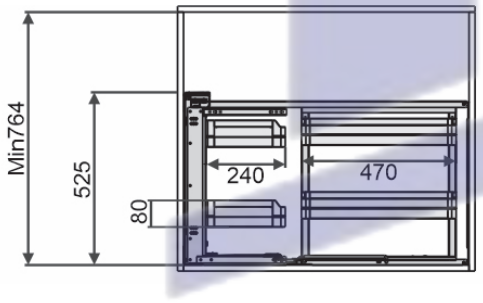


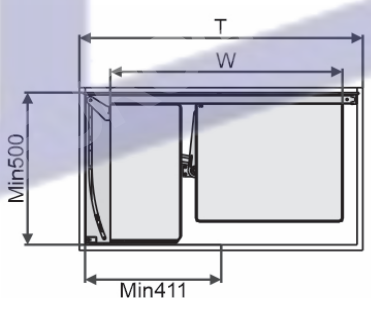


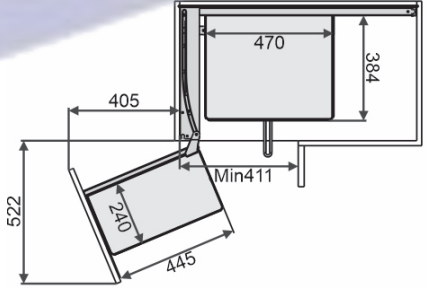


## GIÁ LIÊN HOÀN NAN TRÒN - RAY ÂM GIẢM CHẤN

| Mã sản phẩm | Quy cách sản phẩm Rộng * Sâu * Cao (mm) | Chiều rộng tủ (mm) | Chất liệu | Đơn giá (VNĐ) |
|---|---|---|---|---|
| ELT101L (mở trái) | W(860-960)*D520*H560 | 900-1000 | Inox 304 | 11.430.000 |
| ELT102R (mở phải) | W(860-960)*D520*H560 | 900-1000 | Inox 304 | 11.430.000 |

Huy Hoàng


Camelli's
THE ALPHABET SOUP
SOUP





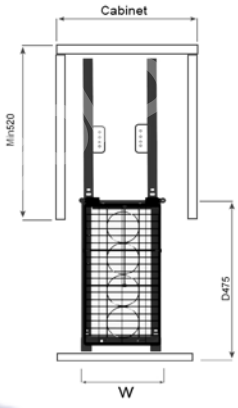


GIÁ GIA VỊ INOX NAN VUÔNG, RAY GIẢM CHẤN - HỆ DẪN HƯỚNG CHỐNG RUNG

| Mã sản phẩm | Quy cách sản phẩm<br>Rộng * Sâu * Cao (mm) | Chiều rộng tủ | Chất liệu | Đơn giá (VNĐ) |
|---|---|---|---|---|
| ERV4420VX | W160*D475*H465 | 200 | Inox mờ 304 | 2.670.000 |
| ERV4425VX | W210*D475*H465 | 250 | Inox mờ 304 | 2.780.000 |





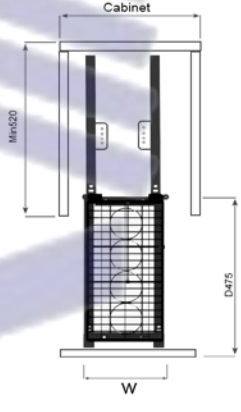


GIÁ GIA VỊ INOX NAN VUÔNG, RAY GIẢM CHẤN - HỆ DẪN HƯỚNG CHỐNG RUNG

| Mã sản phẩm | Quy cách sản phẩm<br>Rộng * Sâu * Cao (mm) | Chiều rộng tủ | Chất liệu | Đơn giá (VNĐ) |
|---|---|---|---|---|
| ERV4430VX | W260*D475*H465 | 300 | Inox mờ 304 | 2.930.000 |





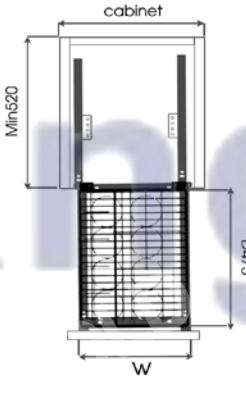


GIÁ GIA VỊ INOX NAN VUÔNG, RAY GIẢM CHẤN - HỆ DẪN HƯỚNG CHỐNG RUNG

| Mã sản phẩm | Quy cách sản phẩm<br>Rộng * Sâu * Cao (mm) | Chiều rộng tủ | Chất liệu | Đơn giá (VNĐ) |
|---|---|---|---|---|
| ERV4435VX | W310*D475*H465 | 350 | Inox mờ 304 | 3.110.000 |
| ERV4440VX | W360*D475*H465 | 400 | Inox mờ 304 | 3.240.000 |


EUROGOLD
EUROGOLD
EUROGOLD
EUROGOLD
EUROGOLD





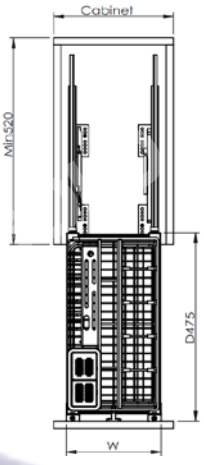


GIÁ DAO THỚT INOX NAN VUÔNG, RAY GIẢM CHẤN - HỆ DẪN HƯỚNG CHỐNG RUNG

| Mã sản phẩm | Quy cách sản phẩm<br>Rộng * Sâu * Cao (mm) | Chiều rộng tủ<br>(mm) | Chất liệu | Đơn giá (VNĐ) |
|---|---|---|---|---|
| ERV5420VX | W160*D475*H465 | 200 | Inox mờ 304 | 2.720.000 |
| ERV5425VX | W210*D475*H465 | 250 | Inox mờ 304 | 2.830.000 |





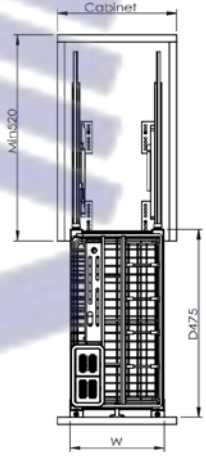


GIÁ DAO THỚT INOX NAN VUÔNG, RAY GIẢM CHẤN - HỆ DẪN HƯỚNG CHỐNG RUNG

| Mã sản phẩm | Quy cách sản phẩm<br>Rộng * Sâu * Cao (mm) | Chiều rộng tủ<br>(mm) | Chất liệu | Đơn giá (VNĐ) |
|---|---|---|---|---|
| ERV5430VX | W260*D475*H465 | 300 | Inox mờ 304 | 2.980.000 |





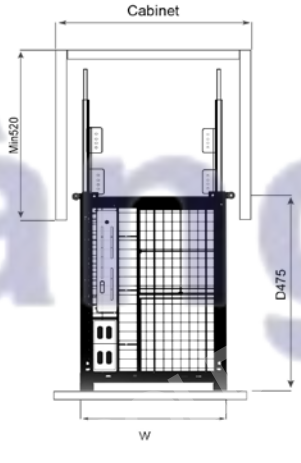


GIÁ DAO THỚT INOX NAN VUÔNG, RAY GIẢM CHẤN - HỆ DẪN HƯỚNG CHỐNG RUNG

| Mã sản phẩm | Quy cách sản phẩm<br>Rộng * Sâu * Cao (mm) | Chiều rộng tủ | Chất liệu | Đơn giá (VNĐ) |
|---|---|---|---|---|
| ERV5435VX | W310*D475*H465 | 350 | Inox mờ 304 | 3.190.000 |
| ERV5440VX | W360*D475*H465 | 400 | Inox mờ 304 | 3.320.000 |



# NHÔM ANODE SERIES

EUROGOLD
Huỳnh Hoàng


EUROGOLD
EUROGOLD
Huy Hoàng
EUROGOLD
OGOLD



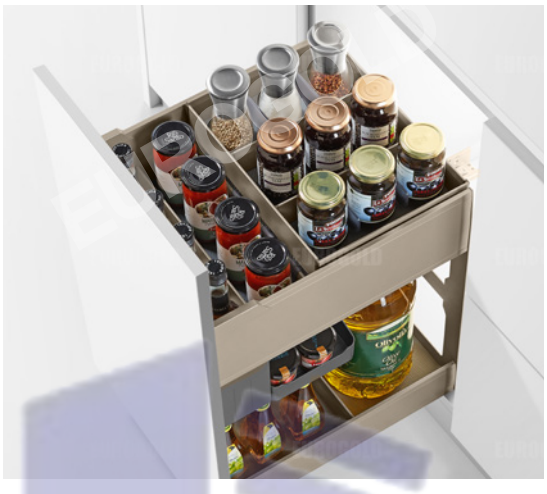

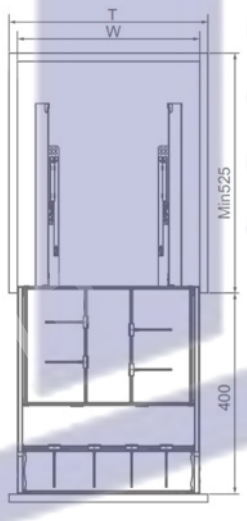


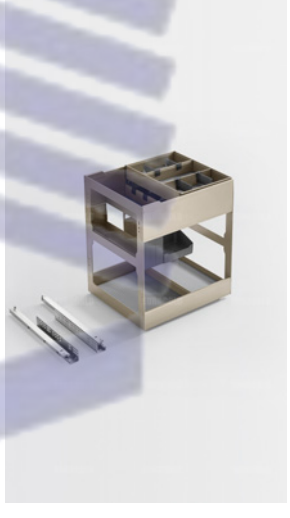

## GIÁ GIA VỊ CHAI LỌ NHÔM ANODE CAO CẤP

| Mã sản phẩm | Quy cách sản phẩm<br>Rộng * Sâu * Cao (mm) | Chiều rộng tủ | Màu sắc | Đơn giá (VNĐ) |
|---|---|---|---|---|
| EUM2030 | W264*D470*H552 | 300 | Champagne | 6.040.000 |
| EUM2035 | W314*D470*H552 | 350 | Champagne | 6.170.000 |
| EUM2040 | W364*D470*H552 | 400 | Champagne | 6.300.000 |
| EMG5530 | W264*D470*H552 | 300 | Ghi đậm | 6.040.000 |
| EMG5535 | W314*D470*H552 | 350 | Ghi đậm | 6.170.000 |
| EMG5540 | W364*D470*H552 | 400 | Ghi đậm | 6.300.000 |

Huy Hoàng





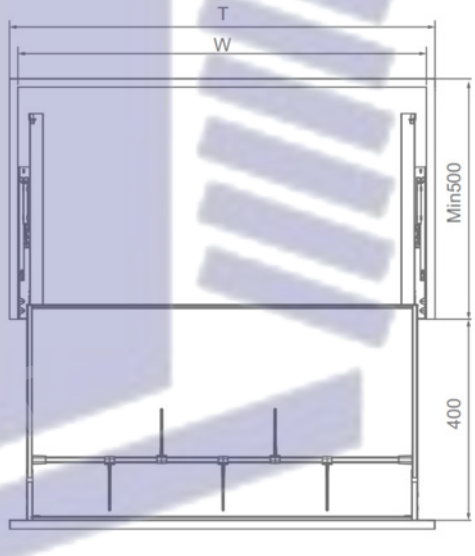


## GIÁ XOONG NỒI NHÔM ANODE CAO CẤP

| Mã sản phẩm | Quy cách sản phẩm<br>Rộng * Sâu * Cao (mm) | Chiều rộng tủ<br>(mm) | Màu sắc | Đơn giá (VNĐ) |
|---|---|---|---|---|
| EUM5060 | W564*D470*H230 | 600 | Champagne | 5.390.000 |
| EUM5070 | W664*D470*H230 | 700 | Champagne | 5.520.000 |
| EUM5080 | W764*D470*H230 | 800 | Champagne | 5.650.000 |
| EUM5090 | W864*D470*H230 | 900 | Champagne | 5.780.000 |
| EMG6560 | W564*D470*H230 | 600 | Ghi đậm | 5.390.000 |
| EMG6570 | W664*D470*H230 | 700 | Ghi đậm | 5.520.000 |
| EMG6580 | W764*D470*H230 | 800 | Ghi đậm | 5.650.000 |
| EMG6590 | W864*D470*H230 | 900 | Ghi đậm | 5.780.000 |

Huy Hoàng



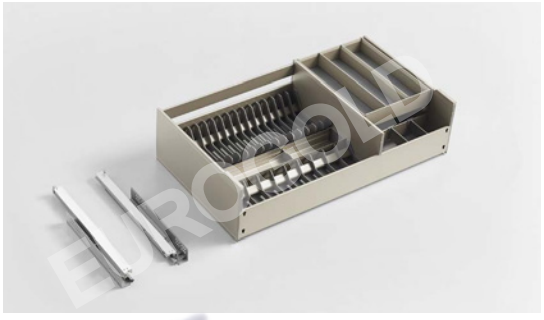

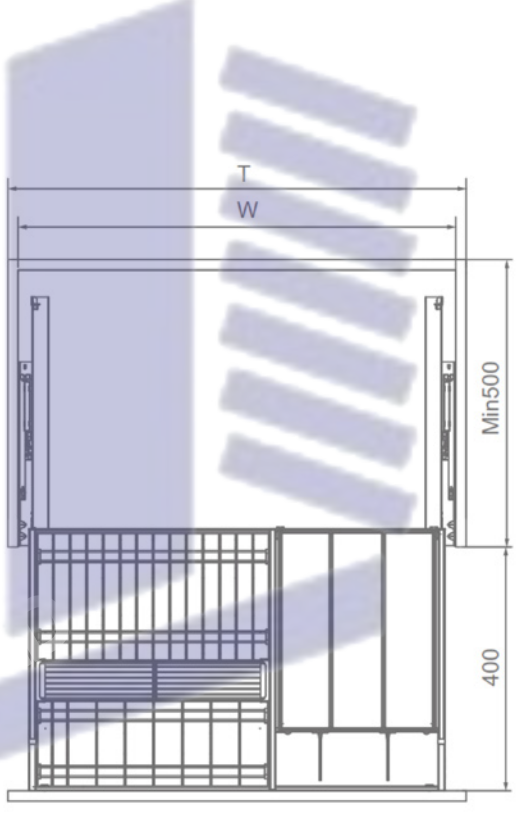


## GIÁ BÁT ĐĨA HỘP NHÔM ANODE CAO CẤP

| Mã sản phẩm | Quy cách sản phẩm<br>Rộng * Sâu * Cao (mm) | Chiều rộng tủ | Màu sắc | Đơn giá (VNĐ) |
|---|---|---|---|---|
| EUM6060 | W564*D470*H230 | 600 | Champane | 8.170.000 |
| EUM6070 | W664*D470*H230 | 700 | Champane | 8.300.000 |
| EUM6080 | W764*D470*H230 | 800 | Champane | 8.430.000 |
| EUM6090 | W864*D470*H230 | 900 | Champane | 8.530.000 |
| EMG7560 | W564*D470*H230 | 600 | Ghi đậm | 8.170.000 |
| EMG7570 | W664*D470*H230 | 700 | Ghi đậm | 8.300.000 |
| EMG7580 | W764*D470*H230 | 800 | Ghi đậm | 8.430.000 |
| EMG7590 | W864*D470*H230 | 900 | Ghi đậm | 8.530.000 |

Huy Hoàng






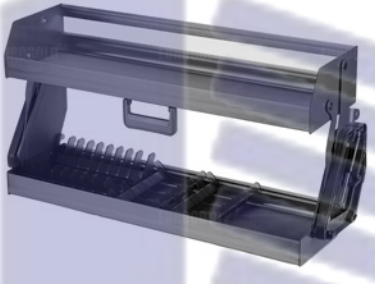

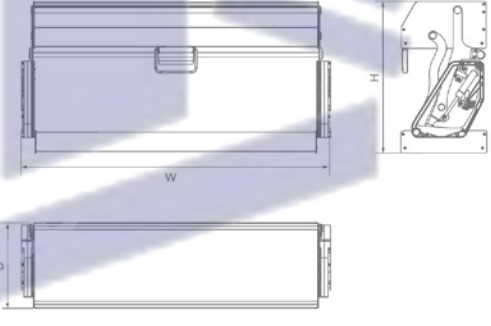


## GIÁ NÂNG HẠ NHÔM ANODE CAO CẤP

| Mã sản phẩm | Quy cách sản phẩm<br>Rộng * Sâu * Cao (mm) | Chiều rộng tủ | Màu sắc | Đơn giá (VNĐ) |
|---|---|---|---|---|
| EUM9060 | W564*D241*H425 | 600 | Champane | 7.390.000 |
| EUM9070 | W664*D241*H425 | 700 | Champane | 7.650.000 |
| EUM9080 | W764*D241*H425 | 800 | Champane | 7.910.000 |
| EUM9090 | W864*D241*H425 | 900 | Champane | 8.170.000 |
| EUM9160G | W564*D241*H425 | 600 | Ghi đậm | 7.390.000 |
| EUM9170G | W664*D241*H425 | 700 | Ghi đậm | 7.650.000 |
| EUM9180G | W764*D241*H425 | 800 | Ghi đậm | 7.910.000 |
| EUM9190G | W864*D241*H425 | 900 | Ghi đậm | 8.170.000 |

Huy Hoàng


illy
DRIP COFFEE
Barilla
Delicate



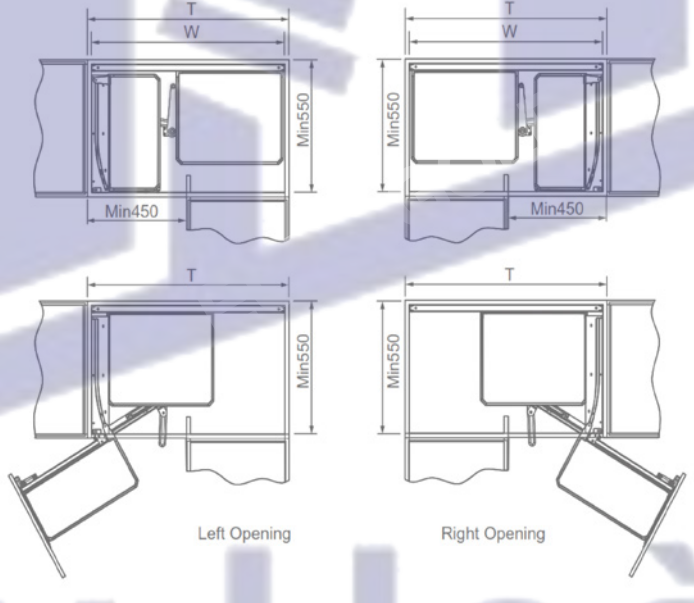


## GIÁ LIÊN HOÀN NHÔM ANODE CAO CẤP

| Mã sản phẩm | Quy cách sản phẩm Rộng * Sâu * Cao (mm) | Chiều rộng tủ (mm) | Màu sắc | Đơn giá (VNĐ) |
|---|---|---|---|---|
| EUM101 (mở trái) | W(860-960)*D530*H520 | 900-1000 | Champane | 11.540.000 |
| EUM102R (mở phải) | W(860-960)*D530*H520 | 900-1000 | Champane | 11.540.000 |
| EMG101L (mở trái) | W(860-960)*D530*H520 | 900-1000 | Ghi đậm | 11.540.000 |
| EMG102R (mở phải) | W(860-960)*D530*H520 | 900-1000 | Ghi đậm | 11.540.000 |

Huy Hoàng


KONREAT
GOAT MILK
Original Korea
PASTA
MONTEGRAPPA
fettuccine
FELIX
ITALIAN
Wasuka
Vanilla
OAT-LY!
Corona
Extra









## TỦ KHO 6 TẦNG CÁNH MỞ NHÔM ANODE CAO CẤP

| Mã sản phẩm | Quy cách sản phẩm<br>Rộng * Sâu * Cao (mm) | Chiều rộng tủ (mm) | Số tầng | Màu sắc | Đơn giá (VNĐ) |
|---|---|---|---|---|---|
| EUM6L450 | W(404-424)*D500*H1780mm | 450 | 6 | Champane | 13.610.000 |
| EUM6L660 | W(554-574)*D500*H1780mm | 600 | 6 | Champane | 15.090.000 |
| EKG15645 | W(404-424)*D500*H1780mm | 450 | 6 | Ghi đậm | 13.610.000 |
| EUM6L660G | W(554-574)*D500*H1780mm | 600 | 6 | Ghi đậm | 15.090.000 |

Huy Hoàng


Wasuka
Corona Extra






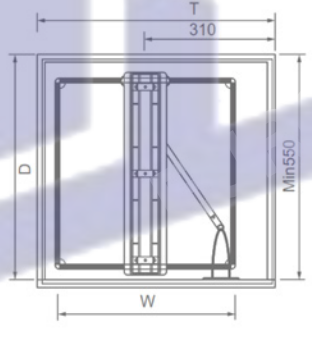


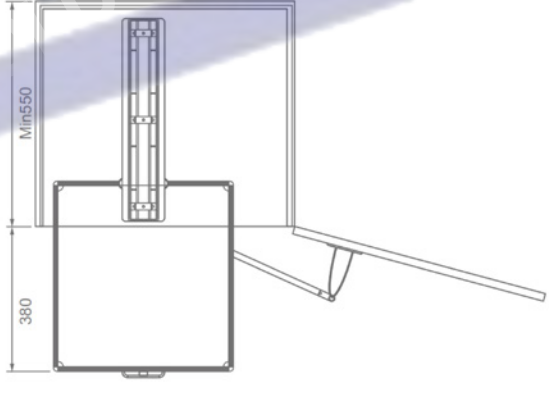


## TỦ KHO 5 TẦNG ÂM TỦ NHÔM ANODE

| Mã sản phẩm | Quy cách sản phẩm<br>Rộng * Sâu * Cao (mm) | Chiều rộng tủ (mm) | Số tầng | Màu sắc | Đơn giá (VNĐ) |
|---|---|---|---|---|---|
| EUM5045 | W(404-424)*D500*H1780 | 450 | 5 | Champane | 20.610.000 |
| EUM5045G | W(404-424)*D500*H1780 | 450 | 5 | màu ghi | 20.610.000 |

Huy Hoàng


SEMISWEET CHOCOLATE CHUNKS
BREAD
BREAD
BREAD
SCONE MIX
SCONE MIX
SCONE MIX
jabuka
APPLE PIE MIX
APPLE PIE MIX
APPLE PIE MIX
PIE MIX
PIE MIX
PIE MIX
EUROGOLD






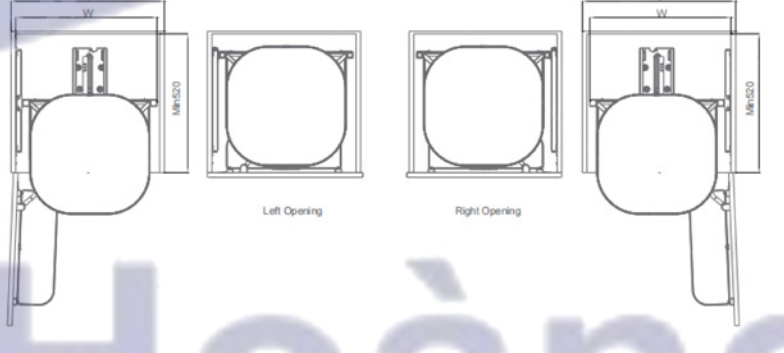


Huy Hoàng

## TỦ KHO 6 TẦNG XOAY ÂM TỦ NHÔM ANODE

| Mã sản phẩm | Quy cách sản phẩm<br>Rộng * Sâu * Cao (mm) | Chiều rộng tủ (mm) | Số tầng | Chất liệu | Đơn giá (VNĐ) |
|---|---|---|---|---|---|
| EUM6L60XG | W(555-564)*D500*H1780 | 600 | 6 | Nhôm cao cấp | 19.580.000 |



# SẢN PHẨM HỘP INOX


Domino
Domino
Domino


EUROGOLD
EUROGOLD
EUROGOLD
EUROGOLD
EUROGOLD
Hưng Hoàng



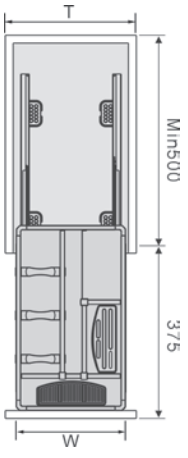


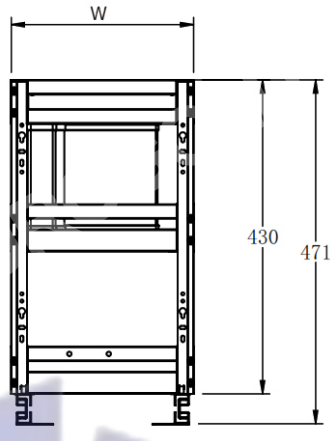


GIÁ DAO THỚT CHAI LỌ HỘP

| Mã sản phẩm | Quy cách sản phẩm<br>Rộng * Sâu * Cao (mm) | Chiều rộng tủ | Chất liệu | Đơn giá (VNĐ) |
|---|---|---|---|---|
| EUB5520 | W160*D450*H530 | 200 | Inox hộp | 2.490.000 |
| EUB5525 | W216*D450*H530 | 250 | Inox hộp | 2.540.000 |



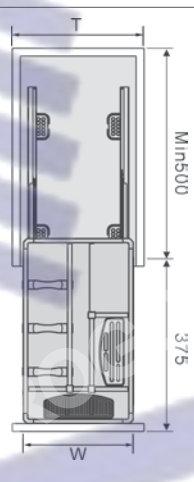


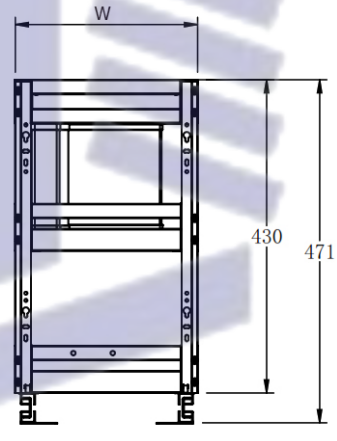


GIÁ DAO THỚT CHAI LỌ HỘP

| Mã sản phẩm | Quy cách sản phẩm<br>Rộng * Sâu * Cao (mm) | Chiều rộng tủ | Chất liệu | Đơn giá (VNĐ) |
|---|---|---|---|---|
| EUB5530 | W260*D450*H530 | 300 | Inox hộp | 2.670.000 |



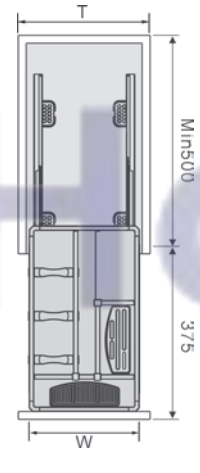


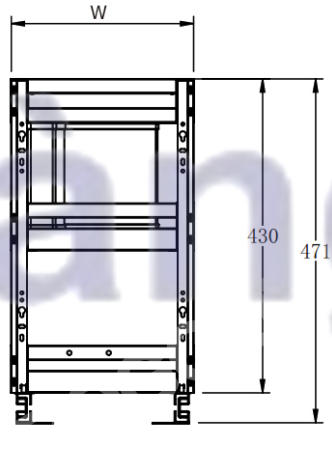


GIÁ DAO THỚT CHAI LỌ HỘP

| Mã sản phẩm | Quy cách sản phẩm<br>Rộng * Sâu * Cao (mm) | Chiều rộng tủ | Chất liệu | Đơn giá (VNĐ) |
|---|---|---|---|---|
| EUB5535 | W310*D450*H530 | 350 | Inox hộp | 2.800.000 |
| EUB5540 | W360*D450*H530 | 400 | Inox hộp | 2.930.000 |


TRAIL MIX



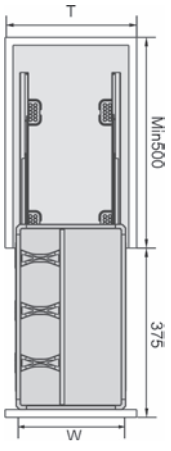


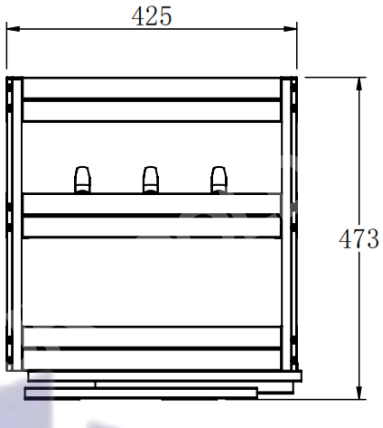


GIÁ GIA VỊ HỘP

| Mã sản phẩm | Quy cách sản phẩm<br>Rộng * Sâu * Cao (mm) | Chiều rộng tủ<br>(mm) | Chất liệu | Đơn giá (VNĐ) |
|---|---|---|---|---|
| EUB4520 | W160*D450*H530 | 200 | Inox hộp | 2.490.000 |



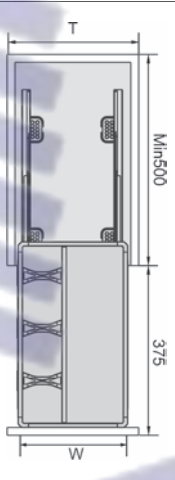


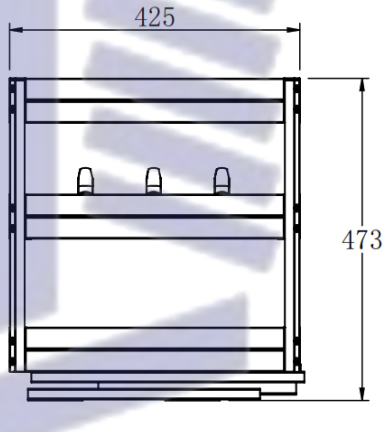


GIÁ GIA VỊ HỘP

| Mã sản phẩm | Quy cách sản phẩm<br>Rộng * Sâu * Cao (mm) | Chiều rộng tủ<br>(mm) | Chất liệu | Đơn giá (VNĐ) |
|---|---|---|---|---|
| EUB4525 | W216*D450*H530 | 250 | Inox hộp | 2.540.000 |
| EUB4530 | W260*D450*H530 | 300 | Inox hộp | 2.670.000 |
| EUB4535 | W310*D450*H530 | 350 | Inox hộp | 2.800.000 |



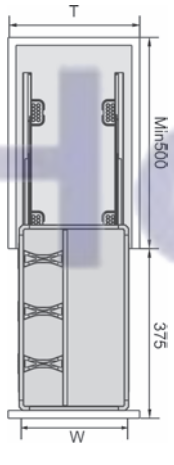


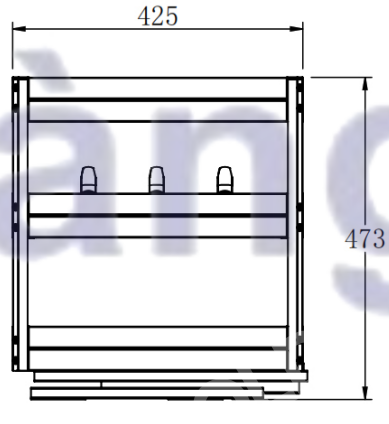


GIÁ GIA VỊ HỘP

| Mã sản phẩm | Quy cách sản phẩm<br>Rộng * Sâu * Cao (mm) | Chiều rộng tủ | Chất liệu | Đơn giá (VNĐ) |
|---|---|---|---|---|
| EUB4540 | W360*D450*H530 | 400 | Inox hộp | 2.930.000 |



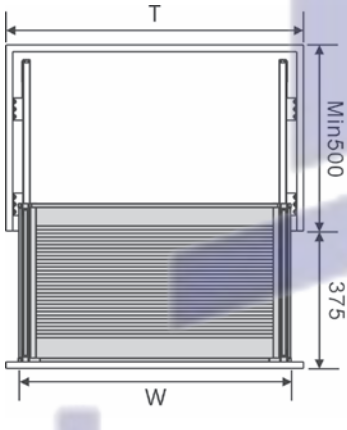


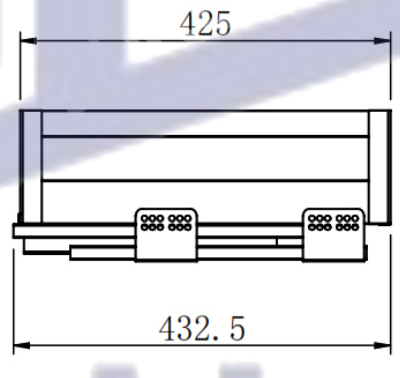


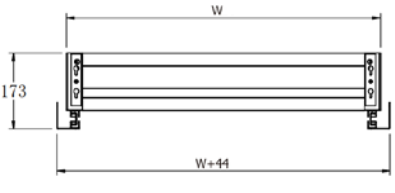


GIÁ XOONG NỒI HỘP 2 LỚP ĐÁY, GẮN CÁNH

| Mã sản phẩm | Quy cách sản phẩm<br>Rộng * Sâu * Cao (mm) | Chiều rộng tủ<br>(mm) | Chất liệu | Đơn giá (VNĐ) |
|---|---|---|---|---|
| EUB7560 | W565*D450*H175 | 600 | Inox hộp | 2.230.000 |
| EUB7570 | W665*D450*H175 | 700 | Inox hộp | 2.360.000 |
| EUB7575 | W715*D450*H175 | 750 | Inox hộp | 2.460.000 |
| EUB7580 | W765*D450*H175 | 800 | Inox hộp | 2.540.000 |
| EUB7590 | W865*D450*H175 | 900 | Inox hộp | 2.670.000 |

Huy Hoàng



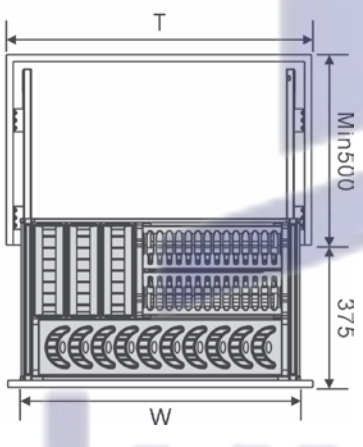


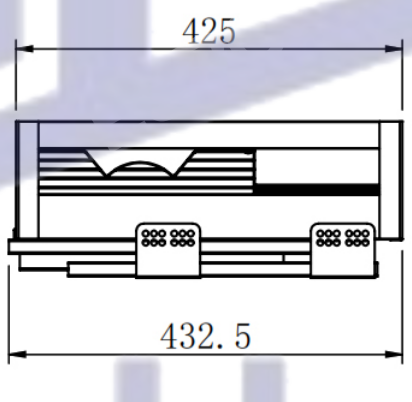


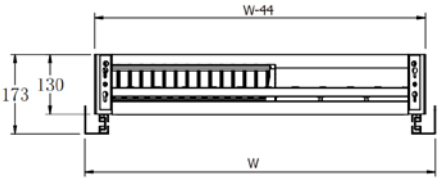


## GIÁ BÁT ĐĨA HỘP 2 LỚP ĐÁY, GẮN CÁNH

| Mã sản phẩm | Quy cách sản phẩm<br>Rộng * Sâu * Cao (mm) | Chiều rộng tủ<br>(mm) | Chất liệu | Đơn giá (VNĐ) |
|---|---|---|---|---|
| EUB6560 | W565*D450*H175 | 600 | Inox hộp | 2.720.000 |
| EUB6570 | W665*D450*H175 | 700 | Inox hộp | 2.800.000 |
| EUB6575 | W715*D450*H175 | 750 | Inox hộp | 2.930.000 |
| EUB6580 | W765*D450*H175 | 800 | Inox hộp | 2.980.000 |
| EUB6590 | W865*D450*H175 | 900 | Inox hộp | 3.060.000 |

Huy Hoàng


EUROGOLD
EUROGOLD
Huy Hoàng
EUROGOLD
EUROGOLD

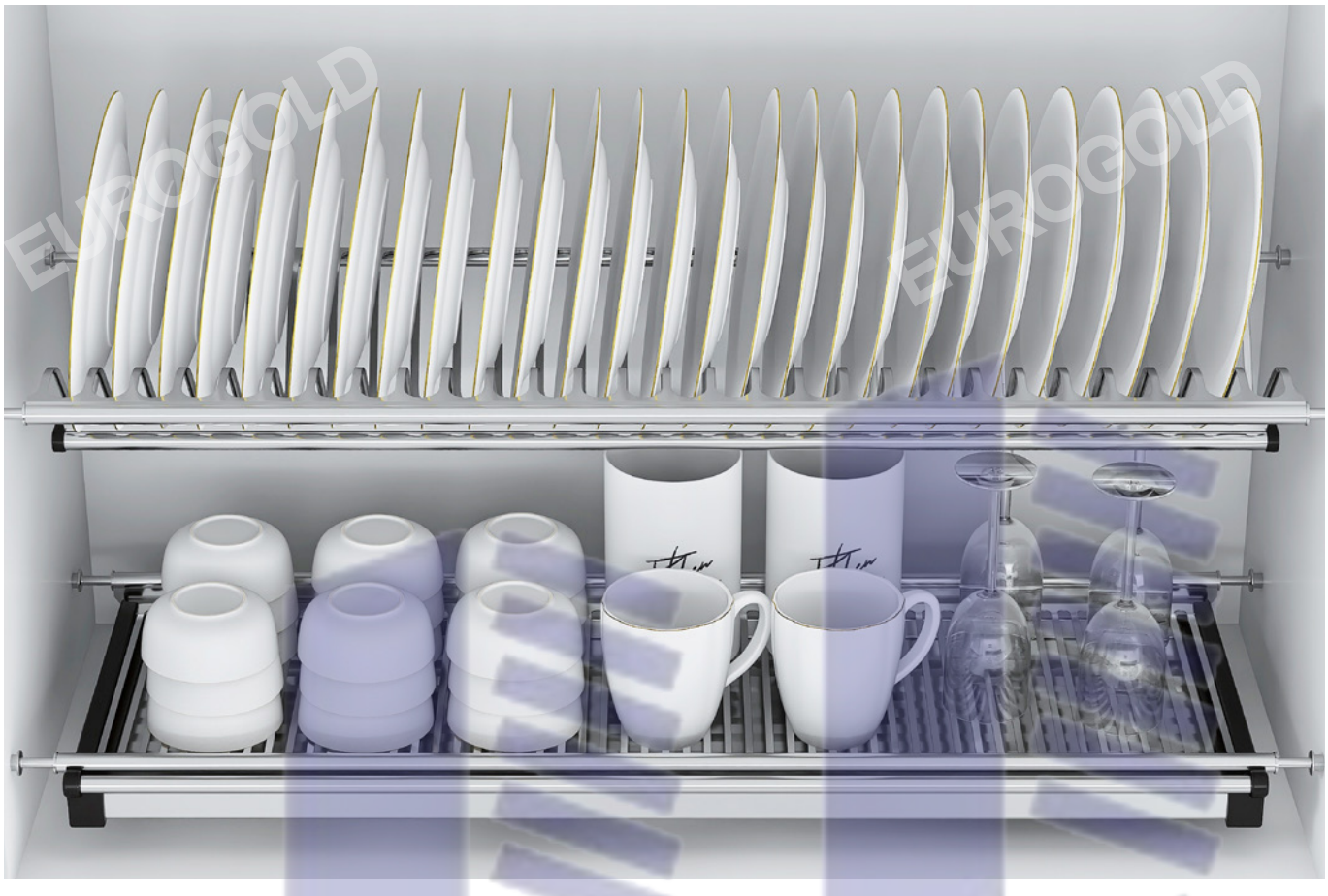

GIÁ BÁT ĐĨA CỐ ĐỊNH DẠNG CHỮ V

| Mã sản phẩm | Quy cách sản phẩm<br>Rộng * Sâu * Cao (mm) | Chiều rộng tủ (mm) | Chất liệu | Đơn giá (VNĐ) |
|---|---|---|---|---|
| EUV8560 | W565*D280*H650 | 600 | Inox | 860.000 |
| EUV8570 | W665*D280*H650 | 700 | Inox | 990.000 |
| EUV8580 | W765*D280*H650 | 800 | Inox | 1.060.000 |
| EUV8590 | W865*D280*H650 | 900 | Inox | 1.140.000 |
| EUV8660 | W565*D280*H650 | 600 | Inox 304 | 1.630.000 |
| EUV8670 | W665*D280*H650 | 700 | Inox 304 | 1.760.000 |
| EUV8680 | W765*D280*H650 | 800 | Inox 304 | 1.890.000 |
| EUV8690 | W865*D280*H650 | 900 | Inox 304 | 2.050.000 |

Huy Hoàng


EUROGOLD
Floreste
PRIMEROS BROTES
RUCULA
Greenfield
ENGLISH EDITION

# TỦ ĐỂ ĐỒ KHÔ

Huy Hoàng
EUROGOLD


Greenfield
ENGLISH EDITION
Greenfield
ENGLISH EDITION




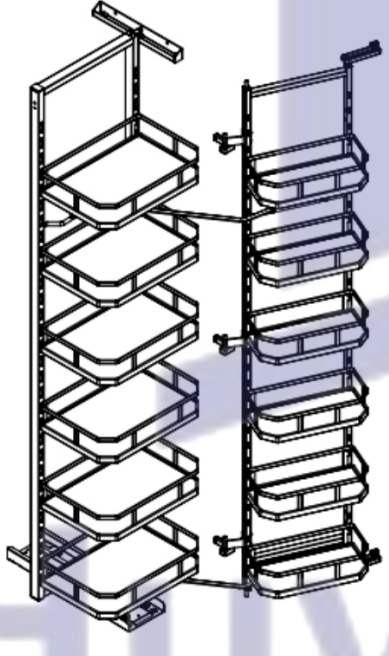

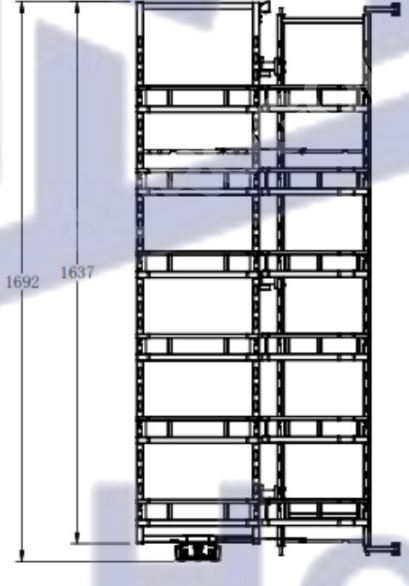


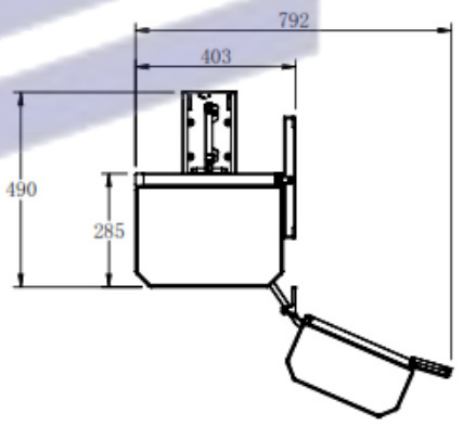


## TỦ KHO CAO CẤP CÁNH MỞ

| Mã sản phẩm | Quy cách sản phẩm<br>Rộng * Sâu * Cao (mm) | Chiều rộng tủ<br>(mm) | Số tầng | Chất liệu | Đơn giá (VNĐ) |
|---|---|---|---|---|---|
| EKC14645 | W415*D500*H(>1720) | 450 | 6 | Thép mạ crom | 11.380.000 |
| EKC14445 | W415*D500*H(1150 - 1550) | 450 | 4 | Thép mạ crom | 9.570.000 |
| EKC14660 | W564*D500*H(>1720) | 600 | 6 | Thép mạ crom | 13.200.000 |
| EKC14460 | W564*D500*H(1150 - 1550) | 600 | 4 | Thép mạ crom | 11.380.000 |

Huy Hoàng




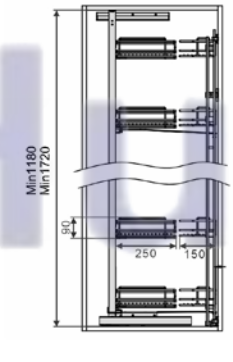


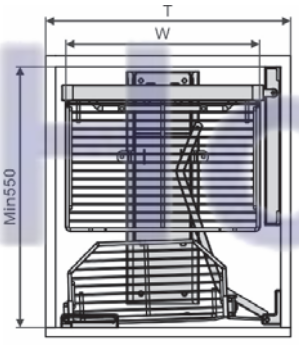


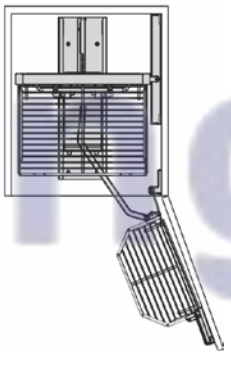

## TỦ KHO NAN TRÒN CÁNH MỞ

| Mã sản phẩm | Quy cách sản phẩm<br>Rộng * Sâu * Cao (mm) | Chiều rộng tủ (mm) | Chất liệu | Đơn giá (VNĐ) |
|---|---|---|---|---|
| EKG11445 | W415*D500*H(>1180) | 450 | Inox 201 mạ crom | 8.710.000 |
| EKG11645 | W415*D500*H(>1720) | 450 | Inox 201 mạ crom | 9.540.000 |
| EKG11660 | W564*D500*H(>1720) | 600 | Inox 201 mạ crom | 10.530.000 |



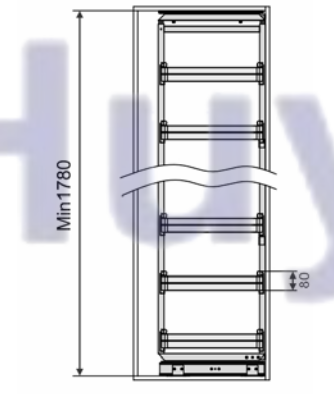


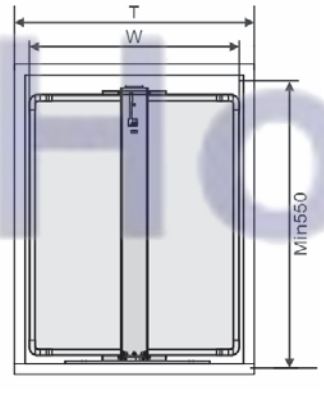


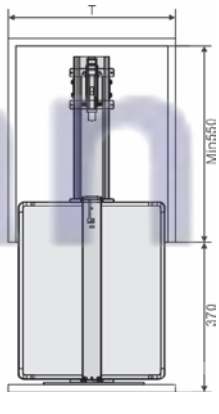


## TỦ KHO NAN DẸT CÁNH RÚT MỞ XOAY HAI HƯỚNG

| Mã sản phẩm | Quy cách sản phẩm<br>Rộng * Sâu * Cao (mm) | Chiều rộng tủ (mm) | Chất liệu | Số tầng | Đơn giá (VNĐ) |
|---|---|---|---|---|---|
| EKX10640 | W340*D480*H(1780-2080) | 400 | Inox | 6 | 13.090.000 |


Barilla
Emiliane
LASAGNE ALL'UOVO
Barilla
Regionali
ORECCHIETTE PUGLIESI
Greenfield
ENGLISH EDITION
Greenfield
ENGLISH EDITION
MUSTARD
MUSTARD
MUSTARD



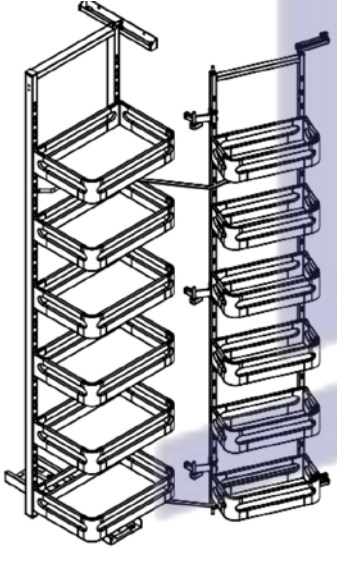

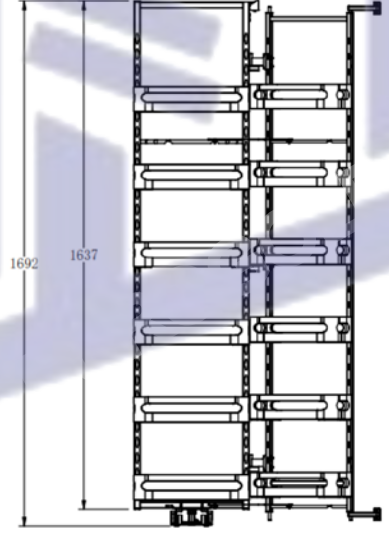


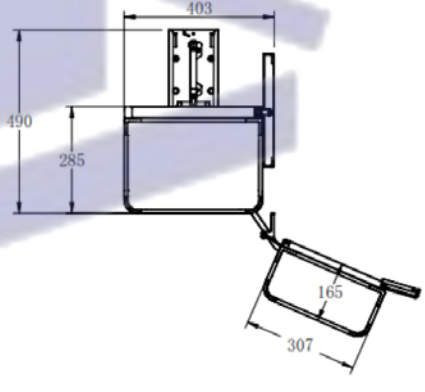


## TỦ KHO INOX HỘP CÁNH MỞ

| Mã sản phẩm | Quy cách sản phẩm<br>Rộng * Sâu * Cao (mm) | Chiều rộng tủ (mm) | Số tầng | Đơn giá (VNĐ) |
|---|---|---|---|---|
| EKM10645 | W415*D500*H(>1720) | 450 | 6 | 9.540.000 |
| EKM10445 | W415*D500*H(1150- 1350) | 450 | 4 | 8.240.000 |
| EKM10660 | W564*D500*H(>1720) | 600 | 6 | 11.380.000 |
| EKM10460 | W564*D500*H(1150- 1550) | 600 | 4 | 10.350.000 |

Huy Hoàng


Domino
SUGAR CUBES
DOTS
CHUNKS
CORNMEAL
MILK




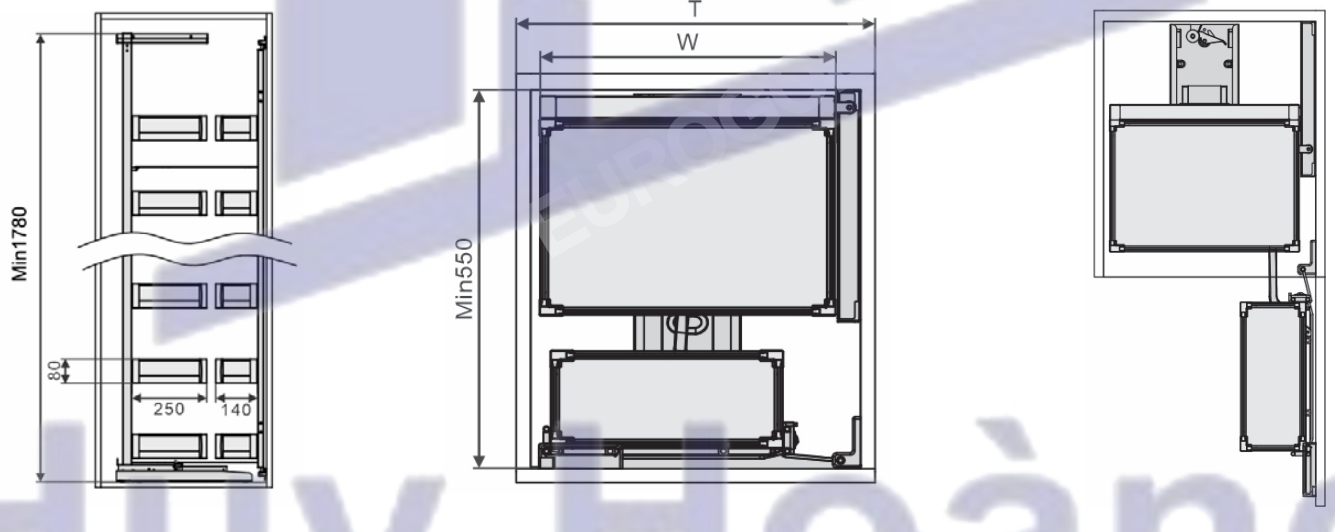


## TỦ KHO HỘP CÁNH MỞ

| Mã sản phẩm | Quy cách sản phẩm<br>Rộng * Sâu * Cao (mm) | Chiều rộng tủ (mm) | Số tầng | Đơn giá (VNĐ) |
|---|---|---|---|---|
| EMA10645 | W415*D480*H(1780-2080) | 450 | 6 | 11.120.000 |
| EMA10660 | W564*D480*H(1780-2080) | 600 | 6 | 12.420.000 |


Quadratini
little freddie
Baby Müesli
organic DAIRY Milk
Milk
Great Value
EUROGOLD
Huy Hoang






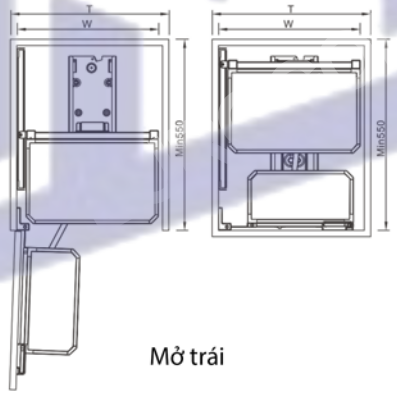


Mở trái

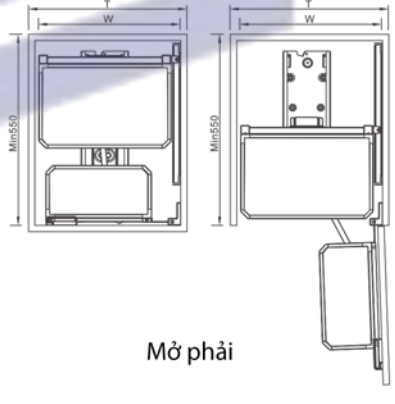


Mở phải

EUROGOLD
Huy Hoàng

## TỦ KHO HỘP CÁNH MỞ PHAY XƯỚC MỜ CAO CẤP

| Mã sản phẩm | Quy cách sản phẩm<br>Rộng * Sâu * Cao (mm) | Chiều rộng tủ (mm) | Số tầng | Đơn giá (VNĐ) |
|---|---|---|---|---|
| EMX10645 | W415*D500*H(1780-2080) | 450 | 6 | 12.320.000 |


Domino
SUGAR CUBES
Nutrition Facts




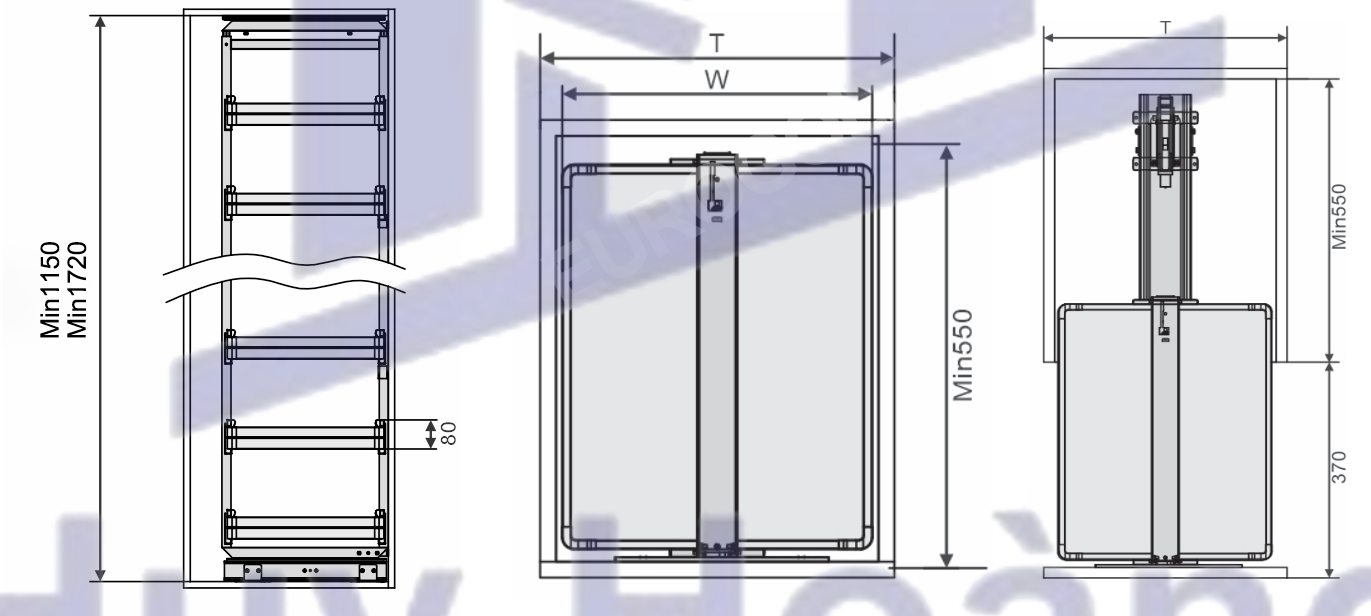


## TỦ KHO INOX HỘP CÁNH RÚT

| Mã sản phẩm | Quy cách sản phẩm<br>Rộng * Sâu * Cao (mm) | Chiều rộng tủ (mm) | Số tầng | Đơn giá (VNĐ) |
|---|---|---|---|---|
| EKR15640 | W350*D480*H(1720 - 2000) | 400 | 6 | 9.460.000 |
| EKR15440 | W350*D480*H(1150 - 1350) | 400 | 4 | 8.530.000 |

EUROGOLD
Huy Hoàng




## HỆ GIÁ KHO NAN 2 TẦNG CÁNH MỞ

| Mã sản phẩm | Quy cách sản phẩm<br>Rộng * Sâu * Cao (mm) | Chiều rộng tủ (mm) | Chất liệu | Đơn giá (VNĐ) |
|---|---|---|---|---|
| EKT11245 | W414*D500*H(600 - 750) | 450 | Inox 304 | 4.150.000 |
| EKT11260 | W564*D500*H(600 - 750) | 600 | Inox 304 | 4.720.000 |

Huy Hoàng




## HỆ GIÁ KHO HỘP 2 TẦNG CÁNH MỞ

| Mã sản phẩm | Quy cách sản phẩm<br>Rộng * Sâu * Cao (mm) | Chiều rộng tủ (mm) | Chất liệu | Đơn giá (VNĐ) |
|---|---|---|---|---|
| EKB15245 | W414*D500*H(600 - 750) | 450 | Inox hộp | 4.120.000 |
| EKB15260 | W564*D500*H(600 - 750) | 600 | Inox hộp | 4.430.000 |

EUROGOLD
Huy Hoàng


Domino
SUGAR CUBES
Nutrition Facts



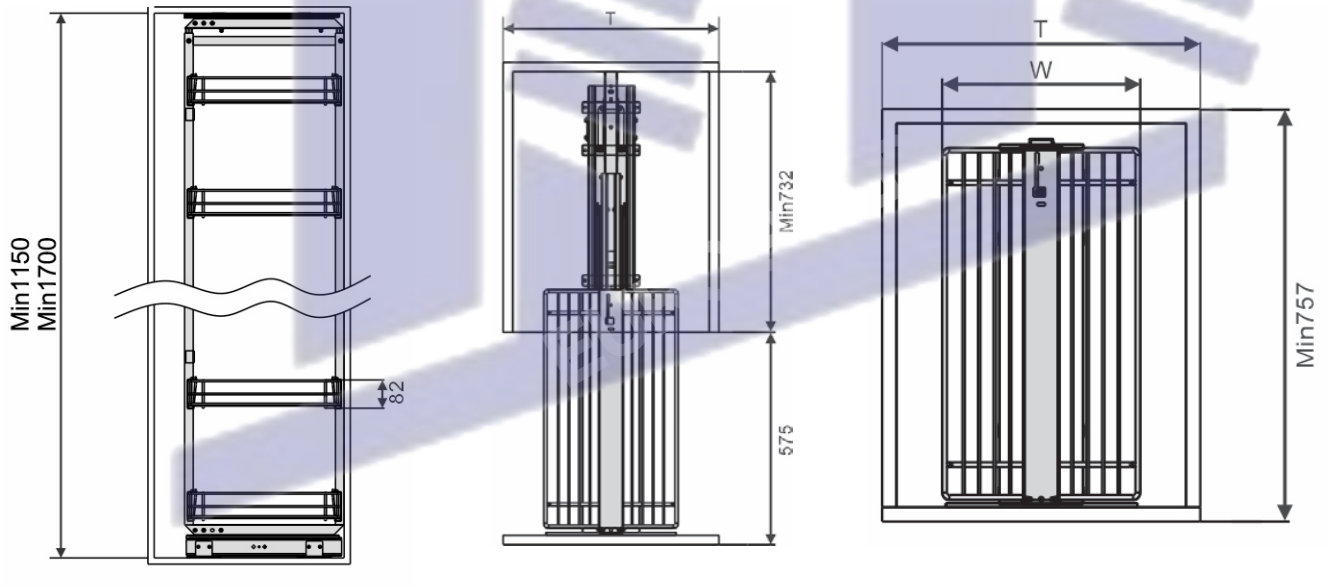


## TỦ KHO NAN CÁNH RÚT

| Mã sản phẩm | Quy cách sản phẩm<br>Rộng * Sâu * Cao (mm) | Chiều rộng tủ<br>(mm) | Số tầng | Chất liệu | Đơn giá (VNĐ) |
|---|---|---|---|---|---|
| EKR11640 | W350*D500*H(1700-1950) | 400 | 6 | Inox 304 | 10.240.000 |
| EKR11440 | W350*D500*H(1150 - 1350) | 400 | 4 | Inox 304 | 8.950.000 |


Barilla
Barilla
Barilla



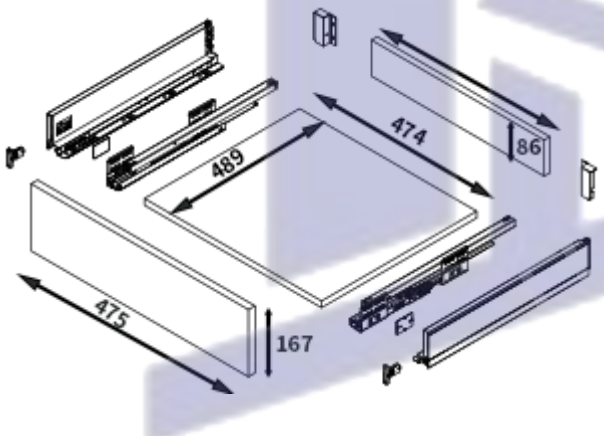


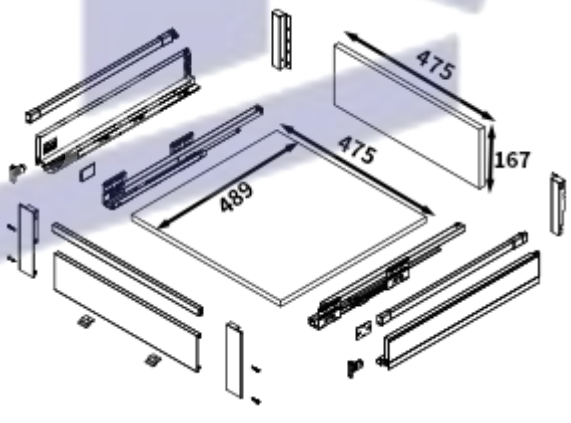


TỦ KHO NGĂN KÉO ĐỘC LẬP MÀU GHI

| Mã sản phẩm | Quy cách sản phẩm<br>Rộng * Sâu * Cao (mm) | Chiều rộng tủ (mm) | Phân loại | Đơn giá (VNĐ) |
|---|---|---|---|---|
| EKL23160 | W564*D500*H105 | 600 | thành thấp - khay chia | 2.200.000 |
| EKL23260 | W864*D500*H185 | 600 | thành cao | 2.460.000 |
| EKL23560 | W564*D500*H(>1750) | 600 | bộ 5 tầng | 12.040.000 |

Huy Hoàng


EUROGOLD
Floretta
PRIMEIROS BROTOS
RÚCULA
Greenfield
ENGLISH EDITION



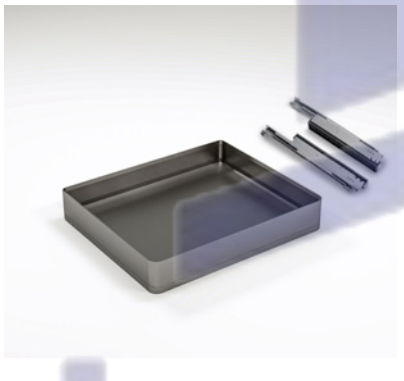



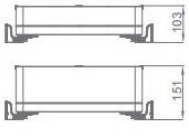


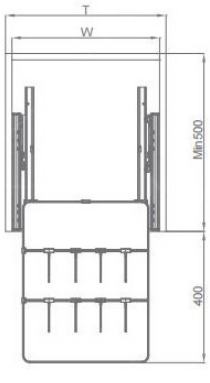


## TỦ KHO NGĂN KÉO ĐỘC LẬP MÀU GHI

| Mã sản phẩm | Quy cách sản phẩm<br>Rộng * Sâu * Cao (mm) | Chiều rộng tủ (mm) | Phân loại | Đơn giá (VNĐ) |
|---|---|---|---|---|
| EKL25160 | W564*D457*H103 | 600 | thành thấp - khay chia | 3.190.000 |
| EKL25260 | W564*D457*H151 | 600 | thành cao | 3.500.000 |
| EKL25560 | W564*D457*H>1750mm | 600 | bộ 5 tầng | 17.190.000 |




# MÂM XOAY





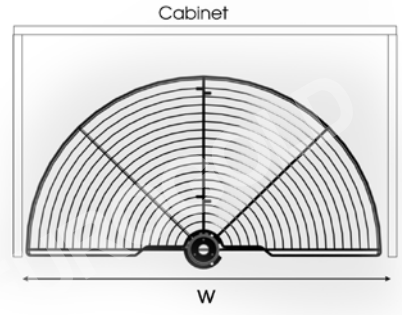


## MÂM XOAY INOX NAN DẸT 180 °

| Mã sản phẩm | Quy cách sản phẩm (mm) | Chiều rộng tủ (mm) | Phân loại | Chất liệu | Đơn giá (VNĐ) |
|---|---|---|---|---|---|
| EXL18080 | Ø710*575 | 800 | 180 | Inox 304 | 3.400.000 |
| EXL18070 | Ø610*575 | 700 | 180 | Inox 304 | 3.160.000 |



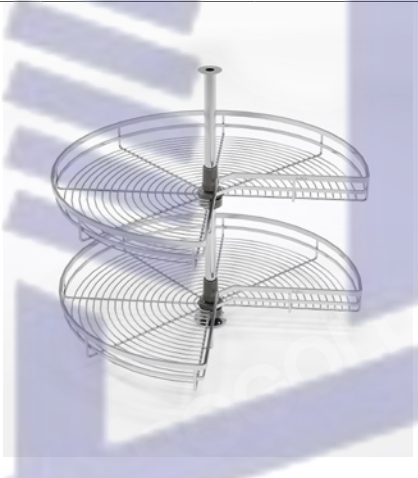

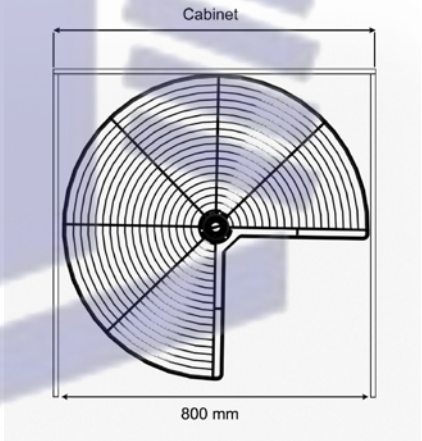


## MÂM XOAY INOX NAN DẸT 270 °

| Mã sản phẩm | Quy cách sản phẩm (mm) | Chiều rộng tủ (mm) | Phân loại | Chất liệu | Đơn giá (VNĐ) |
|---|---|---|---|---|---|
| EXL27080 | Ø710*575 | 800 | 270 | Inox 304 | 3.860.000 |



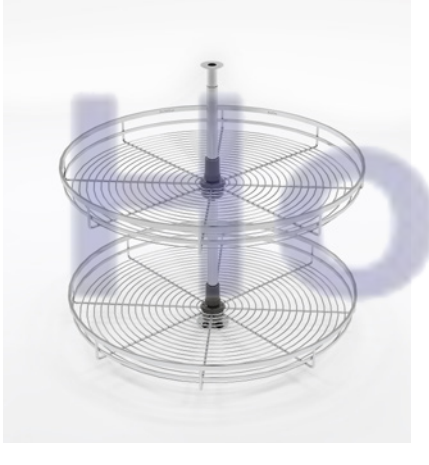

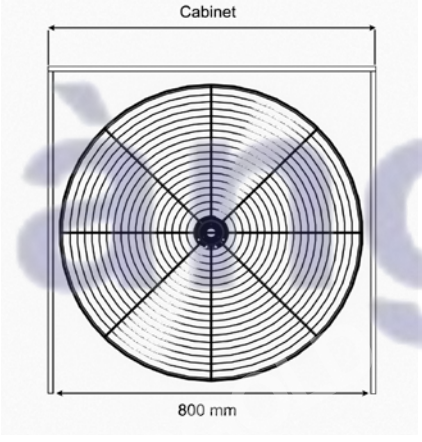


## MÂM XOAY INOX NAN DẸT 360°

| Mã sản phẩm | Quy cách sản phẩm (mm) | Chiều rộng tủ (mm) | Phân loại | Chất liệu | Đơn giá (VNĐ) |
|---|---|---|---|---|---|
| EXL36080 | Ø710*575 | 800 | 360 | Inox 304 | 4.020.000 |


EUROGOLD
EUROGOLD
EUROGOLD
EUROGOLD
EUROGOLD





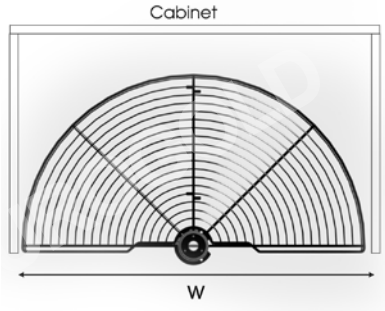


## MÂM XOAY INOX NAN TRÒN 180°

| Mã sản phẩm | Quy cách sản phẩm (mm) | Chiều rộng tủ (mm) | Phân loại | Chất liệu | Đơn giá (VNĐ) |
|---|---|---|---|---|---|
| EXT18080 | Ø710*575 | 800 | 180 ° | Inox 304 | 3.140.000 |
| EXT18070 | Ø610*575 | 700 | 180 ° | Inox 304 | 2.900.000 |





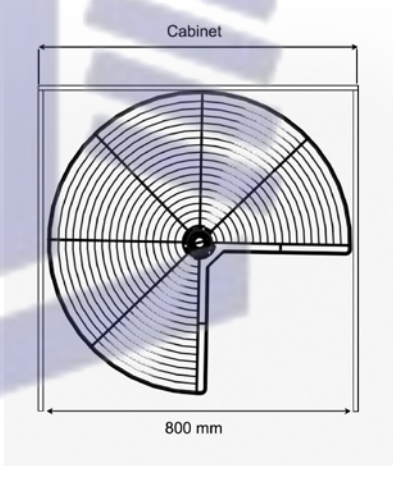


## MÂM XOAY INOX NAN TRÒN 270°

| Mã sản phẩm | Quy cách sản phẩm (mm) | Chiều rộng tủ (mm) | Phân loại | Chất liệu | Đơn giá (VNĐ) |
|---|---|---|---|---|---|
| EXT27080 | Ø710*575 | 800 | 270 ° | Inox 304 | 3.320..000 |



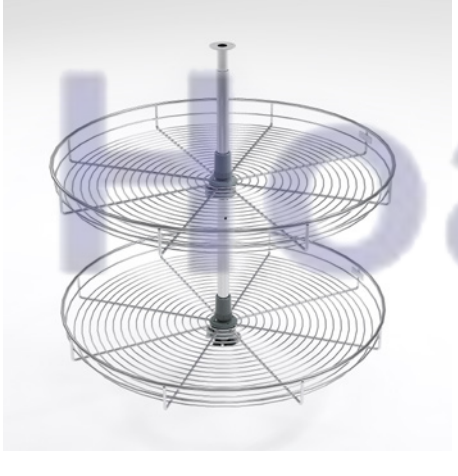

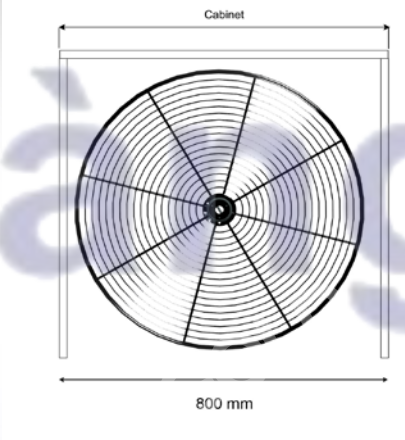


## MÂM XOAY INOX NAN TRÒN 360°

| Mã sản phẩm | Quy cách sản phẩm (mm) | Chiều rộng tủ (mm) | Phân loại | Chất liệu | Đơn giá (VNĐ) |
|---|---|---|---|---|---|
| EXT36080 | Ø710*575 | 800 | 360 ° | Inox 304 | 3.530..000 |


EUROGOLD
EUROGOLD
EUROGOLD
EUROGOLD
EUROGOLD
Huy Hoàng



MÂM XOAY HÌNH LÁ

| Mã sản phẩm | Quy cách sản phẩm<br>Rộng * Sâu * Cao (mm) | Chiều rộng tủ (mm) | Chất liệu | Đơn giá (VNĐ) |
|---|---|---|---|---|
| EXL202L (mở trái) | W865*D500*H600 | 900 | Thép mạ Crom | 9.460.000 |
| EXL202R (mở phải) | W865*D500*H600 | 900 | Thép mạ Crom | 9.460.000 |

Huy Hoàng


EUROGOLD
350
Timing
Adjust Grams
Rice In
Vacuum
Rice Out
Humidity
Power
Huy Hoàng

# THÙNG GẠO




S400N




S300T

## THÙNG GẠO THÔNG MINH CHÂN KHÔNG

| | |
|---|---|
| MÃ SP : S400N | 9.460.000 |
| MÃ SP : S300T | 7.080.000 |

### Công năng

- Bảo vệ thực phẩm dài lâu, gìn giữ sức khỏe cho bạn và gia đình
- Hút chân không, giúp độ ẩm chỉ còn lại 30%
- Chỉ cần 1 chạm để lấy gạo, rất nhanh và thuận tiện
- Dung tích bình chưa lớn 10kg
- Chống bụi chống nước từ môi trường tuyệt đối
- Bơm cao áp đẩy lượng O2 trong bình chứa ra ngoài cho đến tới khi chỉ còn dưới 5% khiến cho các vi sinh vật không thể tồn tại được
- Bộ vi xử lý hoạt động liên tục 24/24h theo dõi áp suất trong bình chứa, kích hoạt bơm cao áp ngay khi áp suất trên -20kpa và dừng lại khi đạt -60kpa
- Có khả năng thiết lập các mức lấy gạo 150g, 200g, 300g, 350g và ghi nhớ cho lần lấy gạo tiếp theo
- Cảm biến khay đựng gạo sẽ dừng đẩy gạo ra khỏi bình nếu bạn vô tình rút khay khi máy đang chạy, máy sẽ chỉ đẩy gạo ra nếu phát hiện khay gạo được đưa trở lại vào máy
- Cả 2 dòng sản phẩm vuông và tròn đều có thể để bàn và âm tủ, riêng mã S400N có thêm ray để kéo ra như các dòng thùng gạo âm tủ khác
- Độ ẩm không khí 27% - 30% trong bình chứa là mức rất khô để bảo quản thực phẩm
  Chống mối mọt, vi sinh vật gần như tuyệt đối
- Chống nấm mốc, ngăn chúng sản sinh ra aflatoxin - chất gây ngộ độc cấp, có thể gây ung thư gan và xơ gan

### Thông số kỹ thuật

- Điện áp : 220V/50Hz
- Mạch chống quá áp khi dòng điện không ổn định
- Kích thước S300T : 250Wx500H (mm)
- Kích thước S400N : 312W x 362D x 520H (mm)
  Kích thước lắp đặt : 400Wx420Dx550H

Huy Hoàng


EUROGOLD




GC300B

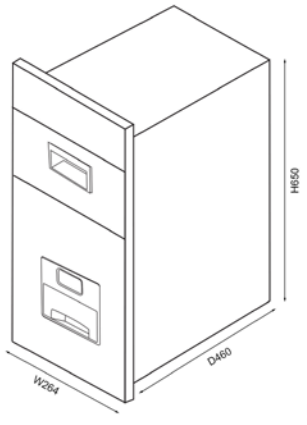


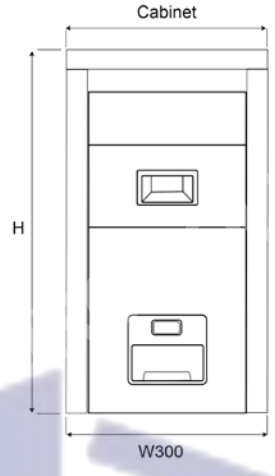


THÙNG GẠO GƯƠNG NÚT NHẤN

| Mã sản phẩm | Quy cách sản phẩm Rộng * Sâu * Cao (mm) | Đặc tính sản phẩm | Chiều rộng tủ (mm) | Đơn vị tính | Đơn giá (VNĐ) |
|---|---|---|---|---|---|
| GC300B | W264*D460*H650 | Màu đen | 300 | Bộ | 2.570.000 |




GC300G

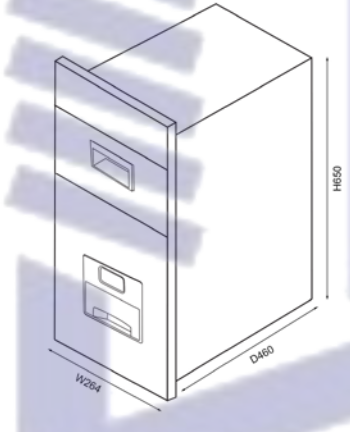


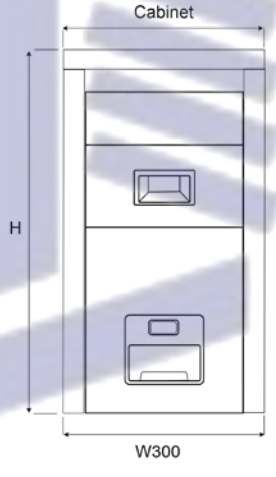


THÙNG GẠO GƯƠNG NÚT NHẤN

| Mã sản phẩm | Quy cách sản phẩm Rộng * Sâu * Cao (mm) | Đặc tính sản phẩm | Chiều rộng tủ (mm) | Đơn vị tính | Đơn giá (VNĐ) |
|---|---|---|---|---|---|
| GC300G | W264*D460*H650 | Màu ghi | 300 | Bộ | 2.570.000 |




GC300S

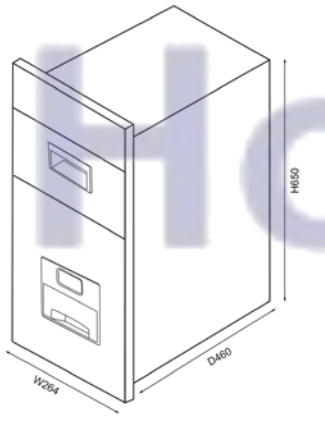


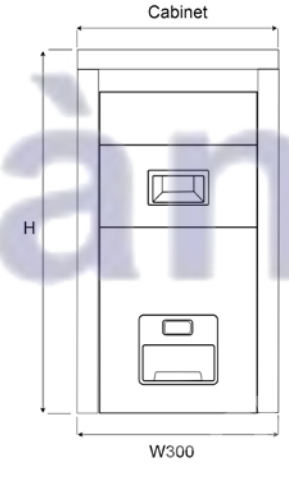


THÙNG GẠO GƯƠNG NÚT NHẤN

| Mã sản phẩm | Quy cách sản phẩm Rộng * Sâu * Cao (mm) | Đặc tính sản phẩm | Chiều rộng tủ (mm) | Đơn vị tính | Đơn giá (VNĐ) |
|---|---|---|---|---|---|
| GC300S | W264*D460*H650 | Màu bạc | 300 | Bộ | 2.570.000 |

Huy Hoàng




GB300G




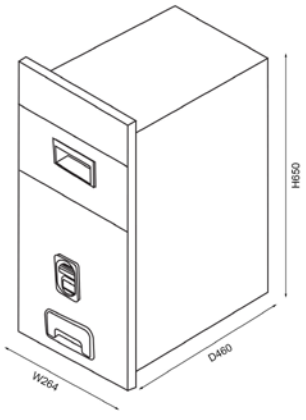


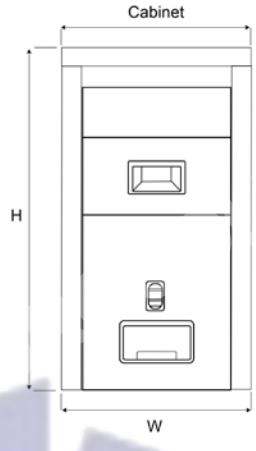


## THÙNG GẠO GƯƠNG NÚT NHẤN

| Mã sản phẩm | Quy cách sản phẩm Rộng * Sâu * Cao (mm) | Đặc tính sản phẩm | Chiều rộng tủ (mm) | Đơn vị tính | Đơn giá (VNĐ) |
|---|---|---|---|---|---|
| GB300B | W264*D460*H650 | Màu đen | 300 | Bộ | 2.980.000 |
| GB300G | W264*D460*H650 | Màu ghi | 300 | Bộ | 2.980.000 |




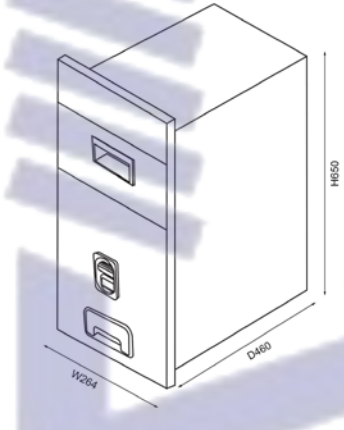


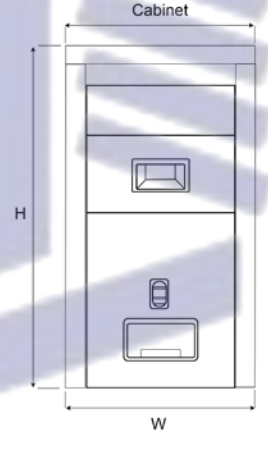


## THÙNG GẠO GƯƠNG NÚT NHẤN

| Mã sản phẩm | Quy cách sản phẩm Rộng * Sâu * Cao (mm) | Đặc tính sản phẩm | Chiều rộng tủ (mm) | Đơn vị tính | Đơn giá (VNĐ) |
|---|---|---|---|---|---|
| GB309B | W264*D460*H650 | Màu đen | 300 | Bộ | 3.090.000 |




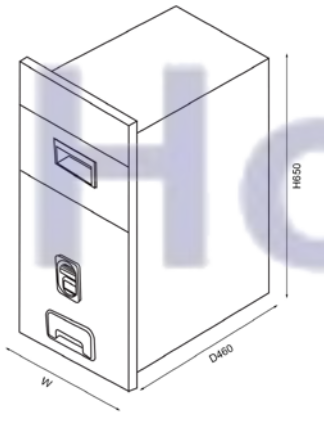


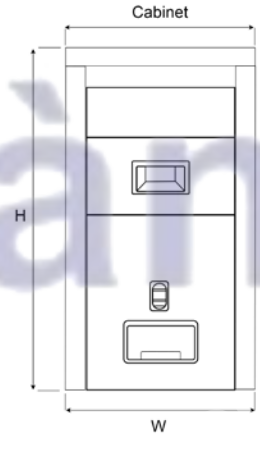


## THÙNG GẠO GƯƠNG NÚT NHẤN

| Mã sản phẩm | Quy cách sản phẩm Rộng * Sâu * Cao (mm) | Đặc tính sản phẩm | Chiều rộng tủ (mm) | Đơn vị tính | Đơn giá (VNĐ) |
|---|---|---|---|---|---|
| GB250S | W214*D460*H650 | Màu bạc | 250 | Bộ | 2.980.000 |
| GB300S | W264*D460*H650 | Màu bạc | 300 | Bộ | 2.980.000 |

Huy Hoàng


EUROGOLD


GB301S


GB301B

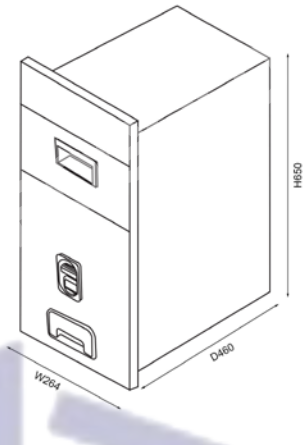


## THÙNG GẠO GƯƠNG NÚT NHẤN ĐIỆN TỬ

| Mã sản phẩm | Quy cách sản phẩm Rộng * Sâu * Cao (mm) | Đặc tính sản phẩm | Chiều rộng tủ (mm) | Đơn vị tính | Đơn giá (VNĐ) |
|---|---|---|---|---|---|
| GB301S | W264*D460*H650 | Màu bạc - Điện tử | 300 | Bộ | 3.240.000 |
| GB301B | W264*D460*H650 | Màu đen - Điện tử | 300 | Bộ | 3.240.000 |


GB322B



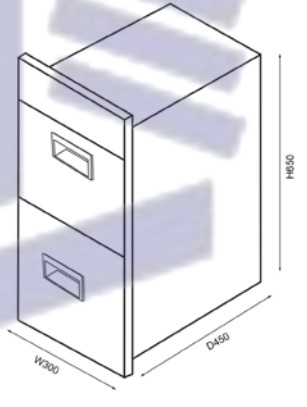


## THÙNG GẠO GƯƠNG 2 TẦNG

| Mã sản phẩm | Quy cách sản phẩm Rộng * Sâu * Cao (mm) | Màu sắc | Chiều rộng tủ (mm) | Đơn vị tính | Đơn giá (VNĐ) |
|---|---|---|---|---|---|
| GB322B | W264*D450*H650 | Màu đen | 300 | Bộ | 3.600.000 |


GB323S

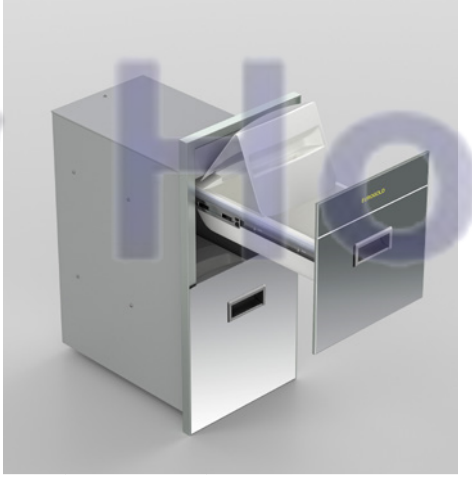

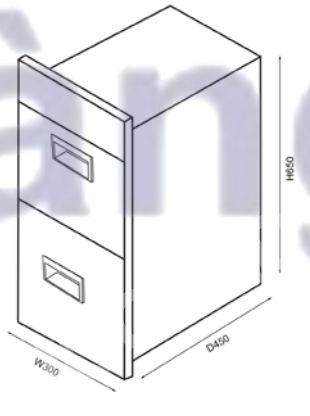


## THÙNG GẠO GƯƠNG 2 TẦNG

| Mã sản phẩm | Quy cách sản phẩm Rộng * Sâu * Cao (mm) | Màu sắc | Chiều rộng tủ (mm) | Đơn vị tính | Đơn giá (VNĐ) |
|---|---|---|---|---|---|
| GB322S | W264*D450*H650 | Màu bạc | 300 | Bộ | 3.600.000 |



GB331W



GB332W

## THÙNG GẠO ĐÔI ĐA NĂNG GẮN CÁNH - ÂM TỦ, RAY ÂM GIẢM CHẤN

| Mã sản phẩm | Quy cách sản phẩm<br>Rộng * Sâu * Cao (mm) | Chiều rộng tủ (mm) | Đơn vị tính | Đơn giá (VNĐ) |
|---|---|---|---|---|
| GB331W | W264-268*D490*H260 | 300 | Bộ | 2.850.000 |
| GB332W | W264-268*D490*H320 | 300 | Bộ | 2.930.000 |



EB450



GB250W

## THÙNG GẠO ÂM TỦ, RAY ÂM GIẢM CHẤN

| Mã sản phẩm | Quy cách sản phẩm<br>Rộng * Sâu * Cao (mm) | Chiều rộng tủ (mm) | Đơn vị tính | Đơn giá (VNĐ) |
|---|---|---|---|---|
| GB250W | W210*D450*H550 | 250 | Bộ | 2.390.000 |
| EB450 | W415*D480*H550 | 450 | Bộ | 5.160.000 |

Huy Hoàng


GB200W


GB220W

## THÙNG GẠO GẮN CÁNH

| Mã sản phẩm | Quy cách sản phẩm<br>Rộng * Sâu * Cao (mm) | Chiều rộng tủ (mm) | Chất liệu | Đơn giá (VNĐ) |
|---|---|---|---|---|
| GB200W | W160*D460*H550 | 200 | Nhựa - Inox | 2.540.000 |
| GB220W | W260*D460*H550 | 300 | Nhựa - Inox | 2.670.000 |



GA300W


GB230

## THÙNG GẠO TỦ RAY ÂM GIẢM CHẤN

| Mã sản phẩm | Quy cách sản phẩm<br>Rộng * Sâu * Cao (mm) | Chiều rộng tủ (mm) | Chất liệu | Đơn giá (VNĐ) |
|---|---|---|---|---|
| GA300W | W260xD390xH480 | 300 | Bộ | 2.720.000 |
| GB230 | W264*D500*H550 | 300 | Nhựa - Inox | 4.040.000 |

Huy Hoàng







## THÙNG RÁC ÂM TỦ GIẢM CHẤN CAO CẤP

| Mã sản phẩm | Kích thước thông thủy (mm) | Chiều rộng tủ (mm) | Đơn vi tính | Đơn giá (VNĐ) |
|---|---|---|---|---|
| ERA300 | W(262-268)xD505xH520 | 300 | Bộ | 5.260.000 |
| ERA400 | W(362-368)XD506XH470 | 400 | Bộ | 5.680.000 |







## THÙNG RÁC GẮN CÁNH - THÙNG RÁC TRÒN

| Mã sản phẩm | Quy cách sản phẩm Rộng * Sâu * Cao (mm) | Chiều rộng tủ (mm) | Đơn vị tính | Đơn giá (VNĐ) |
|---|---|---|---|---|
| EBL300 | W260*D480*H425 | 300 | Bộ | 2.540.000 |
| EBL400 | W360*D480*H425 | 400 | Bộ | 2.670.000 |
| ERT101 | W315*D315*H430 | 350 | Bộ | 960.000 |
| ERT103 | W365*D365*H430 | 400 | Bộ | 1.090.000 |







## THÙNG RÁC ÂM TỦ CAO CẤP

| Mã sản phẩm | Quy cách sản phẩm<br>Rộng * Sâu * Cao (mm) | Chiều rộng tủ (mm) | Đơn vị tính | Đơn giá (VNĐ) |
|---|---|---|---|---|
| ERT108 | W368*D280*H330 | 400 | Bộ | 2.720.000 |
| ERT106 | W368*D280*H330 | 400 | Bộ | 2.570.000 |







## THÙNG RÁC ÂM TỦ GIẢM CHẤN CAO CẤP

| Mã sản phẩm | Kích thước thông thủy<br>(mm) | Chiều rộng tủ (mm) | Đơn vi tính | Đơn giá (VNĐ) |
|---|---|---|---|---|
| EBA400 | W(362-368)*D506*H470 | 400 | Bộ | 3.920.000 |
| EA450 | W(412-416)*D506*H470 | 450 | Bộ | 6.350.000 |
| EA402 | W(362-368)*D506*H470 | 400 | Bộ | 5.830.000 |







THÙNG RÁC GẮN CÁNH GIẢM CHẤN

| Mã sản phẩm | Quy cách sản phẩm<br>Rộng * Sâu * Cao (mm) | Chiều rộng tủ (mm) | Đơn vị tính | Đơn giá (VNĐ) |
|---|---|---|---|---|
| EBR300 | W260*D480*H425 | 300 | Bộ | 2.720.000 |
| EBR400 | W360*D480*H430 | 400 | Bộ | 2.850.000 |







GIÁ ĐỰNG CHAI LỌ TẨY RỬA ĐÁY ĐẶC

| Mã sản phẩm | Quy cách sản phẩm<br>Rộng * Sâu * Cao (mm) | Chiều rộng tủ | Chất liệu | Đơn giá (VNĐ) |
|---|---|---|---|---|
| ETR2625 | W190*D472*H490 | 250 | Inox | 1.760.000 |
| ETR2725 | W202*D480*H530 | 250 | Inox | 2.780.000 |



## KỆ ĐỂ ĐỒ ĐA NĂNG DƯỚI CHẬU RỬA

| Mã sản phẩm | Quy cách sản phẩm<br>Rộng * Sâu * Cao (mm) | Chiều rộng tủ | Chất liệu | Đơn giá (VNĐ) |
|---|---|---|---|---|
| ETR2880 | W765*D450*H175 | 800 | Inox | 2.540.000 |
| ETR2890 | W865*D450*H175 | 900 | Inox | 2.670.000 |






## GIÁ ĐỰNG CHAI LỌ TẨY RỬA

| Mã sản phẩm | Quy cách sản phẩm<br>Rộng * Sâu * Cao (mm) | Chiều rộng tủ | Chất liệu | Đơn giá (VNĐ) |
|---|---|---|---|---|
| EGSL300 | W310*D460*H410 | 350 | Inox mạ crom | 3.060.000 |
| EPSL300 | W310*D460*H410 | 350 | Inox mờ | 3.530.000 |
| ETR400 | W365*D460*H410 | 400 | Inox | 3.580.000 |



# KHAY CHIA THÌA NĨA , GIA VỊ





ET450


ET500


ET600


ET700


ET800

## KHAY CHIA THÌA NĨA CHẤT LIỆU NHỰA CAO CẤP

| Mã sản phẩm | Màu sắc | Quy cách sản phẩm<br>Rộng * Sâu * Cao (mm) | Kích thước phủ bì (mm) | Đơn giá (VNĐ) |
|---|---|---|---|---|
| ETC450G | Màu xám | W380*D480*H50 | 450 | 670,000 |
| ETC500G | Màu xám | W430*D480*H50 | 500 | 730.000 |
| ETC600G | Màu xám | W530*D480*H50 | 600 | 780.000 |
| ETC700G | Màu xám | W630*D480*H50 | 700 | 880.000 |
| ETC800G | Màu xám | W730*D480*H50 | 800 | 960.000 |
| ETC900G | Màu xám | W830*D480*H50 | 900 | 1.010.000 |
| ETC450W | Màu trắng | W380*D480*H50 | 450 | 670,000 |
| ETC500W | Màu trắng | W430*D480*H50 | 500 | 730.000 |
| ETC600W | Màu trắng | W530*D480*H50 | 600 | 780.000 |
| ETC700W | Màu trắng | W630*D480*H50 | 700 | 880.000 |
| ETC800W | Màu trắng | W730*D480*H50 | 800 | 960.000 |
| ETC900W | Màu trắng | W830*D480*H50 | 900 | 1.010.000 |

Huy Hoàng





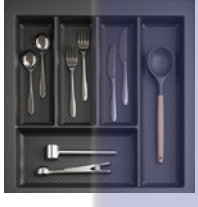







## KHAY CHIA THÌA NĨA CHẤT LIỆU NHỰA CAO CẤP VÂN CARBON

| Mã sản phẩm | Màu sắc | Quy cách sản phẩm<br>Rộng * Sâu * Cao (mm) | Kích thước phủ bì (mm) | Đơn giá (VNĐ) |
|---|---|---|---|---|
| ETC450CB | Màu xám | W390*D490*H55 | 450 | 550.000 |
| ETC500CB | Màu xám | W440*D490*H55 | 500 | 600.000 |
| ETC600CB | Màu xám | W540*D490*H55 | 600 | 650.000 |
| ETC700CB | Màu xám | W640*D490*H55 | 700 | 730.000 |
| ETC800CB | Màu xám | W740*D490*H55 | 800 | 800.000 |
| ETC900CB | Màu xám | W840*D490*H55 | 900 | 880.000 |

Huy Hoàng









## KHAY CHIA THÌA NĨA CHẤT LIỆU NHỰA CAO CẤP

| Mã sản phẩm | Màu sắc | Quy cách sản phẩm<br>Rộng * Sâu * Cao (mm) | Kích thước phủ bì (mm) | Đơn giá (VNĐ) |
|---|---|---|---|---|
| ETC600P | Màu xám | W530*D485*H55 | 600 | 1.240.000 |
| ETC800P | Màu xám | W730*D485*H55 | 800 | 1.450.000 |
| ETC900P | Màu xám | W830*D485*H55 | 900 | 1.530.000 |
| ETC1000P | Màu xám | W930*D485*H55 | 1000 | 1.610.000 |

Huy Hoàng


EUROGOLD
EUROGOLD
EUROGOLD
EUROGOLD
EUROGOLD
Huy Hoàng



ETCA

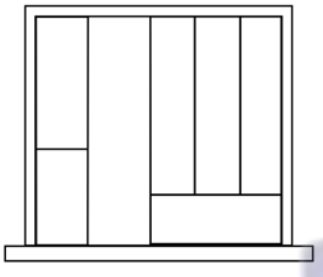

ETC410A

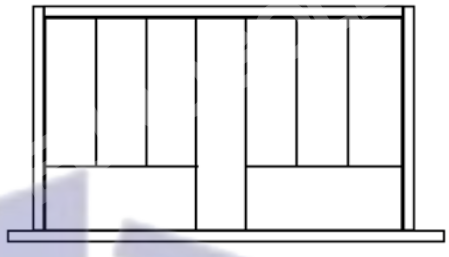

ETC610A

## KHAY CHIA THÌA NĨA NHÔM PHAY XƯỚC CAO CẤP

| Mã sản phẩm | Thông tin chi tiết | Kích thước sản phẩm(mm) | Đơn giá (VNĐ) |
|---|---|---|---|
| ETC410A | Khay chia nhôm phay xước | 405*475 | 1.430.000 |
| ETC610A | Khay chia nhôm phay xước | 605*475 | 1.530.000 |
| EUSE3G | Ray hộp chuyên dụng cho khay chia | D500 | 1.170.000 |
| ASM50 | Tấm lót chống trượt | 1200*1000 | 390.000 |

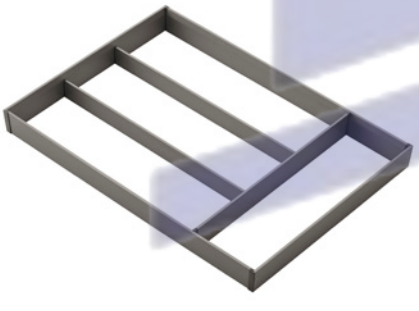

ETCG

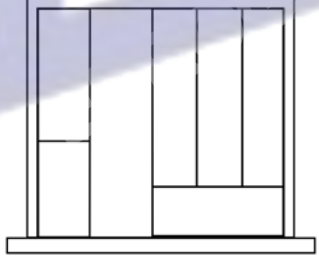

ETC410G

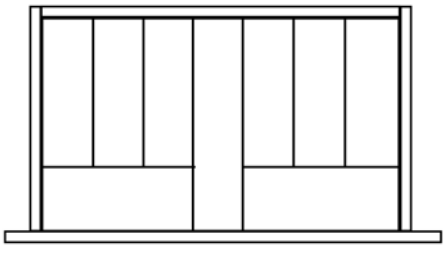

ETC610G

## KHAY CHIA THÌA NĨA NHÔM ANODE MÀU GHI CAO CẤP

| Mã sản phẩm | Thông tin chi tiết | Kích thước sản phẩm(mm) | Đơn giá (VNĐ) |
|---|---|---|---|
| ETC410G | Khay chia nhôm màu ghi | 405*475 | 1.430.000 |
| ETC610G | Khay chia nhôm màu ghi | 605*475 | 1.530.000 |
| EUSE3G | Ray hộp chuyên dụng cho khay chia | D500 | 1.170.000 |
| ASM50 | Tấm lót chống trượt | 1200*1000 | 390.000 |

Huy Hoàng

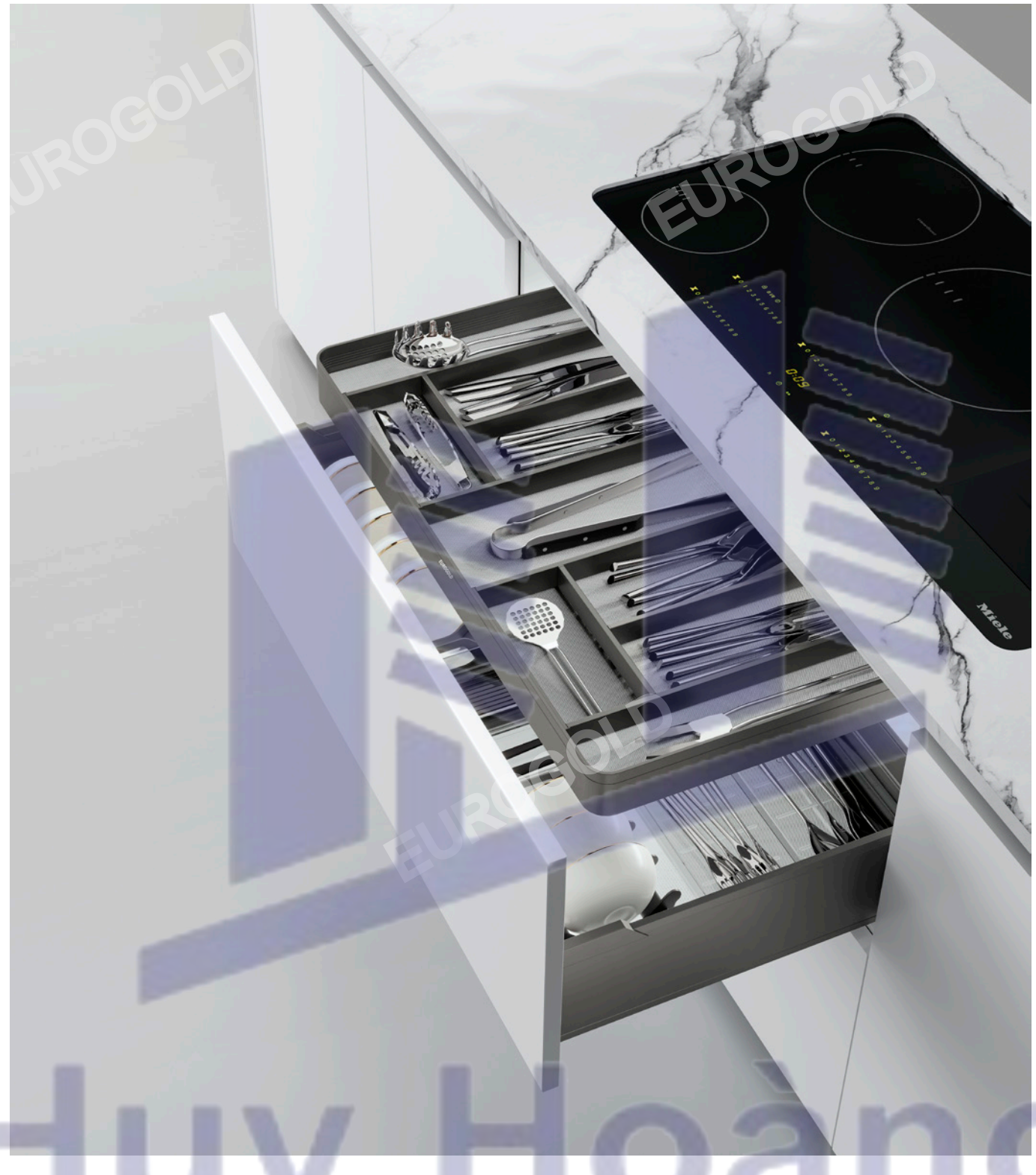


KHAY CHIA THÌA NĨA NHÔM PHAY XƯỚC ĐỘC LẬP

| Mã sản phẩm | Kích thước sản phẩm(mm) | Kích thước khả dụng | Đơn giá (VNĐ) |
|---|---|---|---|
| EMG8560 | 564*423*85 | 600 | 3.450.000 |
| EMG8570 | 664*423*85 | 700 | 3.710.000 |
| EMG8580 | 764*423*85 | 800 | 3.970.000 |
| EMG8590 | 864*423*85 | 900 | 4.230.000 |

* Sản phẩm đã bao gồm ray âm giảm chấn

EUROGOLD
Huy Hoàng

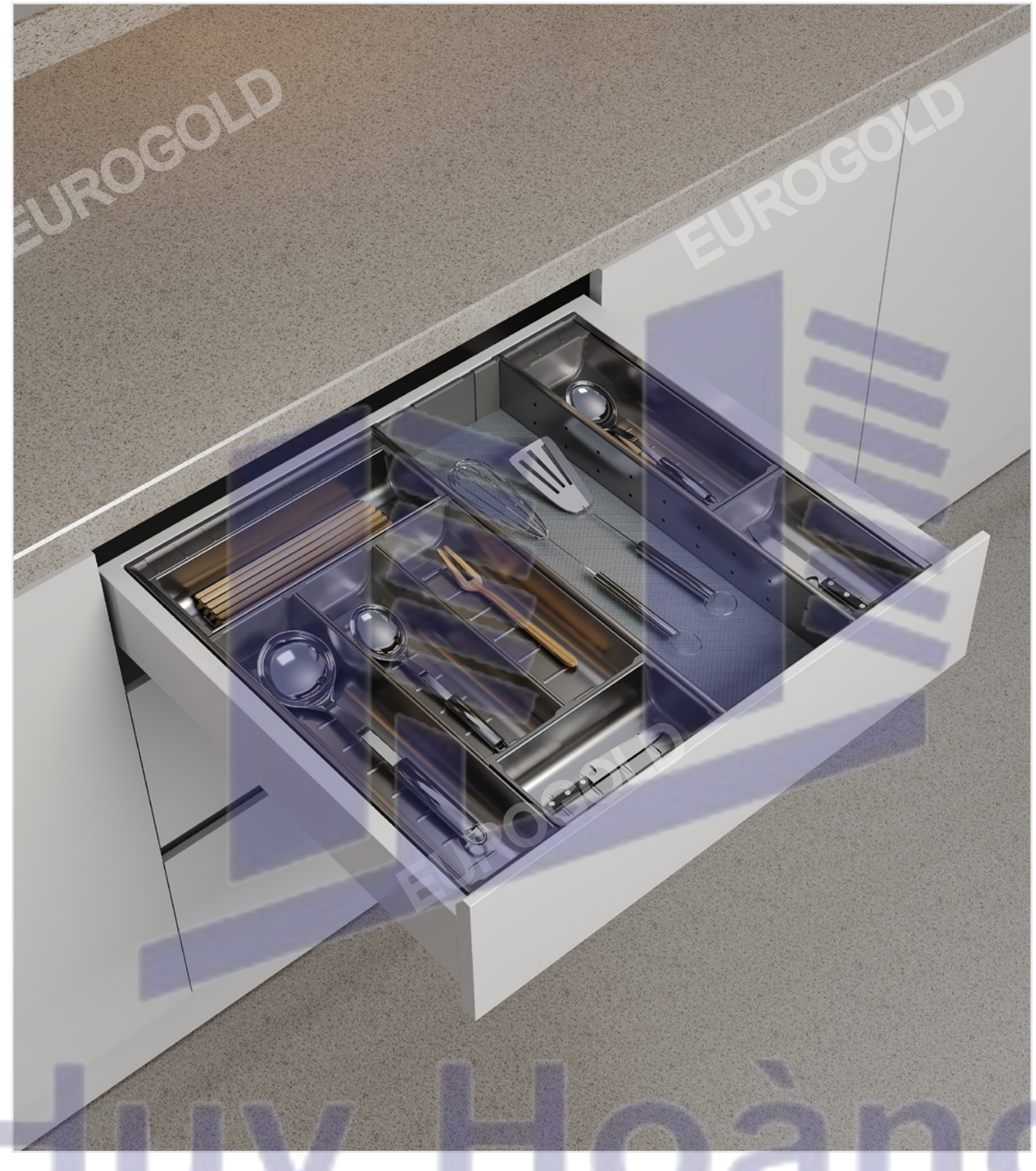

## KHAY CHIA THÌA NĨA INOX 304

| Mã sản phẩm | Quy cách sản phẩm<br>Rộng * Sâu * Cao (mm) | Kích thước phủ bì (mm) | Chất liệu | Đơn giá (VNĐ) |
|---|---|---|---|---|
| ETC645A | W280*D422*H64 | 450 | Inox 304 | 1.270.000 |
| ETC650A | W280*D472*H64 | 500 | Inox 304 | 1.350.000 |
| ETC645E | W(510-525)*D422*H64 | 545-560 | Inox 304 | 1.400.000 |
| ETC650E | W(510-525)*D472*H64 | 545-560 | Inox 304 | 1.500.000 |

Huy Hoàng




GIÁ GIA VỊ TỦ DƯỚI

| Mã sản phẩm | Quy cách sản phẩm<br>Rộng*Sâu*Cao(mm) | Công dụng | Kích thước khả dụng(mm) | Đơn giá (VNĐ) |
|---|---|---|---|---|
| EVM2260 | W564*D475*H230 | Để gia vị, sữa, cafe.. khoang tủ dưới | 600 | 2.440.000 |
| EVM2290 | W864* D475*H230 | Để gia vị, sữa, cafe.. khoang tủ dưới | 700 - 900 | 2.930.000 |




GIÁ BÁT ĐĨA ĐỂ BÀN

| Mã sản phẩm | Quy cách sản phẩm<br>Rộng * Sâu * Cao (mm) | Chiều rộng tủ (mm) | Chất liệu | Đơn giá (VNĐ) |
|---|---|---|---|---|
| EUB450 | W470*D370*H445 | 500 | Inox | 3.500.000 |

*Không bao gồm hậu (477mmx199mm) và đáy (489x475)



GIÁ TREO LY

| Mã sản phẩm | Quy cách sản phẩm<br>Rộng * Sâu * Cao (mm) | Chất liệu | Đơn giá (VNĐ) |
|---|---|---|---|
| ETW8080VX | W794*D300*H400 | Inox 304 | 4.020.000 |
| ETW8090VX | W894*D300*H400 | Inox 304 | 4.180.000 |



GIÁ TREO NGOÀI CAO CẤP CÓ ĐÈN LED

| Mã hàng | Quy cách sản phẩm(MM) | Chi tiết | Chất liệu | Đơn giá (VNĐ) |
|---|---|---|---|---|
| EVM700 | W700 | 1 set gồm 4 sản phẩm | Thép sơn tĩnh điện | 4.020.000 |



# CHẬU RỬA



Thiết kế rãnh thoát nước X thông minh giúp thoát nước nhanh

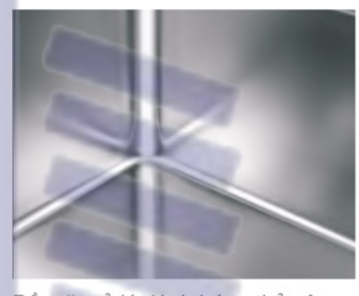

Bề mặt xử lý đánh bóng thủ công, phủ nano kháng khuẩn, an toàn cho thực phẩm



Được phủ lớp sơn chống thấm ngược hạn chế hiện tượng ngưng tụ nước, an toàn cho tủ bếp



Cao su tổng hợp chống ồn, chống rung động trong quá trình sử dụng chậu




Góc R10 tạo vẻ đẹp tinh tế sắc nét

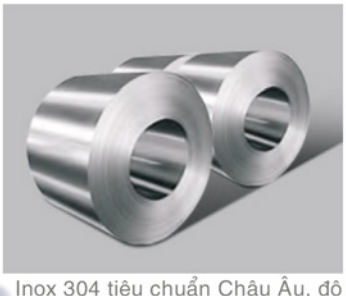

Inox 304 tiêu chuẩn Châu Âu, độ cứng 16G, chống bám dầu mỡ, chống oxy hóa cao

EUROGOLD
Huy Hoang





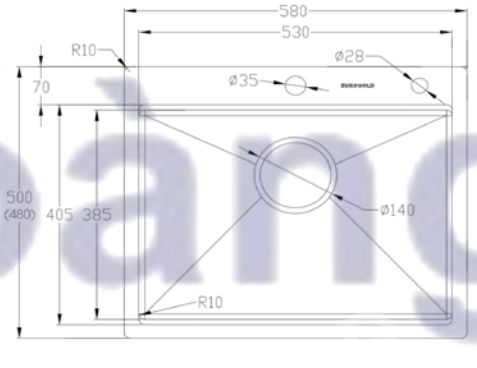


## CHẬU RỬA BÁT CHỐNG XƯỚC

| Mã sản phẩm | Chất liệu | Độ dày | Kích thước sản phẩm | Kích thước khoét đá | Phụ kiện | Đơn giá ( VNĐ ) |
|---|---|---|---|---|---|---|
| EUC15848EA | SUS304 Premium | 1.2-1.5&M 3.0 (mm) | 580*480*230 (mm) | 550*450 (mm) | Siphon - Rổ inox | 6.560.000 |
| EUC15850GA | SUS304 Premium | 1.2-1.5&M 3.0 (mm) | 580*500*230 (mm) | 550*470 (mm) | Siphon - Rổ inox | 6.950.000 |

Huy Hoàng






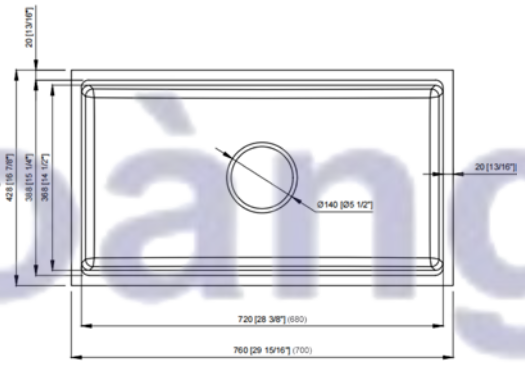


## CHẬU RỬA BÁT CHỐNG XƯỚC DẬP LIỀN KHỐI

| Mã sản phẩm | Chất liệu | Độ dày | Kích thước sản phẩm | Kích thước khoét đá | Phụ kiện | Đơn giá ( VNĐ ) |
|---|---|---|---|---|---|---|
| EUC17043GB | SUS304 Premium | 1.2 -1.5 (mm) | 700*430*230 (mm) | 670*400 (mm) | Siphon - Rổ inox | 6.270.000 |
| EUC17643GB | SUS304 Premium | 1.2 -1.5 (mm) | 760*430*230 (mm) | 730*400 (mm) | Siphon - Rổ inox | 6.590.000 |



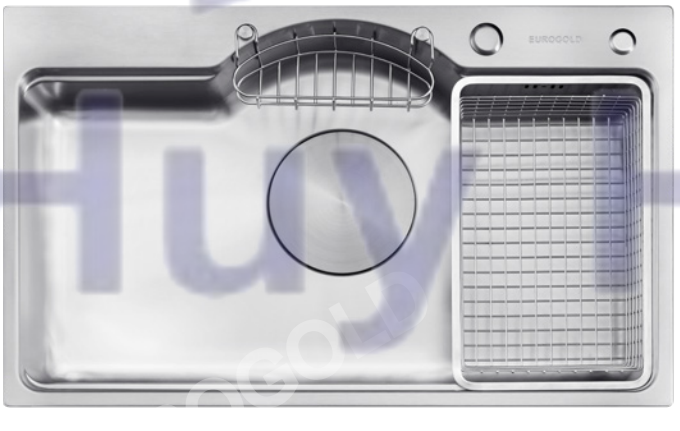

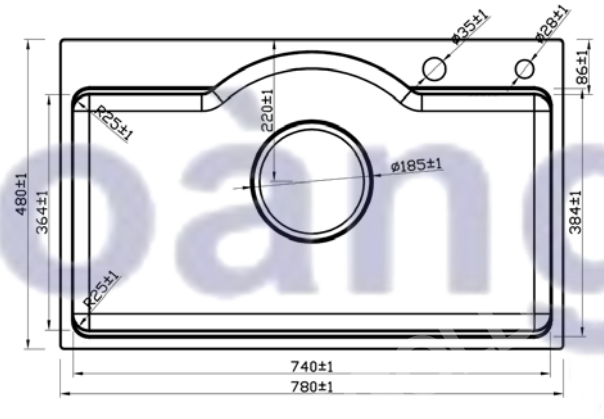


CHẬU RỬA BÁT EUD27848GA

| Chất liệu | Độ dày | Kích thước sản phẩm | Kích thước khoét đá | Phụ kiện | Đơn giá ( VNĐ ) |
|---|---|---|---|---|---|
| SUS304 | 1mm | 780*480*230 (mm) | 745*445 (mm) | Siphon & Rổ inox | 6.610.000 |





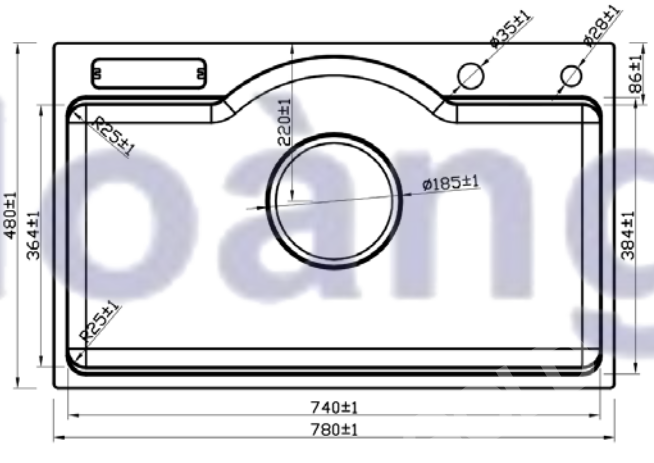


## CHẬU RỬA BÁT EUD37848GA

| Chất liệu | Độ dày | Kích thước sản phẩm | Kích thước khoét đá | Phụ kiện | Đơn giá ( VNĐ ) |
|---|---|---|---|---|---|
| SUS304 | 1mm | 780*480*230 (mm) | 745*445 (mm) | Siphon & Rổ inox | 6.870.000 |





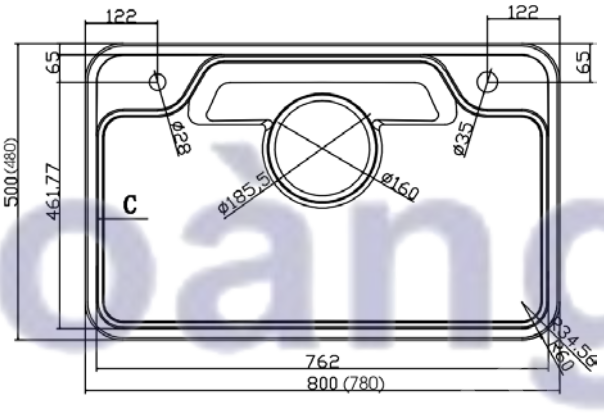


## CHẬU RỬA BÁT CHỐNG XƯỚC DẬP LIỀN KHỐI

| Mã sản phẩm | Chất liệu | Độ dày | Kích thước sản phẩm | Kích thước khoét đá | Phụ kiện | Đơn giá ( VNĐ ) |
|---|---|---|---|---|---|---|
| EUC87848EB | SUS304 Premium | 1.2 (mm) | 780*480*230 (mm) | 750*450(mm) | Siphon - Rổ inox | 8.740.000 |
| EUC88050GA | SUS304 Premium | 1.2 (mm) | 800*500*230 (mm) | 770*470 (mm) | Siphon - Rổ inox | 9.440.000 |






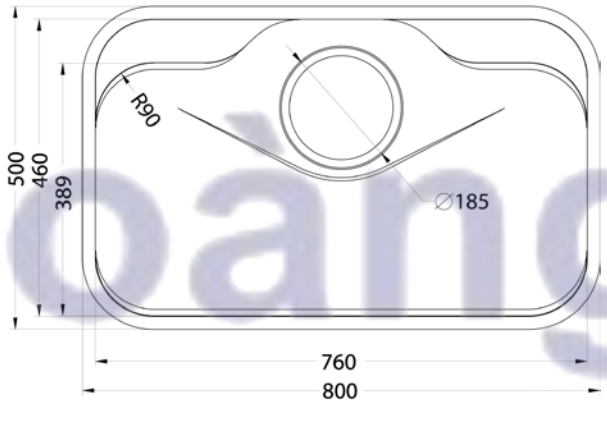


## CHẬU RỬA BÁT CHỐNG XƯỚC

| Mã sản phẩm | Chất liệu | Độ dày | Kích thước sản phẩm | Kích thước khoét đá | Phụ kiện | Đơn giá ( VNĐ ) |
|---|---|---|---|---|---|---|
| EUC88050GE | SUS304 Premium | 1.2 (mm) | 800*500*230 (mm) | 770*470(mm) | Siphon - Rổ inox | 7.730.000 |

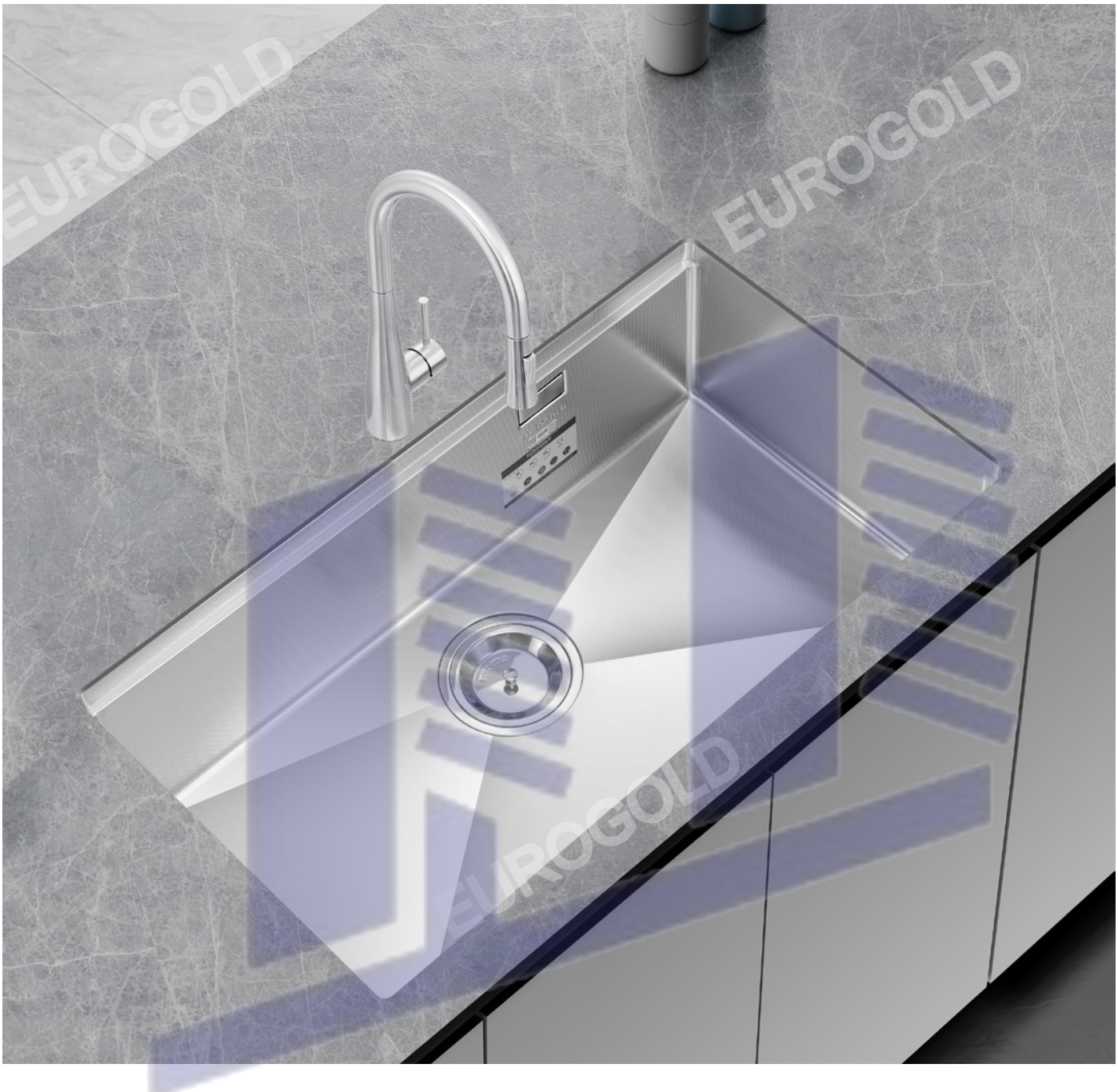



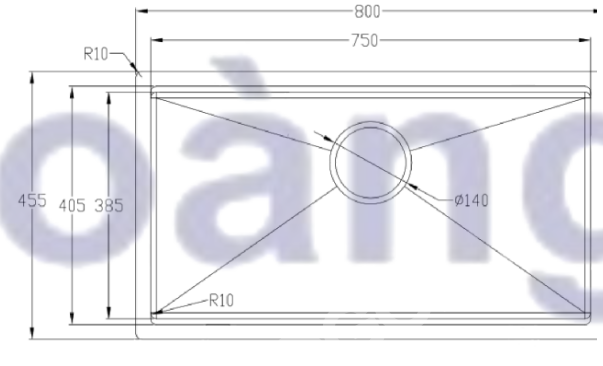


## CHẬU RỬA BÁT 1 HỐ

| Mã sản phẩm | Chất liệu | Độ dày | Kích thước sản phẩm | Kích thước khoét đá | Phụ kiện | Đơn giá ( VNĐ ) |
|---|---|---|---|---|---|---|
| EUS18045GB | SUS304 bề mặt phẳng | B 1.2-1.5 & M 3.0 | 800*455*230 (mm) | 770*420 (mm) | Siphon & Rổ inox | 7.130.000 |
| EUC18045LB | SUS304 bề mặt hạt | B 1.2-1.5 & M 3.0 | 800*455*230 (mm) | 770*420 (mm) | Siphon & Rổ inox | 7.470.000 |

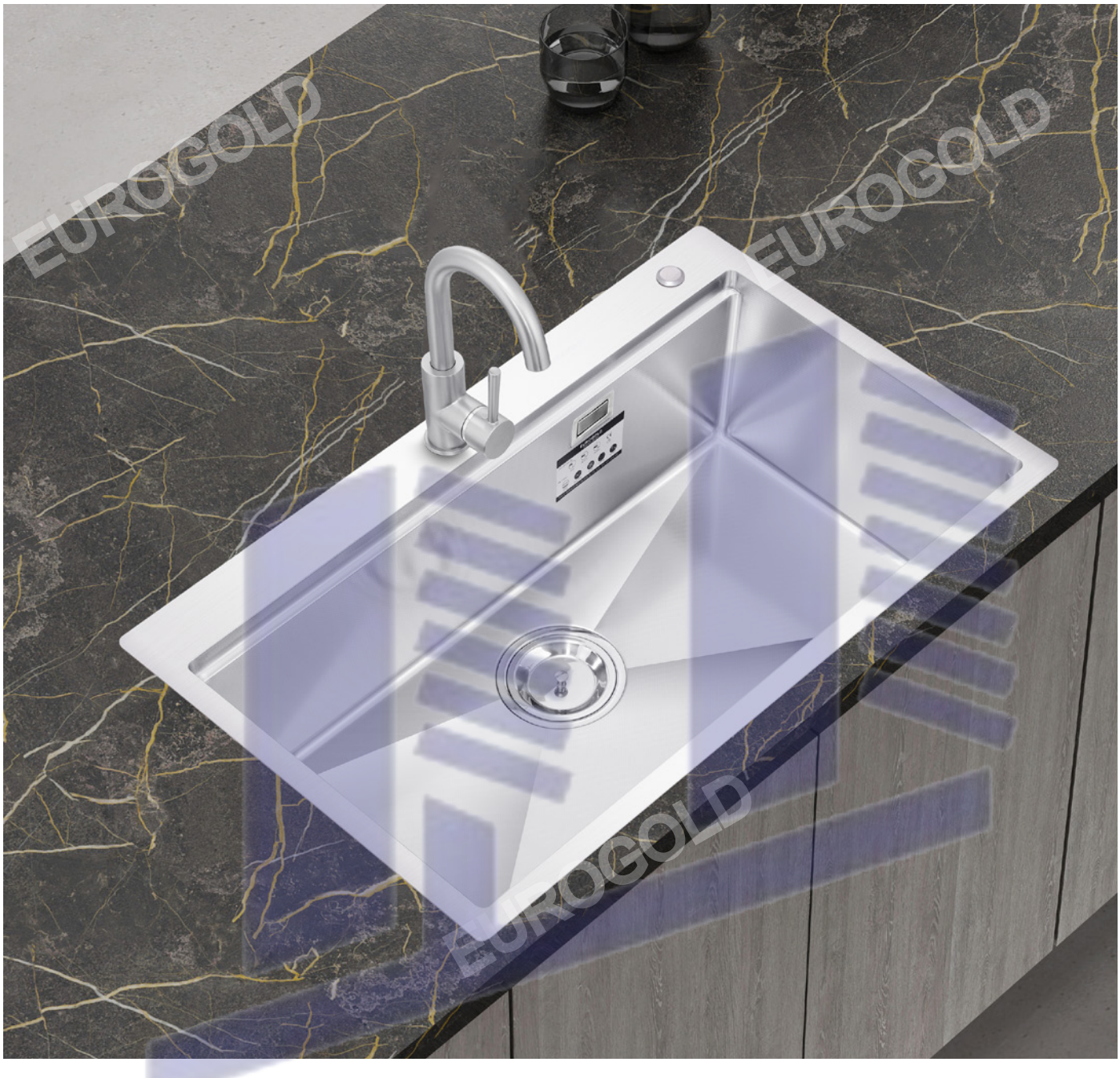




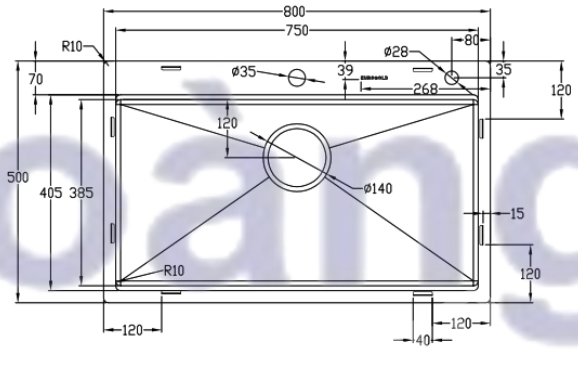


## CHẬU RỬA BÁT CHỐNG XƯỚC EUC18050LA/EA/GA

| Chất liệu | Độ dày | Kích thước sản phẩm | Kích thước khoét đá | Phụ kiện | Đơn giá ( VNĐ ) |
|---|---|---|---|---|---|
| SUS304 Premium | B 1.2-1.5 & M 3.0 | 800*500*230 (mm) | 770*470(mm) | Siphon & Rổ inox | 8.120.000 |





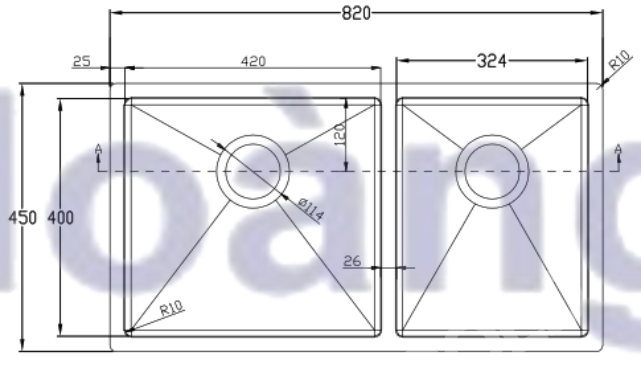


CHẬU RỬA BÁT CHỐNG XƯỚC EUC28245EB

| Chất liệu | Độ dày | Kích thước sản phẩm | Kích thước khoét đá | Phụ kiện | Đơn giá ( VNĐ ) |
|---|---|---|---|---|---|
| SUS304 Premium | B 1.2-1.5 & M 3.0 | 820*450*230 (mm) | 790*420 (mm) | Siphon & Rổ inox | 8.120.000 |





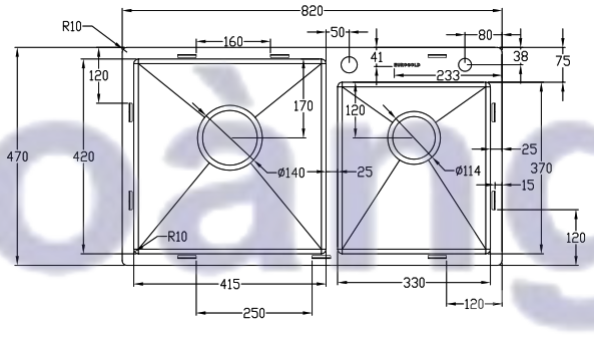


## CHẬU RỬA BÁT CHỐNG XƯỚC EUC28248GA

| Chất liệu | Độ dày | Kích thước sản phẩm | Kích thước khoét đá | Phụ kiện | Đơn giá ( VNĐ ) |
|---|---|---|---|---|---|
| SUS304 Premium | B 1.2-1.5 & M 3.0 | 820*480*230 (mm) | 790*450 (mm) | Siphon & Rổ inox | 8.990.000 |





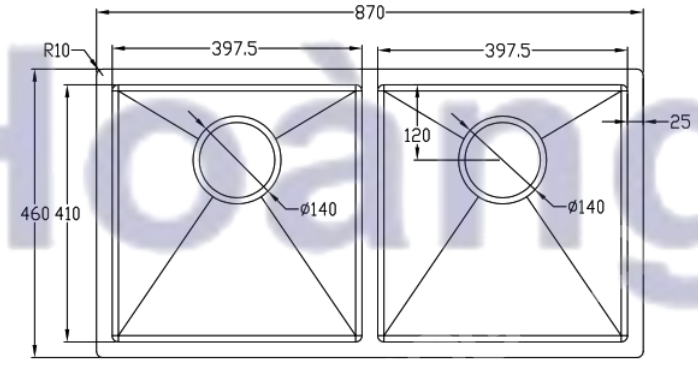


## CHẬU RỬA BÁT CHỐNG XƯỚC EUC28746EB

| Chất liệu | Độ dày | Kích thước sản phẩm | Kích thước khoét đá | Phụ kiện | Đơn giá ( VNĐ ) |
|---|---|---|---|---|---|
| SUS304 Premium | B 1.2-1.5 & M 3.0 | 870*460*230 (mm) | 840*430 (mm) | Siphon & Rổ inox | 9.720.000 |






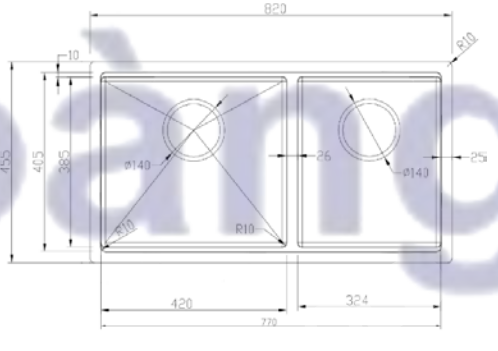


## CHẬU RỬA BÁT CHỐNG XƯỚC EUC28245GB

| Chất liệu | Độ dày | Kích thước sản phẩm | Kích thước khoét đá | Phụ kiện | Đơn giá ( VNĐ ) |
|---|---|---|---|---|---|
| SUS304 Premium | B 1.2-1.5 & M 3.0 | 820*450*230 (mm) | 790*420 (mm) | Siphon & Rổ inox | 9.200.000 |

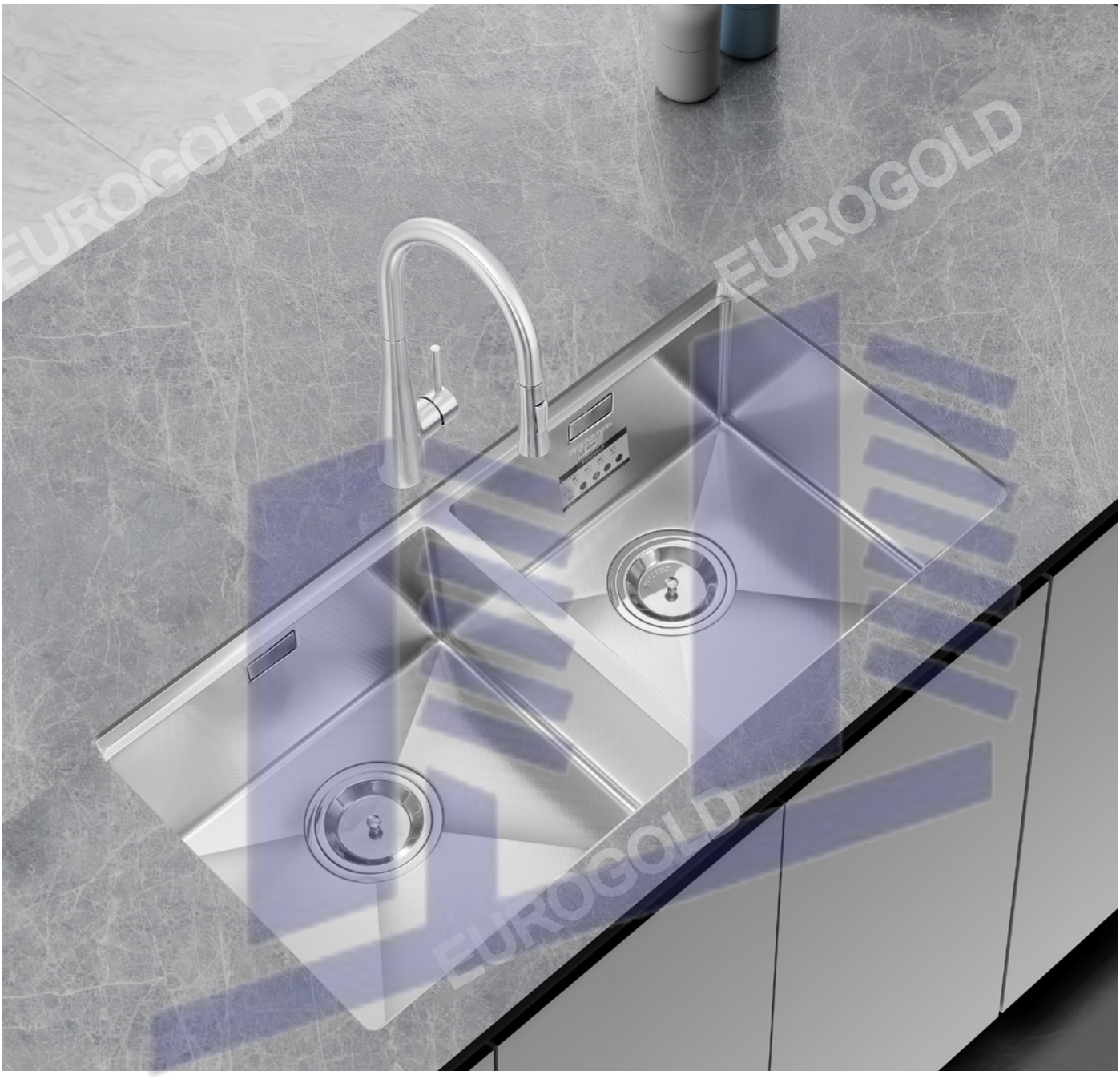



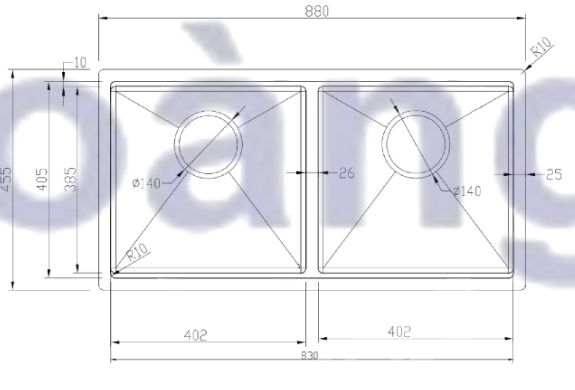


CHẬU RỬA BÁT CHỐNG XƯỚC EUC28845GB

| Chất liệu | Độ dày | Kích thước sản phẩm | Kích thước khoét đá | Phụ kiện | Đơn giá ( VNĐ ) |
|---|---|---|---|---|---|
| SUS304 Premium | B 1.2-1.5 & M 3.0 | 880*450*230 (mm) | 850*420 (mm) | Siphon & Rổ inox | 9.460.000 |






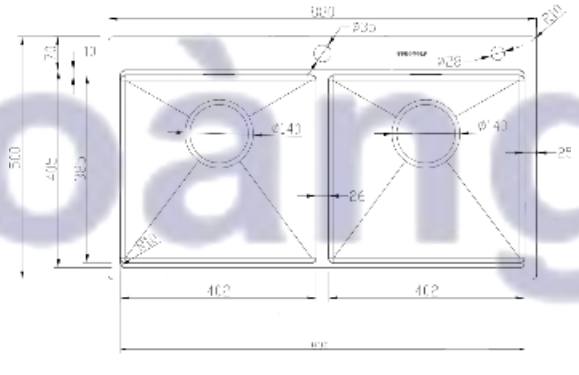

## CHẬU RỬA BÁT CHỐNG XƯỚC

| Mã sản phẩm | Chất liệu | Độ dày | Kích thước sản phẩm | Kích thước khoét đá | Phụ kiện | Đơn giá ( VNĐ ) |
|---|---|---|---|---|---|---|
| EUC28250GA | SUS304 Premium | 1.2 -1.5(mm) | 820*500*230 (mm) | 790*470 (mm) | Siphon - Rổ inox | 9.410.000 |
| EUC28850GA | SUS304 Premium | 1.2 -1.5(mm) | 880*500*230 (mm) | 850*470 (mm) | Siphon - Rổ inox | 9.640.000 |





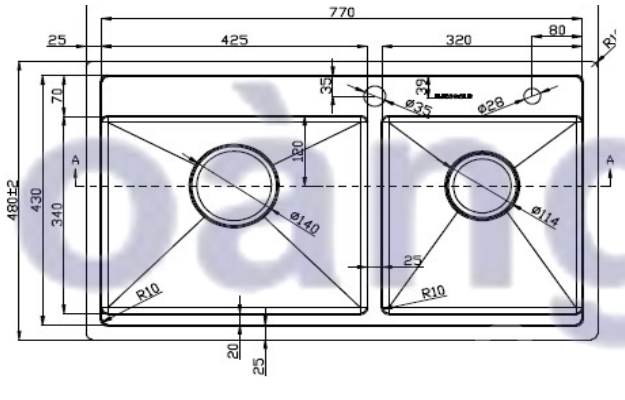


## CHẬU RỬA BÁT EUP28248

| Chất liệu | Độ dày | Kích thước sản phẩm | Kích thước khoét đá | Phụ kiện | Đơn giá ( VNĐ ) |
|---|---|---|---|---|---|
| SUS304 Premium | B 1.2-1.5 & M 4.0 | 820*480*230 (mm) | 790*450 (mm) | Siphon & Rổ | 7.950.000 |





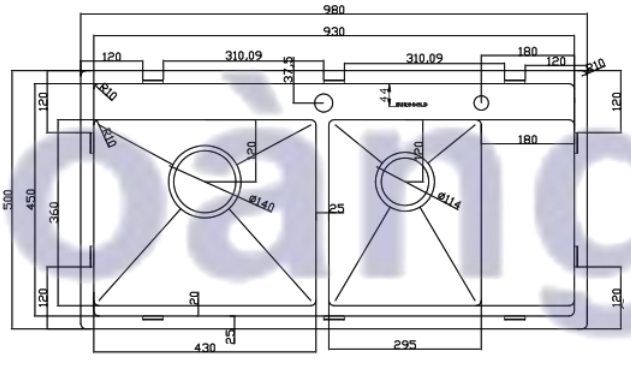


## CHẬU RỬA BÁT EUP39850

| Chất liệu | Độ dày | Kích thước sản phẩm | Kích thước khoét đá | Phụ kiện | Đơn giá ( VNĐ ) |
|---|---|---|---|---|---|
| SUS304 Premium | B 1.2-1.5 & M 4.0 (mm) | 980*500*230 (mm) | 950*470 (mm) | Siphon & Rổ | 7.690.000 |





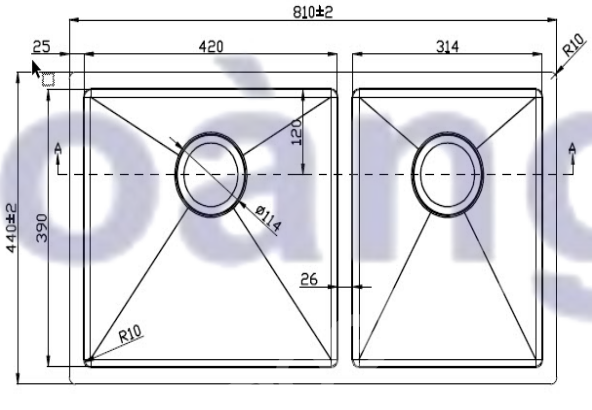


## CHẬU RỬA BÁT EUS68144

| Chất liệu | Độ dày | Kích thước sản phẩm | Kích thước khoét đá | Phụ kiện | Đơn giá ( VNĐ ) |
|---|---|---|---|---|---|
| SUS304 | B 1.2 (mm) & M 3.0 | 810*440*220 (mm) | 780*410 (mm) | Siphon & Rổ inox | 7.480.000 |

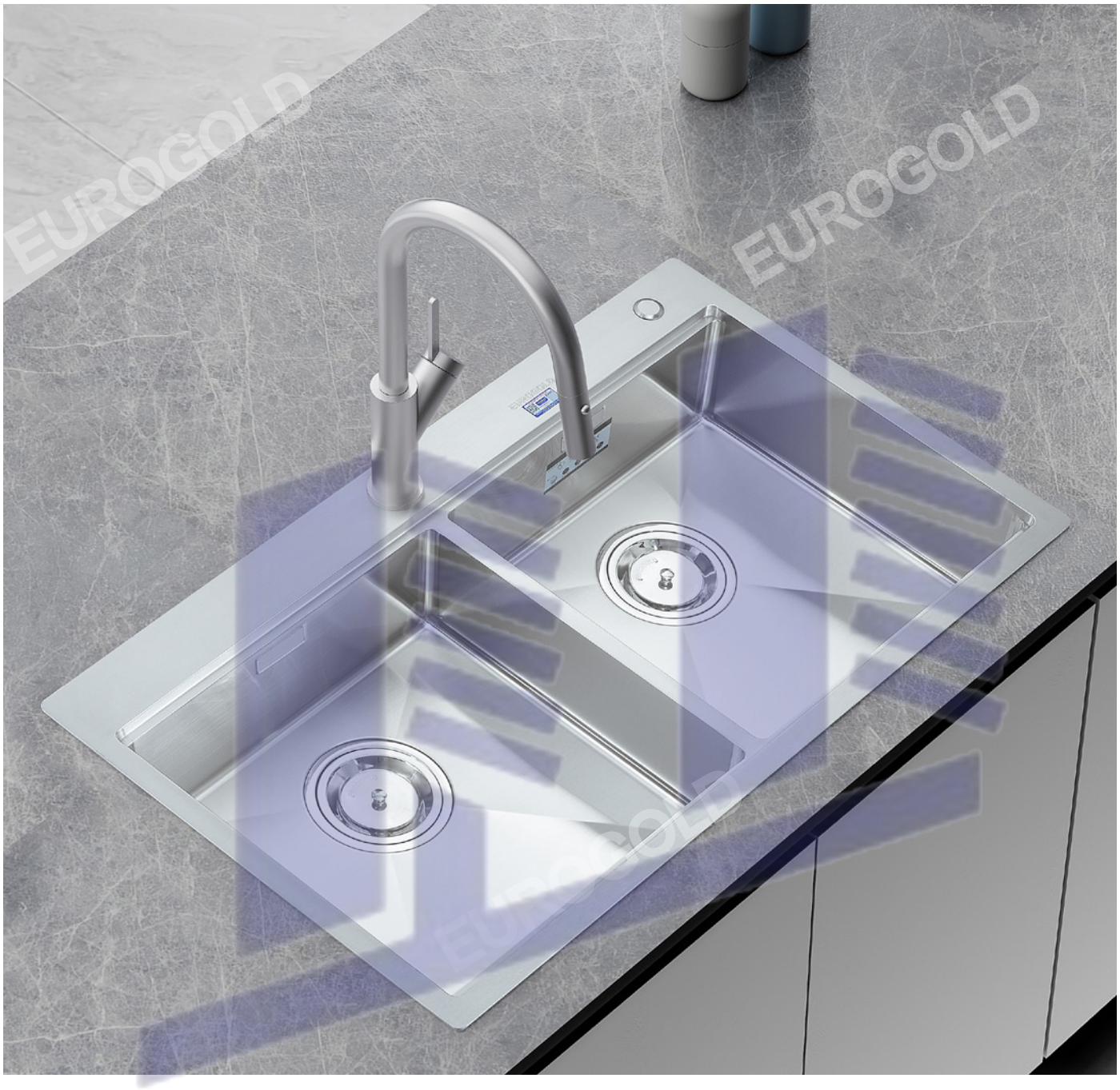



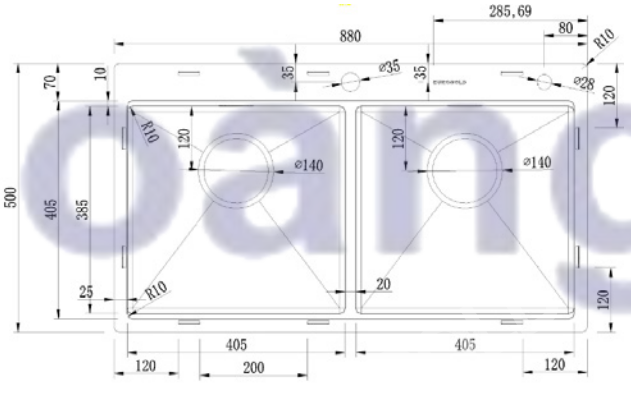


## CHẬU RỬA BÁT EUS88850

| Chất liệu | Độ dày | Kích thước sản phẩm | Kích thước khoét đá | Phụ kiện | Đơn giá ( VNĐ ) |
|---|---|---|---|---|---|
| SUS304 | B 1.2 (mm) & M 3.0 | 880*500*220 (mm) | 850*470 (mm) | Siphon & Rổ inox | 9.260.000 |





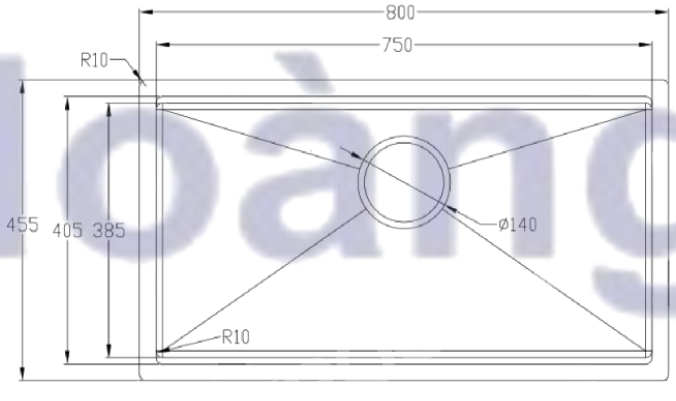


CHẬU RỬA BÁT CHỐNG XƯỚC EUC18045LD

| Chất liệu | Độ dày | Kích thước sản phẩm | Kích thước khoét đá | Phụ kiện | Đơn giá ( VNĐ ) |
|---|---|---|---|---|---|
| SUS304 Premium | B 1.2-1.5 & M 3.0 | 800*455*230 (mm) | 770*420 (mm) | Siphon & Rổ inox | 7.910.000 |

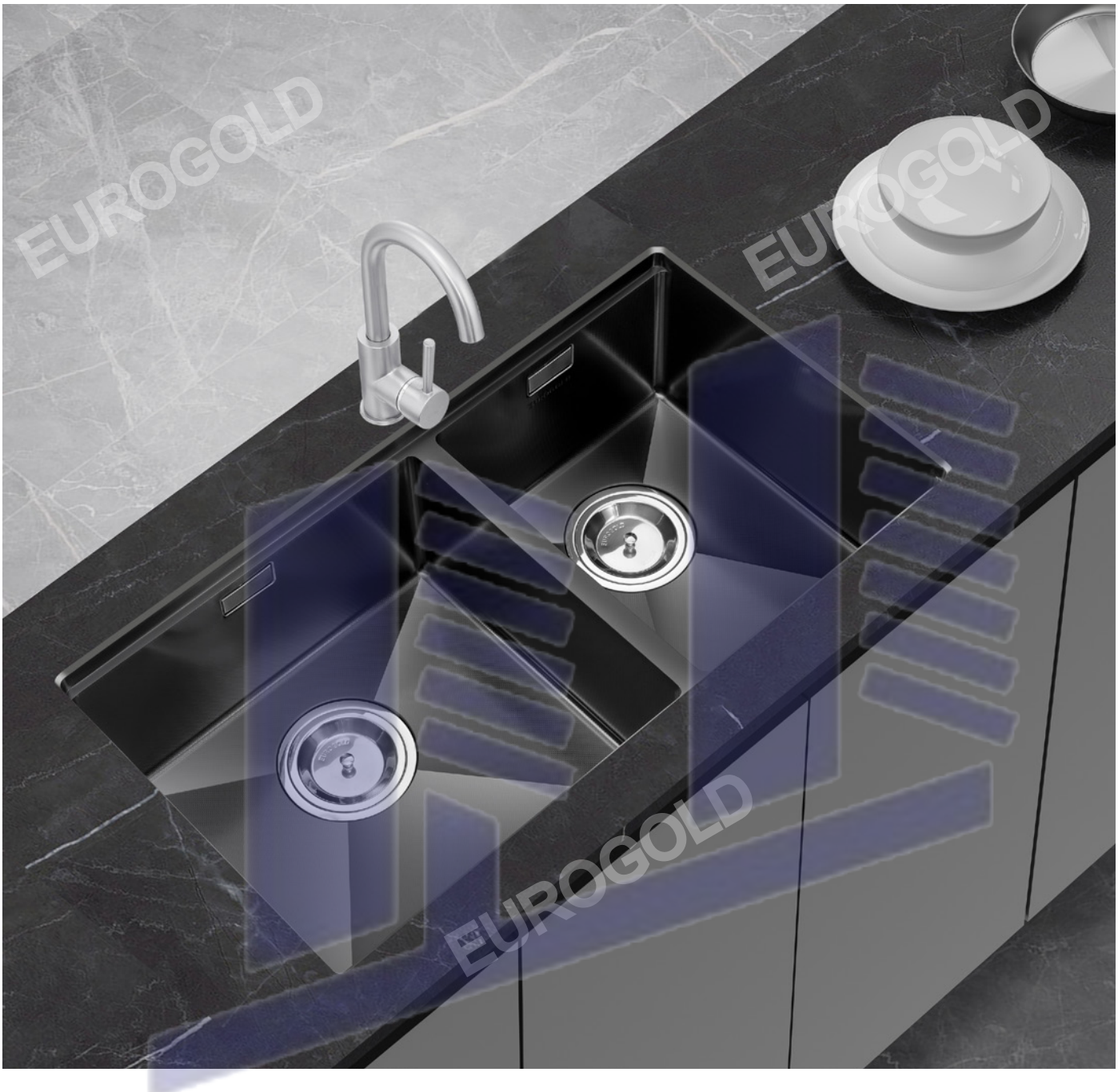



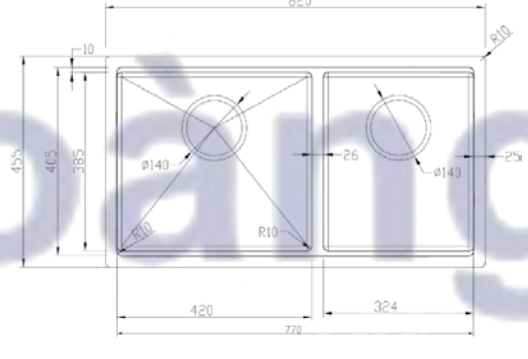


## CHẬU RỬA BÁT CHỐNG XƯỚC

| Mã sản phẩm | Chất liệu | Độ dày | Kích thước sản phẩm | Kích thước khoét đá | Phụ kiện | Đơn giá ( VNĐ ) |
|---|---|---|---|---|---|---|
| EUC28245GD | SUS304 Premium | 1.2 -1.5(mm) | 820*450*230 (mm) | 790*420 (mm) | Siphon - Rổ inox | 9.460.000 |
| EUC28845GD | SUS304 Premium | 1.2 -1.5(mm) | 880*450*230 (mm) | 850*420 (mm) | Siphon - Rổ inox | 9.720.000 |

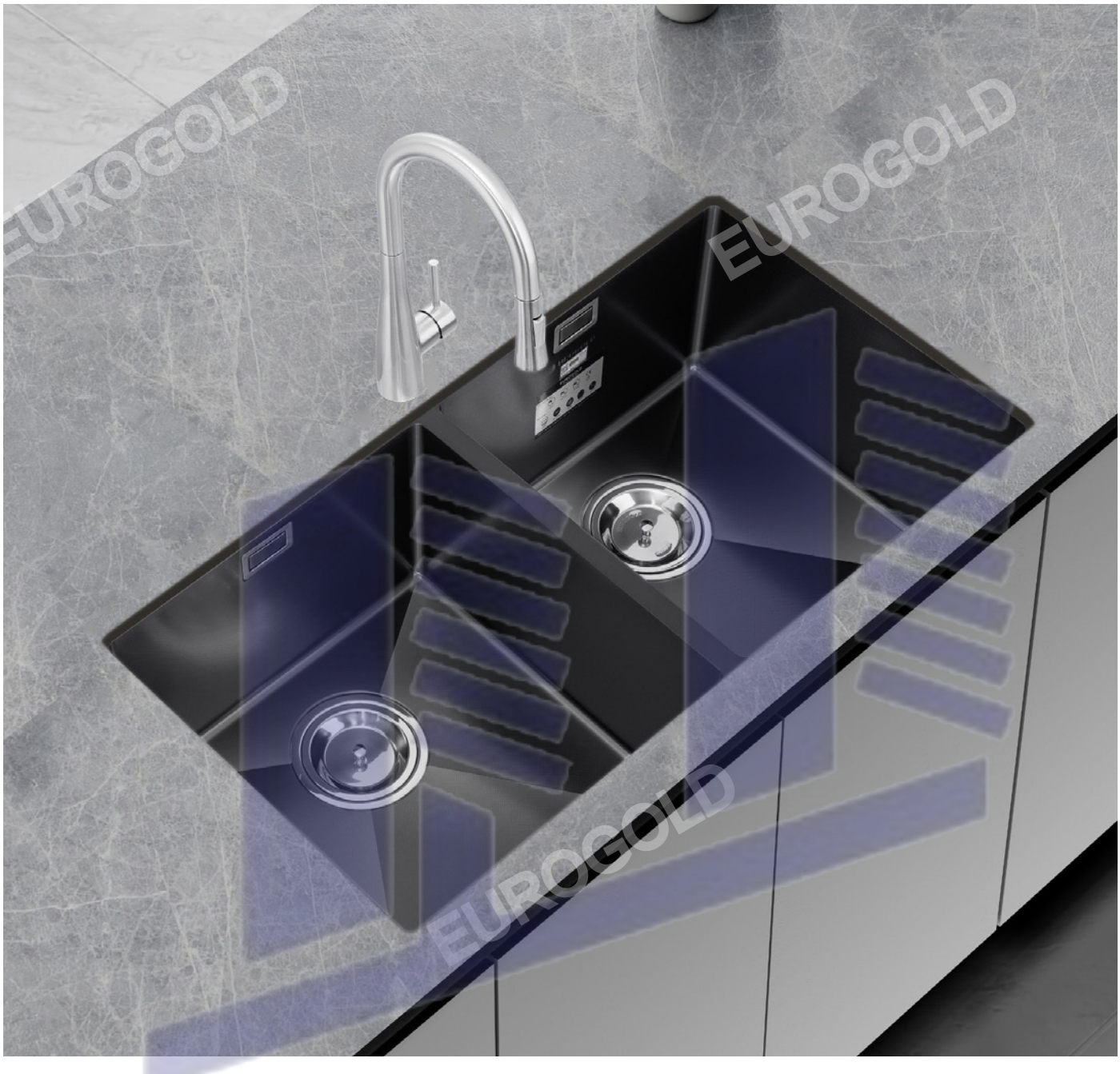



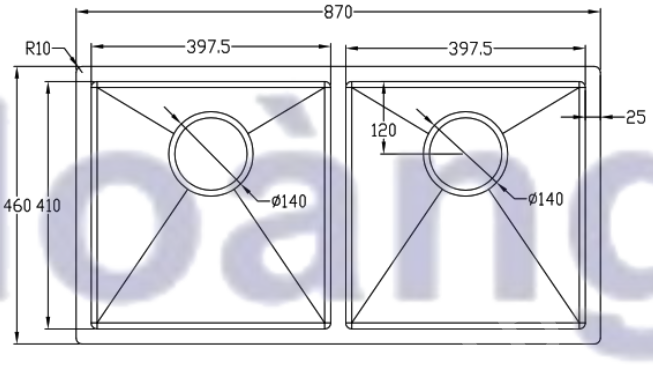


CHẬU RỬA BÁT CHỐNG XƯỚC EUC28746ED

| Chất liệu | Độ dày | Kích thước sản phẩm | Kích thước khoét đá | Phụ kiện | Đơn giá ( VNĐ ) |
|---|---|---|---|---|---|
| SUS304 Premium | B 1.2-1.5 & M 3.0 | 870*460*230 (mm) | 840*430 (mm) | Siphon & Rổ inox | 9.980.000 |





ESA11/ESA12



EUC20



EUD23

## PHỤ KIỆN CHẬU

| Mã sản phẩm | Kích thước sản phẩm | Sản phẩm đi cùng | Đơn giá ( VNĐ ) |
|---|---|---|---|
| ESA11 | 383*250*105 (mm) | EUC17043GB/EUC17643GB/ EUC88050GE | 650.000 |
| ESA12 | 376*250*100 (mm) | EUD27848GA/EUD37848GA | 650.000 |
| EUC20 | 400*250*110 (mm) | EUC18/EUC28... | 750.000 |
| EUD23 | 380*255*100 (mm) | EUD27848GA/EUD37848GA | 310.000 |



BR (BÁT RÁC)



THOÁT NƯỚC ĐÔI



THOÁT NƯỚC ĐƠN

## XI PHÔNG

| Mã sản phẩm | Kích thước sản phẩm | Đơn giá ( VNĐ ) |
|---|---|---|
| BR (BÁT RÁC) | 114 (mm) | 450.000 |
| BR (BÁT RÁC) | 140(mm) | 550.000 |
| BR (BÁT RÁC) | 185(mm) | 860.000 |
| THOÁT NƯỚC | ... | 130.000 |

Huy Hoang




# VÒI RỬA


EUROGOLD
EUROGOLD
Huy Hoàng



EVF016M

| | |
|---|---|
| Chất liệu | INOX 304 |
| Đơn giá (VNĐ) | 1.890.000 |
| Màu | Inox mờ |
| Đường nước | 1 nóng - 1 lạnh |
| Hoàn thiện | Cắt vát kim cương |

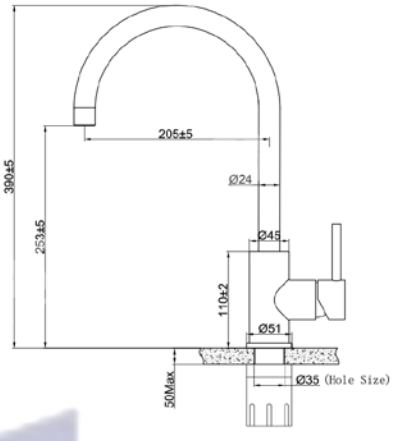




EVF015M

| | |
|---|---|
| Chất liệu | INOX 304 |
| Đơn giá (VNĐ) | 1.890.000 |
| Màu | Inox mờ |
| Đường nước | 1 nóng - 1 lạnh |
| Hoàn thiện | Cắt vát kim cương |

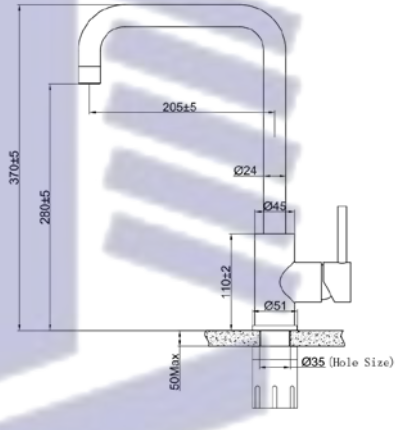




EVF014M

| | |
|---|---|
| Chất liệu | INOX 304 |
| Đơn giá (VNĐ) | 2.900.000 |
| Màu | Inox mờ |
| Đường nước | 1 nóng - 1 lạnh |
| Hoàn thiện | Cắt vát kim cương |

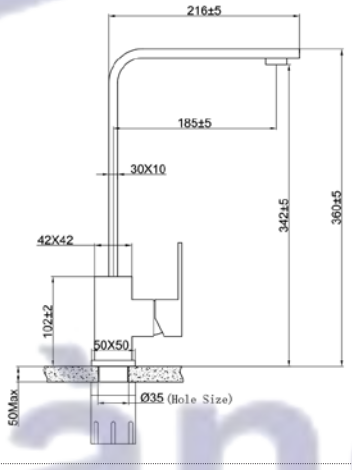




EUF307C

| | |
|---|---|
| Chất liệu | INOX 304 |
| Đơn giá | 5.390.000 |
| Màu | Bóng gương |
| Đường nước | 1 nóng - 1 lạnh |
| Hoàn thiện | Đánh bóng |

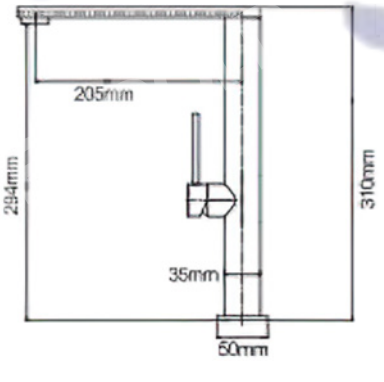


Huy Hoang



EVF119MR

| | |
|---|---|
| Chất liệu | INOX 304 |
| Đơn giá (VNĐ) | 4.150.000 |
| Màu | Inox mờ |
| Đường nước | 1 nóng - 1 lạnh |
| Cơ cấu | Vòi dây rút |
| Hoàn thiện | Đánh bóng |

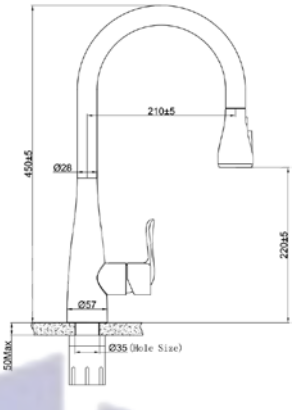




EVF117BR

| | |
|---|---|
| Chất liệu | INOX 304 |
| Đơn giá (VNĐ) | 4.690.000 |
| Màu | Bóng gương |
| Đường nước | 1 nóng - 1 lạnh |
| Cơ cấu | Vòi dây rút |
| Hoàn thiện | Đánh bóng |

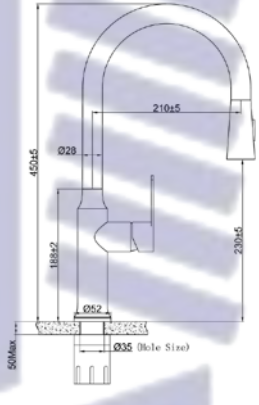




EVF118BR

| | |
|---|---|
| Chất liệu | INOX 304 |
| Đơn giá (VNĐ) | 4.430.000 |
| Màu | Bóng gương |
| Đường nước | 1 nóng - 1 lạnh |
| Cơ cấu | Vòi dây rút |
| Hoàn thiện | Đánh bóng |

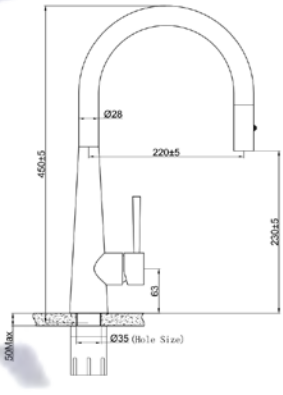




EUF219BR

| | |
|---|---|
| Chất liệu | INOX 304 |
| Đơn giá (VNĐ) | 4.800.000 |
| Màu | Bóng gương |
| Đường nước | 1 nóng - 1 lạnh |
| Cơ cấu | Vòi dây rút |
| Hoàn thiện | Đánh bóng |

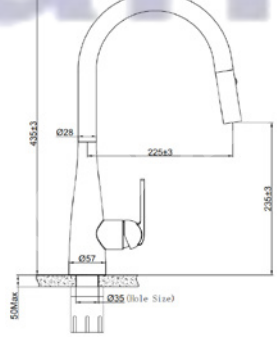


Huy Hoàng



EVF220BR

| | |
|---|---|
| Chất liệu | INOX 304 |
| Đơn giá | 4.720.000 |
| Màu | Bóng gương |
| Đường nước | 1 nóng - 1 lạnh |
| Cơ cấu | Vòi dây rút |
| Hoàn thiện | Đánh bóng |

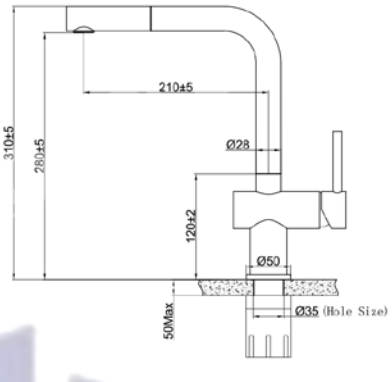




EUF020BR

| | |
|---|---|
| Chất liệu | INOX 304 |
| Đơn giá | 4.540.000 |
| Màu | Bóng gương |
| Đường nước | 1 nóng - 1 lạnh |
| Hoàn thiện | Đánh bóng |

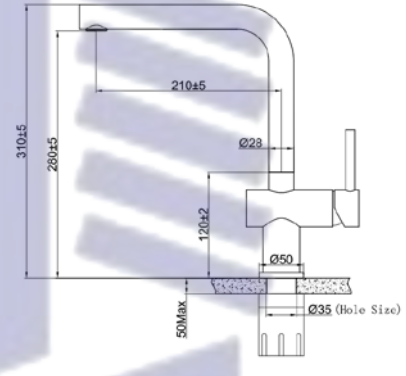




EUF120BR

| | |
|---|---|
| Chất liệu | INOX 304 |
| Đơn giá | 5.420.000 |
| Màu | Bóng gương |
| Đường nước | 1 nóng - 1 lạnh |
| Hoàn thiện | Đánh bóng |

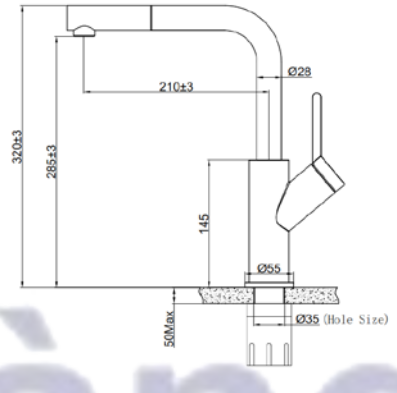




EUF128BR

| | |
|---|---|
| Chất liệu | INOX 304 |
| Đơn giá | 5.060.000 |
| Màu | Bóng gương |
| Đường nước | 1 nóng - 1 lạnh |
| Hoàn thiện | Đánh bóng |

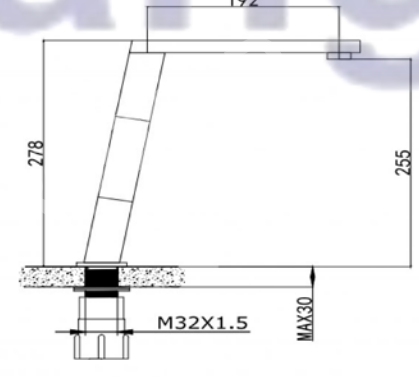


Huy Hoàng



EUF222TR

| | |
|---|---|
| Chất liệu | Đồng |
| Đơn giá | 4.460.000 |
| Màu | Bóng gương |
| Đường nước | 1 nóng - 1 lạnh |
| Cơ cấu | Vòi dây rút |
| Hoàn thiện | Mạ crom |

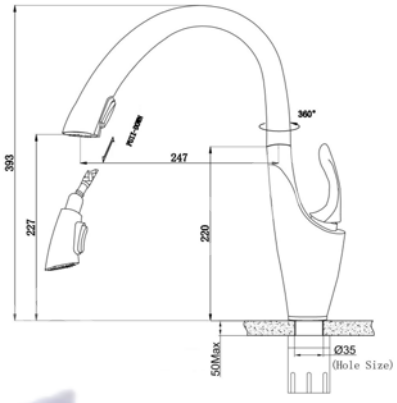




EVF333CR

| | |
|---|---|
| Chất liệu | INOX 304 |
| Đơn giá | 5.160.000 |
| Màu | Bóng gương |
| Đường nước | 1 nóng - 1 lạnh |
| Cơ cấu | Vòi dây rút |
| Hoàn thiện | Đánh bóng |

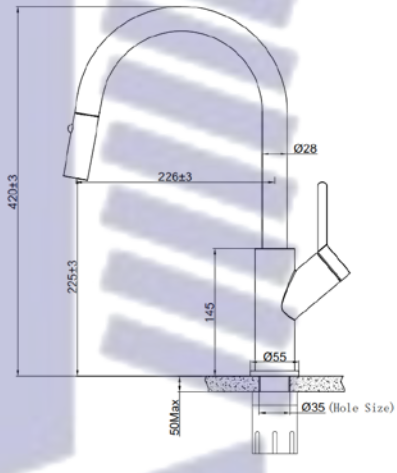




EUF033C

| | |
|---|---|
| Chất liệu | INOX 304 |
| Đơn giá | 3.710.000 |
| Màu | Bóng gương |
| Đường nước | 1 nóng - 1 lạnh |
| Hoàn thiện | Đánh bóng |

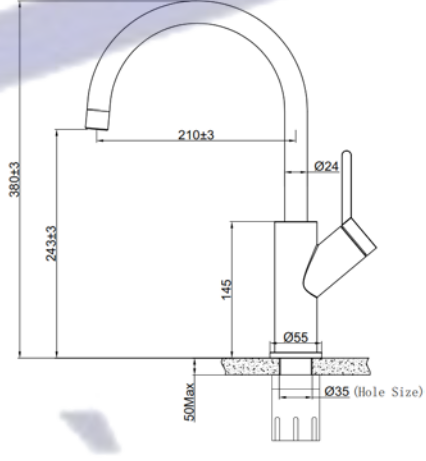




EUF505CR

| | |
|---|---|
| Chất liệu | INOX 304 |
| Đơn giá | 4.350.000 |
| Màu | Bóng gương |
| Đường nước | 1 nóng - 1 lạnh |
| Cơ cấu | Vòi dây rút |
| Hoàn thiện | Đánh bóng |

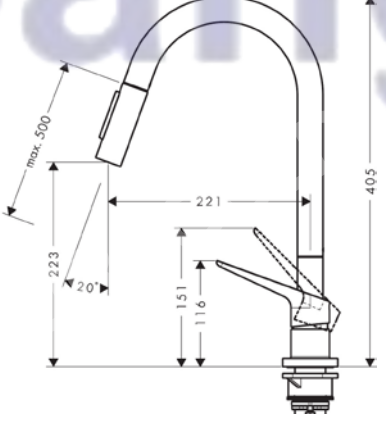


Huy Hoàng



EUF510CR

| | |
|---|---|
| Chất liệu | INOX 304 |
| Đơn giá | 5.250.000 |
| Màu | Bóng gương |
| Đường nước | 1 nóng - 1 lạnh |
| Cơ cấu | Vòi dây rút |
| Hoàn thiện | Đánh bóng |

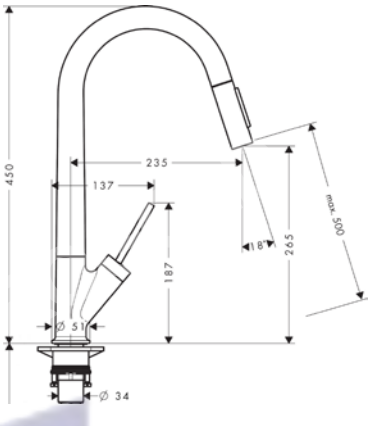




EUF515CR

| | |
|---|---|
| Chất liệu | Đồng |
| Đơn giá | 5.340.000 |
| Màu | Bóng gương |
| Đường nước | 1 nóng - 1 lạnh |
| Cơ cấu | Vòi dây rút |
| Hoàn thiện | Mạ crom |

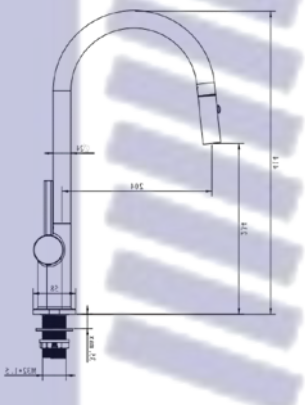



EUF515DR

| | |
|---|---|
| Chất liệu | Đồng |
| Đơn giá (VNĐ) | 5.550.000 |
| Màu | Đen & Bóng |
| Đường nước | 1 nóng - 1 lạnh |
| Cơ cấu | Vòi dây rút |
| Hoàn thiện | Crom, nano |

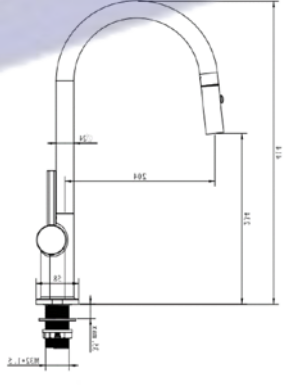



EUF033D

| | |
|---|---|
| Chất liệu | INOX 304 |
| Đơn giá | 3.600.000 |
| Màu | Đen & Bóng gương |
| Đường nước | 1 nóng - 1 lạnh |
| Hoàn thiện | Đánh bóng, nano |

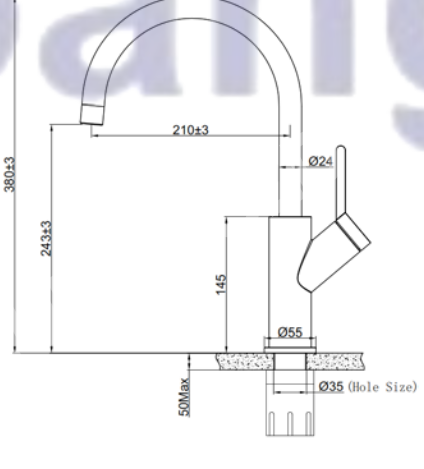


Huy Hoàng



EUF333DR

| | |
|---|---|
| Chất liệu | INOX 304 |
| Đơn giá | 5.060.000 |
| Màu | Đen & Bóng gương |
| Đường nước | 1 nóng - 1 lạnh |
| Cơ cấu | Vòi dây rút |
| Hoàn thiện | Đánh bóng, nano |

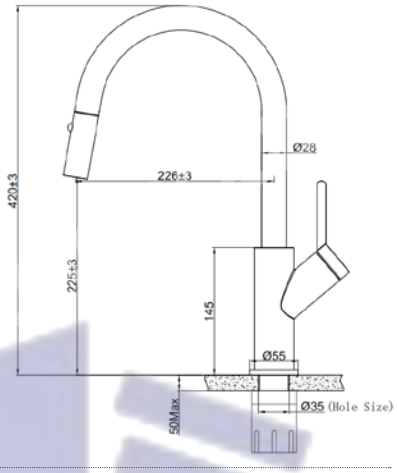




EUF120DR

| | |
|---|---|
| Chất liệu | INOX 304 |
| Đơn giá | 5.320.000 |
| Màu | Đen & Bóng gương |
| Đường nước | 1 nóng - 1 lạnh |
| Cơ cấu | Vòi dây rút |
| Hoàn thiện | Đánh bóng, nano |

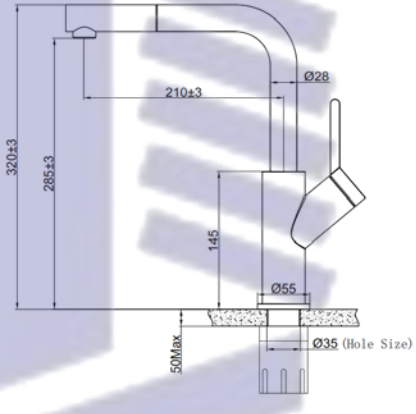




EUF331D

| | |
|---|---|
| Chất liệu | INOX 304 |
| Đơn giá | 3.210.000 |
| Màu | Đen |
| Đường nước | 1 nóng - 1 lạnh |
| Hoàn thiện | Phủ Nano |

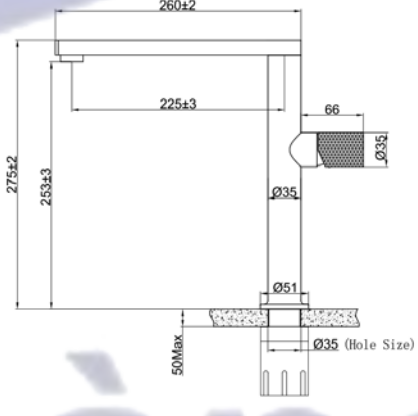




EUF128D

| | |
|---|---|
| Chất liệu | INOX 304 |
| Đơn giá | 4.900.000 |
| Màu | Đen |
| Đường nước | 1 nóng - 1 lạnh |
| Hoàn thiện | Phủ nano |

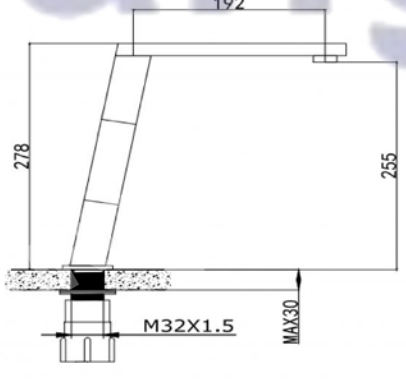


Huy Hoàng



EUF228BM

| | |
|---|---|
| Chất liệu | INOX 304 |
| Đơn giá (VNĐ) | 4.750.000 |
| Màu | Inox mờ |
| Đường nước | 1 nóng - 1 lạnh |
| Hoàn thiện | Đánh bóng |

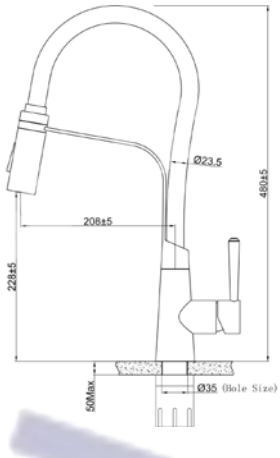




EUF221DR

| | |
|---|---|
| Chất liệu | INOX 304 |
| Đơn giá | 4.510.000 |
| Màu | Đen |
| Đường nước | 1 nóng - 1 lạnh |
| Cơ cấu | Vòi dây rút |
| Hoàn thiện | Phủ Nano |

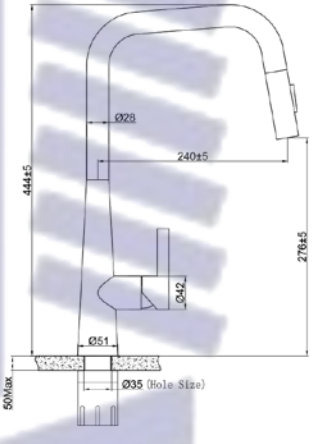




EVF118DR

| | |
|---|---|
| Chất liệu | INOX 304 |
| Đơn giá (VNĐ) | 4.360.000 |
| Màu | Đen |
| Đường nước | 1 nóng - 1 lạnh |
| Cơ cấu | Vòi dây rút |
| Hoàn thiện | Phủ nano |

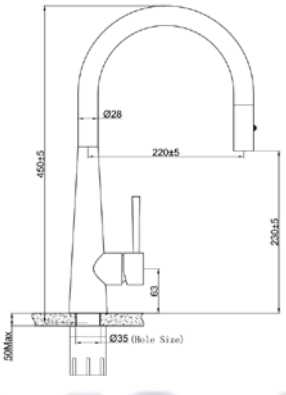




EUF219DR

| | |
|---|---|
| Chất liệu | INOX 304 |
| Đơn giá (VNĐ) | 4.640.000 |
| Màu | Đen |
| Đường nước | 1 nóng - 1 lạnh |
| Cơ cấu | Vòi dây rút |
| Hoàn thiện | Phủ nano |

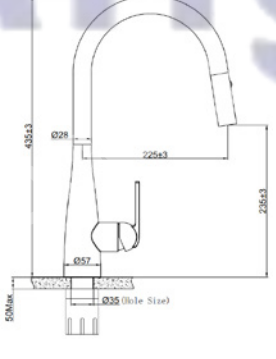


Huy Hoàng



EUF528CM

| | |
|---|---|
| Chất liệu | Đồng |
| Đơn giá (VNĐ) | 4.300.000 |
| Màu | Đen , chrome |
| Đường nước | 1 nóng - 1 lạnh |
| Cơ cấu | Vòi dây rút |
| Hoàn thiện | Mạ chrome |

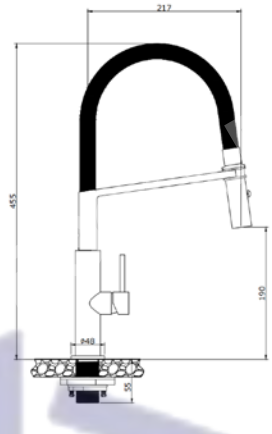




EUF528BM

| | |
|---|---|
| Chất liệu | Đồng |
| Đơn giá (VNĐ) | 4.380.000 |
| Màu | Đen , chrome |
| Đường nước | 1 nóng - 1 lạnh |
| Cơ cấu | Vòi dây rút |
| Hoàn thiện | Mạ chrome, nano |

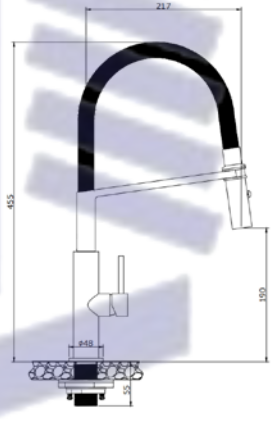




EUF518CR

| | |
|---|---|
| Chất liệu | INOX 304 |
| Đơn giá (VNĐ) | 4.330.000 |
| Màu | inox mờ |
| Đường nước | 1 nóng - 1 lạnh |
| Cơ cấu | Vòi dây rút |
| Hoàn thiện | Bóng mờ |

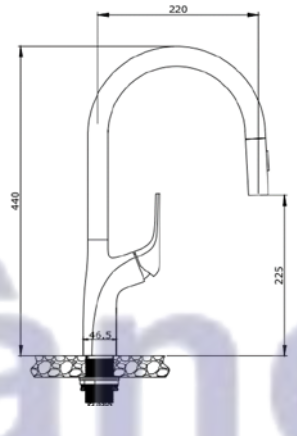


Huy Hoàng

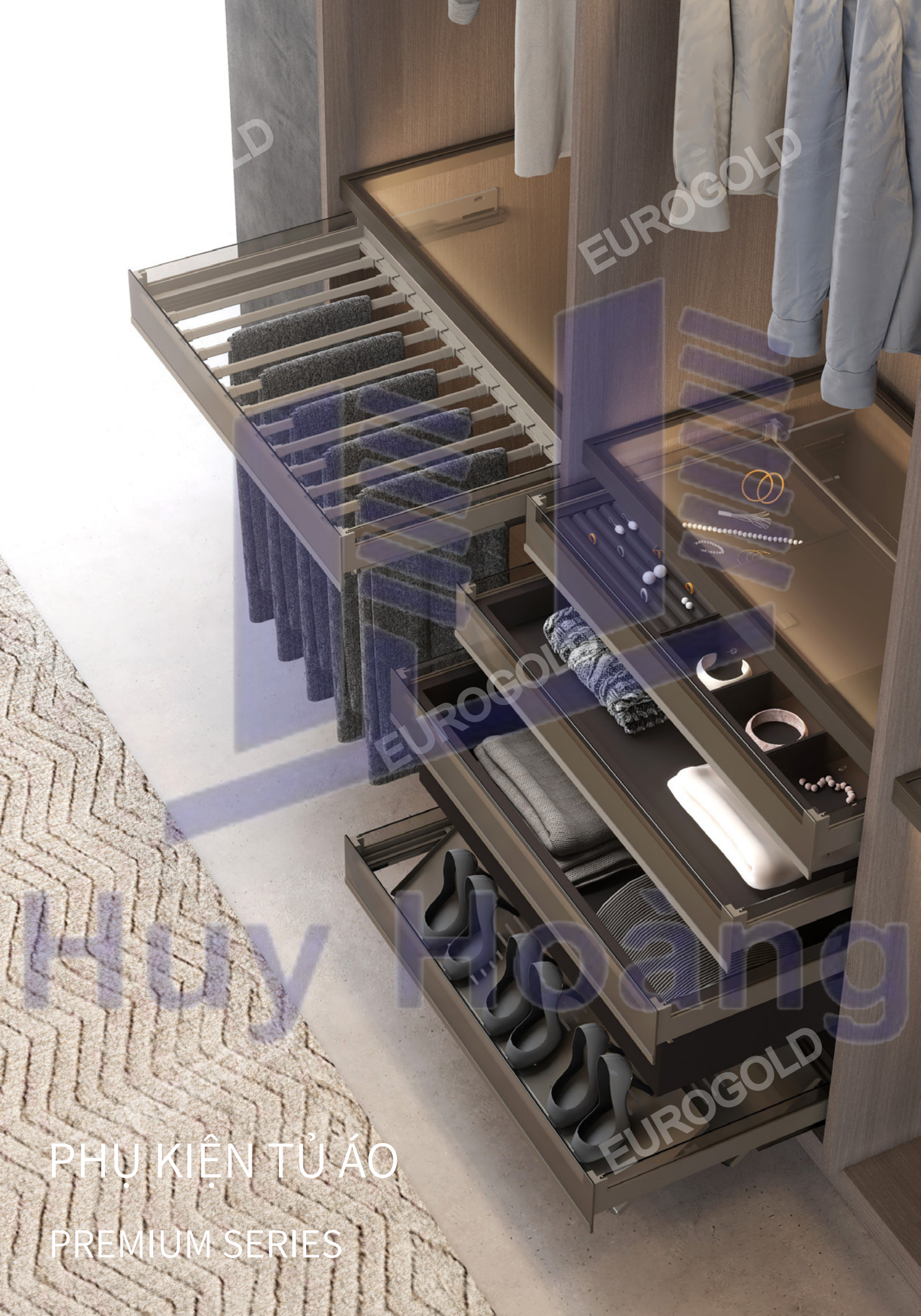

# PHỤ KIỆN TỦ ÁO

## PREMIUM SERIES

EUROGOLD
Huy Hoang




Huy Hoàng

## GIÁ ĐỂ ĐỒ TRANG SỨC PREMIUM SERIES

| Mã hàng | Quy cách sản phẩm (mm) | Kích thước phủ bì (mm) | Đơn giá ( VNĐ ) |
|---|---|---|---|
| EUA22160 | W(564-568)*D478*H115 | 600 | 7.280.000 |
| EUA22170 | W(664-668)*D478*H115 | 700 | 7.780.000 |
| EUA22180 | W(764-768)*D478*H115 | 800 | 8.270.000 |
| EUA22190 | W(864-868)*D478*H115 | 900 | 8.770.000 |



GIÁ VẮT QUẦN ÂU PREMIUM SERIES

| Mã hàng | Quy cách sản phẩm (mm) | Kích thước phủ bì | Đơn giá ( VNĐ ) |
|---|---|---|---|
| EUA22460 | W(564-568)*D478*115 | 600 | 4.490.000 |
| EUA22470 | W(664-668)*D478*115 | 700 | 4.670.000 |
| EUA22480 | W(764-768)*D478*115 | 800 | 4.910.000 |
| EUA22490 | W(864-868)*D478*115 | 900 | 5.190.000 |

Huy Hoàng

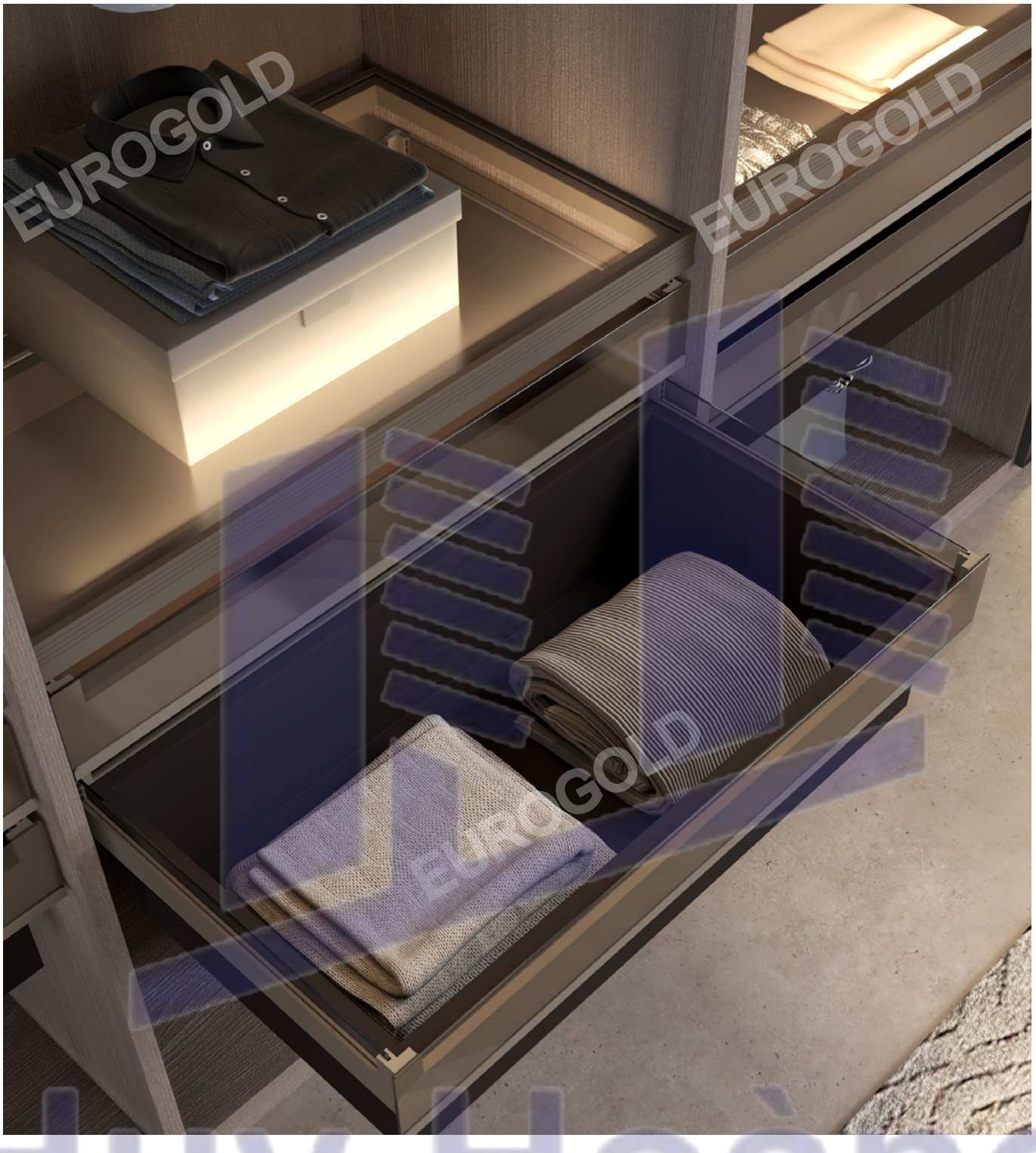


## GIỎ ĐỂ ĐỒ GẤP PREMIUM SERIES

| Mã hàng | Quy cách sản phẩm (mm) | Kích thước phủ bì | Đơn giá ( VNĐ ) |
|---|---|---|---|
| EUA22260 | W(564-568)*D470*H240 | 600 | 7.530.000 |
| EUA22270 | W(664-668)*D470*H240 | 700 | 8.020.000 |
| EUA22280 | W(764-768)*D470*H240 | 800 | 8.520.000 |
| EUA22290 | W(864-868)*D470*H240 | 900 | 9.010.000 |

Huy Hoàng



KỆ ĐỂ GIÀY PREMIUM SERIES

| Mã hàng | Quy cách sản phẩm (mm) | Kích thước phủ bì | Đơn giá ( VNĐ ) |
|---|---|---|---|
| EUA22560 | W(564-568)*D478*H235 | 600 | 4.320.000 |
| EUA22570 | W(664-668)*D478*H235 | 700 | 4.570.000 |
| EUA22580 | W(764-768)*D478*H235 | 800 | 4.810.000 |
| EUA22590 | W(864-868)*D478*H235 | 900 | 5.060.000 |



GIÁ TREO ĐỒ GÓC 3 TẦNG PREMIUM SERIES

| Mã hàng | Quy cách sản phẩm (mm) | Kích thước phủ bì | Đơn giá (VNĐ) |
|---|---|---|---|
| EUA228270 | 700*365*( 1900-2100 ) | 800 | 7.360.000 |

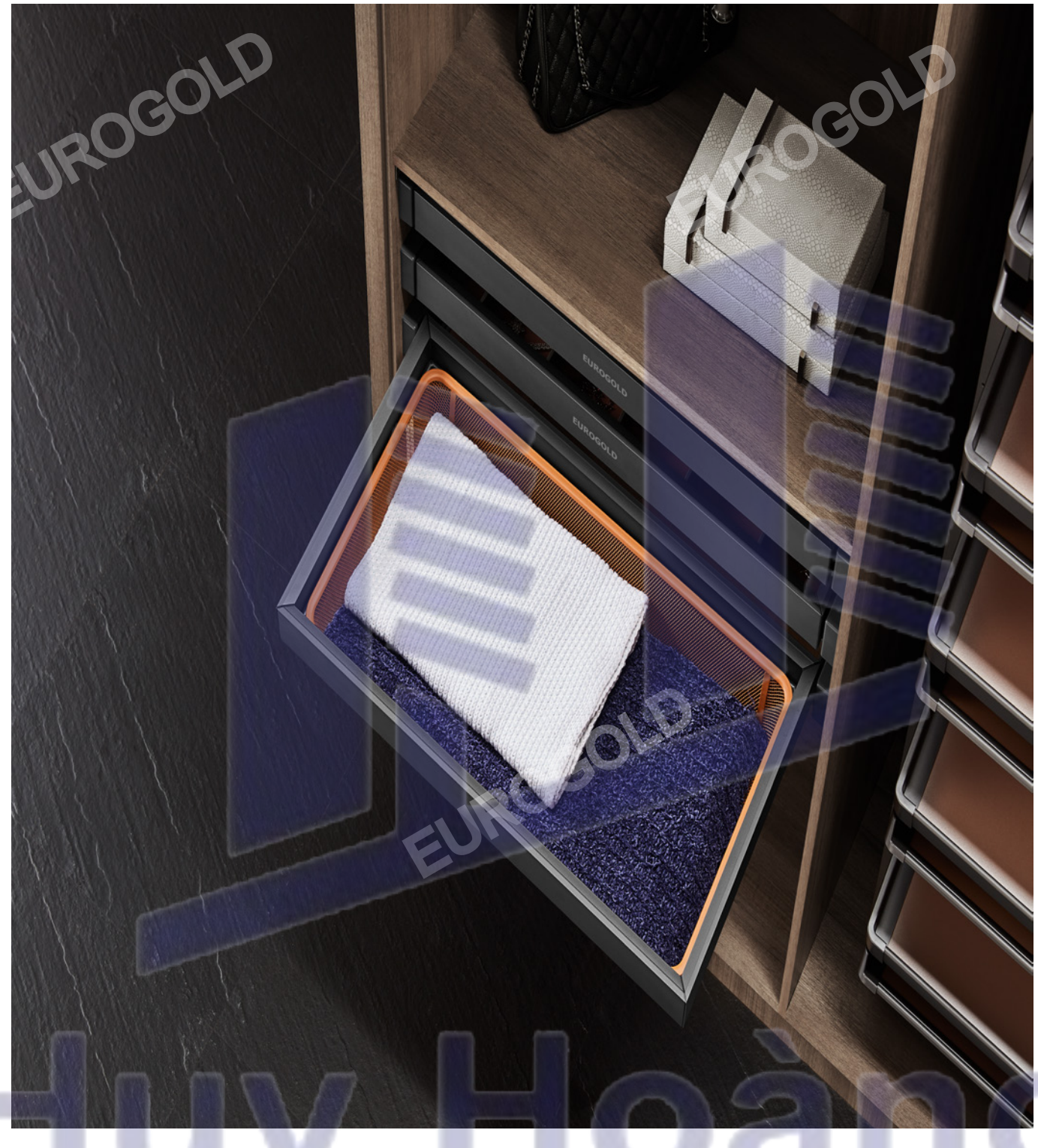


GIỎ ĐỂ ĐỒ GẤP, RAY GIẢM CHẤN, LƯỚI CAO CẤP

| Mã hàng | Quy cách sản phẩm (mm) | Kích thước phủ bì | Đơn giá ( VNĐ ) |
|---|---|---|---|
| EAB2160 | W564*D470*H190 | 600 - 630mm | 3.060.000 |
| EAB2170 | W664*D470*H190 | 700 - 730mm | 3.270.000 |
| EAB2180 | W764*D470*H190 | 800 - 830mm | 3.450.000 |
| EAB2190 | W864*D470*H190 | 900 - 930mm | 3.660.000 |

Huy Hoàng




## GIÁ ĐỂ ĐỒ TRANG SỨC, RAY GIẢM CHẤN

| Mã hàng | Quy cách sản phẩm (mm) | Kích thước phủ bì | Đơn giá ( VNĐ ) |
|---|---|---|---|
| EAB6160 | W564*D480*H80 | 600 - 630mm | 2.980.000 |
| EAB6170 | W664*D480*H80 | 700 - 730mm | 3.140.000 |
| EAB6180 | W764*D480*H80 | 800 - 830mm | 3.320.000 |
| EAB6190 | W864*D480*H80 | 900 - 930mm | 3.530.000 |

Huy Hoàng



VẮT QUẦN ÂU, RAY GIẢM CHẤN

| Mã hàng | Quy cách sản phẩm (mm) | Kích thước phủ bì | Đơn giá ( VNĐ ) |
|---|---|---|---|
| EAB4160 | W564*D480*H75 | 600 - 630mm | 2.460.000 |
| EAB4170 | W664*D480*H75 | 700 - 730mm | 2.620.000 |
| EAB4180 | W764*D480*H75 | 800 - 830mm | 2.830.000 |
| EAB4190 | W864*D480*H75 | 900 - 930mm | 3.010.000 |




MẮC QUẦN ÁO 8 NỐT RAY BI, RAY GIẢM CHẤN

| Mã hàng | Quy cách sản phẩm (mm) | Kích thước phủ bì | Đơn giá ( VNĐ ) |
|---|---|---|---|
| EAB300 | W120*D468*H135 | ..... | 1.350.000 |

Huy Hoàng


EUROGOLD
EUROGOLD
EUROGOLD
EUROGOLD
Huy Hoàng






EAS1200G



EAS1200P

Huy Hoàng

## GIÁ MẮC QUẦN ÁO NÂNG HẠ ĐIỆN

| Mã hàng | Quy cách sản phẩm (mm) | Kích thước phủ bì | Đơn giá ( VNĐ ) |
|---|---|---|---|
| EAS1200G | W(764-1164)*D150*H900 | 800 - 1200mm | 17.550.000 |
| EAS1200P | W(764-1164)*D150*H900 | 800 - 1200mm | 17.550.000 |




GIÁ MẮC QUẦN ÁO DI ĐỘNG

| Mã hàng | Quy cách sản phẩm (mm) | Kích thước phủ bì | Đơn giá ( VNĐ ) |
|---|---|---|---|
| EAG1080 | W(764-1064)*D150*H900 | 800 - 1100mm | 4.750.000 |




## GIÁ MẮC QUẦN ÁO DI ĐỘNG

| Mã hàng | Quy cách sản phẩm (mm) | Kích thước phủ bì | Đơn giá ( VNĐ ) |
|---|---|---|---|
| EAB11080 | W(764-1064)*D150*H900 | 800 - 1100mm | 2.980.000 |

Huy Hoàng



MÓC TREO QUẦN ÂU, RAY GIẢM CHẤN

| Mã hàng | Quy cách sản phẩm (mm) | Kích thước phủ bì | Đơn giá ( VNĐ ) |
|---|---|---|---|
| EAB7510 | W360*D468*H135 | ..... | 2.150.000 |



## KỆ ĐỂ GIÀY THÔNG MINH

| Mã hàng | Quy cách sản phẩm (mm) | Kích thước phủ bì | Số tầng | Đơn giá (VNĐ) |
|---|---|---|---|---|
| EAB1310 | 700*360(1630-1830) | 800mm | 10 | 11.360.000 |




GƯƠNG ÂM TỦ RAY GIẢM CHẤN

| Mã hàng | Quy cách sản phẩm (mm) | Kích thước phủ bì | Đơn giá (VNĐ) |
|---|---|---|---|
| EAB1440 | W360*D460*H1280 | ..... | 2.310.000 |





## THANH TREO GÓC TỦ ÁO

| Mã hàng | Quy cách sản phẩm (mm) | Đơn giá ( VNĐ ) |
|---|---|---|
| ETT03B | 3m | 910.000 |
| ETT103B | Chiếc | 52.000 |
| ETT103M | Bộ | 235.000 |

## THANH TREO QUẦN ÁO CAO CẤP

| Mã hàng | Đơn vị | Đơn giá ( VNĐ ) |
|---|---|---|
| ETT01B | Dài 3M | 830.000 |
| EBT02B | Một chiếc | 115.000 |

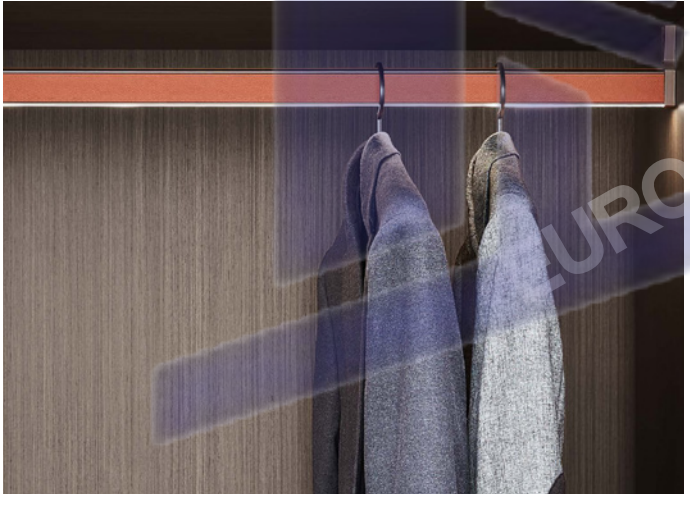



## THANH TREO QUẦN ÁO BỌC DA CAO CẤP

| Mã hàng | Kích thước (mm) | Đơn giá ( VNĐ ) |
|---|---|---|
| ETT600 | 600 | 620.000 |
| ETT800 | 800 | 730.000 |
| ETT900 | 900 | 810.000 |
| ETT600LT | 600 | 1.780.000 |
| ETT800LT | 800 | 2.350.000 |
| ETT900LT | 900 | 2.640.000 |

## TỦ ĐỒNG HỒ ĐIỆN TỬ

| Mã hàng | Kích thước (mm) | Chi tiết sản phẩm | Đơn giá ( VNĐ ) |
|---|---|---|---|
| EUA25890 | W760*D350*H230 | Đèn led, nhiều chế độ xoay | 22.190.000 |
| EUA25990 | W860*D350*H230 | Đèn led, nhiều chế độ xoay | 24.180.000 |

Huy Hoàng





## GIÁ VẮT CÀ VẠT ĐA NĂNG

| Mã hàng | Quy cách sản phẩm (mm) | Đơn giá ( VNĐ ) |
|---|---|---|
| EAB9150 | W140*D468*H70 | 1.350.000 |

## MÓC TREO TỦ ÁO ĐA NĂNG

| Mã hàng | Quy cách sản phẩm (mm) | Đơn giá ( VNĐ ) |
|---|---|---|
| EAB1560 | Ø520*H125 | 1.350.000 |





Huy Hoàng

## VẮT QUẦN KẾT HỢP ĐỂ TRANG SỨC, RAY GIẢM CHẤN

| Mã hàng | Quy cách sản phẩm (mm) | Đơn giá ( VNĐ ) |
|---|---|---|
| EAB400 | W415*D455*H220 | 2.050.000 |

## MÓC TREO QUẦN ÂU ĐÔI RAY GIẢM CHẤN

| Mã hàng | Quy cách sản phẩm (mm) | Đơn giá ( VNĐ ) |
|---|---|---|
| EAB7120 | W650*D468*H135 | 2.830.000 |



## VẮT QUẦN ÂU, RAY GIẢM CHẤN

| Mã hàng | Quy cách sản phẩm (mm) | Đơn giá (VNĐ) |
|---|---|---|
| EUA4160 | W564*D480*H75 | 2.110.000 |
| EUA4170 | W664*D480*H75 | 2.270.000 |
| EUA4180 | W764*D480*H75 | 2.440.000 |
| EUA4190 | W864*D480*H75 | 2.620.000 |



## GIÁ VẮT QUẦN ÂU KẾT HỢP ĐỂ TRANG SỨC, RAY GIẢM CHẤN

| Mã hàng | Quy cách sản phẩm (mm) | Đơn giá (VNĐ) |
|---|---|---|
| EVA560 | W564*D480*H160 | 3.210.000 |
| EVA570 | W664*D480*H160 | 3.330.000 |
| EVA580 | W764*D480*H160 | 3.460.000 |
| EVA590 | W864*D480*H160 | 3.580.000 |



## GIỎ ĐỂ ĐỒ GẤP, RAY GIẢM CHẤN, GIÁ MÂY

| Mã hàng | Quy cách sản phẩm (mm) | Đơn giá (VNĐ) |
|---|---|---|
| EUA2170 | W664*D470*H190 | 3.330.000 |
| EUA2180 | W764*D470*H190 | 3.510.000 |
| EUA2190 | W864*D470*H190 | 3.680.000 |



## RỔ ĐỂ ĐỒ GẤP, RAY GIẢM CHẤN

| Mã hàng | Quy cách sản phẩm (mm) | Đơn giá (VNĐ) |
|---|---|---|
| EVA370 | W664*D470*H180 | 2.910.000 |
| EVA380 | W764*D470*H180 | 3.040.000 |
| EVA390 | W864*D470*H180 | 3.160.000 |

Huy Hoàng



## MÓC TREO QUẦN ÂU ĐÔI RAY GIẢM CHẤN

| Mã hàng | Quy cách sản phẩm (mm) | Đơn giá (VNĐ) |
|---|---|---|
| EUA7120 | W650*D468*H135 | 2.690.000 |



## GIÁ MẮC QUẦN ÁO DI ĐỘNG

| Mã hàng | Quy cách sản phẩm (mm) | Đơn giá (VNĐ) |
|---|---|---|
| EUA11080 | W(764-1064)*D150*H900 | 2.980.000 |



## VẮT QUẦN KẾT HỢP ĐỂ TRANG SỨC, RAY GIẢM CHẤN

| Mã hàng | Quy cách sản phẩm (mm) | Đơn giá (VNĐ) |
|---|---|---|
| EVA400 | W360*D455*H220 | 1.950.000 |



## MÓC TREO QUẦN ÂU, RAY GIẢM CHẤN

| Mã hàng | Quy cách sản phẩm (mm) | Đơn giá (VNĐ) |
|---|---|---|
| EUA7110 | W360*D468*H135 | 2.050.000 |



## GƯƠNG ÂM TỦ RAY GIẢM CHẤN

| Mã hàng | Quy cách sản phẩm (mm) | Đơn giá (VNĐ) |
|---|---|---|
| EUA1440 | W360*D460*H1280 | 3.750.000 |



## KỆ ĐỂ ĐỒ 3 TẦNG, RAY GIẢM CHẤN, GIỎ MÂY

| Mã hàng | Quy cách sản phẩm (mm) | Đơn giá (VNĐ) |
|---|---|---|
| EUA5190 | W330*D480*H860 | 4.150.000 |



## GIÁ TREO ĐỒ GÓC 3 TẦNG

| Mã hàng | Quy cách sản phẩm (mm) | Đơn giá (VNĐ) |
|---|---|---|
| EUA1210 | 720 x H( 1910-2110 ) | 5.630.000 |



## KỆ ĐỂ GIÀY THÔNG MINH

| Mã hàng | Quy cách sản phẩm (mm) | Đơn giá (VNĐ) |
|---|---|---|
| EUA1306 | 700 x 360 x (1070-1270) | 9.610.000 |
| EUA1308 | 700 x 360 x (1350-1550) | 10.210.000 |



## GIÁ VẮT CÀ VẠT ĐA NĂNG

| Mã hàng | Quy cách sản phẩm (mm) | Đơn giá (VNĐ) |
|---|---|---|
| EUA9150 | W140*D468*H70 | 1.230.000 |



## MẮC QUẦN ÁO 8 NỐT RAY BI, RAY GIẢM CHẤN

| Mã hàng | Quy cách sản phẩm (mm) | Đơn giá (VNĐ) |
|---|---|---|
| EVA300 | W120*D468*H135 | 1.230.000 |



## GIÁ ĐỂ ĐỒ TRANG SỨC, RAY GIẢM CHẤN

| Mã hàng | Quy cách sản phẩm (mm) | Đơn giá (VNĐ) |
|---|---|---|
| EUA6160 | W564*D480*H80 | 3.530.000 |
| EUA6170 | W664*D480*H80 | 3.680.000 |
| EUA6180 | W764*D480*H80 | 3.750.000 |
| EUA6190 | W864*D480*H80 | 3.880.000 |






## CẦU LÀ GẤP NGANG ÂM TỦ

| Mã hàng | Quy cách sản phẩm (mm) | Đơn giá (VNĐ) |
|---|---|---|
| ECA2219 | W280*D440*H205 | 3.320.000 |





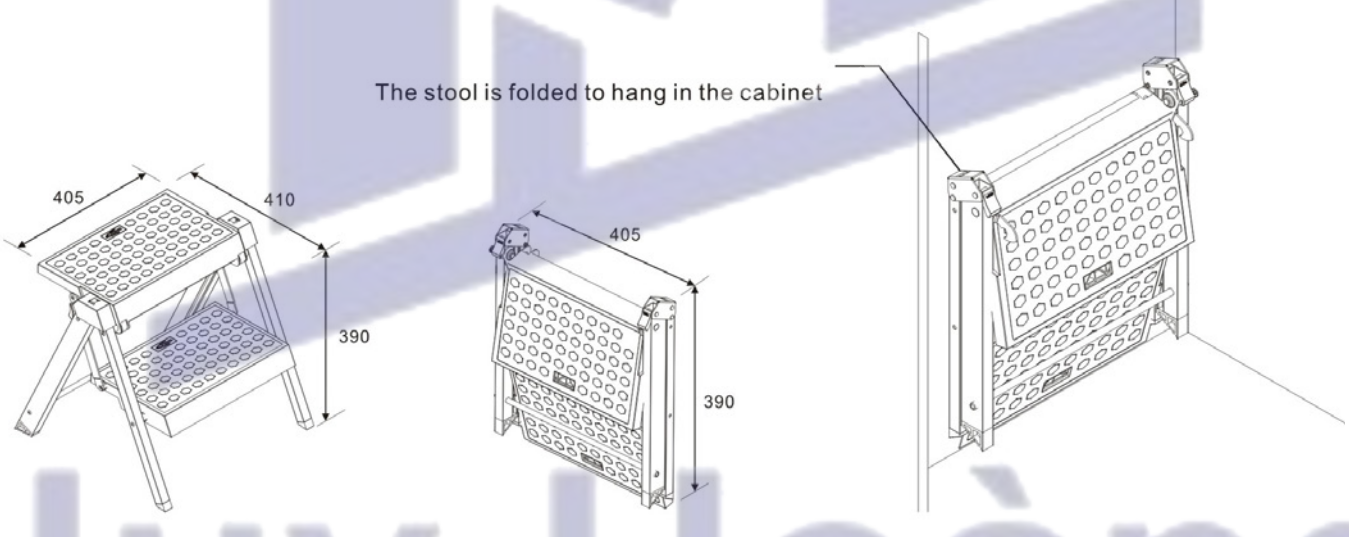


Huy Hoàng

## THANG GẤP THÔNG MINH

| Mã hàng | Số tầng | Đơn giá (VNĐ) |
|---|---|---|
| EUT102 | 2 | 2.830.000 |
| EUT103 | 3 | 4.380.000 |

# FULL STAINLESS STEEL
# NOT AFRAID OF WATER

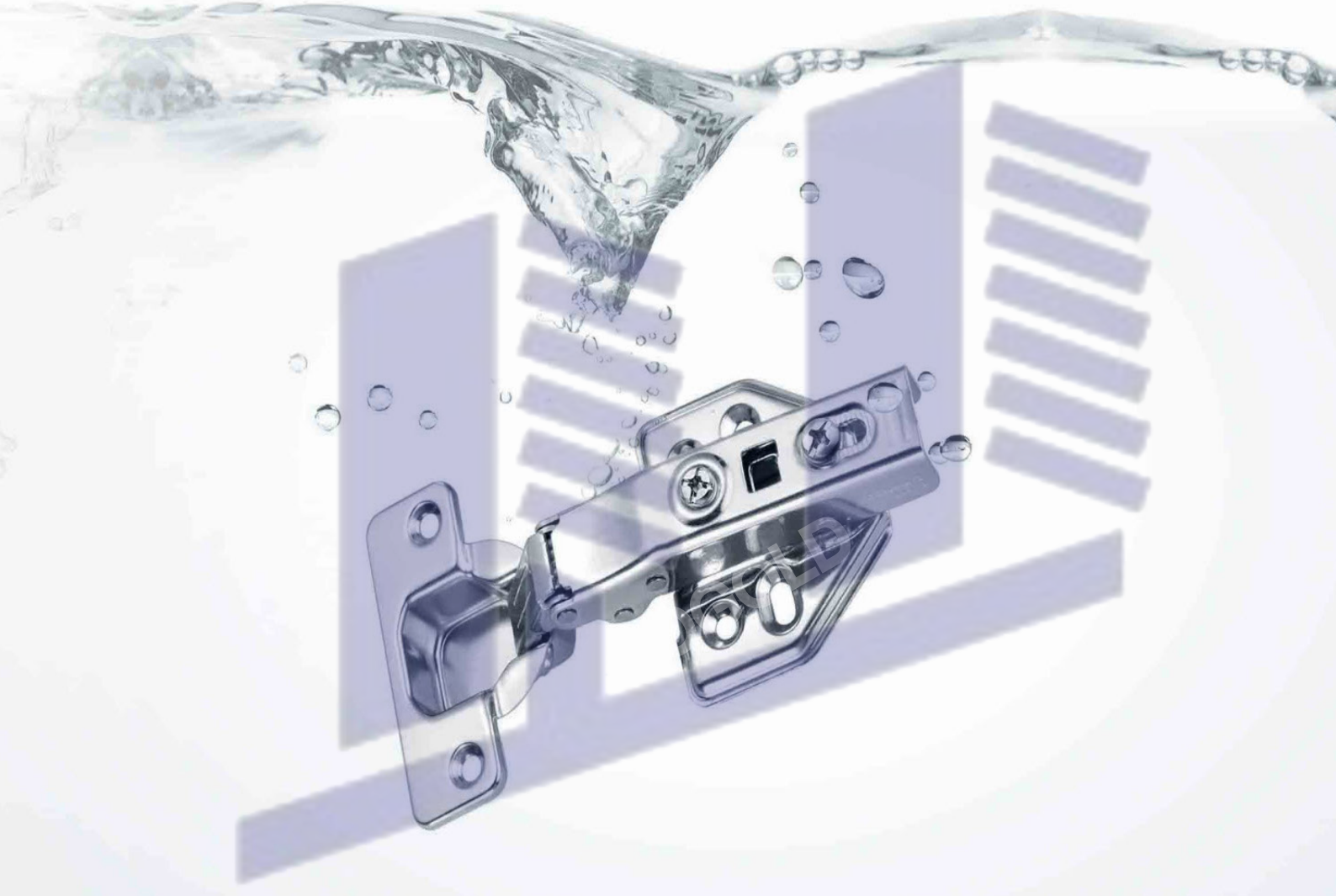



Full Copper Cylinder



Stainless Steel Screws and Pin



Stainless Steel Connector



Dacromet Finishing Spring

Huy Hoàng
EUROGOLD
EUROGOLD

# BẢN LỀ GIẢM CHẤN



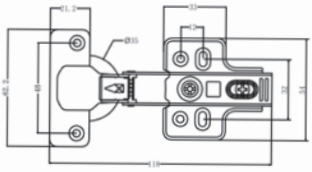

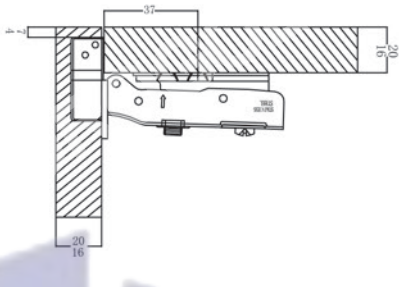

## BẢN LỀ INOX SUS304 THẲNG

| Mã hàng | Chất liệu | Đơn giá ( VNĐ ) |
|---|---|---|
| EWP101 | Inox sus 304 | 64.000 |



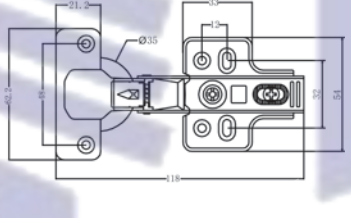

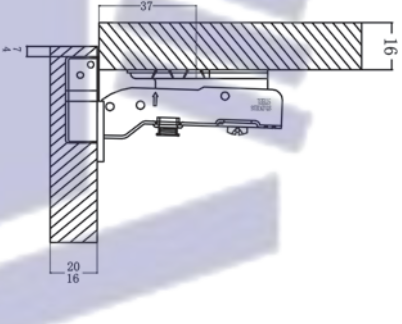

## BẢN LỀ INOX SUS304 CONG 1/2

| Mã hàng | Chất liệu | Đơn giá ( VNĐ ) |
|---|---|---|
| EWP102 | Inox sus 304 | 64.000 |



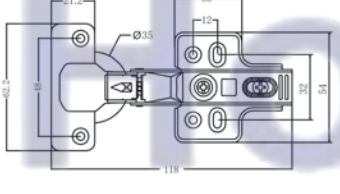

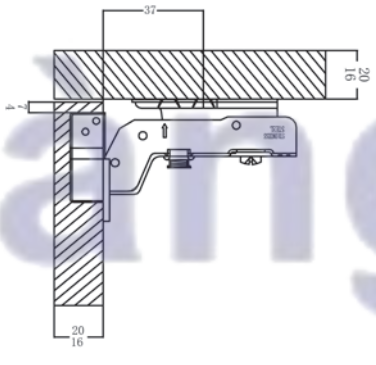

## BẢN LỀ INOX SUS304 CONG 3/4

| Mã hàng | Chất liệu | Đơn giá ( VNĐ ) |
|---|---|---|
| EWP103 | Inox sus 304 | 64.000 |



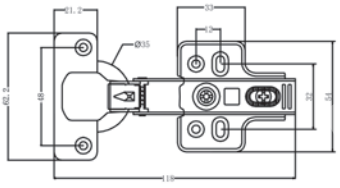

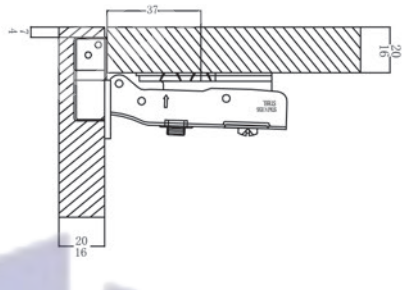

## BẢN LỀ INOX 201 THẲNG

| Mã hàng | Chất liệu | Đơn giá ( VNĐ ) |
|---|---|---|
| EWS101 | Inox 201 | 48.000 |



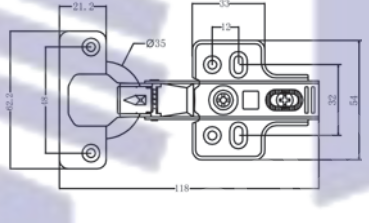

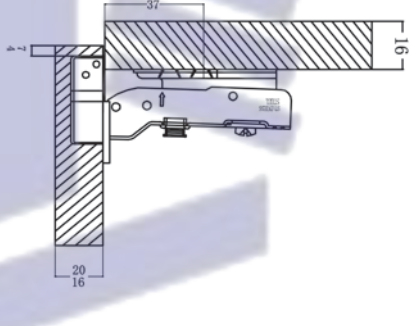

## BẢN LỀ INOX 201 CONG 1/2

| Mã hàng | Chất liệu | Đơn giá ( VNĐ ) |
|---|---|---|
| EWS102 | Inox 201 | 48.000 |



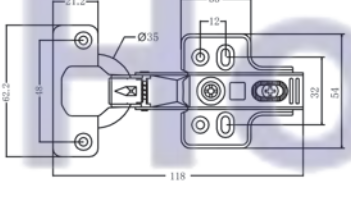

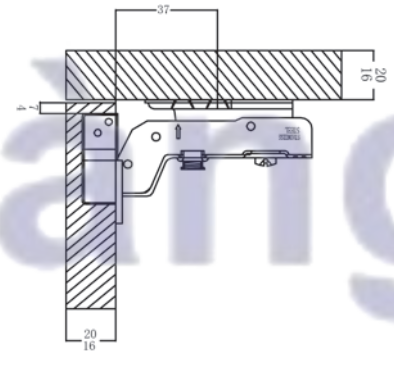

## BẢN LỀ INOX 201 CONG 3/4

| Mã hàng | Chất liệu | Đơn giá ( VNĐ ) |
|---|---|---|
| EWS103 | Inox 201 | 48.000 |



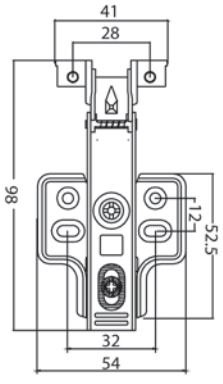


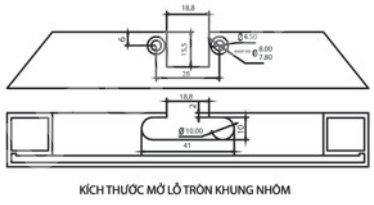


## BẢN LỀ KÍNH SUS304 THẲNG

| Mã hàng | Chất liệu | Đơn giá ( VNĐ ) |
|---|---|---|
| EWG101 | Inox sus 304 | 73.000 |



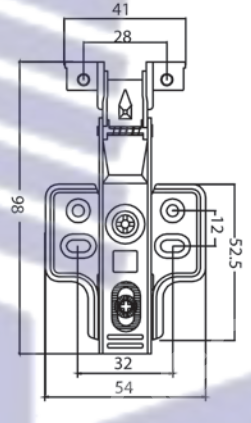


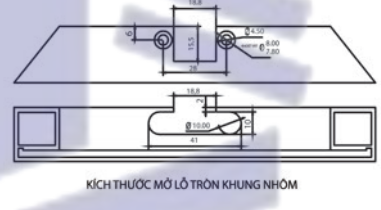


## BẢN LỀ KÍNH SUS304 CONG 1/2

| Mã hàng | Chất liệu | Đơn giá ( VNĐ ) |
|---|---|---|
| EWG102 | Inox sus 304 | 73.000 |



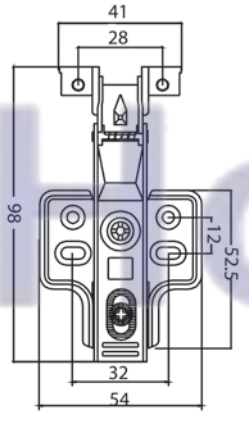


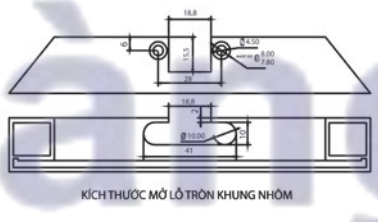


## BẢN LỀ KÍNH SUS304 CONG 3/4

| Mã hàng | Chất liệu | Đơn giá ( VNĐ ) |
|---|---|---|
| EWG103 | Inox sus 304 | 73.000 |



# RAY TRƯỢT - PITTONG

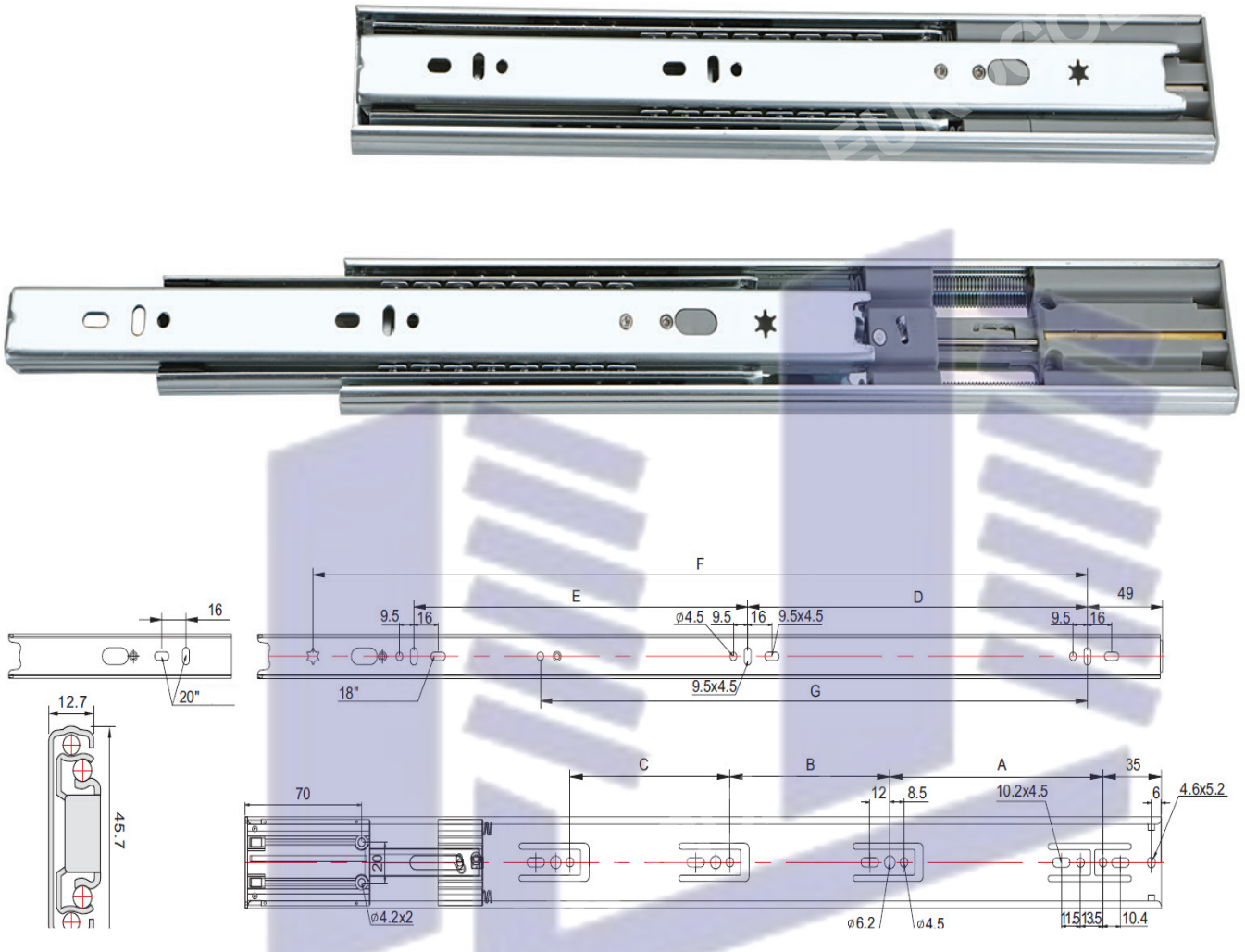


## RAY BI GIẢM CHẤN CAO CẤP SIZE 45 ( MÀU KẼM )

| Mã hàng | Tải trọng | Đơn giá ( VNĐ ) |
|---|---|---|
| ESD125 | 40 kg | 200.000 |
| ESD130 | 40 kg | 212.000 |
| ESD135 | 40 kg | 227.000 |
| ESD140 | 40 kg | 245.000 |
| ESD145 | 40 kg | 260.000 |
| ESD150 | 40kg | 280.000 |

Huy Hoàng

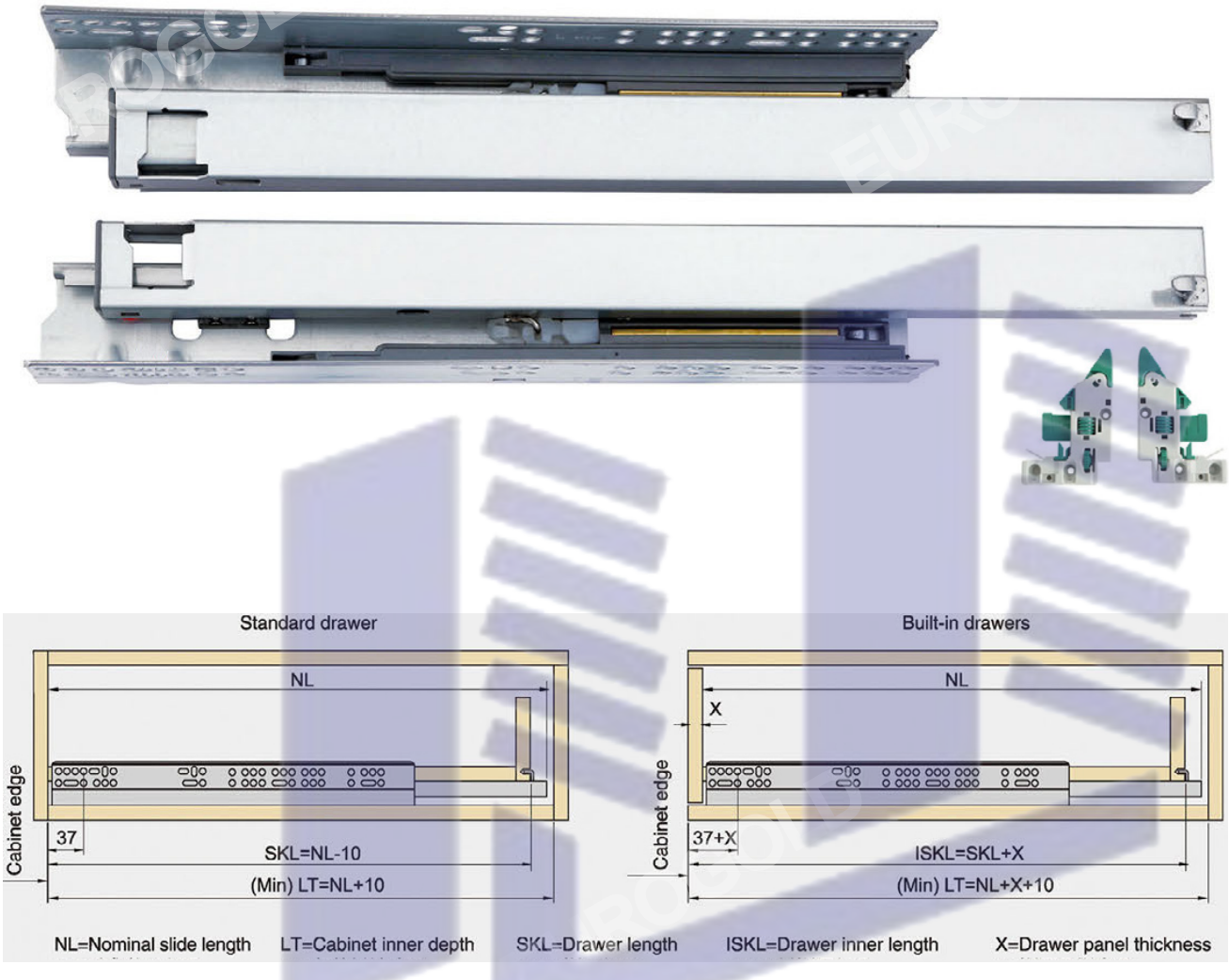


## RAY ÂM GIẢM CHẤN TĂNG CHỈNH CAO CẤP

| Mã hàng | Tải trọng | Đơn giá ( VNĐ ) |
|---|---|---|
| ESA25D | 40 kg | 375.000 |
| ESA30D | 40 kg | 390.000 |
| ESA35D | 40 kg | 405.000 |
| ESA40D | 40 kg | 415.000 |
| ESA45D | 40 kg | 430.000 |
| ESA50D | 40 kg | 440.000 |

Huy Hoàng

## RAY ÂM MỞ TOÀN PHẦN

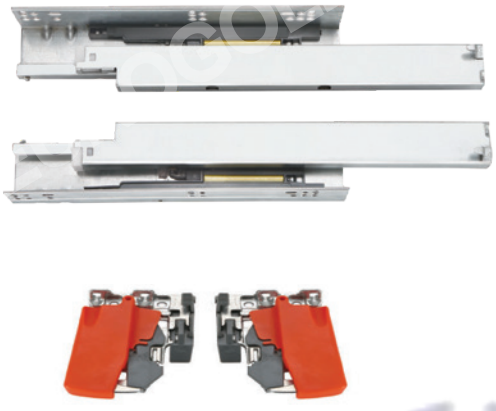

| Mã hàng | Tải trọng | Đơn giá ( VNĐ ) |
|---|---|---|
| ESA125 | 40 kg | 350.000 |
| ESA130 | 40 kg | 365.000 |
| ESA135 | 40 kg | 375.000 |
| ESA140 | 40 kg | 390.000 |
| ESA145 | 40 kg | 400.000 |
| ESA150 | 40 kg | 410.000 |
| ESA155 | 40 kg | 410.000 |

## RAY BI 3 TẦNG KHÔNG GIẢM CHẤN SIZE 45 ( MÀU KẼM )

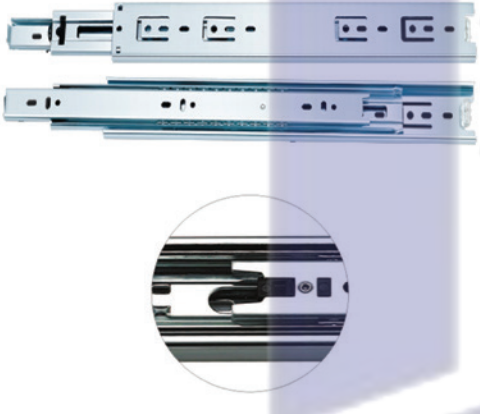

| Mã hàng | Tải trọng | Đơn giá ( VNĐ ) |
|---|---|---|
| ESB025 | 40 kg | 86.000 |
| ESB030 | 40 kg | 100.000 |
| ESB035 | 40 kg | 110.000 |
| ESB040 | 40 kg | 123.000 |
| ESB045 | 40 kg | 140.000 |
| ESB050 | 40 kg | 153.000 |

## RAY BI 3 TẦNG SUS304 KHÔNG GIẢM CHẤN SIZE 45

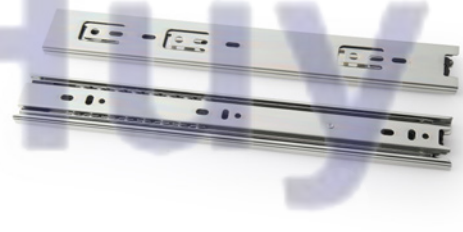

| Mã hàng | Tải trọng | Đơn giá ( VNĐ ) |
|---|---|---|
| EST025 | 40 kg | 220.000 |
| EST030 | 40 kg | 247.000 |
| EST035 | 40 kg | 286.000 |
| EST040 | 40 kg | 325.000 |
| EST045 | 40 kg | 350.000 |
| EST050 | 40 kg | 375.000 |

Huy Hoàng




PITTONG PT01

| Mã hàng | Kích thước | Đơn giá ( VNĐ ) |
|---|---|---|
| PT80N | 265mm | 50.000 |
| PT100N | 265mm | 55.000 |
| PT120N | 265mm | 60.000 |
| PT150N | 265mm | 65.000 |

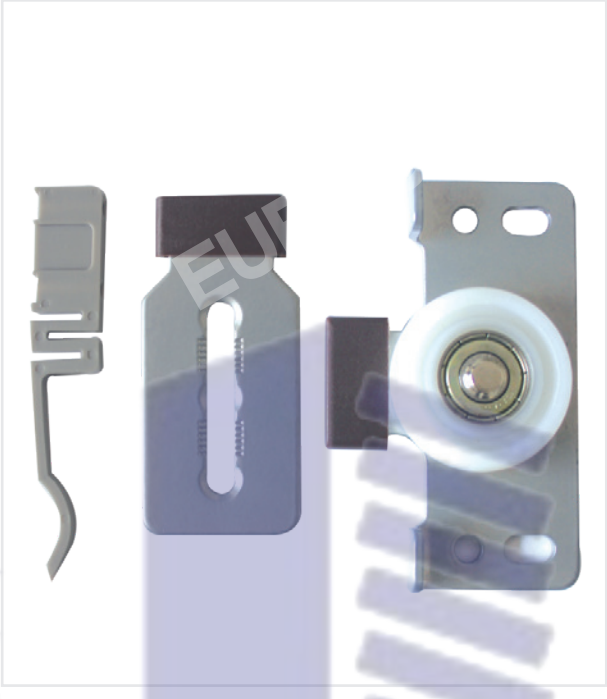

BÁNH XE CỬA LÙA

| Mã hàng | Đơn giá ( VNĐ ) |
|---|---|
| A332 | 52.000 |



BÁT TREO TỦ

| Mã hàng | Đơn giá ( VNĐ ) |
|---|---|
| BT05 | 27.000 |

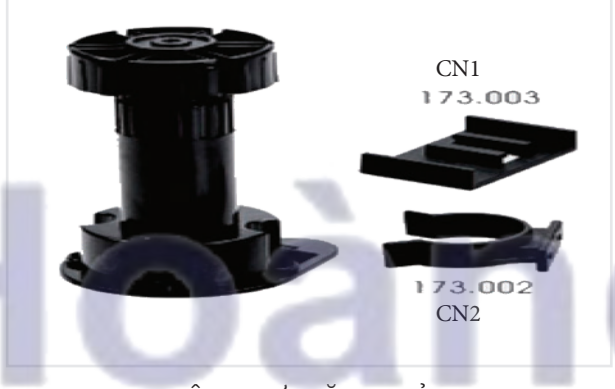


CHÂN NHỰA TĂNG CHỈNH

| Mã hàng | Đơn giá ( VNĐ ) |
|---|---|
| CN1/CN2 | 10.000 |

Huy Hoàng



# MỤC LỤC


**01 Phụ kiện điện thông minh**

05 Giá nâng hạ điện ESL, ESP
08 Giá gia vị điện ESV
09 Giá gia vị điện ESL

**02 Phụ kiện Oval**

13 Giá bát di động
17 Giá dao thớt - xoong nồi
25 Giá liên hoàn - tủ kho

**03 Phụ kiện Inox nan dẹt**

31 Giá bát di động
35 Giá dao thớt - xoong nồi
47 Giá liên hoàn - tủ kho

**04 Phụ kiện Inox nan vuông**

53 Giá bát di động
55 Giá dao thớt - xoong nồi
61 Giá liên hoàn - tủ kho

**05 Phụ kiện Nhôm Anode & Inox hộp**

70 Dao thớt, chai lọ
71 Xoong nồi - bát đĩa
75 Giá liên hoàn - tủ kho

**06 Tủ khô & khay chia**

70 Tủ kho cao cấp cánh mở
111 Tủ kho độc lập
135 Khay chia thìa nĩa

**07 Thùng gạo & Thùng rác**

121 Thùng gạo thông minh
123 Thùng gạo gương
130 Thùng rác

**08 Chậu rửa & vòi rửa**

146 Chậu rửa chống xước 1 hố
154 Chậu rửa chống xước 2 hố
170 Vòi rửa

**09 Phụ kiện tủ áo**

179 Giá để đồ trang sức
189 Giá mắc quần áo nâng hạ điện

**10 Bản lề - Ray trượt**

203 Bản lề
207 Ray trượt


EUROGOLD
Huy Hoàng



Huy Hoàng

**EUROGOLD**
Timeless Quality

## CÔNG TY CỔ PHẦN ĐẦU TƯ EUROGOLD SÀI GÒN

**HCM:** Số 50 Dân Chủ , Phường Hiệp Phú , Thành Phố Hồ Chí Minh

**Hà Nội:** Số 5 đường Đông Mỹ, Xã Nam Phù, Thành phố Hà Nội

Tel : 02462 603 604

Tel : 02866 893 636

Eurogold.com.vn

Hotline: 1900 0125