Mowöen

BATHTUB
COLLECTION



Huy Hoàng

Kiến tạo không gian tắm đẳng cấp !



Huy Hoàng

VỀ CHÚNG TÔI

Chúng tôi hiểu rằng, để phát triển bền vững trong ngành thiết bị phòng tắm, một đối tác đáng tin cậy không chỉ cần sản phẩm tốt – mà còn phải đồng hành thật sự trong từng bước đi của bạn.

Tại **Mowoen**, chúng tôi không chỉ tạo ra thiết bị phòng tắm cao cấp, mà còn mang đến giải pháp toàn diện dành cho các showroom, đại lý, chủ đầu tư và đơn vị thi công. Từ thiết kế tinh gọn, công năng vượt trội, cho đến dịch vụ hậu mãi tận tâm – tất cả được xây dựng trên nền tảng:

- Uy tín trong từng cam kết hợp tác
- Sáng tạo để mang lại sản phẩm khác biệt, dẫn đầu xu hướng
- Chân thành trong cách chúng tôi đồng hành và hỗ trợ đối tác

Sản phẩm của chúng tôi sử dụng chất liệu Acrylic cao cấp Lucite, máy bơm DXD đạt chuẩn quốc tế, cùng quy trình sản xuất theo tiêu chuẩn thiết kế Đức – đảm bảo thẩm mỹ, độ bền và trải nghiệm người dùng vượt trội.

Với mạng lưới hơn 500 đại lý toàn quốc và hơn 1000 công trình thực tế, Mowoen tự tin mang lại lợi thế cạnh tranh cho đối tác: từ giá trị sản phẩm, hỗ trợ truyền thông, đến chính sách hợp tác linh hoạt và lợi nhuận ổn định lâu dài.

Huy Hoàng

HỆ THỐNG
500+
ĐẠI LÝ CHÍNH HÃNG MOWOEN
TRÊN TOÀN QUỐC

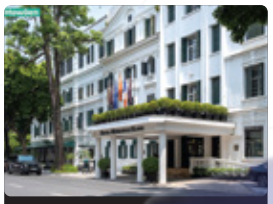

KHÁCH SẠN
SOFITEL HÀ NỘI

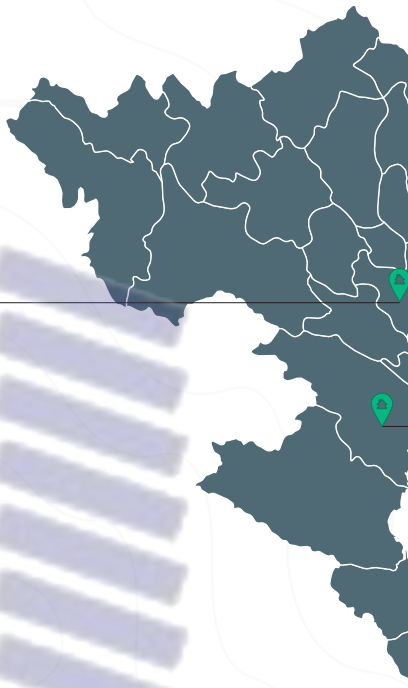

ĐỐI TÁC
CUNG CẤP THIẾT BỊ PHÒNG TẮM
1000+
CÔNG TRÌNH TIÊU BIỂU

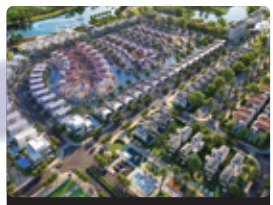

BIỆT THỰ ĐẢO NGỌC
REGAL VICTORIA



LANCASTER LEGANEY

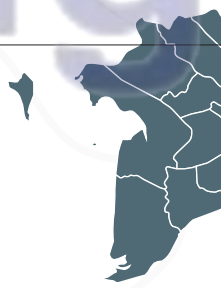

Huy Hoàng

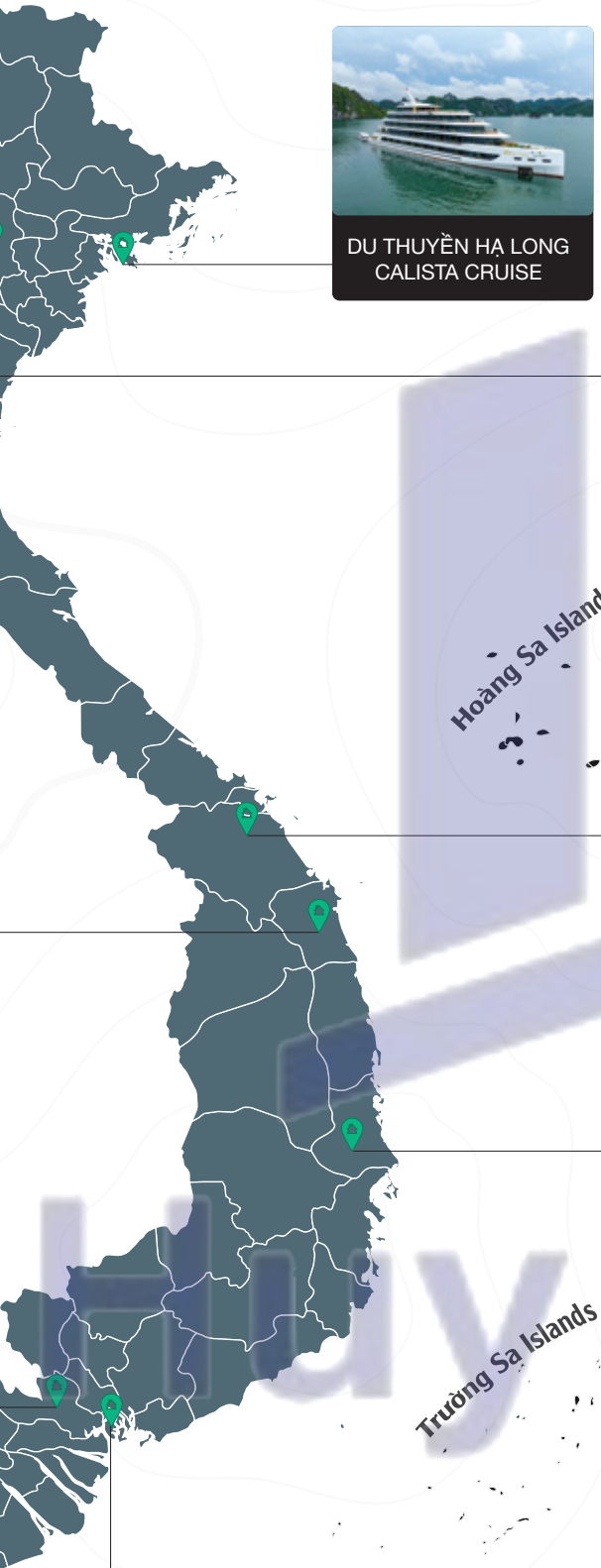

DU THUYỀN HẠ LONG
CALISTA CRUISE

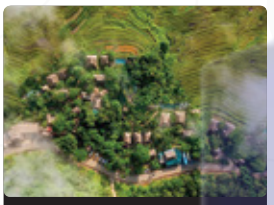

PULUONG RETREAT

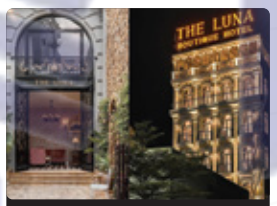

THE LUNAR
BOUTIQUE HOTEL

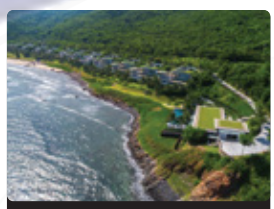

MIA RESORT
NHA TRANG



LANCASTER EDEN

Huy Hoàng

Lucite International
NGUYÊN VẬT LIỆU TỐT NHẤT TRONG NGÀNH.

Lucite International là công ty trực thuộc tập đoàn hóa chất Mitsubishi - công ty chuyên sản xuất và phân phối vật liệu Acrylic hàng đầu thế giới. Công ty áp dụng những công nghệ sản xuất hàng đầu thế giới, tạo nên những sản phẩm đáp ứng mọi tiêu chuẩn khắt khe, được phân phối tại những thị trường lớn như Châu Mỹ, Châu Âu, Châu Úc, Châu Á,...

CHÚNG TÔI CHỌN CHẤT LIỆU ACRYLIC LUCITE CHO TẤT CẢ BỒN TẮM BỞI VÌ

Vật liệu Acrylic Lucite đã được cải tiến vượt trội hơn so với vật liệu Acrylic thông thường. Với những ưu điểm đặc biệt như sở hữu trọng lượng nhẹ có độ bền cao, chịu lực, chịu nhiệt và chống trơn trượt tốt, vượt qua những bài test nghiêm ngặt về độ bền chất liệu như:

Độ bền chống xước bề mặt đạt chuẩn (Theo EN 263:2008)
Khách hàng có yên tâm sử dụng mà không sợ hư hại sản phẩm với những tác vụ hàng ngày thông thường

Bề mặt phủ Nano có tính kháng tia UV đạt chuẩn ISO 16474 - 3:2023 Cycle 4:
Vượt qua bài test 4 giờ liên tục dưới tia UV 0.71W/(m2*nm)

Độ bền màu đạt chuẩn (vượt qua bài test 102 phút liên tục dưới ánh đèn cường độ 533.5W/ m2)

Độ bền nhiệt đạt chuẩn là 106°C
Giúp tuổi thọ sản phẩm tăng cao khi gặp thời tiết hoặc điều kiện khí hậu khắc nghiệt. Với khí hậu nhiệt đới tại Việt Nam, bồn tắm Mowoen hoàn toàn có thể đáp ứng tiêu chuẩn liên quan đến độ bền, giúp người dùng có thể an tâm sử dụng.

Độ bền kết cấu (nứt vỡ) đạt chuẩn
Chịu lực tối đa với áp suất lên đến 68.5 MPa

Chống thấm nước đạt chuẩn EN 263:2008 Section 4.7
Giúp thời gian ngâm nước, khả năng chịu lực và tải trọng của bồn tắm Mowoen được nâng cao một cách vượt trội.

Tổng khối lượng chịu lực của bồn tắm Mowoen là 350 - 800kg (gấp 2 đến 4 lần so với các mẫu bồn tắm thông thường khác)

Độ bền cắt
Acrylic Lucite không bị biến dạng và thay đổi tính chất khi cắt gọt trong quá trình sản xuất. Tiêu chuẩn trên giúp người dùng hoặc nhân viên kỹ thuật trong quá trình sử dụng hoặc lắp đặt có thể tinh chỉnh (Cắt gọt các vị trí nhỏ trên diện tích tấm Acrylic Lucite) mà không sợ ảnh hưởng đến kết cấu chung cũng như độ bền của sản phẩm.

Huy Hoàng

CÁC TIÊU CHUẨN VẬT LIỆU ACRYLIC LUCITE


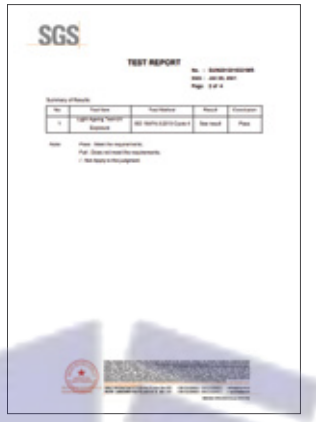





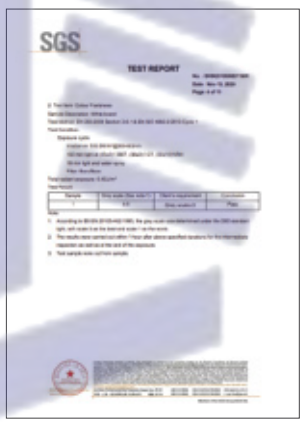
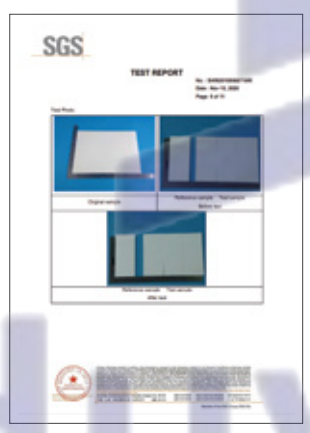







Huy Hoàng

DXD®

THIẾT BỊ MÁY BƠM DXD - AN TOÀN TUYỆT ĐỐI, CHỐNG RÒ RỈ ĐIỆN

Thương hiệu sản xuất máy bơm DXD được thành lập vào năm 1999, với hơn 20 năm kinh nghiệm sản xuất các thiết bị máy bơm cho bể bơi, bồn tắm,... DXD là sản phẩm đi đầu về công nghệ cũng như luôn nằm trong TOP các thương hiệu máy bơm chuyên biệt cho hệ thống bể bơi, bồn tắm. Minh chứng cụ thể DXD luôn được các hãng thiết bị vệ sinh lớn trên toàn cầu lựa chọn làm phụ kiện cho sản phẩm của mình.

Để đạt được niềm tin và uy tín lớn như vậy, các sản phẩm của DXD đã vượt qua được các bài testt nghiêm ngặt từ các đơn vị kiểm định hàng đầu thế giới CE, TUV, CSA, ETL, SAAI,...Từ đó đạt được các chứng chỉ chất lượng quan trọng cho sản phẩm.

CHÚNG TÔI CHỌN THƯƠNG HIỆU DXD BỞI VÌ

Với tầm nhìn xây dựng thương hiệu TOP 1 Việt Nam. Cùng với mong muốn khách hàng được trải nghiệm dịch vụ và sản phẩm tuyệt vời hơn thì DXD là lựa chọn tối ưu nhất mà Mowoen tin tưởng và áp dụng cho toàn bộ sản phẩm bồn Massage, hệ thống bể sục.

Máy bơm DXD chính là " mảnh ghép " hoàn hảo cho một trải nghiệm sản phẩm đỉnh cao:

- An toàn và yên tâm về sức khỏe người dùng
- Mạnh mẽ và ổn định về hiệu năng sản phẩm
- Thiết kế tinh gọn, tạo sự tối ưu về không gian, tinh tế về thẩm mỹ sản phẩm

KIỂM SOÁT CHẤT LƯỢNG NGHIÊM NGẶT





CÔNG NĂNG VƯỢT TRỘI CỦA MÁY BƠM DXD

Máy bơm chuyên dụng cho bồn tắm của thương hiệu DXD đã vượt qua các bài test quy chuẩn nghiêm ngặt như:
EN 60335-2-41:2003/A2:2010
EN 60335-1:2012/A2:2019
EN 62233:2008

Các bài test trên được thực hiện kiểm định bởi các đơn vị thẩm định uy tín hàng đầu thế giới như CE, TUV, CSA, ETL, SAA,... Từ đó đạt được các chứng chỉ chất lượng quan trọng cho sản phẩm về hoạt động và vận hành, gồm có:

- Động cơ DXD đạt chuẩn Protection grade IPX5: Giúp khách hàng an toàn tuyệt đối khí sử dụng mà không lo các vấn đề rò rỉ điện.
- Cung cấp các chế độ Massage Water Pump (sục thủy lực), Air Pump (sục khí) mạnh mẽ và ổn định.
- Tiết kiệm năng lượng, chi phí vận hành tối ưu do tỷ lệ thay thế và sửa chữa phụ kiện rất thấp
- Bộ lọc siêu lớn kết hợp chu kỳ làm sạch kéo dài, mang đến trải nghiệm an toàn và sạch sẽ cho người dùng xuyên suốt quá trình sử dụng sản phẩm.
- Bộ khuyếch tán FunnelFlo hiện đại cho hiệu suất năng lượng và dòng chảy mạnh mẽ mà không gây tiếng ồn.
- Trục bơm làm bằng thép không gỉ và vòng bi kín, tạo sự bôi trơn và tăng độ bền sử dụng của sản phẩm so với các dòng máy bơm thông thường từ 1-2 năm
- Chứng chỉ ETL là chứng chỉ được Cục Quản lý An toàn và Sức khỏe nghề nghiệp (OHSAS) công nhận.
- TUV SUD là tổ chức chứng nhận của Đức với lịch sử 150 năm đảm bảo độ tin cậy, chất lượng và độ an toàn trong quá trình sản suất, sản phẩm, máy móc và con người.






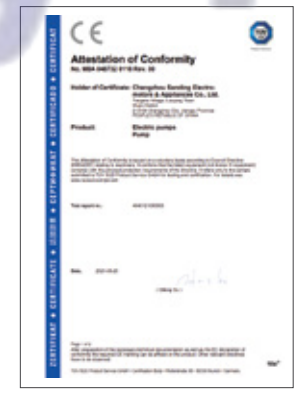



Huy Hoàng

TẤT CẢ NHỮNG GÌ BẠN CẦN

LÀ SỰ HOÀN MỸ ĐẾN TỪ MOWOEN

Từng đường cong mềm mại, từng chi tiết tinh xảo, từng góc cạnh được chăm chút tỉ mỉ đều góp phần tạo nên một kiệt tác phòng tắm. Không chỉ là một chiếc bồn tắm, Mowoen mang đến trải nghiệm thư giãn đỉnh cao, một không gian đậm chất nghệ thuật, nơi cái đẹp và công năng hoà quyện trọn vẹn.



Huy Hoàng

CÔNG THÁI HỌC
Giúp người dùng tối đa hóa sự thư giãn, thoải mái cho cơ thể và tâm trí.

LIỀN MẠCH
Kiến tạo nên kết cấu bồn tắm vững chắc tăng tính thẩm mỹ trên từng chi tiết.

LỌC NƯỚC OZONEN
Tuần hoàn nước, lọc cặn bẩn mang lại làn nước trong và sạch.

ĐÈN LED 7 MÀU
Liệu pháp sắc ký chữa lành cơ thể tâm trí.

MASSAGE THỦY LỰC
Cung cấp liệu trình massage hoàn hảo, giúp máu huyết lưu thông, giảm đau cơ thể.

MASSAGE BÓNG KHÍ
Tạo hàng ngàn bóng nước nâng niu cơ thể

GIỮ NHIỆT
Giúp giữ nhiệt độ nước lâu hơn trong quá trình sử dụng.

DỄ DÀNG VỆ SINH
Bề mặt trơn bóng, hạn chế bám bẩn, dễ dàng vệ sinh

CHỐNG VI KHUẨN
Bề mặt phủ Nano hạn chế vi khuẩn và nấm mốc sinh trưởng

CHỐNG TRƠN TRƯỢT
Bề mặt bồn được thiết kế đặc biệt vân nổi giúp tăng khả năng chống trơn trượt

CHỐNG RÒ RỈ ĐIỆN
An toàn tuyệt đối cho người sử dụng.

GIA NHIỆT
Giữ nhiệt độ nước không đổi trong quá trình sử dụng.



Huy Hoàng

TABLE OF CONTENTS



PRE-ORDERED BATHTUB

MW8134-170	63
MW8131-170	65
MW8133-170	67
MW8246-170	69
MW8247-170	71
MW8132-170	73
MW8238T-170	74
MW8266T-170	75
MW8316-150	76
MW8245-170	77
MW8220-200	78
MW8225-137	79
MW905-170/ 180	80
MW8239-170	81
MW8311B-170.MS	82
MW8306B-170.MS	83
MW001-Matt Gray	87
MW001-Matt White	89
MW001-Matt Black	91
MW002-Matt White	95
MW002-Matt Gray	97
MW002-Matt Black	99
MW003-Matt White	103
MW003-Matt Gray	105
MW003-Matt Black	107

FAUCET BATHTUB

ALIN-FB0001B	113
ALIN-FB0001	113
ETRO-FB0009	113
HERITAGE-FB0010	113
IMPLLER-FB0002	114
IMPLLER-FB0002B	114
EMMAS-FB0003B	115
EMMAS-FB0003	115
CARROT-FB0005	117
CARROT-FB0005B	117
MOON-FB0011	117

Huy Hoàng



BỘ SƯU TẬP

BỒN TẮM & VÒI SEN BỒN TẮM MOWOEN

MASSAGE BATHTUB

MW431BHB-180	17	MW8309BHB-150	29	MW8223P-150	48
MW8303BHB-165	19	MW8308BHB-170	31	MW8223P-170	49
MW8123BHB-180	20	MW8229-150	32	MW8225P-150	50
MW6018BHB-180	21	MW8229-170	33	MW8225P-170	51
MW8305BST-170	23	MW8217FB-150	36	MW8207P-180	52
MW8305BFB-170	24	MW8217FB-160	37	MW8207P-150/170	53
MW8305BFB-180	25	MW8266-170	39	MW8201P-150/160	54
MW8305B-180	26	MW8166-170	41	MW8201P-170	55
MW8305B-170	27	MW8213-170WB	43	MW8237-170	56
MW8309BHB-170	28	MW8213-170	45	MW8237F-170	57
				MW8202-120	58
				MW8227P-130	59

FREESTANDING BATHTUB

Huy Hoàng



MASSAGE BATHTUB
COLLECTION

ĐÁNH THỨC SỨC SỐNG
VỚI BỒN TẮM MASSAGE CAO CẤP

Bồn tắm massage Mowoen đưa bạn vào thế giới của sự chăm sóc đỉnh cao, nơi từng làn nước vỗ về cơ thể như những bản nhạc du dương. Mỗi chuyển động massage là một phép màu chữa lành, giải tỏa căng thẳng, làm bừng tỉnh mọi giác quan.

Với Mowoen, từng khoảnh khắc thư giãn đều trở nên đắt giá và đáng nhớ hơn bao giờ hết.

Huy Hoàng



Huy Hoàng

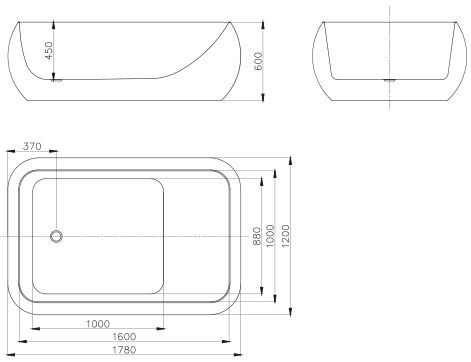



MW431BHB-180	
Kích thước	1800*1200*600mm
Loại bồn	Bồn Massage đôi
Sục nước	Có
Sục khí	Có
Gia nhiệt	Có
Âm thanh	Có
Đèn led	Có
Lọc ozone	Có
Chống rò rỉ điện	IPX5
Giá	108.900.000đ



Huy Hoàng



Huy Hoàng

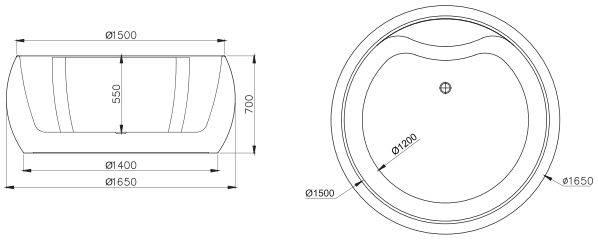

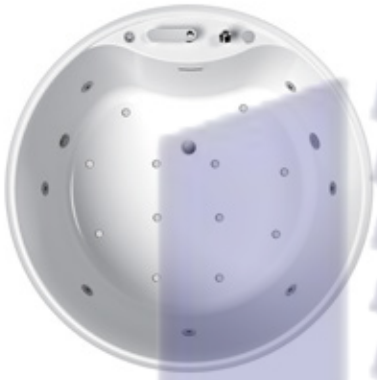

MW8303BHB-165	
Kích thước	1650*1650*700mm
Loại bồn	Bồn Massage
Sục nước	Có
Sục khí	Có
Gia nhiệt	Có
Âm thanh	Có
Đèn LED	Có
Lọc ozone	Có
Chống rò rỉ điện	IPX5
Bộ vòi	MFB0003
Giá	108.900.000đ



Huy Hoàng

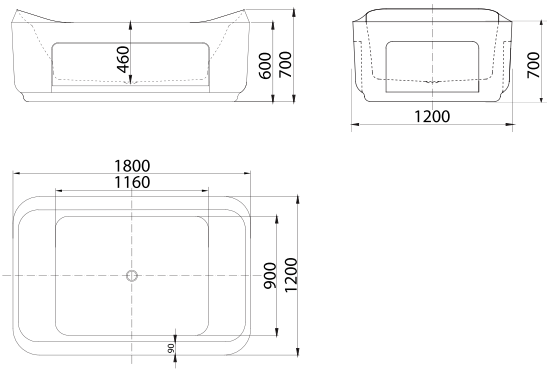



MW8123BHB-180	
Kích thước	1800*1200*700mm
Loại bồn	Bồn Massage đôi
Sục nước	Có
Sục khí	Có
Gia nhiệt	Có
Âm thanh	Có
Đèn led	Có
Lọc ozone	Có
Chống rò rỉ điện	IPX5
Bộ vòi	MFB0002
Giá	101.900.000đ



Huy Hoàng



MW6018BHB-180	
Kích thước	1800*1200*600mm
Loại bồn	Bồn Massage đôi
Sục nước	Có
Sục khí	Có
Gia nhiệt	Có
Âm thanh	Có
Đèn led	Có
Lọc ozone	Có
Chống rò rỉ điện	IPX5
Bộ vòi	MFB0002
Giá	101.900.000đ



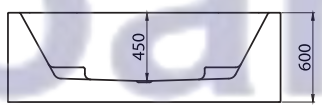

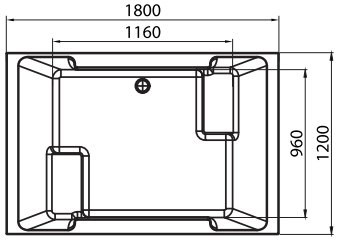

Huy Hoang

MOWÖEN SKINTOUCH

TRẢI NGHIỆM TẮM ĐẲNG CẤP - CHĂM SÓC DA TOÀN DIỆN

Công nghệ tắm đến từ tương lai

Hãy tưởng tượng mỗi lần tắm không chỉ là một thói quen, mà còn là một liệu pháp thư giãn, giúp làn da căng tràn sức sống như vừa trở về từ spa cao cấp. Với công nghệ MicroSilk độc quyền, bồn tắm Mowöen SkinTouch mang đến trải nghiệm tắm dưỡng da đột phá, không cần mỹ phẩm hay hóa chất, chỉ đơn giản là nước và những hạt khí siêu nhỏ giàu oxy.



Huy Hoàng





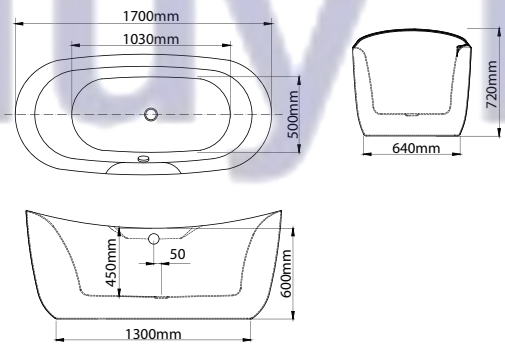

MW8305BST-170	
Kích thước	1700*800*720mm
Loại bồn	Bồn Massage
Sục nước	Có
Công nghệ	**SKINTOUCH**
Âm thanh	Có
Đèn led	Có
Lọc ozone	Có
Chống rò rỉ điện	IPX5
Giá	128.900.000đ

Huy Hoàng

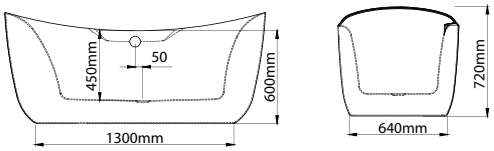

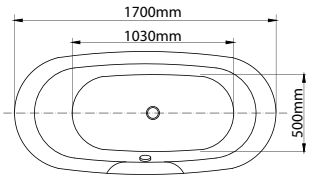



MW8305BFB-170	
Kích thước	1700*800*720mm
Loại bồn	Bồn Massage
Sục nước	Có
Sục khí	Có
Âm thanh	Có
Đèn led	Có
Lọc ozone	Có
Chống rò rỉ điện	IPX5
Bộ vòi	MFB0003
Giá	65.900.000đ



Huy Hoàng





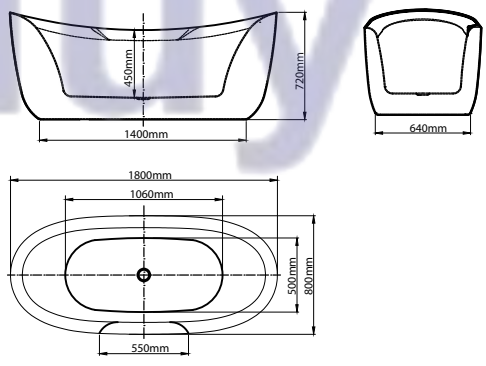

MW8305BFB-180	
Kích thước	1800*800*720mm
Loại bồn	Bồn Massage
Sục nước	Có
Sục khí	Có
Âm thanh	Có
Đèn led	Có
Lọc ozone	Có
Chống rò rỉ điện	IPX5
Bộ vòi	MFB0003
Giá	68.900.000đ

Huy Hoàng



MW8305B-180	
Kích thước	1800*800*720mm
Loại bồn	Bồn Massage
Sục nước	Có
Sục khí	Có
Đèn led	Có
Lọc ozone	Có
Chống rò rỉ điện	IPX5
Giá	56.900.000đ



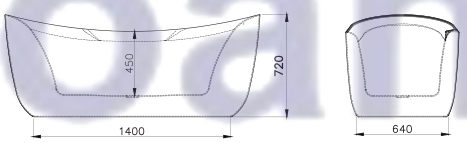

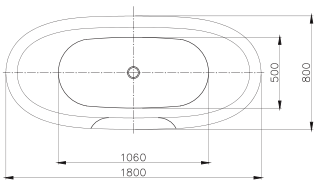

Huy Hoàng



MW8305B-170	
Kích thước	1700*800*720mm
Loại bồn	Bồn Massage
Sục nước	Có
Sục khí	Có
Đèn led	Có
Lọc ozone	Có
Chống rò rỉ điện	IPX5
Giá	53.900.000đ



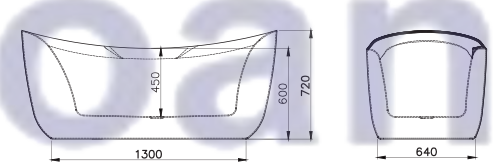

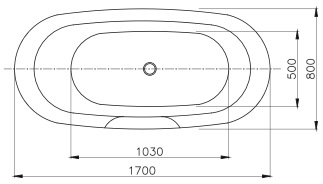

Huy Hoàng

MW8309BHB-170	
Kích thước	1700*800*600mm
Loại bồn	Bồn Massage
Sục nước	Có
Sục khí	Có
Gia nhiệt	Có
Âm thanh	Có
Đèn led	Có
Lọc ozone	Có
Chống rò rỉ điện	IPX5
Giá	69.900.000đ

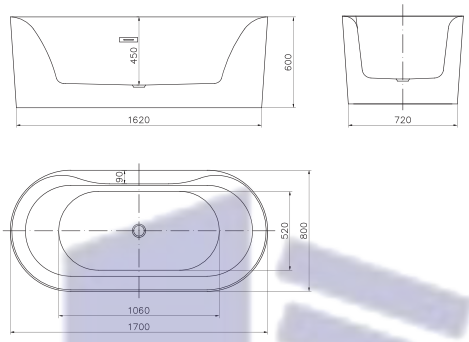





Huy Hoàng





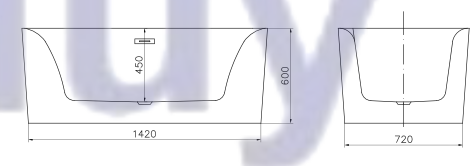

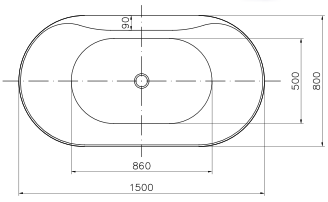

MW8309BHB-150	
Kích thước	1500*800*600mm
Loại bồn	Bồn Massage
Sục nước	Có
Sục khí	Có
Gia nhiệt	Có
Âm thanh	Có
Đèn led	Có
Lọc ozone	Có
Chống rò rỉ điện	IPX5
Giá	68.900.000đ

Huy Hoàng

CHẠM VÀO THƯ GIÃN, TAN BIẾN MỌI LO TOAN

Chỉ cần ngâm mình vài phút, mọi mệt mỏi như tan biến.
Nơi cơ thể được chiều chuộng, tâm trí được xoa dịu. Nước ấm, ánh đèn dịu,
Âm thanh êm dịu – tất cả hòa quyện thành một khoảnh khắc
bình yên chỉ dành riêng cho bạn.



Huy Hoàng



MW8308BHB-170

Kích thước	1700*805*580mm
Loại bồn	Bồn Massage
Sục nước	Có
Sục khí	Có
Gia nhiệt	Có
Âm thanh	Có
Đèn led	Có
Lọc ozone	Có
Chống rò rỉ điện	IPX5
Bộ vòi nước	MFB0003
Gối đầu	Có
Giá	68.900.000đ



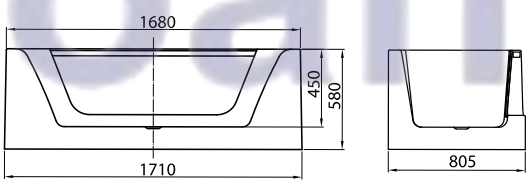

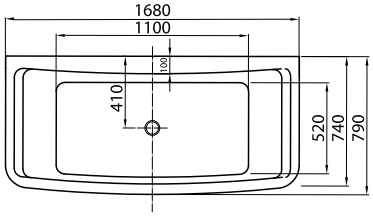

Huy Hoàng

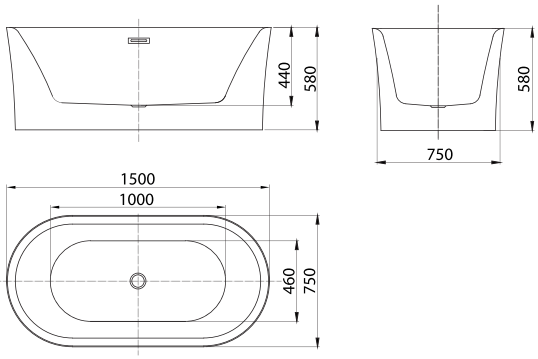

MW8229-150	
Kích thước	1500*750*580mm
Loại bồn	Bồn Massage
Sục khí	Có - 208 lỗ kim
Đèn led	Có
Chống rò rỉ điện	IPX5
Giá	58.900.000đ





Huy Hoàng



MW8229-170	
Kích thước	1700*800*600mm
Loại bồn	Bồn Massage
Sục khí	Có - 208 lỗ kim
Đèn led	Có
Chống rò rỉ điện	IPX5
Giá	59.900.000đ



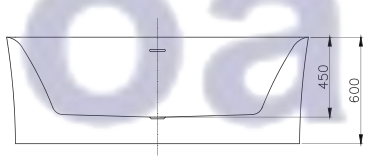

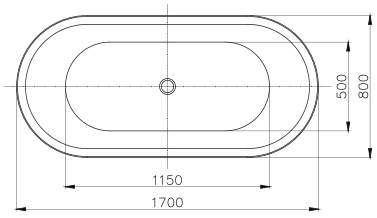

Huy Hoàng

SOUND WAVE

Với **SOUND WAVE**, chúng tôi mang đến cho bạn một không gian thư giãn trọn vẹn – nơi âm nhạc hòa quyện cùng làn nước, chạm đến từng giác quan.

Hệ thống âm thanh tích hợp trong bồn tắm MOWOEN biến mỗi khoảnh khắc ngâm mình trở thành một bản hòa ca đầy cảm xúc. Bạn không chỉ nghe nhạc – bạn cảm nhận được từng giai điệu len lỏi qua làn nước, xoa dịu tâm trí sau một ngày dài. Dù là điện thoại, laptop hay máy tính bảng, mọi bài hát yêu thích đều vang lên sống động, đưa bạn bước vào thế giới riêng đầy thư thái.



Thiết bị thông minh kết nối với bồn tắm qua Bluetooth

Huy Hoàng



Huy Hoàng

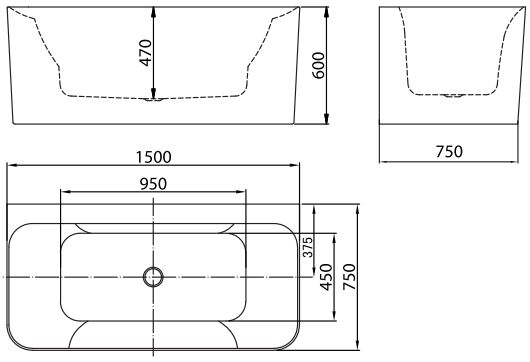



MW8217FB-150	
Kích thước	1500*750*600mm
Loại bồn	Bồn Massage
Sục nước	Có
Đèn led	Có
Lọc ozone	Có
Chống rò rỉ điện	IPX5
Âm thanh	Có
Bộ vòi	MFB0003
Giá	53.900.000đ



Huy Hoang



MW8217FB-160	
Kích thước	1600*800*600mm
Loại bồn	Bồn Massage
Sục nước	Có
Đèn led	Có
Lọc ozone	Có
Chống rò rỉ điện	IPX5
Âm thanh	Có
Bộ vòi	MFB0003
Giá	55.900.000đ



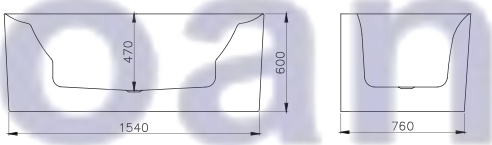

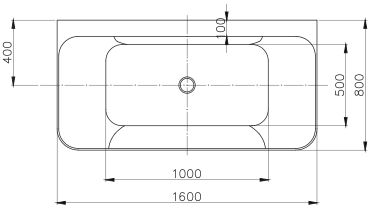

Huy Hoàng



Huy Hoàng



MW8266-170	
Kích thước	1700*800*580mm
Loại bồn	Bồn Massage
Sục nước	Có
Đèn led	Có
Lọc ozone	Có
Chống rò rỉ điện	IPX5
Giá	45.900.000đ

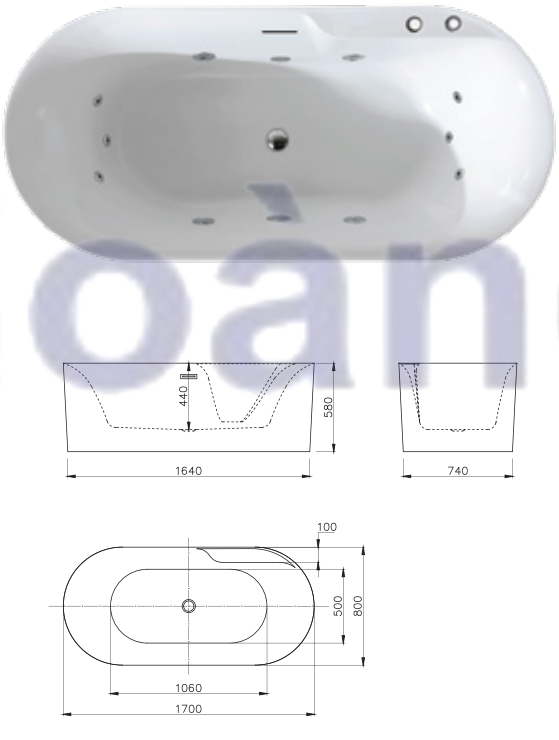

Huy Hoang



Huy Hoàng

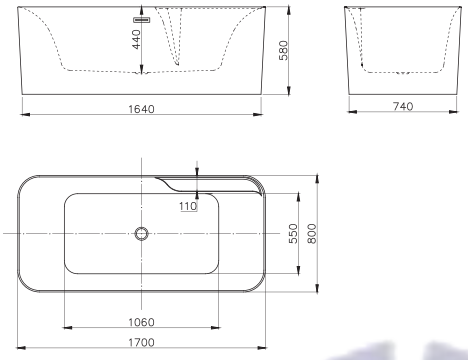



MW8166-170	
Kích thước	1700*800*580mm
Loại bồn	Bồn Massage
Sục nước	Có
Đèn led	Có
Lọc ozone	Có
Chống rò rỉ điện	IPX5
Giá	45.900.000đ



Huy Hoàng



Huy Hoàng



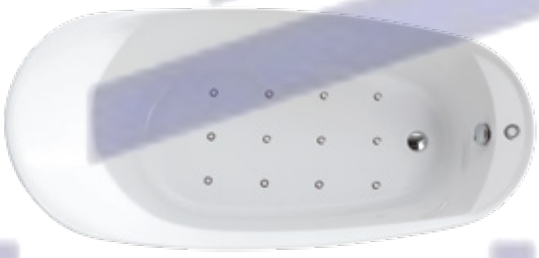

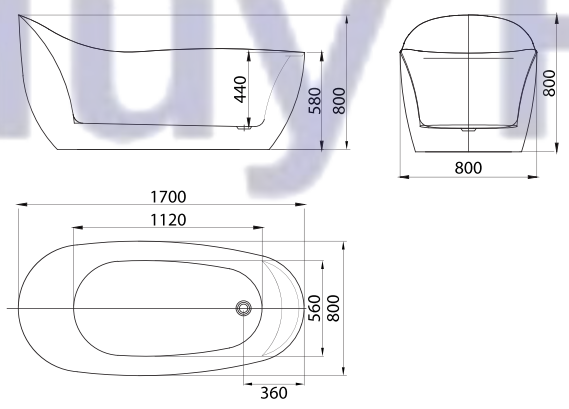

MW8213-170WB	
Kích thước	1700*800*800mm
Loại bồn	Bồn Massage
Sục khí	Có
Chống rò rỉ điện	IPX5
Giá	46.900.000đ

Huy Hoàng



Huy Hoàng



MW8213-170	
Kích thước	1700*800*800mm
Loại bồn	Bồn Massage
Sục khí	Có
Chống rò rỉ điện	IPX5
Giá	46.900.000đ



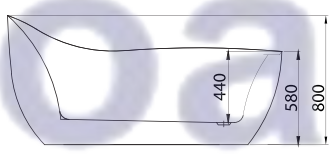

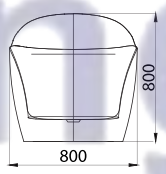

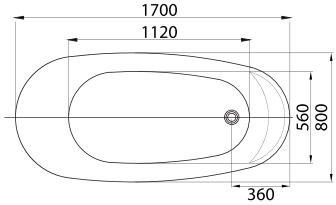

Huy Hoàng


Huy Hoàng

FREESTANDING BATHTUB
COLLECTION

KHƠI MỞ HÀNH TRÌNH
CHỮA LÀNH CƠ THỂ VÀ TÂM HỒN

Hãy thả mình vào thế giới của sự an yên và tái sinh với bộ sưu tập bồn tắm ngâm cao cấp Mowoen. Mỗi thiết kế là một tuyên ngôn về vẻ đẹp, sự tinh tế và chăm sóc bản thân trọn vẹn. Làm dịu mọi giác quan, khơi dậy nguồn năng lượng bên trong, Mowoen biến từng khoảnh khắc thư giãn thành hành trình tìm lại chính mình. Đẳng cấp, sâu lắng và đầy cảm xúc – đó là cam kết mà Mowoen trao gửi đến bạn.

Huy Hoàng



MW8223P-150	
Kích thước	1500*720*580mm
Loại bồn	Bồn ngâm
Thiết kế	Công thái học
Giá	26.900.000đ



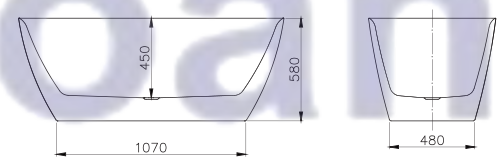

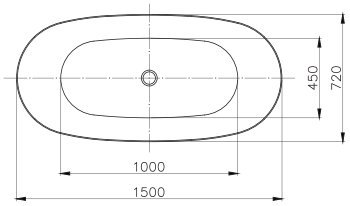

Huy Hoàng

MW8223P-170	
Kích thước	1700*800*580mm
Loại bồn	Bồn ngâm
Thiết kế	Công thái học
Giá	27.900.000đ



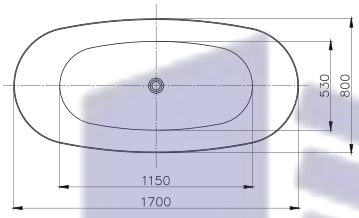





Huy Hoàng



MW8225P-150	
Kích thước	1500*720*700mm
Loại bồn	Bồn ngâm
Thiết kế	Công thái học
Giá	26.900.000đ



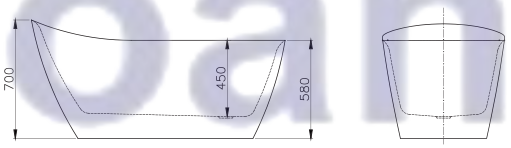

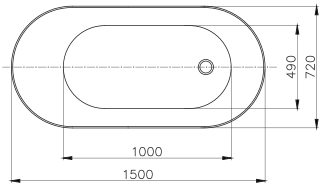

Huy Hoàng

MW8225P-170	
Kích thước	1700*720*700mm
Loại bồn	Bồn ngâm
Thiết kế	Công thái học
Giá	27.900.000đ

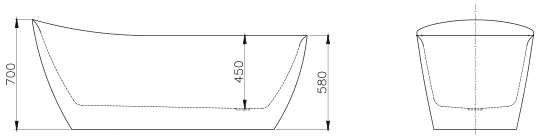

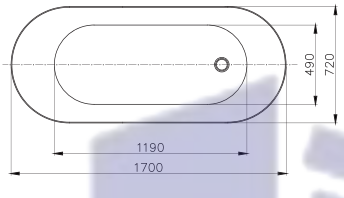

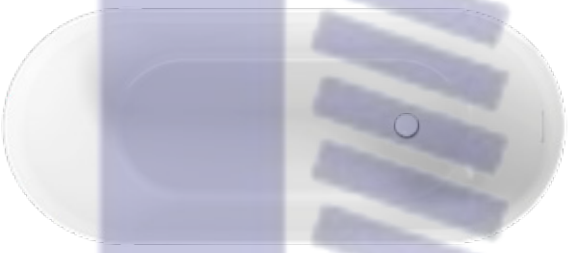



Huy Hoàng

MW8207P-180

Kích thước	1800*900*720mm
Loại bồn	Bồn ngâm
Thiết kế	Công thái học
Giá	30.900.000đ

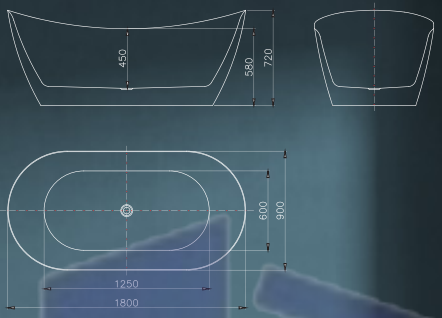

Huy Hoàng

MW8207P-150/170	
Kích thước	1500/1700*800*720mm
Loại bồn	Bồn ngâm
Thiết kế	Công thái học
Giá - 150	26.900.000đ
Giá - 170	28.900.000đ

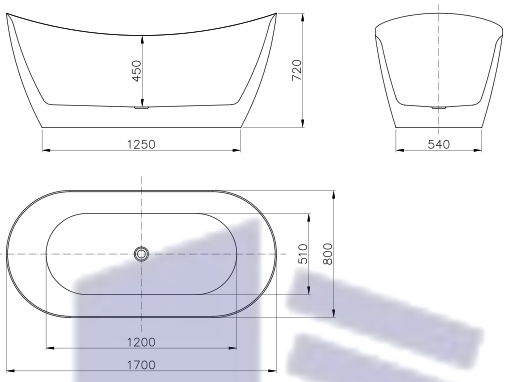





Huy Hoàng



MW8201P-150/160	
Kích thước	1500/1600*750*580mm
Loại bồn	Bồn ngâm
Thiết kế	Công thái học
Giá - 150	25.900.000đ
Giá - 160	26.900.000đ



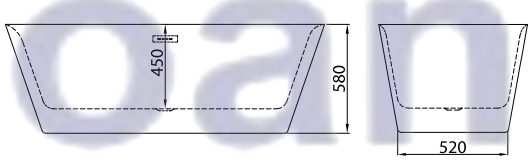

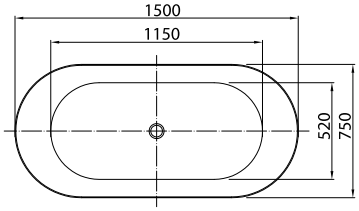

Huy Hoàng

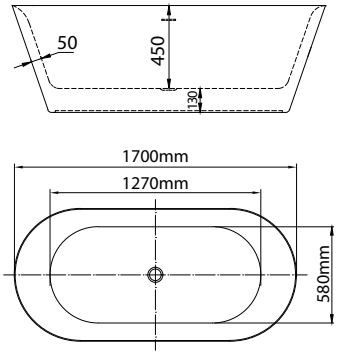

MW8201P-170	
Kích thước	1700*800*580mm
Loại bồn	Bồn ngâm
Thiết kế	Công thái học
Giá	27.900.000đ



Huy Hoàng

MW8237-170	
Kích thước	1700*800*600mm
Loại bồn	Bồn ngâm
Thiết kế	Công thái học
Giá	29.900.000đ

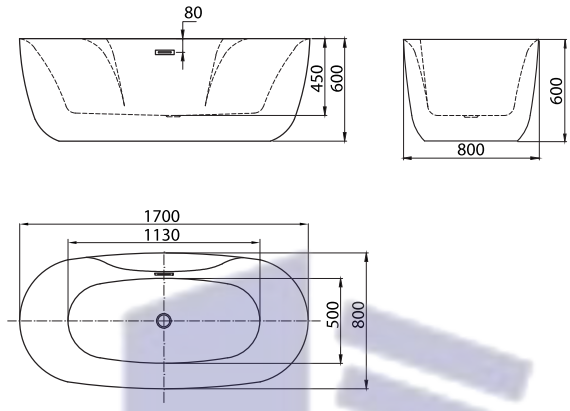



Huy Hoàng



MW8237F-170	
Kích thước	1700*800*600mm
Loại bồn	Bồn ngâm
Thiết kế	Công thái học
Bộ vòi	MFB0001
Giá	33.900.000đ



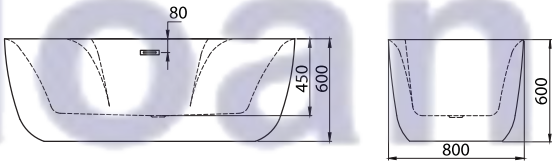

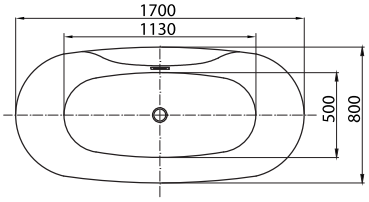

Huy Hoàng



MW8202-120	
Kích thước	1200*720*600mm
Loại bồn	Bồn ngâm
Thiết kế	Công thái học
Giá	24.900.000đ



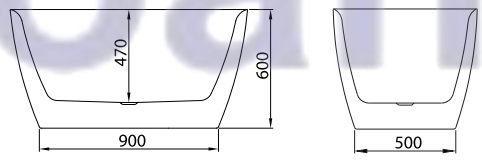

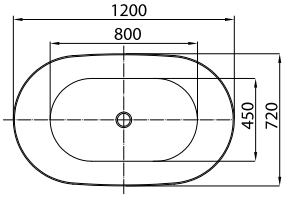

Huy Hoang

MW8227P-130	
Kích thước	1300*700*600mm
Loại bồn	Bồn ngâm
Thiết kế	Công thái học
Giá	23.900.000đ

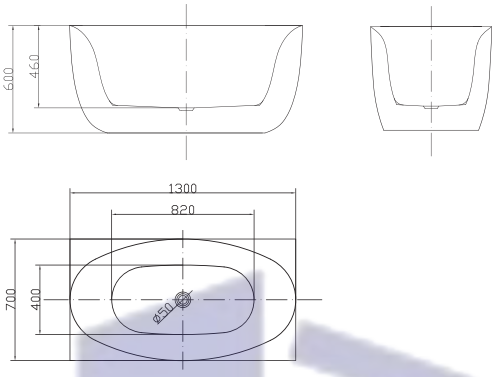





Huy Hoàng


Huy Hoàng

PRE- ORDERED BATHTUB

CHẠM VÀO TINH HOA THIÊN NHIÊN

Mang vẻ đẹp nguyên sơ của đá tự nhiên vào không gian sống, bộ sưu tập bồn tắm ngâm bề mặt mô phỏng đá tự nhiên Mowoen mở ra hành trình thư giãn đầy bản năng. Chất liệu đá mô phỏng tự nhiên với từng đường vân sống động, từng cảm giác chạm mềm mại nhưng mạnh mẽ, giúp bạn tìm lại sự kết nối sâu sắc với chính mình và đất trời. Một trải nghiệm không chỉ để ngâm mình, mà còn để sống chậm và cảm nhận.

Huy Hoàng

PRE-ORDERED BATHTUB



Huy Hoàng

MW8134-170	
Kích thước	1700*900*600mm
Loại bồn	Bồn ngâm
Thiết kế	Công thái học
Giá	30.900.000đ



Cả thế giới ngoài kia chờ bạn, nhưng trước hết, hãy chờ chính mình trong làn nước ấm. Một lần ngâm mình, như gột rửa mọi bụi bặm của những bộn bề năm tháng.



Hoàng



Huy Hoàng

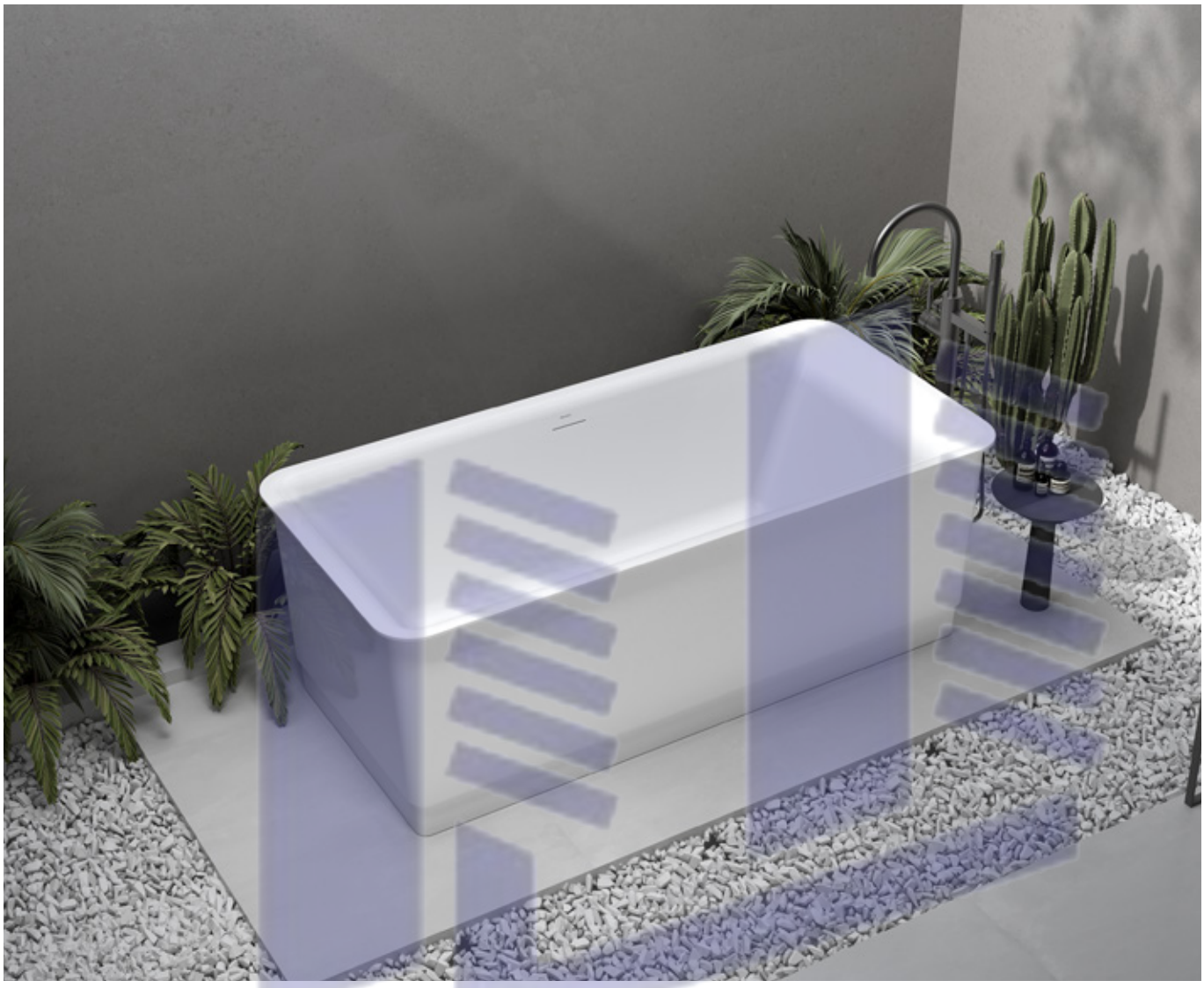

MW8131-170	
Kích thước	1700*800*600mm
Loại bồn	Bồn ngâm
Thiết kế	Công thái học
Giá	32.900.000đ



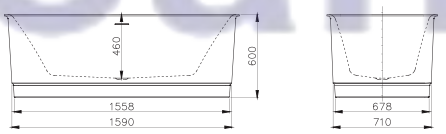

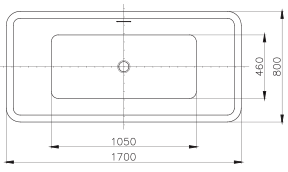

Huy Hoàng



Huy Hoàng

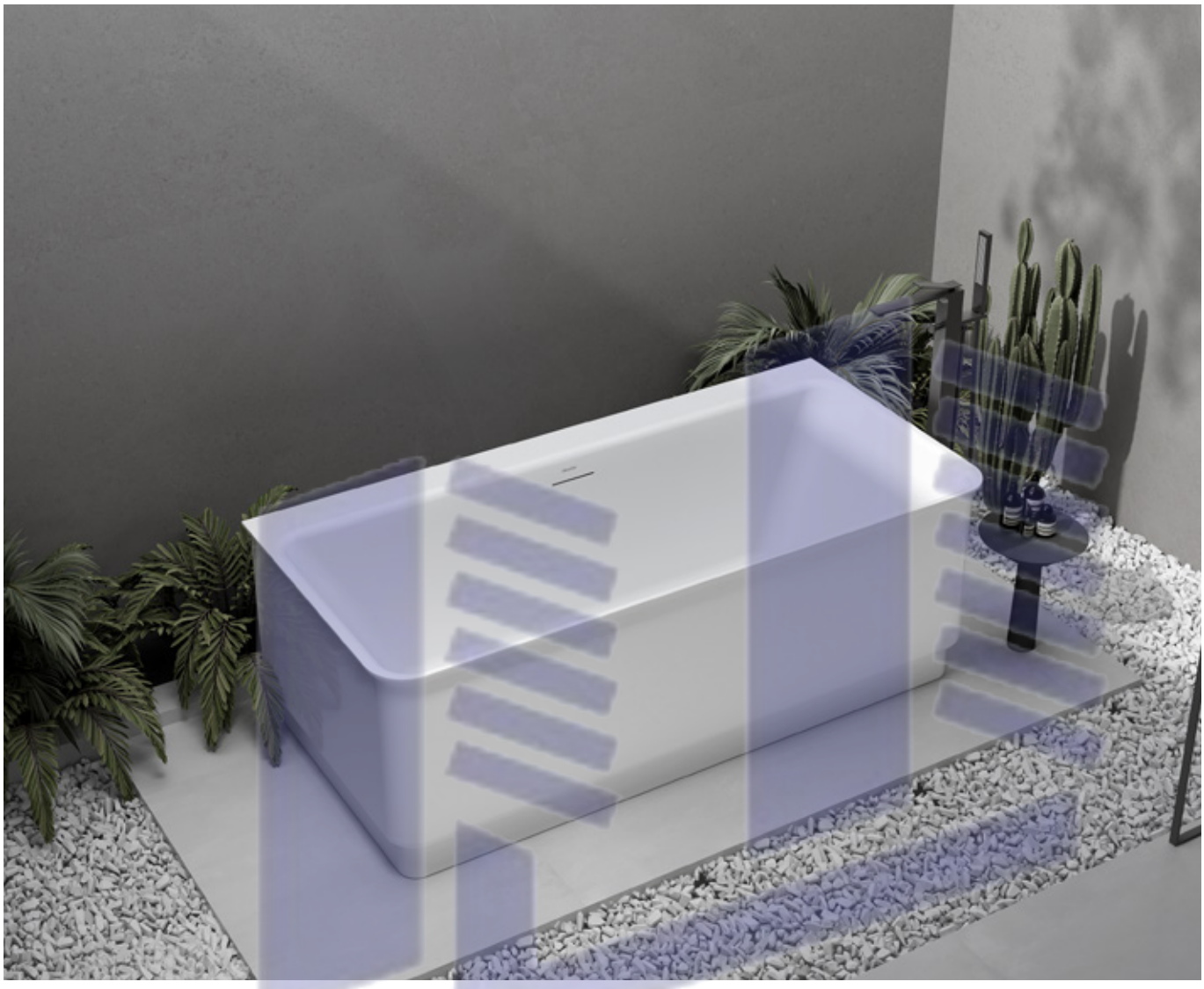

MW8133-170	
Kích thước	1700*800*600mm
Loại bồn	Bồn ngâm
Thiết kế	Công thái học
Giá	32.900.000đ



Huy Hoàng

Bồn tắm ngâm ôm trọn cơ thể, mang đến cảm giác thư thái tuyệt đối, xoa dịu tâm hồn và đánh thức nguồn năng lượng tích cực mỗi ngày.



Huy Hoàng



MW8246-170	
Kích thước	1700*800*580mm
Loại bồn	Bồn ngâm
Thiết kế	Công thái học
Giá	33.900.000đ



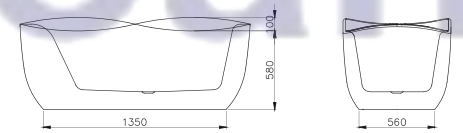

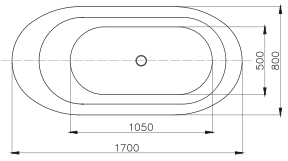

Huy Hoàng



Huy Hoàng



MW8247-170	
Kích thước	1700*800*600mm
Loại bồn	Bồn ngâm
Thiết kế	Công thái học
Giá	32.900.000đ

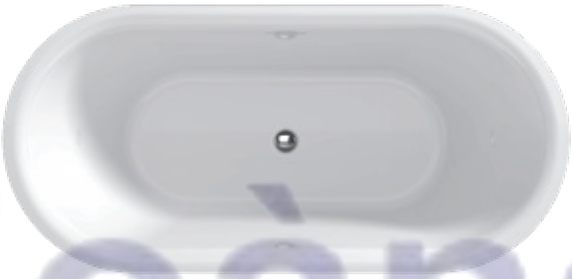

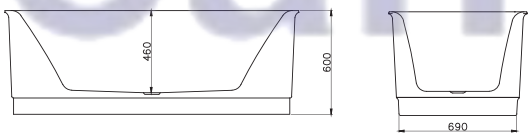

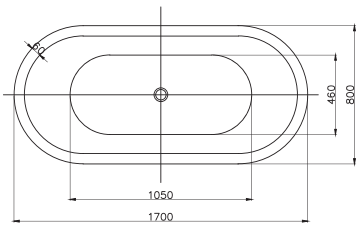

Huy Hoàng



Huy Hoàng



MW8132-170	
Kích thước	1700*800*600mm
Loại bồn	Bồn ngâm
Thiết kế	Công thái học
Giá	33.900.000đ



Huy Hoàng

Khi cơ thể thả mình trong nước ấm, tâm hồn cũng tìm được đường về nơi bình yên nhất. Đắm mình trong bồn tắm, như ôm trọn cả bầu trời dịu dàng vào lòng

MW8238T-170	
Kích thước	1700*800*580mm
Loại bồn	Bồn ngâm
Thiết kế	Công thái học
Giá	31.900.000đ



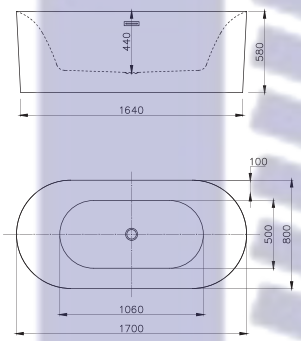



Huy Hoàng



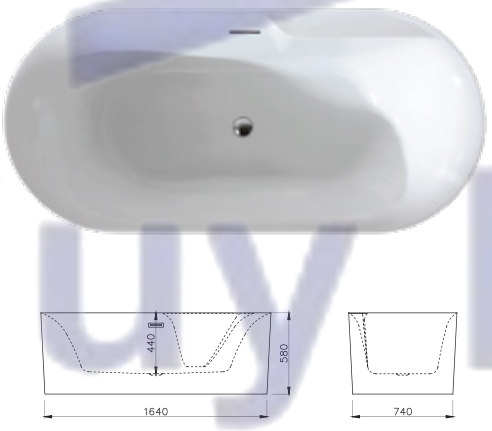

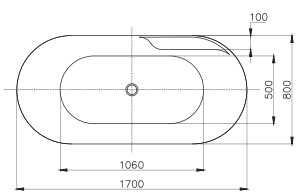

MW8266T-170	
Kích thước	1700*800*580mm
Loại bồn	Bồn ngâm
Thiết kế	Công thái học
Giá	31.900.000đ

Huy Hoang

MW8316-150	
Kích thước	1500*760*580mm
Loại bồn	Bồn ngâm
Thiết kế	Công thái học
Giá	27.900.000đ

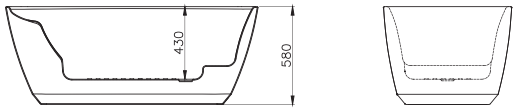

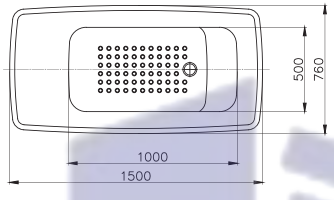





Huy Hoàng





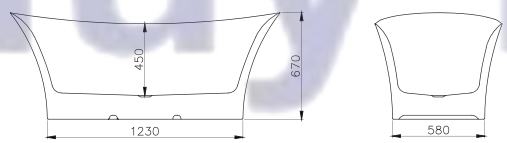

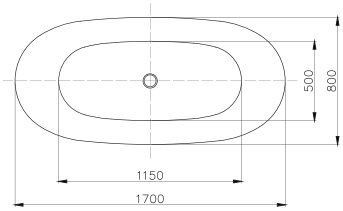

MW8245-170	
Kích thước	1700*800*670mm
Loại bồn	Bồn ngâm
Thiết kế	Công thái học
Giá	31.900.000đ

Huy Hoang





MW8220-200	
Kích thước	2000*800*1040mm
Loại bồn	Bồn ngâm
Thiết kế	Công thái học
Giá	39.900.000đ

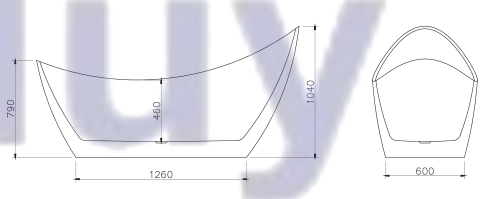

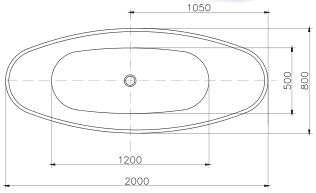

Huy Hoang

MW8225-137	
Kích thước	1370*720*720mm
Loại bồn	Bồn ngâm
Thiết kế	Công thái học
Giá	25.900.000đ

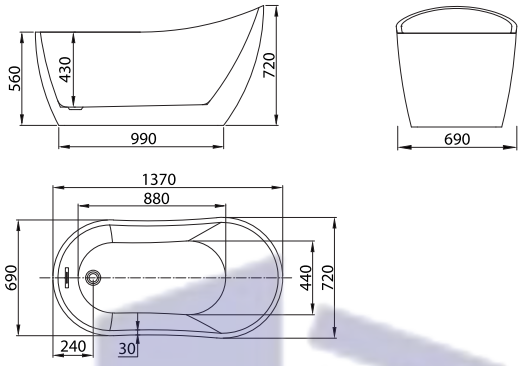



Huy Hoàng

MW905-170/ 180	
Kích thước	1700/ 1800*800*800mm
Loại bồn	Bồn tân cổ điển
Thiết kế	Công thái học
Giá - 170	32.900.000đ
Giá - 180	33.900.000đ

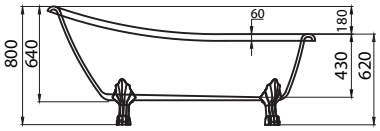

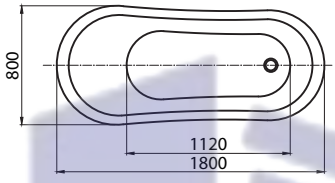

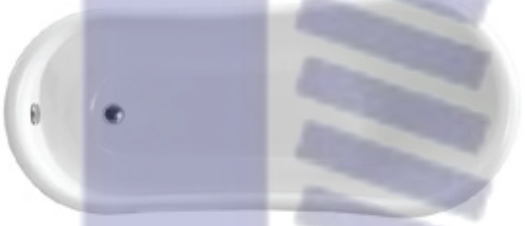



Huy Hoàng

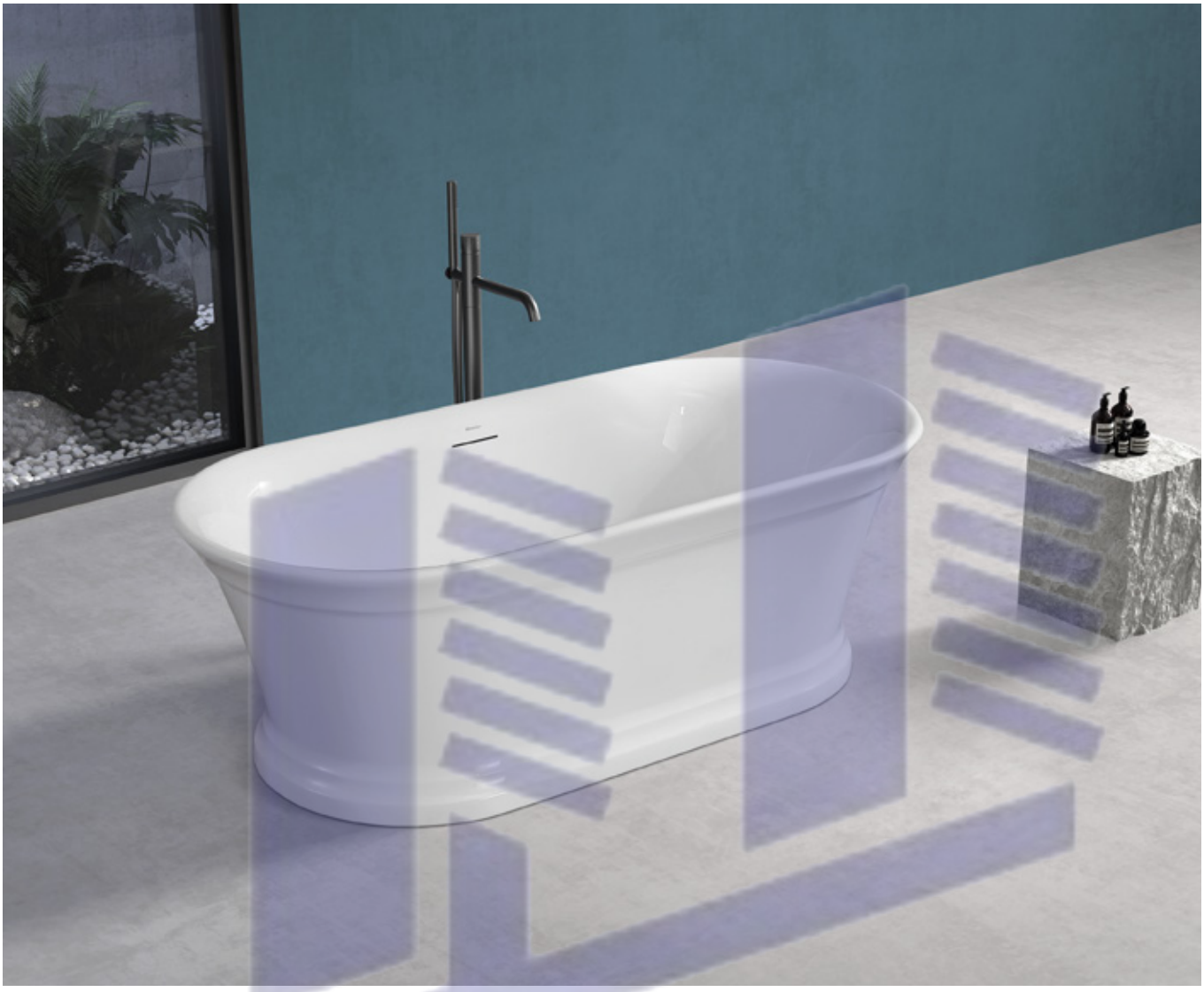



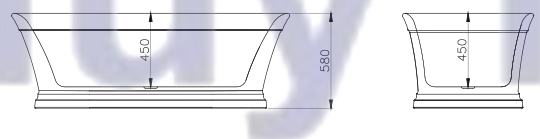

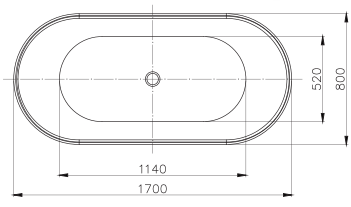

MW8239-170	
Kích thước	1700*800*580mm
Loại bồn	Bồn ngâm
Thiết kế	Công thái học
Giá	31.900.000đ

Huy Hoang

MW8311B-170.MS	
Kích thước	1700*800*600mm
Loại bồn	Bồn Massage
Sục nước	Có
Sục khí	Có
Đèn led	Có
Lọc ozone	Có
Chống rò rỉ điện	IPX5
Giá	52.900.000đ

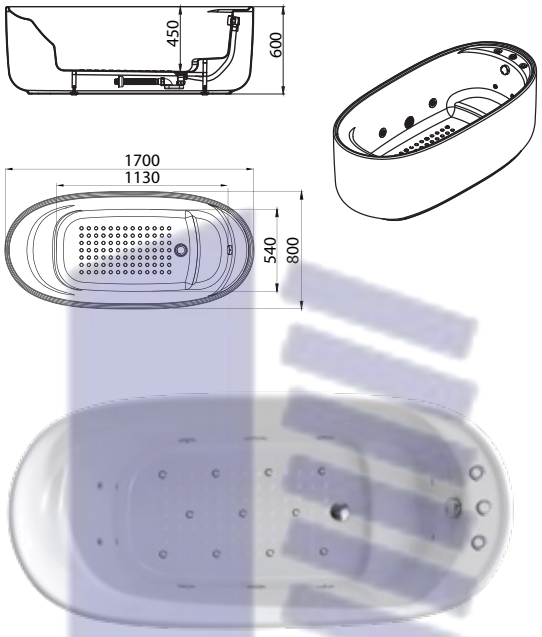



Huy Hoàng

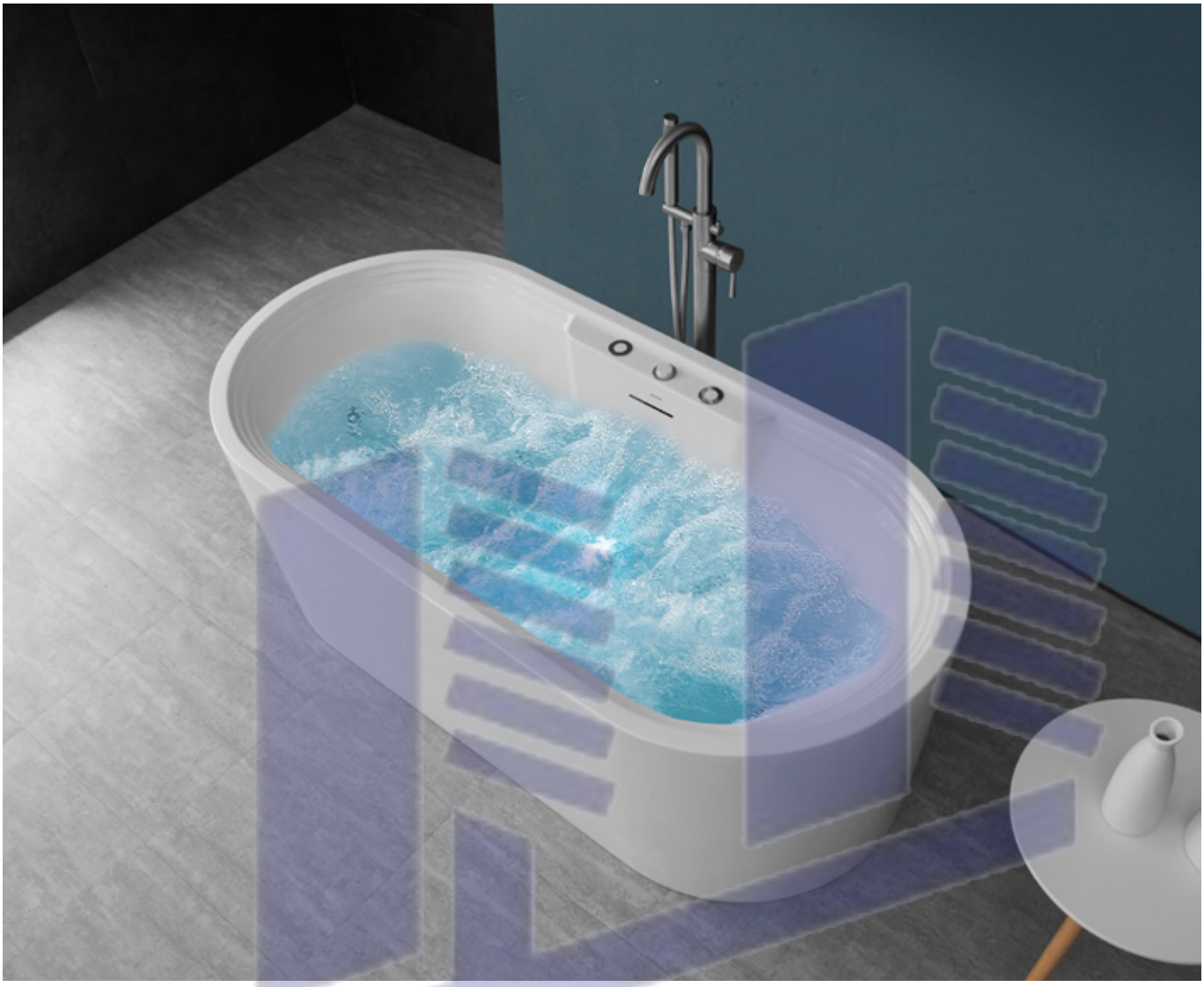

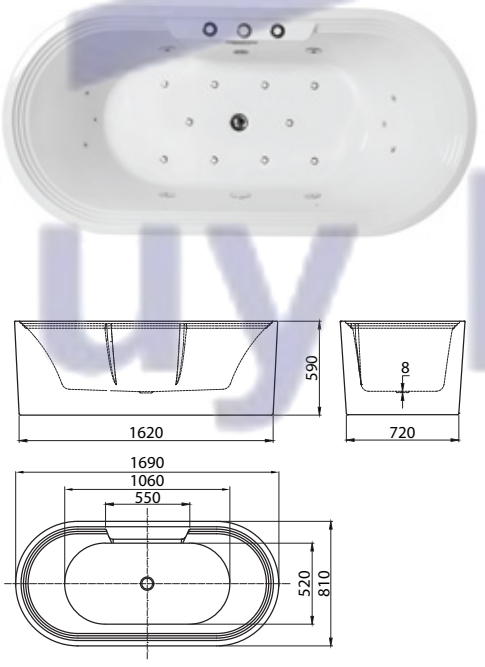

MW8306B-170.MS	
Kích thước	1690*810*590mm
Loại bồn	Bồn Massage
Sục nước	Có
Sục khí	Có
Đèn led	Có
Lọc ozone	Có
Chống rò rỉ điện	IPX5
Giá	56.900.000đ

Huy Hoàng

ĐƯỜNG NÉT
HOÀN HẢO



Huy Hoàng



Huy Hoàng



Huy Hoàng

MW001-Matt Gray

Kích thước	1700*750*600mm
Loại bồn	Bồn ngâm
Bề mặt	Mô phỏng đá tự nhiên
Giá	51.900.000đ

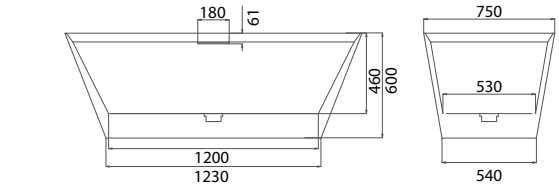

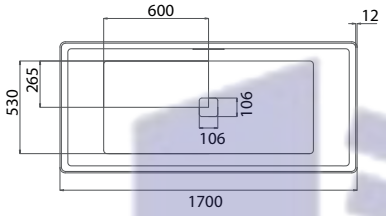

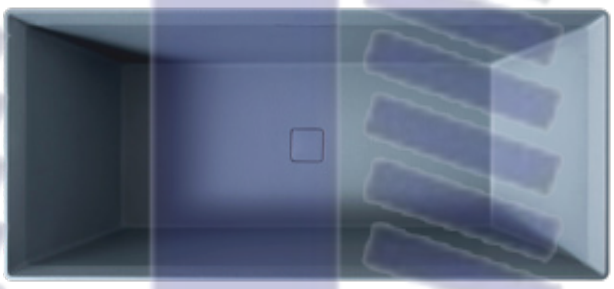



Huy Hoàng



Huy Hoàng

MW001-Matt White	
Kích thước	1700*750*600mm
Loại bồn	Bồn ngâm
Bề mặt	Mô phỏng đá tự nhiên
Giá	51.900.000đ

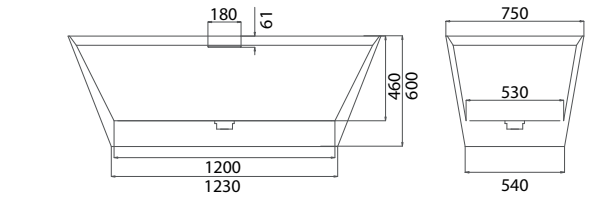

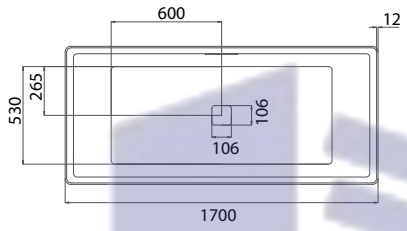





Huy Hoàng

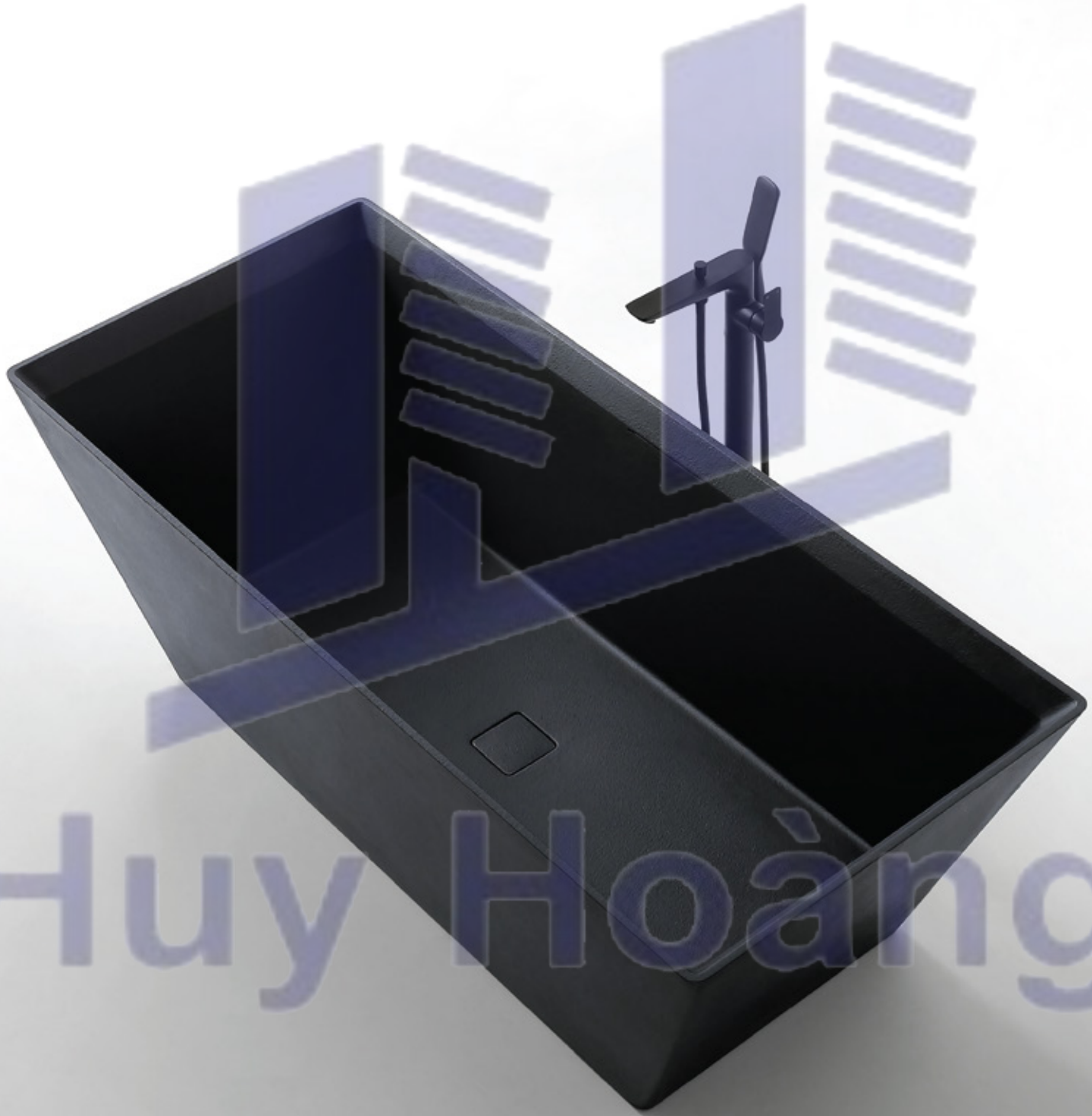

Huy Hoàng

MW001-Matt Black	
Kích thước	1700*750*600mm
Loại bồn	Bồn ngâm
Bề mặt	Mô phỏng đá tự nhiên
Giá	51.900.000đ

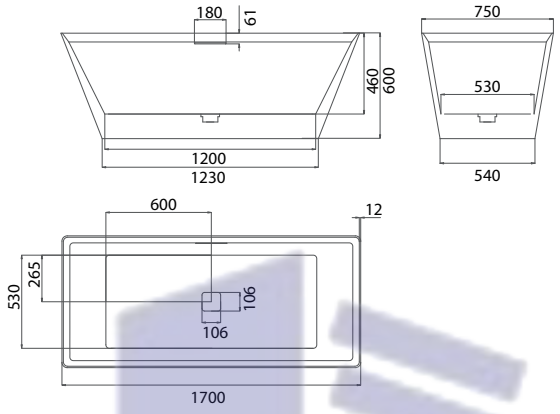

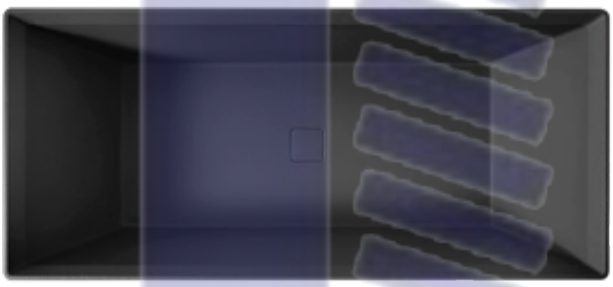



Huy Hoàng

VẺ ĐẸP CỔ ĐIỂN VỚI ĐƯỜNG CONG MỀM MẠI



Huy Hoàng



Huy Hoàng



Huy Hoàng

MW002-Matt White	
Kích thước	1700*750*600mm
Loại bồn	Bồn ngâm
Bề mặt	Mô phỏng đá tự nhiên
Giá	51.900.000đ

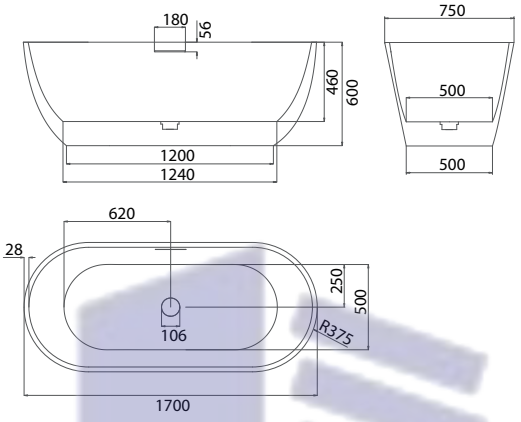





Huy Hoàng



Huy Hoàng

MW002-Matt Gray

Kích thước	1700*750*600mm
Loại bồn	Bồn ngâm
Bề mặt	Mô phỏng đá tự nhiên
Giá	51.900.000đ

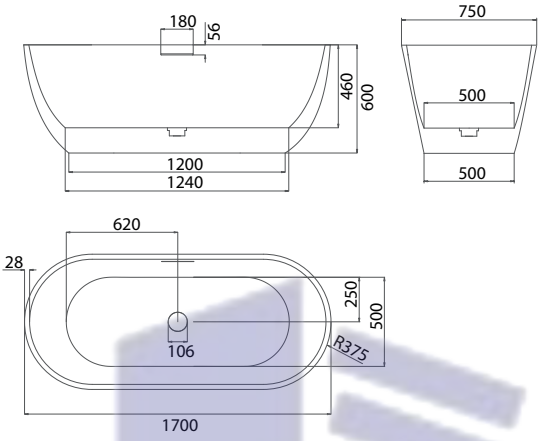

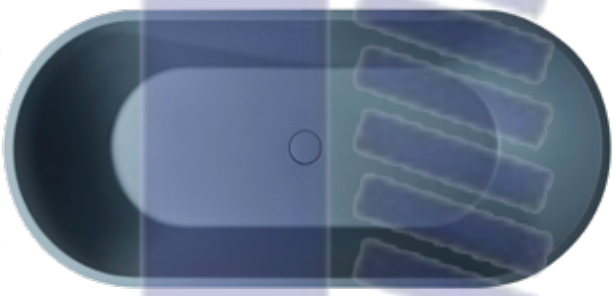



Huy Hoàng



Huy Hoàng

MW002-Matt Black	
Kích thước	1700*750*600mm
Loại bồn	Bồn ngâm
Bề mặt	Mô phỏng đá tự nhiên
Giá	51.900.000đ

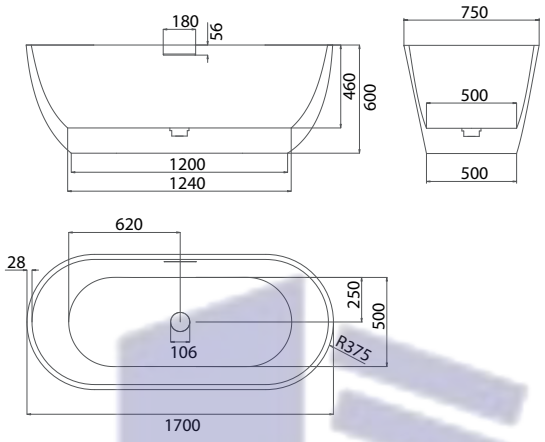

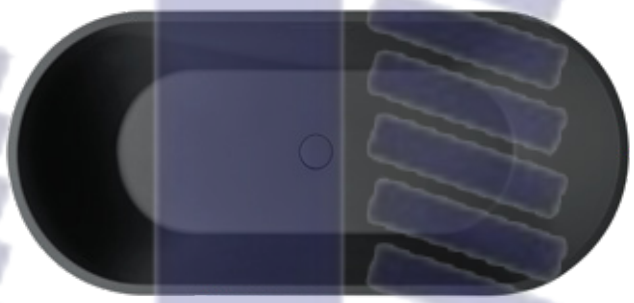



Huy Hoàng

SỐNG CHẬM - TẮM TRỌN
TỪNG PHÚT GIÂY



Huy Hoàng



Huy Hoàng



Huy Hoàng

MW003-Matt White	
Kích thước	1700*750*600mm
Loại bồn	Bồn ngâm
Bề mặt	Mô phỏng đá tự nhiên
Giá	53.900.000đ

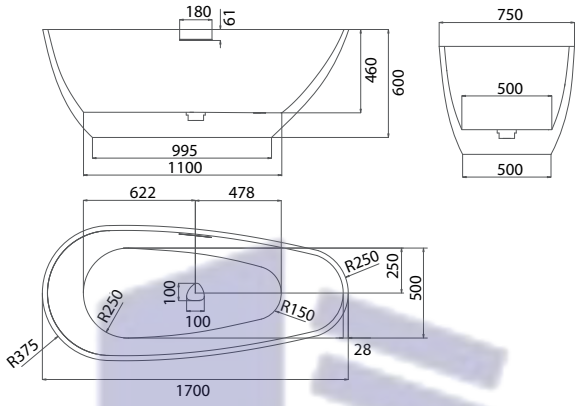





Huy Hoàng

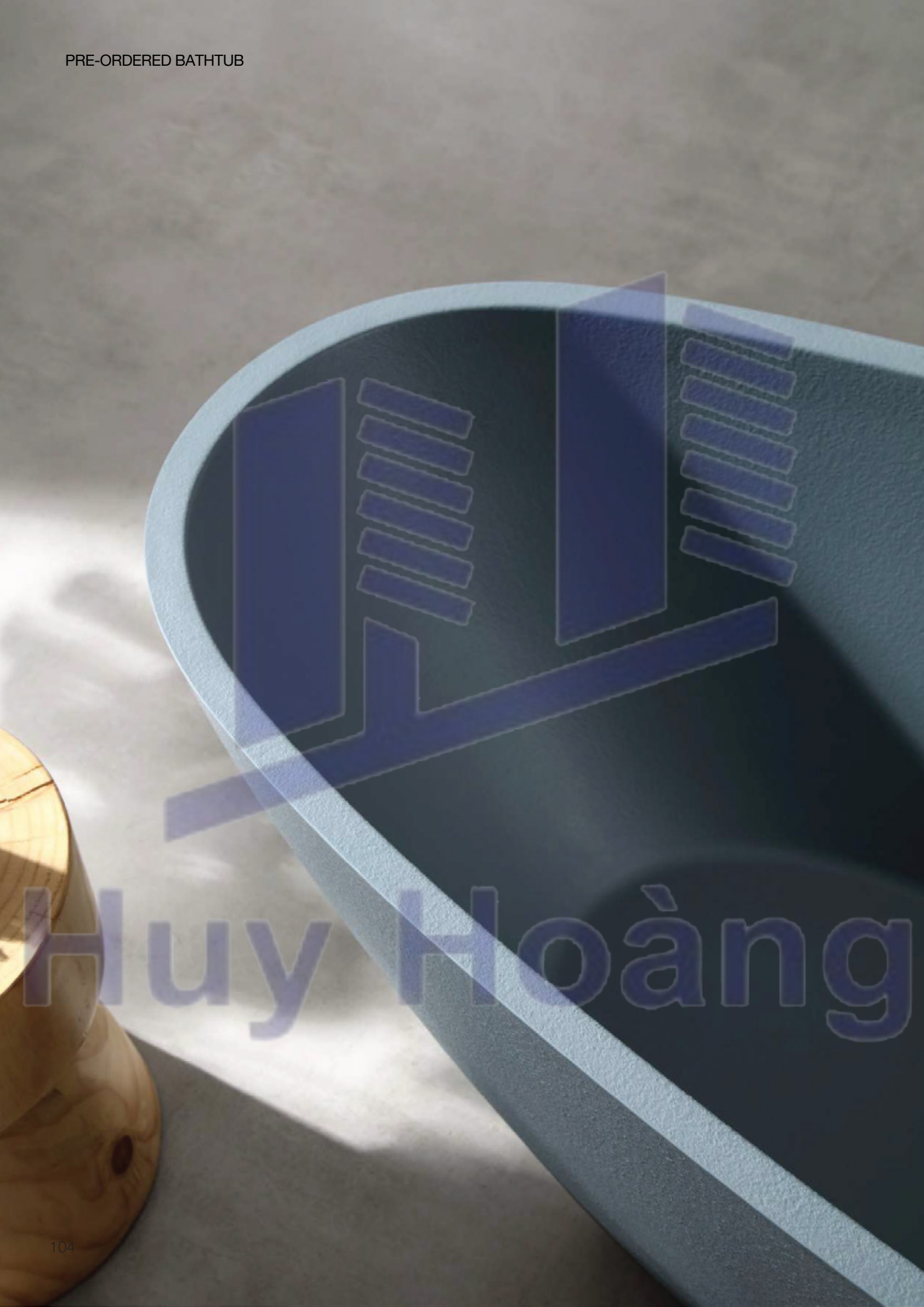

Huy Hoàng

MW003-Matt Gray	
Kích thước	1700*750*600mm
Loại bồn	Bồn ngâm
Bề mặt	Mô phỏng đá tự nhiên
Giá	51.900.000đ

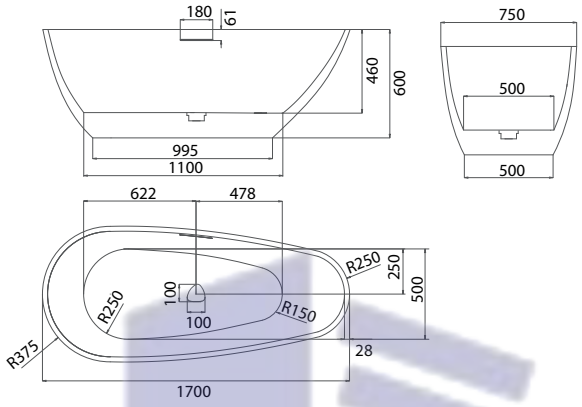

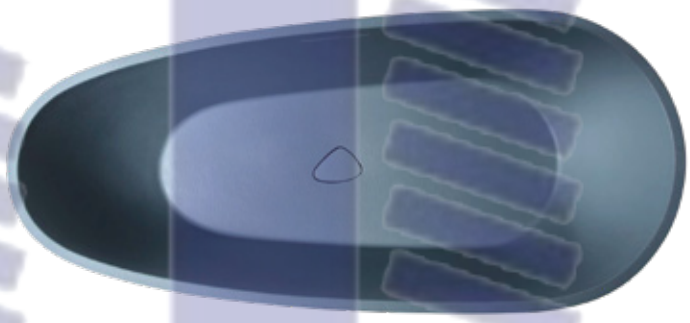



Huy Hoàng



Huy Hoàng

MW003-Matt Black	
Kích thước	1700*750*600mm
Loại bồn	Bồn ngâm
Bề mặt	Mô phỏng đá tự nhiên
Giá	51.900.000đ

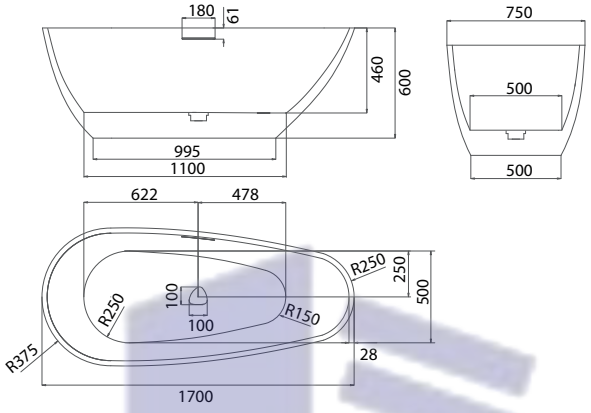

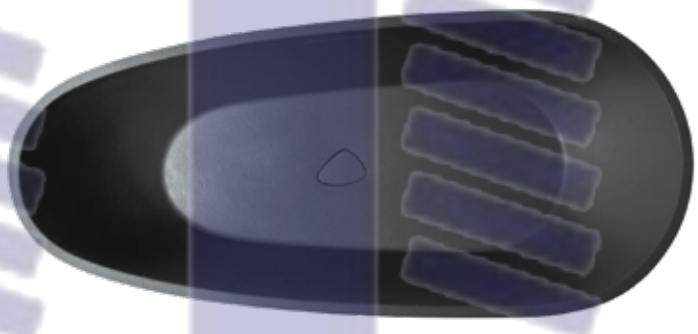



Huy Hoàng


Huy Hoang



BATHTUB FAUCET
COLLECTION

VẺ ĐẸP TỰ DO
TRONG TỪNG DÒNG CHẢY

Sen bồn tắm đặt sàn Mowoen là biểu tượng của sự tự do và tinh tế trong thiết kế phòng tắm hiện đại. Được chế tác để nâng tầm trải nghiệm tắm ngâm, từng dòng nước chảy nhẹ nhàng như mời gọi bạn thả mình vào không gian riêng, đánh thức những cảm xúc sâu lắng nhất trong tâm hồn.

Huy Hoàng

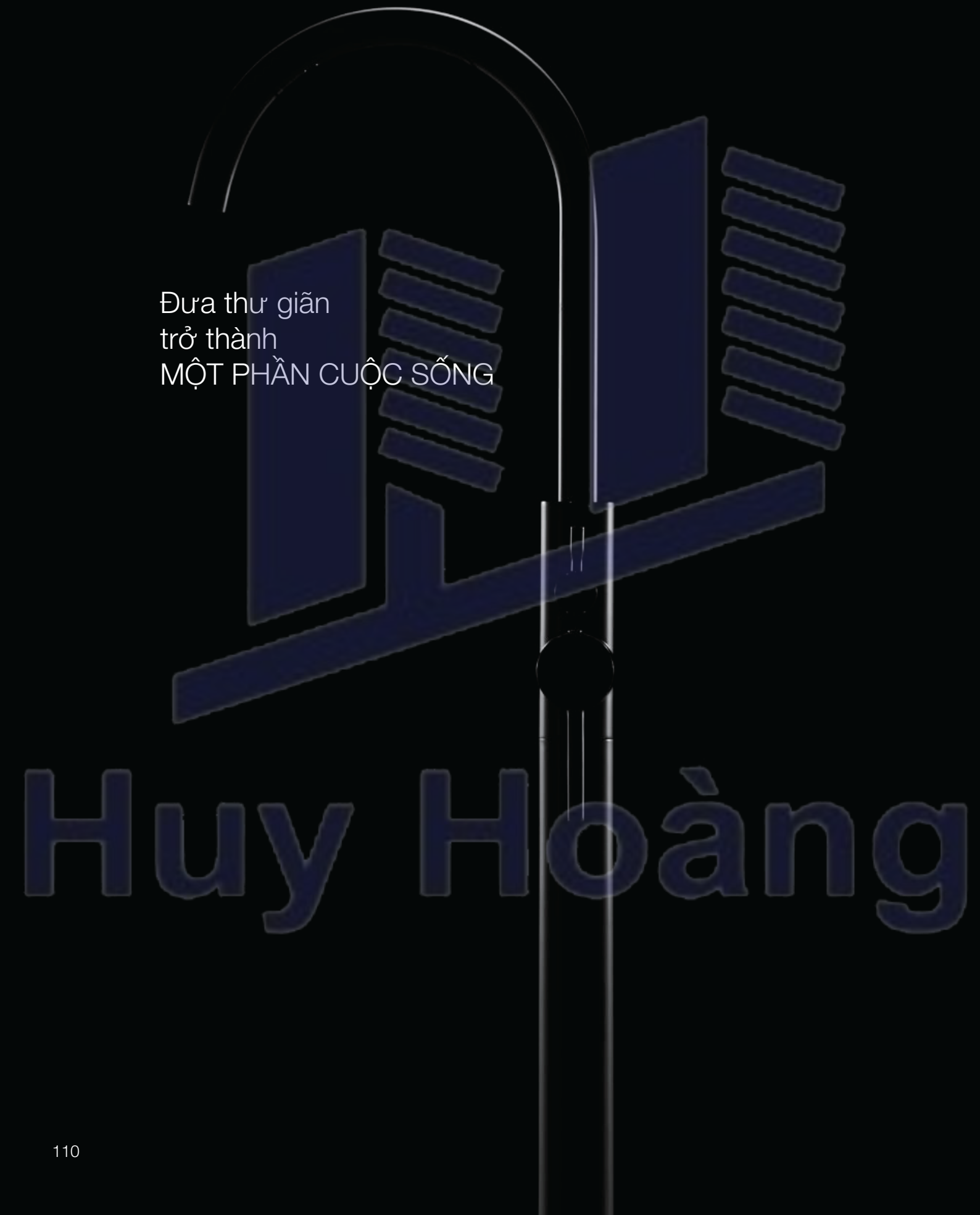

Đưa thư giãn
trở thành
MỘT PHẦN CUỘC SỐNG

Huy Hoàng



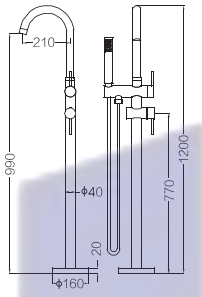

ALIN-FB0001B	
Màu sắc	Black
Giá	10.500.000đ



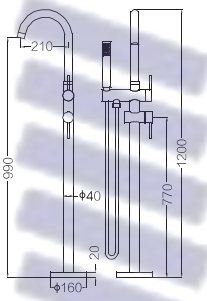

ALIN-FB0001	
Màu sắc	Chrome
Giá	9.500.000đ



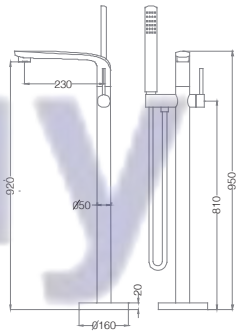

ETRO-FB0009	
Màu sắc	Chrome
Giá	14.500.000đ



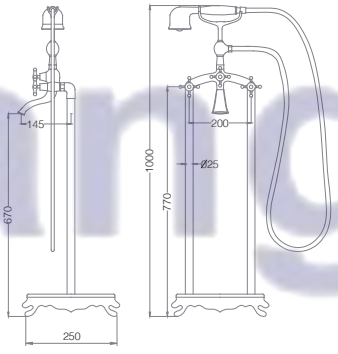

HERITAGE-FB0010	
Màu sắc	Black
Giá	19.500.000đ

Huy Hoàng



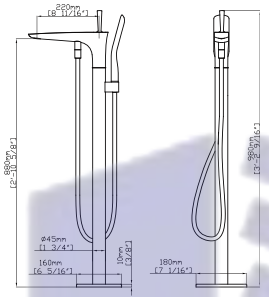

IMPLLER-FB0002

Màu sắc	Chrome
Giá	14.500.000đ



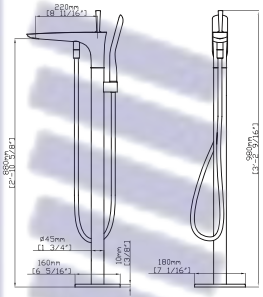

IMPLLER-FB0002B

Màu sắc	Black
Giá	15.500.000đ



Huy Hoàng





EMMAS-FB0003B	
Màu sắc	Black
Giá	14.500.000đ



EMMAS-FB0003	
Màu sắc	Chrome
Giá	15.500.000đ

Huy Hoàng



Huy Hoàng



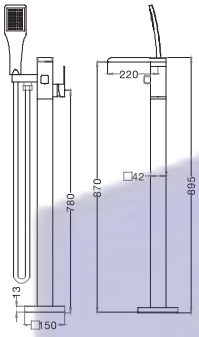

CARROT-FB0005

Màu sắc	Chrome
Giá	17.500.000đ



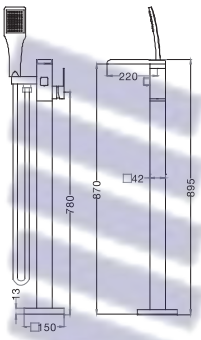

CARROT-FB0005B

Màu sắc	Black
Giá	18.500.000đ



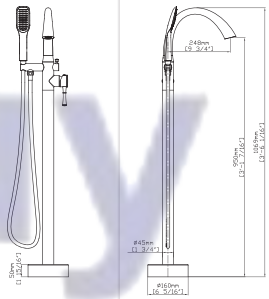

MOON-FB0011

Màu sắc	Chrome
Giá	15.900.000đ

Huy Hoàng


Huy Hoàng

THƯ CẢM ƠN

Kính gửi Quý khách hàng và Quý đối tác,

Công ty MMC Quốc Tế xin trân trọng gửi lời cảm ơn chân thành và sâu sắc tới Quý Khách hàng và Quý Đối tác đã tin tưởng lựa chọn, đồng hành và hợp tác cùng chúng tôi trong hành trình phát triển thương hiệu Mowoen – thiết bị phòng tắm cao cấp do MMC Quốc Tế trực tiếp quản lý và phân phối.

Sự tín nhiệm và đồng hành của Quý vị không chỉ là niềm vinh dự to lớn, mà còn là động lực quan trọng để chúng tôi không ngừng đổi mới, hoàn thiện chất lượng sản phẩm cũng như nâng cao dịch vụ chăm sóc khách hàng.

Đặc biệt, chúng tôi vô cùng trân trọng và biết ơn những nỗ lực của Quý Khách hàng và Quý Đối tác trong việc giới thiệu, lan tỏa những giá trị vượt trội của các sản phẩm mang thương hiệu Mowoen đến gần hơn với người tiêu dùng trên khắp cả nước.

Chặng đường phát triển phía trước còn nhiều cơ hội và thử thách. Với tinh thần hợp tác bền vững và phương châm "Đồng hành – Phát triển – Thịnh vượng", MMC Quốc Tế cam kết sẽ tiếp tục mang đến những sản phẩm và giải pháp tối ưu nhất, đáp ứng kỳ vọng của Quý vị.

Một lần nữa, chúng tôi xin trân trọng cảm ơn và mong tiếp tục nhận được sự tin tưởng, ủng hộ quý báu từ Quý Khách hàng và Quý Đối tác trong thời gian tới.

Trân trọng kính chào,

CÔNG TY MMC QUỐC TẾ

Huy Hoàng

Huy Hoàng

Mowöen

MMC INTERNATIONAL LIMITED LIABILITY COMPANY

Address Ha Noi: No.34TT4, Van Phu Urban Area, Ha Dong, Hanoi.
Hotline: 0813.94.6789
Address Ho Chi Minh: No. 307 Lien Phuong Street, Phu Huu Ward, Thu Duc City, Ho Chi Minh
Hotline: 0837.473.789
Mail - Website: Info@mowoen.vn - www.mowoen.vn