Luxta

More quality for life



CATALOGUE 2026

2027

CERTIFIED ISO 9001:2015 COMPANY

GICG

UKAS MANAGEMENT SYSTEMS



THƯ NGỎ

"Chúng tôi xin chân thành cảm ơn quý khách hàng đã tín nhiệm và tin dùng sản phẩm thiết bị vệ sinh thương hiệu Luxta trong thời gian qua."

Công ty Cổ phần Sản xuất Thương mại Nam Đô chân thành cảm ơn quý khách hàng đã tín nhiệm và tin dùng thiết bị vệ sinh thương hiệu LUXTA của công ty chúng tôi.

Trải qua hơn 20 năm hình thành và phát triển, Công ty Cổ phần Sản xuất Thương mại Nam Đô cùng với thương hiệu LUXTA đã khẳng định thương hiệu tại thị trường Việt Nam. Hiện tại, sản phẩm sen vòi LUXTA được khách hàng đánh giá là một thương hiệu có chất lượng cao, mẫu mã đẹp, tinh xảo và bền bỉ với thời gian.

Công ty Cổ phần Sản xuất Thương mại Nam Đô tự hào với đội ngũ kỹ sư không ngừng nghiên cứu thiết kế và sáng tạo; đội ngũ kinh doanh trẻ, năng động đầy nhiệt huyết cùng với lực lượng sản xuất tay nghề cao, dịch vụ khách hàng chuyên nghiệp. Ngoài ra, chúng tôi còn được tư vấn bởi các chuyên gia sản xuất Nhật Bản và Hàn Quốc. Công ty Cổ phần Sản xuất Thương mại Nam Đô đảm bảo mang đến cho khách hàng những sản phẩm đẹp, hài hòa, độc đáo và chất lượng đẳng cấp quốc tế.

Với mục tiêu trở thành một trong những công ty dẫn đầu trong lĩnh vực sản xuất và xuất khẩu thiết bị vệ sinh, Công ty Cổ phần Sản xuất Thương mại Nam Đô đã đầu tư mở rộng nhà máy sản xuất được trang bị máy móc hiện đại theo công nghệ tiên tiến tại khu công nghiệp Đông Nam - Củ Chi với công suất 800.000 sản phẩm một năm.

LUXTA ước mong mang đến cho Quý khách hàng một không gian sống hiện đại, tiện nghi và sang trọng.

Luxta
More quality for life

CHỨNG NHẬN ĐẠT ĐƯỢC

Luxta đáp ứng những tiêu chuẩn kiểm định nghiêm khắc nhất.
Khẳng định vị thế thương hiệu Việt Nam trên thị trường quốc tế.





BẰNG ĐỘC QUYỀN
KIỂU DÁNG CÔNG NGHIỆP
Số: 24861



BẰNG ĐỘC QUYỀN
KIỂU DÁNG CÔNG NGHIỆP
Số: 28412



BẰNG ĐỘC QUYỀN
KIỂU DÁNG CÔNG NGHIỆP
Số: 32370

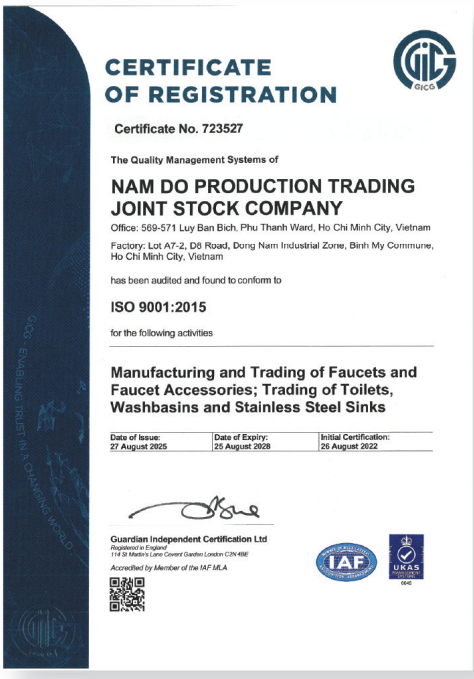

CERTIFICATE
OF REGISTRATION

Certificate No. 723527

The Quality Management Systems of

NAM DO PRODUCTION TRADING JOINT STOCK COMPANY

Office: 569-571 Luy Ban Bich, Phu Thanh Ward, Ho Chi Minh City, Vietnam

Factory: Lot A7-2, D8 Road, Dong Nam Industrial Zone, Binh My Commune, Ho Chi Minh City, Vietnam

has been audited and found to conform to

ISO 9001:2015

for the following activities

Manufacturing and Trading of Faucets and Faucet Accessories; Trading of Toilets, Washbasins and Stainless Steel Sinks

Date of Issue:	Date of Expiry:	Initial Certification:
27 August 2025	25 August 2028	26 August 2022

Guardian Independent Certification Ltd
Registered in England
114 St Martin's Lane Covent Garden London C2N 4BE
Accredited by Member of the IAF MLA

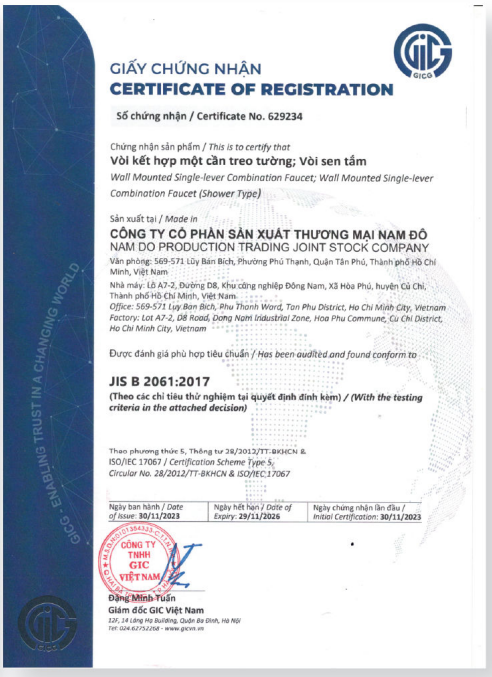

GIẤY CHỨNG NHẬN
CERTIFICATE OF REGISTRATION

Số chứng nhận / Certificate No. 629234

Chứng nhận sản phẩm / *This is to certify that*
Vòi kết hợp một cần treo tường; Vòi sen tắm
Wall Mounted Single-lever Combination Faucet; Wall Mounted Single-lever Combination Faucet (Shower Type)

Sản xuất tại / *Made in*
CÔNG TY CỔ PHẦN SẢN XUẤT THƯƠNG MẠI NAM ĐỒ
NAM DO PRODUCTION TRADING JOINT STOCK COMPANY
Văn phòng: 569-571 Lũy Bán Bích, Phường Phú Thạnh, Quận Tân Phú, Thành phố Hồ Chí Minh, Việt Nam
Nhà máy: Lô A7-2, Đường D8, Khu công nghiệp Đông Nam, Xã Hòa Phú, huyện Củ Chi, Thành phố Hồ Chí Minh, Việt Nam.
Office: 569-571 Luy Ban Bich, Phu Thanh Ward, Tan Phu District, Ho Chi Minh City, Vietnam
Factory: Lot A7-2, D8 Road, Dong Nam Industrial Zone, Hoa Phu Commune, Cu Chi District, Ho Chi Minh City, Vietnam

Được đánh giá phù hợp tiêu chuẩn / *Has been audited and found conform to*

JIS B 2061:2017
(Theo các chỉ tiêu thử nghiệm tại quyết định đính kèm) / *(With the testing criteria in the attached decision)*

Theo phương thức 5, Thông tư 28/2012/TT-BKHCN &
ISO/IEC 17067 / *Certification Scheme Type 5,*
Circular No. 28/2012/TT-BKHCN & ISO/IEC 17067

Ngày ban hành / *Date of issue:* 30/11/2023	Ngày hết hạn / *Date of Expiry:* 29/11/2026	Ngày chứng nhận lần đầu / *Initial Certification:* 30/11/2023

CÔNG TY TNHH GIC VIỆT NAM

Đặng Minh Tuấn
Giám đốc GIC Việt Nam
12F, 14 Láng Hạ Building, Quận Ba Đình, Hà Nội
Tel: 024.6275 2268 - www.gicvn.vn



JICA AED SME-TAC

CERTIFICATE OF ATTENDANCE

This is to certify that

NAM DO PRODUCTION TRADING JSC

Has completed a Consulting program in

Factory Management Capacity Building by Applying 5S-Kaizen activity

Awarded on 28th day of December, 2016

Kyuichi Kuroiwa
Senior Volunteer, JICA

Nguyen Van Tuat
Director, TAC HCM



PHIẾU KẾT QUẢ THỬ NGHIỆM
TEST REPORT

PHIẾU KẾT QUẢ THỬ NGHIỆM
TEST REPORT



Sen cây lạnh

L7101 | | 3.828.000đ

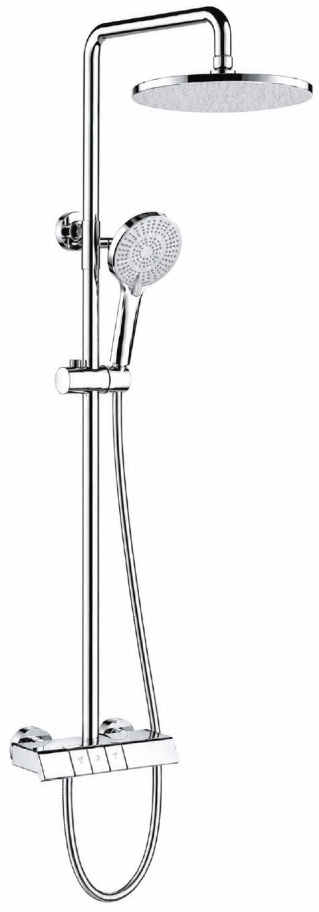

L7201 | | 6.855.000đ



L7204 | | 8.600.000đ



L7214N | | 6.414.000đ



L7214NV | | 8.040.000đ

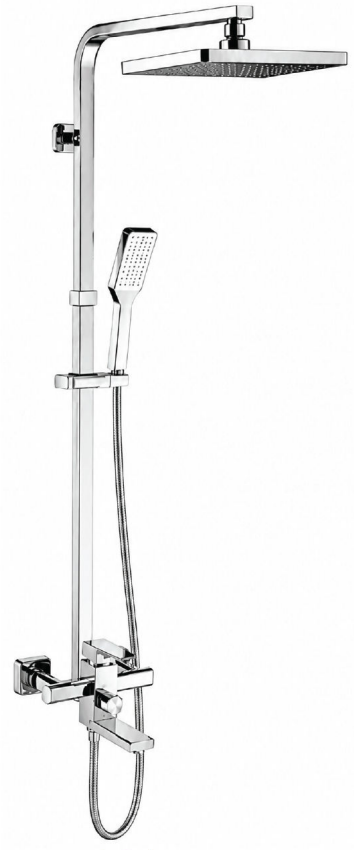

L7216 | | 8.182.000đ



L7220N | | 6.450.000đ

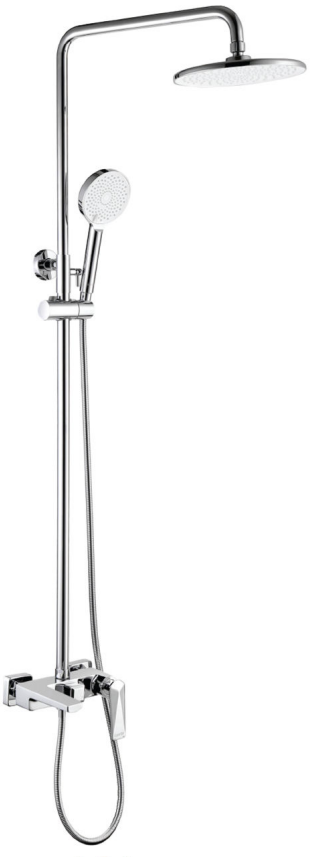

L7221 | | 7.394.000đ



L7221 Black | | 8.854.000đ



L7223N | | 5.036.000đ



L7225 Black | | 8.282.000đ

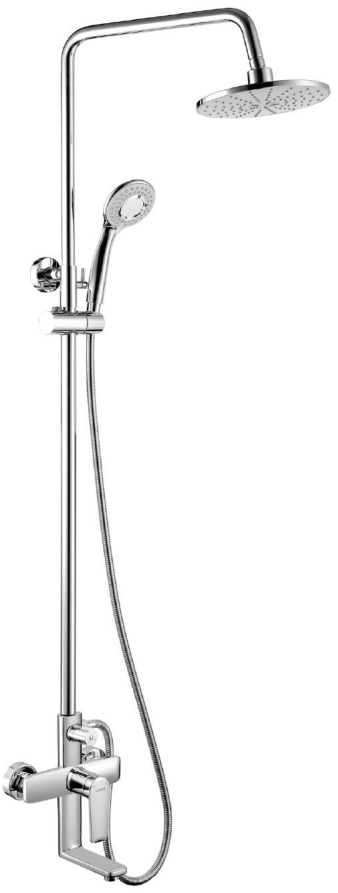

L7229 | | 7.020.000đ



L7230 | | 6.686.000đ



L7230 Black | | 7.280.000đ



L7230 Gold | | 8.560.000đ



L7230T1 | | 6.320.000đ



L1205 | 1.918.000đ
L1205B | 2.707.000đ



L1218 | 2.448.000đ
L1218B | 2.748.000đ



L1228 | 2.000.000đ
L1228B | 2.410.000đ



L2228 | 2.796.000đ



L2216 | 2.800.000đ



L3205 | 2.554.000đ



L1229 | 2.000.000đ



L1229B | 3.434.000đ



L3229V | 2.410.000đ



L2229M | 2.016.000đ



L2229WA | 3.010.000đ





L1210 | | 1.172.000đ



L2210 | | 1.868.000đ



L7210C | | 4.920.000đ



L1210X6 | | 1.212.000đ



L2210SX6 | | 1.860.000đ



L1210C | | 1.364.000đ



L2210SC | | 1.980.000đ
L2210C | | 2.248.000đ

SERIES 14



L1214X3 | | 1.332.000đ





L2214NX3 | | 2.290.000đ



L2214NSX3 | | 2.140.000đ

L7214NV | | 8.040.000đ

SERIES 20



L1220 | | 1.410.000đ



L1220B | | 2.828.000đ



L3220 | | 3.394.000đ



L2220 | | 2.182.000đ



L1220N | | 1.596.000đ



L1220NC | | 1.820.000đ



L7220N | | 6.450.000đ



L1220NA | | 2.420.000đ
L1220NB | | 2.600.000đ



L3220N | | 1.450.000đ



L1221 | | 2.612.000đ



L1221 Black | | 2.778.000đ

SERIES 21



L1221B | | 3.420.000đ
L1221B Black | | 3.535.000đ



L3221 | | 3.232.000đ



L3221 Black | | 4.329.000đ

SERIES 22



L1222X6 | | 1.172.000đ



L2222SX6 | | 1.855.000đ



L1222 | | 1.162.000đ



L2222 | | 2.120.000đ



L3222X6 | | 1.576.000đ



L1222R | | 1.450.000đ



L2222SR | | 2.172.000đ



L3222R | | 1.905.000đ







L1226 | | 1.475.000đ



L1226X5 | | 1.483.000đ



L1226TX5 | | 1.804.000đ



L2226 | | 2.258.000đ



L2226SX5 | | 2.016.000đ

SERIES 26



SERIES 23



L1223 | | 1.006.000đ



L1223A | | 2.222.000đ



L7223 | | 4.364.000đ



L1223B | | 2.410.000đ



L3223 | | 1.434.000đ



L3223B | | 1.510.000đ



L2223SN+T21 | | 1.682.000đ



L3223C | | 1.616.000đ



L2223SN+T11 | | 1.703.000đ

NEW SERIES 30





L1230T₁ | | 1.720.000đ



L1230BT₁ | | 2.860.000đ



L1230 | | 1.798.000đ



L1230 Gold | | 2.160.000đ



L1230 Black | | 1.860.000đ



L1230B | | 2.860.000đ
L1230B Gold | | 3.660.000đ



L7230 | | 6.686.000đ



L3230 | | 2.350.000đ



L2230 | | 2.286.000đ



L2230WA | | 2.860.000đ
L3230WA | | 2.720.000đ



L3203 | | 1.232.000đ



L3203B | | 1.434.000đ



LK322 | | 2.384.000đ



L3222 | | 1.616.000đ



L3222C | | 1.620.000đ



L3222R | | 1.905.000đ



L3223BV | | 1.480.000đ



L3225 | | 2.848.000đ



L3230 | | 2.260.000đ







L1101X3 | | 858.000đ
L1101B9 | | 838.000đ



L1123 | | 784.000đ



L1102D | | 586.000đ



L1102V | | 574.000đ



L1103 | | 424.000đ



L1104V | | 442.000đ



L1108T1 | | 542.000đ



L1108V | | 515.000đ



Tay nhấn
L1105 | | 844.000đ



L1111T3 | | 566.000đ



L1105T3 | | 742.000đ



L1105T3B | | 1.110.000đ

*"Vòi **Luxta** với thiết kế trang nhã, hiện đại, đem lại cho bạn một không gian sống với phong cách riêng biệt."*



L1106T2 | | 455.000đ



L1112M | | 505.000đ



L2102T4 | | 570.000đ



L2105 | | 537.000đ



L2112M | | 574.000đ



L4102T4 | | 323.000đ



L4102 | | 280.000đ



L4102M | | 318.000đ



L3105T4 | | 520.000đ



L3105 | | 455.000đ



L3105M | | 530.000đ



L1114T1 | | 520.000đ



L1114T3 | | 527.000đ



Sơn tĩnh điện
L1114WT3 | | 566.000đ



L2114T1 | | 626.000đ



L2114T3 | | 630.000đ



Sơn tĩnh điện
L2114WT3 | | 685.000đ



L4114T1 | | 369.000đ



L4114T3 | | 372.000đ



Sơn tĩnh điện
L4114WT3 | | 384.000đ



L3114T3 | | 606.000đ



L3114T3B | | 758.000đ



Sơn tĩnh điện
L3114WT3 | | 632.000đ

*Nâng tầm đẳng cấp phòng tắm với vòi sen tắm **Luxta** – Sự hội tụ của thiết kế hiện đại và độ bền vượt thời gian.*



L4101 | | 275.000đ



L4102 | | 280.000đ



L4102V | | 315.000đ



L4102T3 | | 325.000đ



L4102CM | | 323.000đ



L4114T1 | | 369.000đ



L4114T3 | | 372.000đ



L4116T3 | | 394.000đ



L2101 | | 477.000đ



L2102T3 | | 574.000đ



L2102V | | 564.000đ



L2108T1 | | 574.000đ



L2114T3 | | 630.000đ



L2116T3 | | 692.000đ



L2111 | | 542.000đ



L3101T3 | | 580.000đ



L3101T3B | | 768.000đ



L3101T3C | | 592.000đ



L3102T3 | | 542.000đ



L3102T3B | | 705.000đ



L3102Q9 | | 525.000đ



L3105Q5 | | 525.000đ



L3105V | | 497.000đ



L3106T3 | | 542.000đ



L3106T3B | | 692.000đ



L3116T3 | | 648.000đ



L3118NT3 | | 578.000đ



L3103 | | 1.010.000đ



L3108T1 | | 556.000đ



L3108T3 | | 562.000đ

*Khơi nguồn cảm hứng cho gian bếp hiện đại cùng vòi chén **Luxta**. Đỉnh cao của thiết kế tinh tế và công năng vượt trội, mang lại trải nghiệm vượt mong đợi*



T1 | | 248.000đ



T5 | | 234.000đ



T6 | | 285.000đ



T7 | | 278.000đ



T8 | | 283.000đ



TX9 | | 356.000đ



T10 | | 302.000đ



T11 | | 278.000đ



T12 | | 298.000đ



TX18 | | 298.000đ



T21 | | 238.000đ



TX22 | | 308.000đ



TX25 | | 345.000đ



TN27 | | 510.000đ



TN28 | | 800.000đ



T29 | | 332.000đ



L5101 | | 348.000đ
L5101CX | | 612.000đ



L5101N | | 227.000đ



L5101CM | | 275.000đ



L5101 Black | | 510.000đ



L5104 | | 418.000đ



L5106 | | 382.000đ
L5106C | | 339.000đ



L5106CX | | 626.000đ



L5106W | | 266.000đ



L5109 | | 490.000đ



L5111 | | 390.000đ



L5111CX | | 582.000đ



L5111 Black | | 578.000đ





INOX 304
L1219R | | 1.434.000đ



INOX 304
L1219M | | 1.716.000đ



INOX 304
L1219MB | | 1.980.000đ



INOX 304
L7219S | | 5.475.000đ



INOX 304
L7219M | | 5.556.000đ



INOX 304
L2219R | | 2.258.000đ



INOX 304
L2219M | | 2.682.000đ



INOX 304
L3119C | | 558.000đ



INOX 304
L3219 | | 1.208.000đ



INOX 304
L3219B | | 1.292.000đ



INOX BÓNG
L3219BS | | 1.576.000đ



INOX 304
L3219C | | 1.804.000đ



INOX 304
L3219E | | 2.505.000đ



INOX BÓNG
L3219S | | 1.378.000đ



INOX 304
L3219G | | 1.286.000đ



INOX 304
L3219GP | | 1.960.000đ



Thiết bị
Cảm ứng

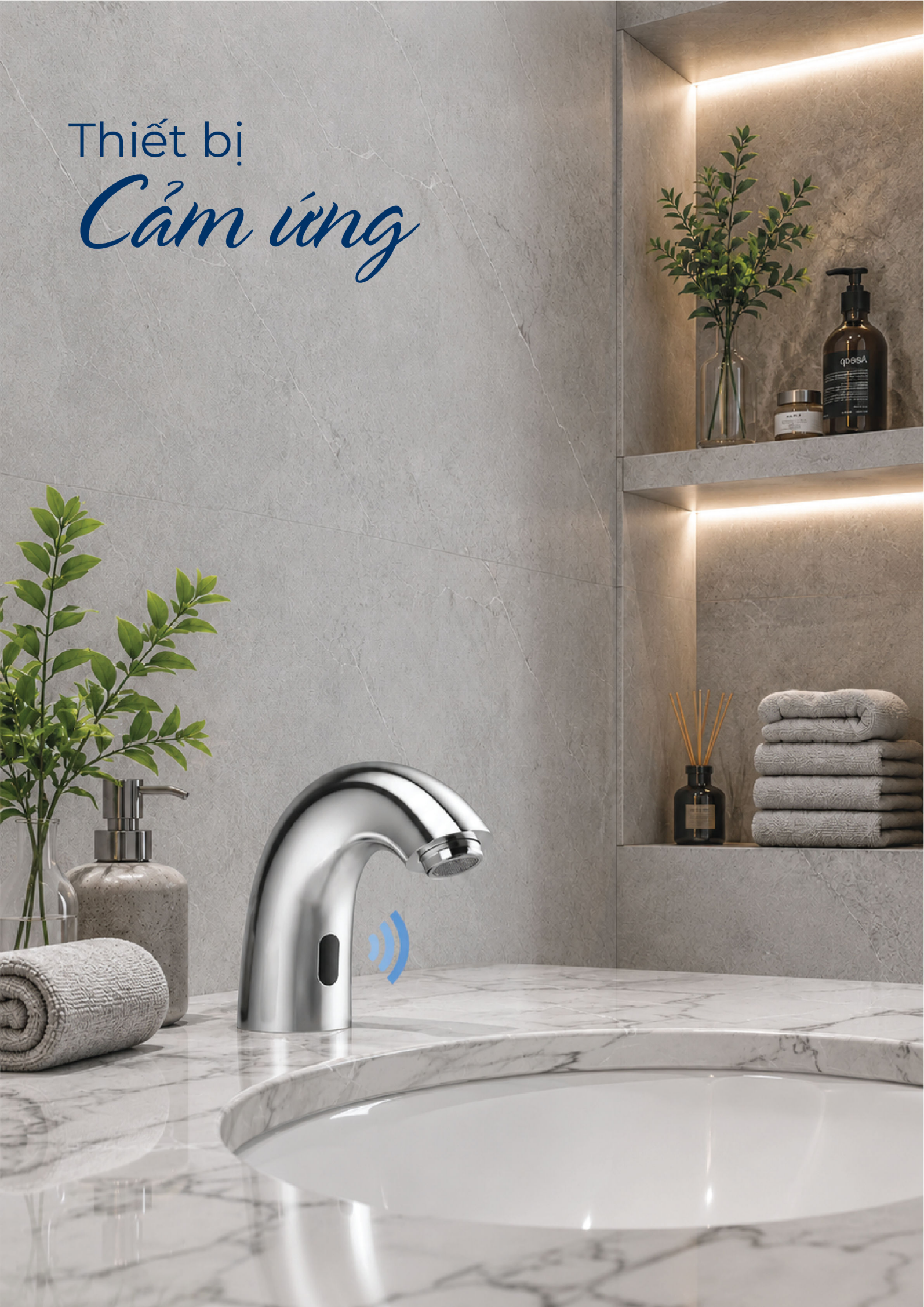

VÒI CẢM ỨNG
L 1108S



Thông tin sản phẩm
- Chất liệu: Đồng thau
- Nguồn điện: AC 220V / DC 6V
- Cảm ứng hồng ngoại
- Kích thước: 156 x 56 x 119 mm

Thông số kỹ thuật
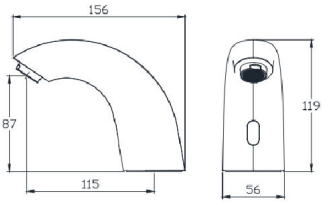

VAN XẢ CẢM ỨNG
L 6208SV



Thông tin sản phẩm
- Chất liệu: Nhựa ABS
- Cảm ứng hồng ngoại xả 2 lần
- Nguồn điện: AC 220V / DC 6V
- Khoảng cách hoạt động: 300~900mm
- Kích thước: 90 x 164 x 100 mm

Thông số kỹ thuật
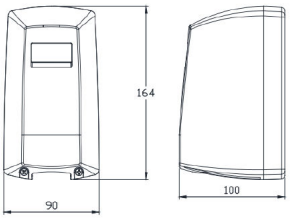

VAN XẢ CẢM ỨNG
L 6208SH



Thông tin sản phẩm
- Chất liệu: Nhựa ABS
- Cảm ứng hồng ngoại xả 2 lần
- Nguồn điện: AC 220V / DC 6V
- Khoảng cách hoạt động: 300~900mm
- Kích thước: 247 x 115 x 110 mm

Thông số kỹ thuật
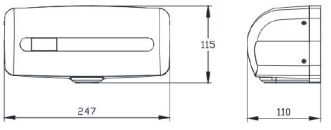

VAN XẢ CẢM ỨNG
L 6208SM



Thông tin sản phẩm
- Chất liệu: Inox, nhựa
- Cảm ứng hồng ngoại xả 2 lần
- Nguồn điện: AC 220V / DC 6V
- Khoảng cách hoạt động: 300~900mm
- Kích thước: 124 x 124 x 5 mm

Thông số kỹ thuật
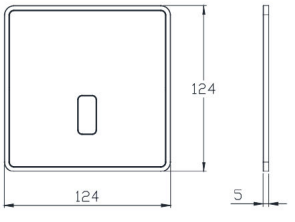

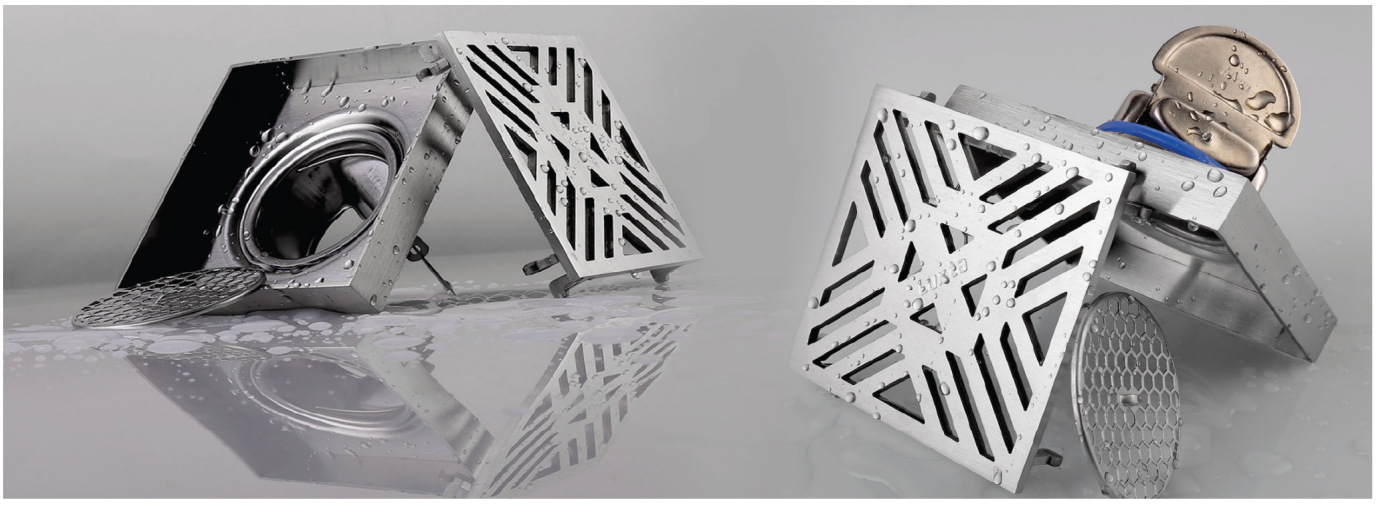



L702 | 214.000đ
Size: 150 x 150 ⌀90

L702B | 214.000đ
Size: 150 x 150 ⌀60

L703 | 202.000đ
Size: 120 x 120 ⌀60



L703B | 204.000đ
Size: 120 x 120 ⌀60

L704 | 220.000đ
Size: 150 x 150 ⌀90

L705 | 217.000đ
Size: 150 x 150 ⌀60



LS705 | 455.000đ
Size: 110 x 110 ⌀60



LS706 | 525.000đ
Size: 125 x 125 ⌀60



L6201X | 432.000đ



L6203X | 432.000đ



L6203N | 386.000đ



L6206 | 289.000đ



L6205 | 978.000đ



L6205M | 838.000đ



L6101 | 230.000đ



L6102 | 230.000đ



LS101 | 180.000đ



LS201 | 275.000đ



LS401 | 440.000đ



LS102 | 360.000đ



LS202 | 480.000đ



LS402 | 600.000đ



LS103-5 | 396.000đ



LS301 | 275.000đ



LS403 | 1.190.000đ



LS103-3 | 326.000đ



LS205 | 496.000đ



LS501 | 440.000đ


Sus304



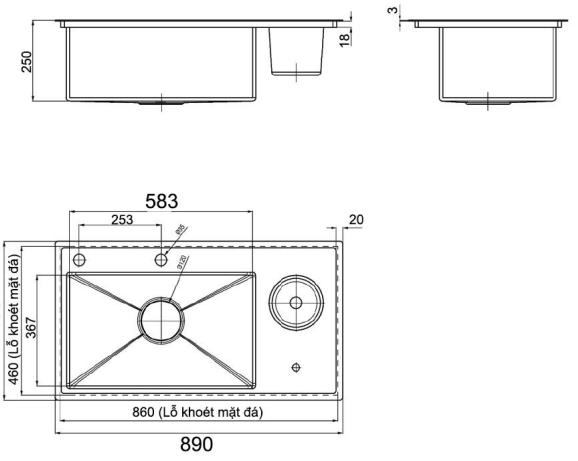

LC 8949-3.0
8.365.000đ



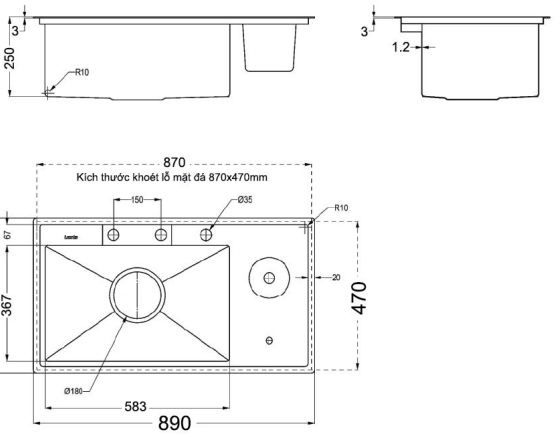

LC 8949F-3.0
9.999.000đ



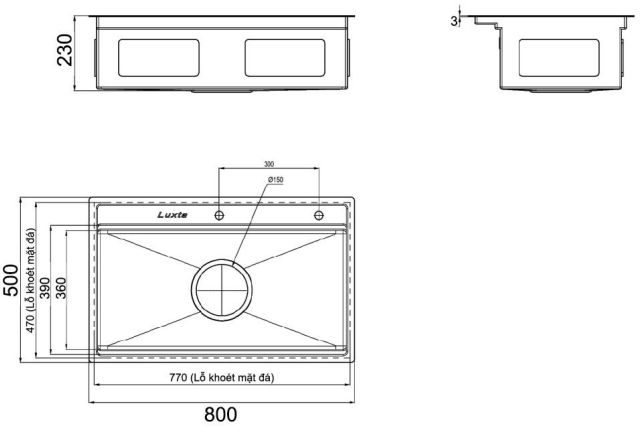

LC 8050-3.0
7.400.000đ



LC 8046-3.0
5.260.000đ

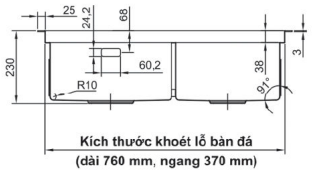

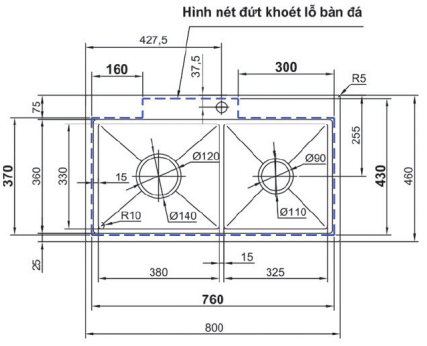



LC 8049-3.0
6.080.000đ

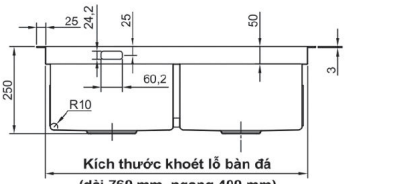

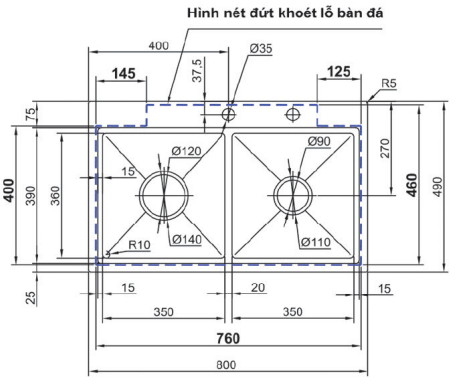



LC 8049-5.0
7.200.000đ

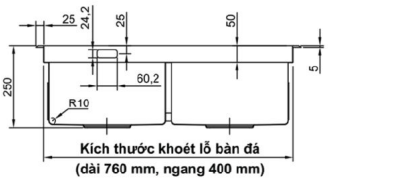

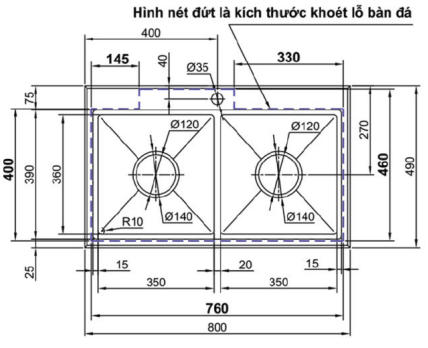



LC 8049N-5.0
8.960.000đ

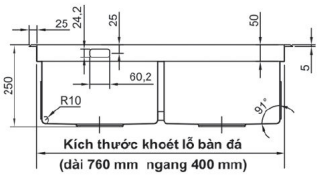

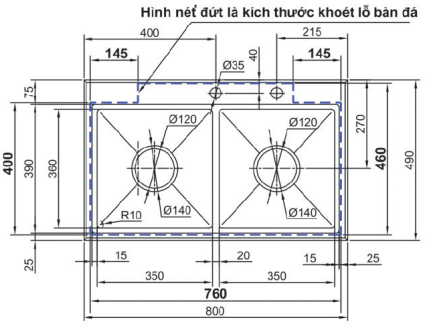



LC 8248-3.0
6.150.000đ

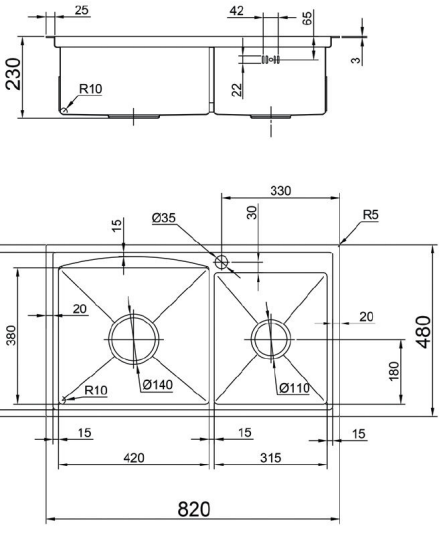



LC 9648-3.0
7.200.000đ

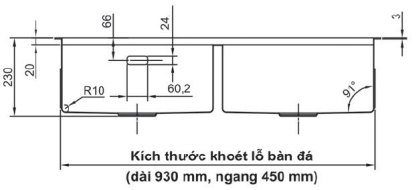

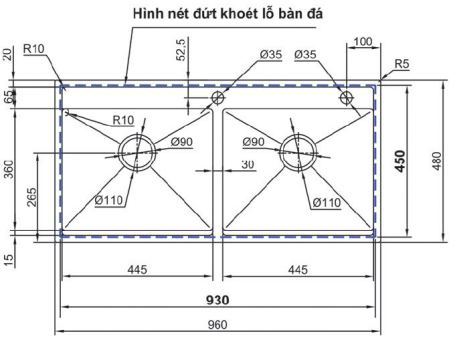



LC 9648S-3.0
7.400.000đ

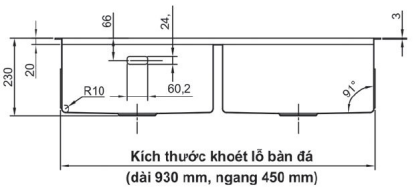

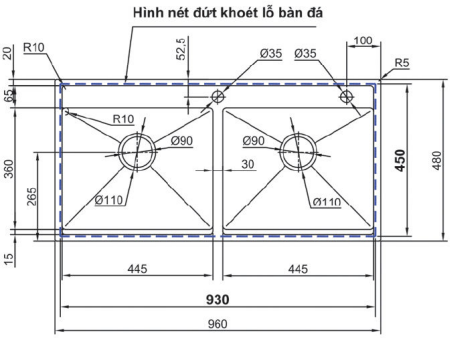



LC 10048-3.0
11.000.000đ

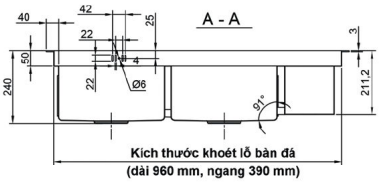

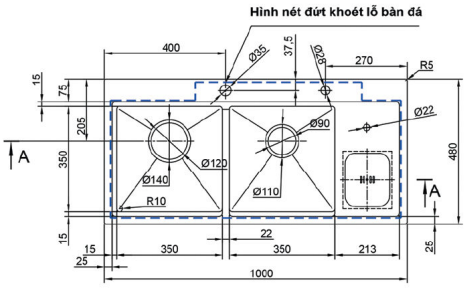



LC 11048-3.0
8.380.000đ

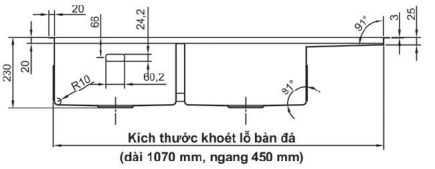

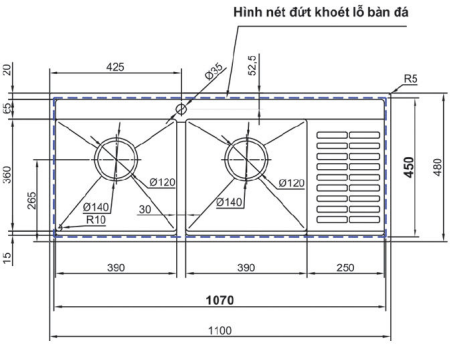







LT 401BS
Nút nhấn âm tường
Dạng vuông

BÀN CẦU TREO TƯỜNG

LT 401

15.800.000đ

Thông tin sản phẩm

- Bàn cầu treo tường xả kép
- Thiết kế đơn giản, gọn gàng, sang trọng
- Chế độ xả xoáy cực mạnh
- 575 x 360 x 375 mm

Thông số kỹ thuật

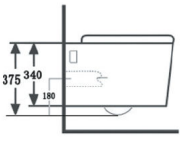

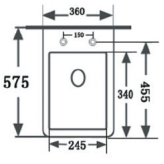





LT 402BR
Nút nhấn âm tường
Dạng tròn

BÀN CẦU TREO TƯỜNG

LT 402

13.680.000đ

Thông tin sản phẩm

- Bàn cầu treo tường xả kép
- Thiết kế đơn giản, gọn gàng, sang trọng
- Chế độ xả xoáy cực mạnh
- 550 x 365 x 370 mm

Thông số kỹ thuật

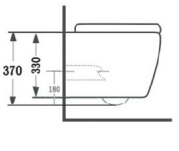

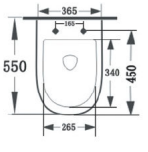

BÀN CẦU 1 KHỐI
LT 101
4.536.000đ



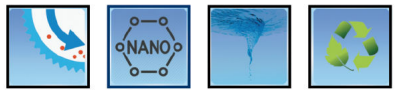

Thông tin sản phẩm
- Bàn cầu 1 khối
- Thân dài, liền khối
- Chế độ xả xoáy cực mạnh
- Nút nhấn 2 chế độ, mạ chrome
- Tiết kiệm nước 3L/6L
- 730 x 670 x 360 mm

Thông số kỹ thuật

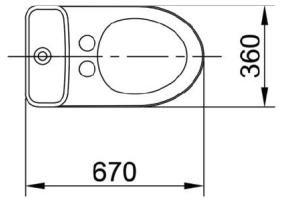

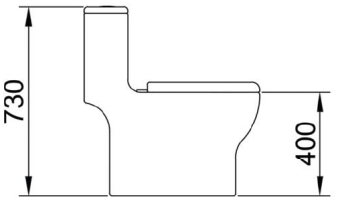

BÀN CẦU 1 KHỐI
LT 102
5.180.000đ



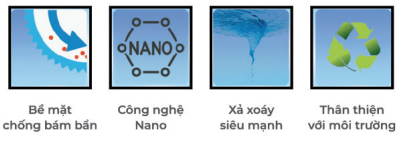

Thông tin sản phẩm
- Bàn cầu 1 khối
- Thân dài, liền khối
- Chế độ xả xoáy cực mạnh
- Nút nhấn 2 chế độ, mạ chrome
- Tiết kiệm nước 3L/6L
- 750 x 690 x 370 mm

Thông tin sản phẩm

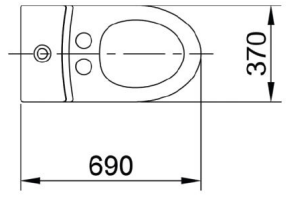

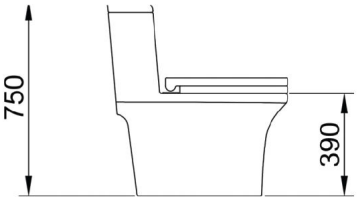

BÀN CẦU 1 KHỐI
LT 103
5.560.000đ



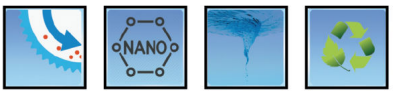

Bề mặt chống bám bẩn | Công nghệ Nano | Xả xoáy siêu mạnh | Thân thiện với môi trường

Thông tin sản phẩm
- Bàn cầu 1 khối
- Thân dài, liền khối
- Chế độ xả xoáy cực mạnh
- Nút nhấn 2 chế độ, mạ chrome
- Tiết kiệm nước 3L/6L
- 720 x 690 x 390 mm

Thông số kỹ thuật

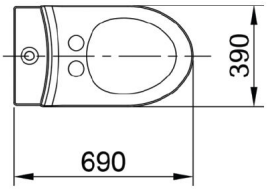

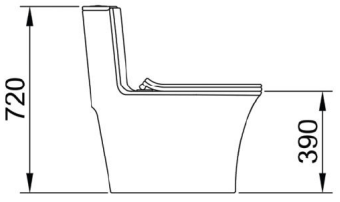

BÀN CẦU 1 KHỐI
LT 108
5.420.000đ



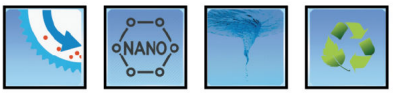

Bề mặt chống bám bẩn | Công nghệ Nano | Xả xoáy siêu mạnh | Thân thiện với môi trường

Thông tin sản phẩm
- Bàn cầu 1 khối
- Thân dài, liền khối
- Chế độ xả xoáy cực mạnh
- Nút nhấn 2 chế độ, mạ chrome
- Tiết kiệm nước 3L/6L
- 750 x 710 x 390 mm

Thông số kỹ thuật

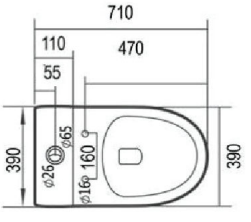

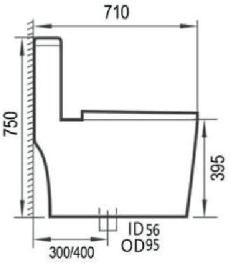

CHẬU RỬA LAVABO
LL 102B
3.960.000đ



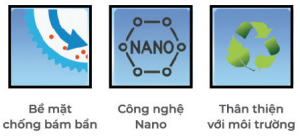

Thông tin sản phẩm

- Chậu lavabo treo liền khối
- 570Wx475Dx390H mm
- Màu trắng
- Kiểu dáng độc đáo

Thông số kỹ thuật

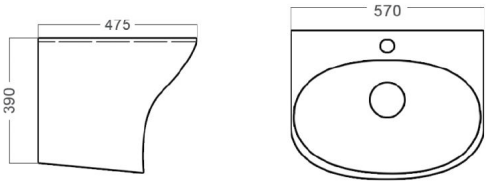

CHẬU RỬA LAVABO
LL 102C
2.960.000đ



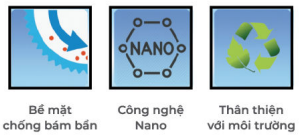

Thông tin sản phẩm

- Chậu lavabo treo liền khối
- 460Wx425Dx340H mm
- Màu trắng
- Kiểu dáng độc đáo

Thông số kỹ thuật

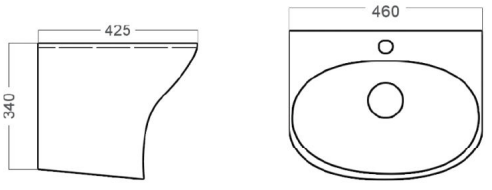

CHẬU RỬA LAVABO
LL 103B
3.960.000đ



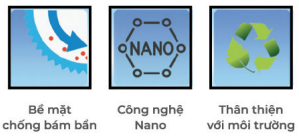

Thông tin sản phẩm

- Chậu lavabo treo liền khối
- 520Wx430Dx415H mm
- Màu trắng
- Kiểu dáng độc đáo

Thông số kỹ thuật

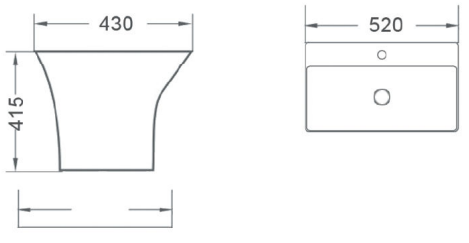

CHẬU RỬA LAVABO
LL 401-40T / LL 401-36T
1.886.000đ



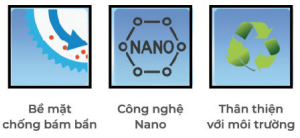

Thông tin sản phẩm
- Chậu rửa đặt trên bàn
- 400x400x125 mm / 360x360x120 mm
- Màu trắng
- Kiểu dáng tròn

Thông số kỹ thuật

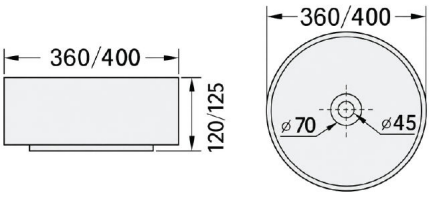

CHẬU RỬA LAVABO
LL 402-42T
1.820.000đ



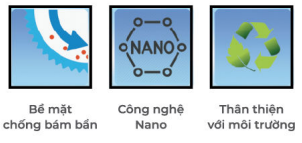

Thông tin sản phẩm
- Chậu rửa đặt trên bàn
- 420x420x135 mm
- Màu trắng
- Kiểu dáng độc đáo

Thông số kỹ thuật

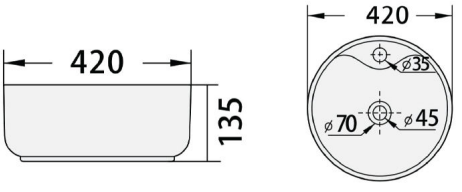

CHẬU RỬA LAVABO
LL 403-50V
2.342.000đ



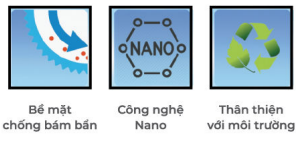

Thông tin sản phẩm
- Chậu rửa đặt trên bàn
- 500x420x130 mm
- Màu trắng
- Kiểu dáng độc đáo

Thông số kỹ thuật

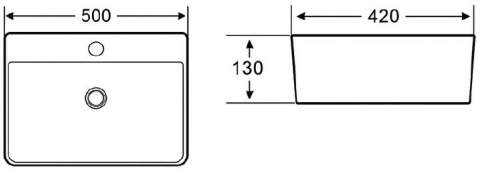

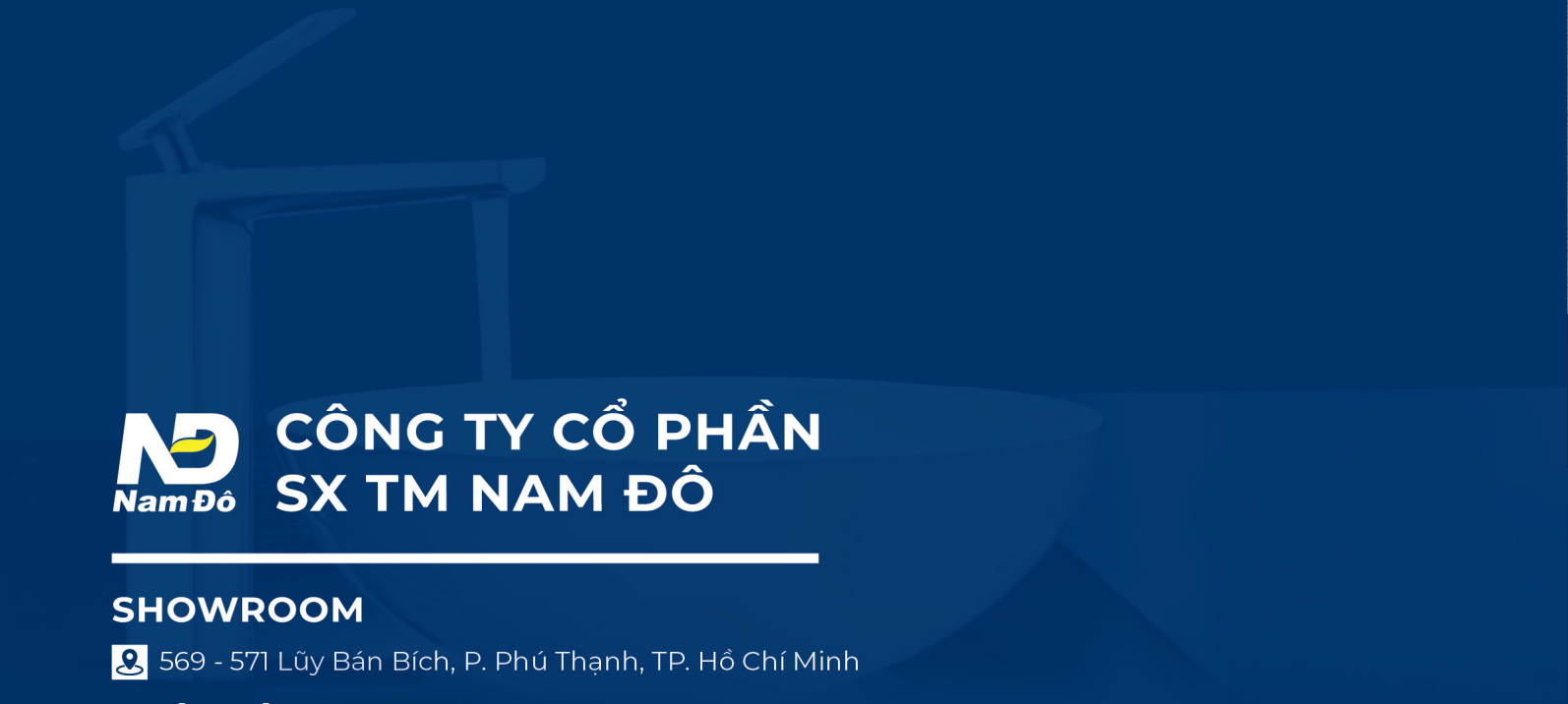

CÔNG TY CỔ PHẦN SX TM NAM ĐÔ

SHOWROOM

569 - 571 Lũy Bán Bích, P. Phú Thạnh, TP. Hồ Chí Minh

NHÀ MÁY

Lô A 7/2 đường D8, KCN Đông Nam, xã Bình Mỹ, TP. Hồ Chí Minh

(028)62 522 555

www.luxta.com.vn