KÖPPER

Nâng tầm trải nghiệm sống

CATALOGUE

Thôn 3, Xã Phúc Thọ, Thành phố Hà Nội, Việt Nam
0862383488
koppervn@gmail.com
www.kopper.vn

KÖPPER

Nâng tầm trải nghiệm sống

BỘ SƯU TẬP SẢN PHẨM
THIẾT BỊ NHÀ BẾP CAO CẤP



MỤC LỤC

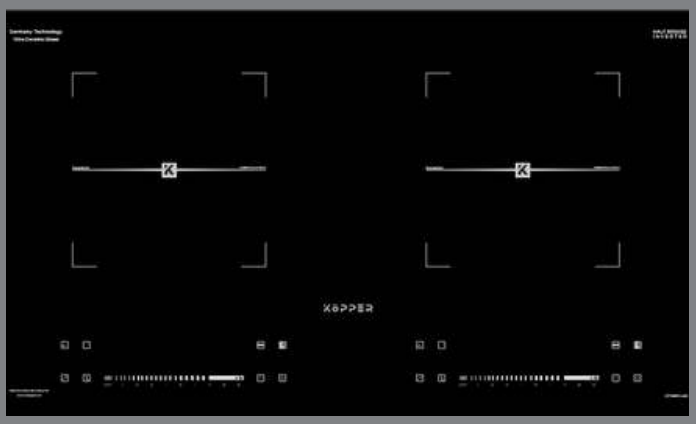

BẾP TỪ CAO CẤP

KP999PLUS 07
KP586HD720 08
KP586HD620 09
KP5599 10
KP9981PRO 11
KP330PRO 12
KP01DN 13



MÁY HÚT MÙI

KP-T410DC 15
KP-T350DC 16
KP-T32PRO SERIE6 17
KP-T22 18
KP-T8700 19
KP70A/70C 20



MÁY RỬA BÁT

KP16SERIE8 22
Bộ nồi Inox KP07 23

"KẾT NỐI TIÊN PHONG
DẪN ĐẦU CÔNG NGHỆ"



GIỚI THIỆU

KOPPER mang đến các giải pháp thiết bị bếp cao cấp KOPPER là thương hiệu thiết bị nhà bếp hiện đại được định hướng phát triển theo tiêu chuẩn châu Âu, kết hợp hài hòa giữa công nghệ tiên tiến và thiết kế tối giản, hiện đại. Thương hiệu tập trung vào chất lượng sản phẩm, trải nghiệm người dùng và độ bền lâu dài, nhằm mang đến sự tiện nghi tối ưu trong quá trình sử dụng. Với định hướng nâng tầm không gian sống, các sản phẩm KOPPER góp phần tạo nên gian bếp sang trọng, hiện đại và đầy cảm hứng cho mỗi gia đình.

BẢO HÀNH
5 NĂM
TẠI NHÀ

CÔNG NGHỆ
IGBT
TIÊN TIẾN





MÂM
TỪ ĐỒNG
BỀN BỈ

MIỄN PHÍ
VẬN CHUYỂN

MIỄN PHÍ
LẮP ĐẶT

BẢO HÀNH
DÀI HẠN

BẢO TRÌ
TRỌN ĐỜI

KÖPPER

Nâng tầm trải nghiệm sống

BẾP TỪ CAO CẤP

Tinh giản trong thiết kế – Mạnh mẽ trong hiệu năng





BẾP TỪ ĐÔI CAO CẤP MODEL KP999PLUS

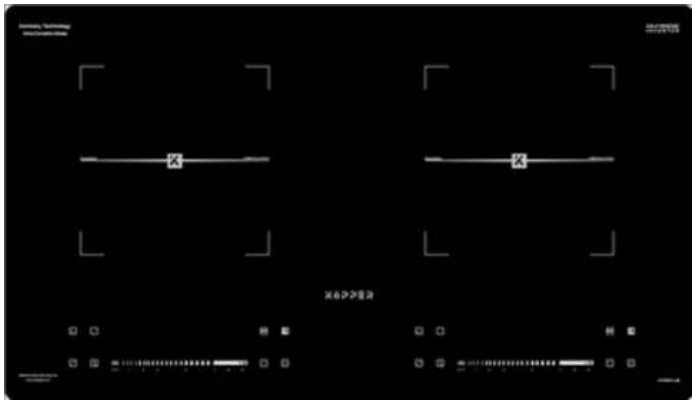

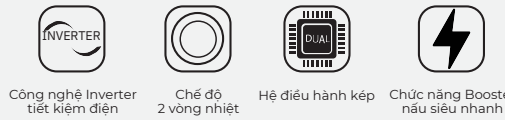

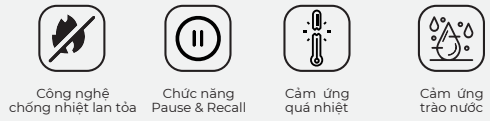



Công nghệ & Cấu tạo

- Công nghệ HAFL BRIDGE INVERTER – tiết kiệm điện năng vượt trội
- Mâm từ đồng Ø210mm – truyền nhiệt nhanh, bền bỉ
- 2 quạt TURBO MATRIX – tản nhiệt nhanh, giảm ồn tối đa Mặt
- Kính SCHOTT CERAN – chịu lực, chịu nhiệt, chống xước Khung
- Bụng inox cao cấp – chống gỉ sét, chống ăn mòn

Thông số kỹ thuật

- Model: KP999PLUS
- Công suất tổng: 5600W (Booster 2800W + 2800W)
- Điện áp: 220–240V AC / 50–60Hz
- Kích thước bếp: 730 x 430 x 80mm
- Kích thước khoét đá: 690 x 390mm

Chức năng và tiện ích

- Nấu chậm đa nhiệm (nấu liu diu) – ổn định nhiệt độ
- Giã đông thực phẩm thông minh
- Nhận diện vùng nấu tự động
- Chế độ Booster – nấu siêu tốc
- 9 cấp độ nấu + các chương trình cài đặt sẵn
- Hẹn giờ 1–99 phút; Khóa trẻ em an toàn
- Chống trào & chống cháy nồi tự động (trên 260°C)
- Cảnh báo dư nhiệt sau khi tắt bếp

KÍCH THƯỚC KHOÉT ĐÁ

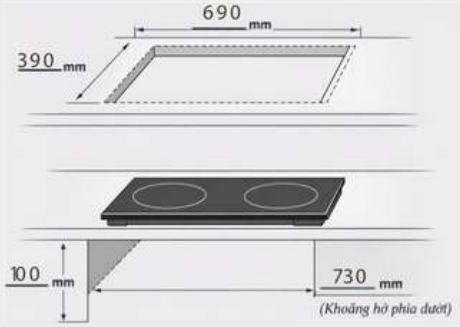



BẾP TỪ ĐÔI CAO CẤP KP586HD720

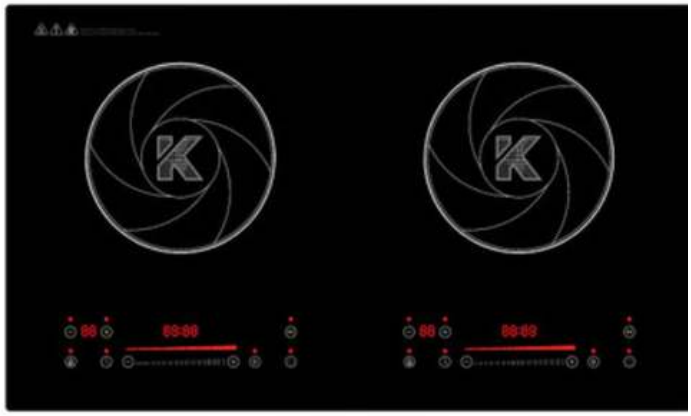

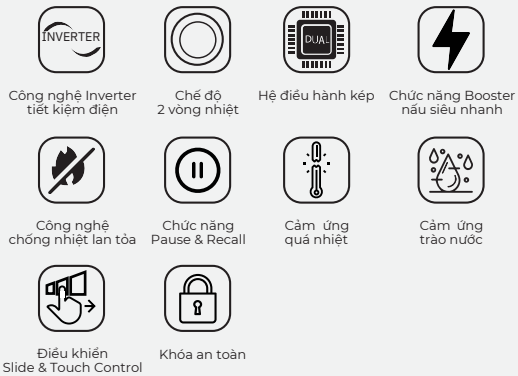

Công nghệ & Cấu tạo

- Ứng dụng HAFL BRIDGE INVERTER giúp tiết kiệm điện đến 40%.
- Mặt kính cường lực VITRO CERAMIC, viền vát cạnh bọc hợp kim nhôm cao cấp.
- Mâm từ đồng 200mm – truyền nhiệt nhanh, bền bỉ.
- Bụng bếp inox sang trọng, chống gỉ sét, chống ăn mòn.
- Thiết kế phím cảm ứng Slide độc lập, thao tác mượt mà.

Chức năng và tiện ích

- 9 mức công suất nấu, kèm các chức năng cài đặt sẵn.
- Chế độ nấu nhanh Booster đạt 2600W mỗi bên.
- Nấu chậm đa nhiệm (nấu liu diu), giã đông thực phẩm tiện lợi.
- Nhận diện vùng nấu thông minh, tự ngắt khi không có nồi.
- Chống trào, chống cháy nồi khi quá nhiệt trên 260°C.
- Cảnh báo dư nhiệt, khóa trẻ em an toàn, hẹn giờ nấu 1–99 phút.
- Đạt chuẩn an toàn EMC và chứng nhận tiết kiệm năng lượng do Bộ Công Thương cấp.

Thông số kỹ thuật

- Model: KP586HD720
- Công suất: 2200W + 2200W (Booster 2600W + 2600W)
- Điện áp: 220 – 240V AC / 50 – 60Hz
- Kích thước bếp: 730 x 430 x 80mm
- Kích thước khoét đá: 690 x 390mm
- Trọng lượng: 9kg

KÍCH THƯỚC KHOÉT ĐÁ

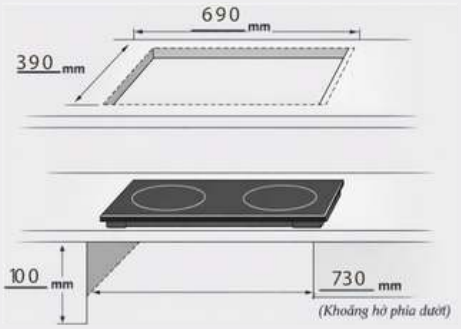



BẾP TỪ ĐÔI CAO CẤP KP586HD620

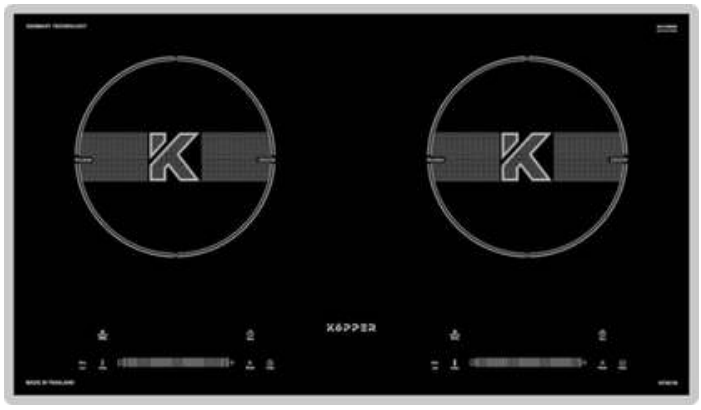



Công nghệ & Cấu tạo

- Ứng dụng HAFL BRIDGE INVERTER, tiết kiệm điện đến 40% so với bếp thông thường.
- Mâm từ đồng 200mm, truyền nhiệt nhanh và ổn định.
- Mặt kính cường lực Ceramic Kanger, viền vát cạnh bọc hợp kim nhôm cao cấp.
- Cấu tạo bụng bếp inox chắc chắn, chống gỉ sét, độ bền cao.
- Thiết kế phím cảm ứng Slide độc lập, dễ thao tác

Thông số kỹ thuật

- Model: KP586HD620
- Công suất: 2200W + 2200W (Booster 2600W + 2600W)
- Điện áp: 220 – 240V AC / 50 – 60Hz
- Kích thước bếp: 730 x 430 x 80mm
- Kích thước khoét đá: 690 x 390mm
- Trọng lượng: 9kg

Chức năng và tiện ích

- 9 mức công suất nấu, kèm chức năng nấu cài đặt sẵn.
- Chế độ nấu nhanh Booster đạt 2600W mỗi bên.
- Nấu chậm đa nhiệm (nấu liu diu), nhận diện vùng nấu thông minh.
- Chống trào – chống cháy nồi tự động khi quá 260°C.
- Cảnh báo dư nhiệt, khóa trẻ em an toàn, hẹn giờ nấu 1–99 phút. Đạt chuẩn an toàn EMC và chứng nhận tiết kiệm năng lượng do Bộ Công Thương cấp.

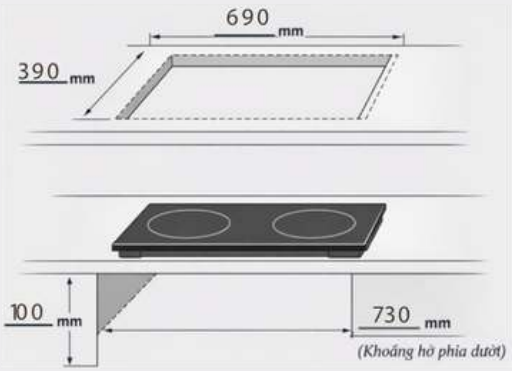



BẾP TỪ ĐÔI CAO CẤP MODEL KP9981PRO

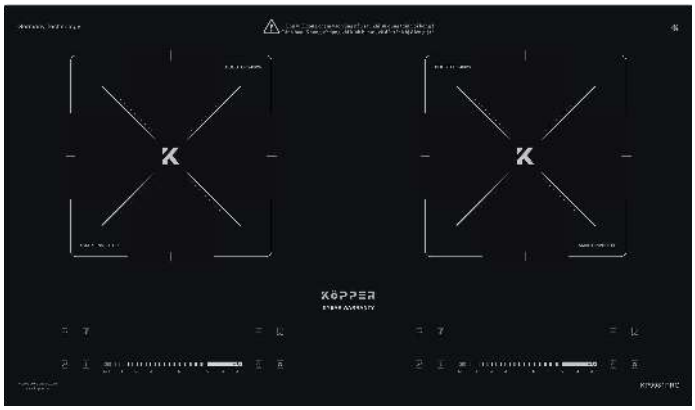

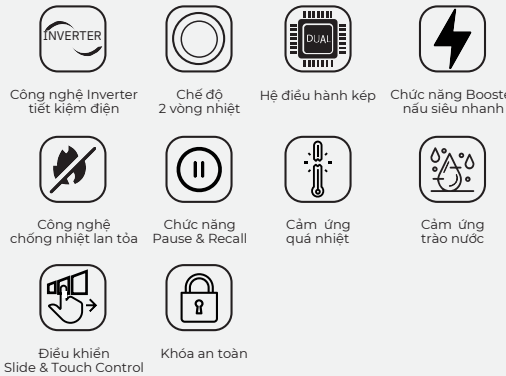

Công nghệ & Cấu tạo

- Ứng dụng công nghệ Đức (IGBT) tiên tiến, vận hành ổn định và bền bỉ.
- Mâm từ đồng đường kính 200mm, gia nhiệt nhanh, tiết kiệm điện năng.
- Mặt kính Kanger Ceramic CHỐNG XƯỚC cường lực chịu nhiệt
- Viền hợp kim nhôm cao cấp, sang trọng và an toàn.
- Phím điều khiển cảm ứng Slide độc lập, thao tác mượt mà

Thông số kỹ thuật

- Model: KP9981PRO
- Công suất: 2200W + 2200W (Booster 2400W + 2400W)
- Điện áp: 220 – 240V AC / 50 – 60Hz
- Kích thước bếp: 730 x 430 x 80mm
- Kích thước khoét đá: 690 x 390mm
- Trọng lượng: 9kg

Chức năng và tiện ích

- Công nghệ Inverter tiết kiệm đến 38% điện năng tiêu thụ.
- 9 tốc độ nấu linh hoạt cùng chế độ nấu nhanh Booster
- Chức năng nấu chậm đa nhiệm
- Chống trào – chống cháy nồi tự động khi vượt 260°C.
- Tự động ngắt điện khi phát hiện dòng điện không ổn định.
- Cảnh báo dư nhiệt trên mặt kính sau khi nấu.
- Trang bị khóa trẻ em an toàn và hẹn giờ nấu 1–99 phút.
- Đạt chuẩn an toàn EMC và chứng nhận tiết kiệm năng lượng.

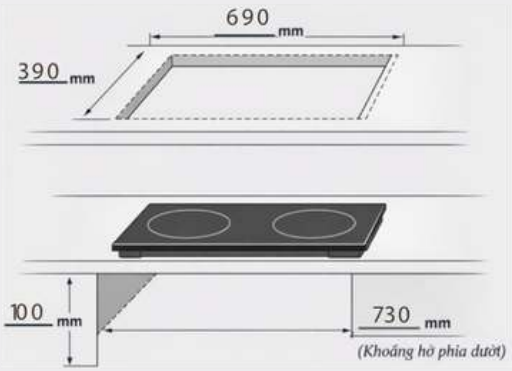



BẾP TỪ ĐÔI CAO CẤP MODEL: KP5599

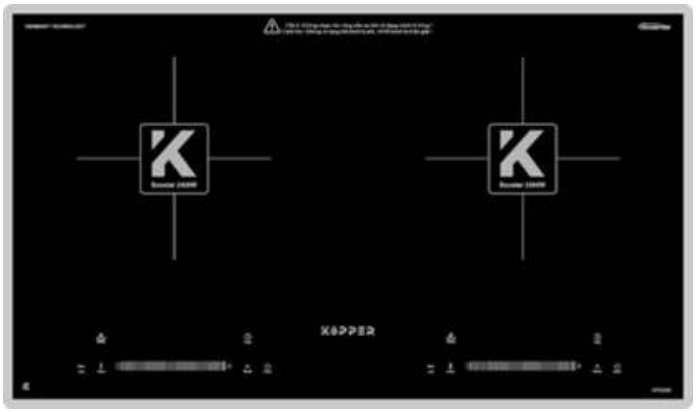

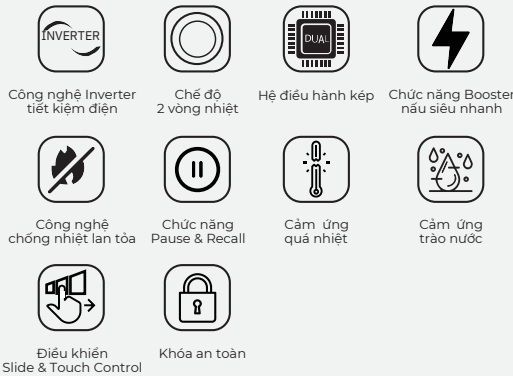

Công nghệ & Cấu tạo

- Ứng dụng công nghệ Đức (IGBT) hiện đại, hoạt động ổn định và bền bỉ.
- Mâm từ đồng đường kính 200mm, gia nhiệt nhanh, tiết kiệm điện năng.
- Mặt kính Kanger Ceramic cường lực chịu nhiệt, viền hợp kim nhôm cao cấp, sang trọng và an toàn.
- Phím điều khiển cảm ứng Slide độc lập, nhạy bén

Chức năng và tiện ích

- 9 mức công suất linh hoạt, kèm chế độ nấu nhanh Power Boost mạnh mẽ.
- Chức năng nấu chậm đa nhiệm (nấu liu diu), nhận diện vùng nấu thông minh.
- Hệ thống chống trào, chống cháy nồi tự động khi vượt quá 260°C. Tự động ngắt điện khi dòng điện không ổn định.
- Khóa trẻ em an toàn, hẹn giờ nấu từ 1–99 phút
- Đạt chuẩn an toàn EMC và chứng nhận tiết kiệm năng lượng.

Thông số kỹ thuật

- Model: KP5599
- Công suất: 2200W + 2200W (Booster 2400W + 2400W)
- Điện áp: 220 – 240V AC / 50 - 60Hz
- Kích thước bếp: 730 x 430 x 80mm
- Kích thước khoét đá: 690 x 390mm
- Trọng lượng: 9kg

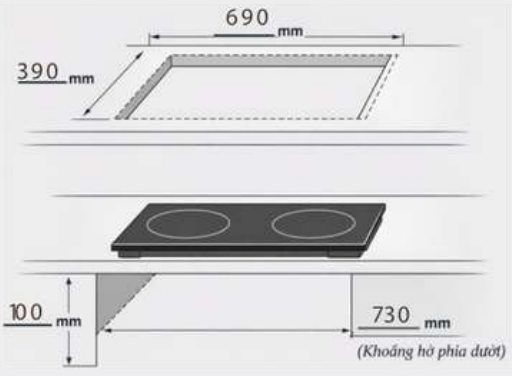



BẾP TỪ ĐÔI CAO CẤP MODEL: KP866SE

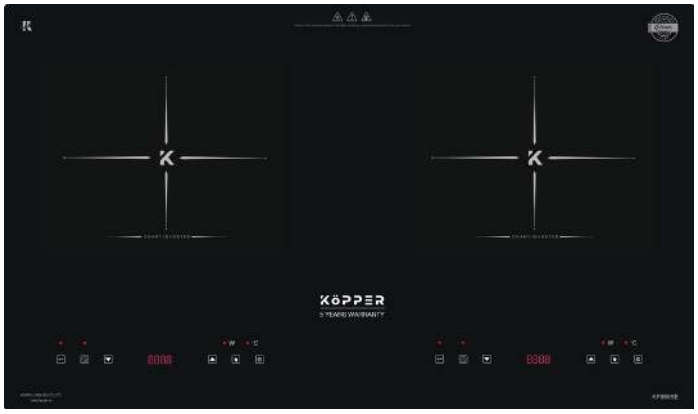



Công nghệ & Cấu tạo

- Ứng dụng công nghệ Đức (IGBT Power by Infineon, from Germany) hiện đại, hoạt động ổn định và bền bỉ.
- Mâm từ đường kính 200mm, gia nhiệt nhanh, tiết kiệm điện năng.
- Mặt kính Kanger Ceramic cường lực chịu nhiệt, viền hợp kim nhôm cao cấp, sang trọng và an toàn.
- Phím điều khiển cảm ứng Slide độc lập, nhạy bén
- Tích hợp truy xuất bảo hành điện tử - Estamp

Thông số kỹ thuật

- Model: KP866SE
- Công suất: 2000W + 2000W (Booster 2200W + 2200W)
- Điện áp: 220 – 240V AC / 50 - 60Hz
- Kích thước bếp: 730 x 430 x 80mm
- Kích thước khoét đá: 690 x 390mm
- Trọng lượng: 10kg

Chức năng và tiện ích

- 9 mức công suất linh hoạt, kèm chế độ nấu nhanh Power Boost mạnh mẽ.
- Chức năng nấu chậm đa nhiệm (nấu liu diu), nhận diện vùng nấu thông minh.
- Hệ thống chống trào, chống cháy nồi tự động khi vượt quá 260°C. Tự động ngắt điện khi dòng điện không ổn định.
- Khóa trẻ em an toàn, hẹn giờ nấu từ 1–99 phút
- Đạt chuẩn an toàn EMC và chứng nhận tiết kiệm năng lượng.

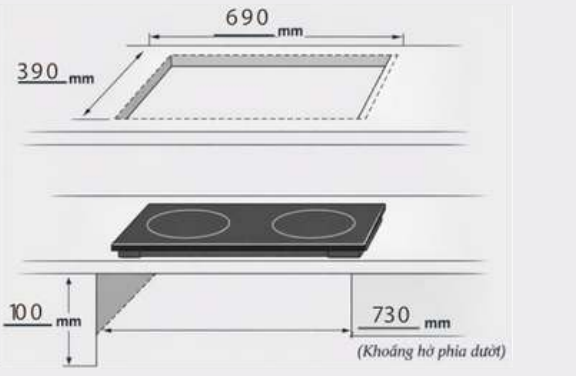



BẾP TỪ 3 VÙNG NẤU KP330PRO

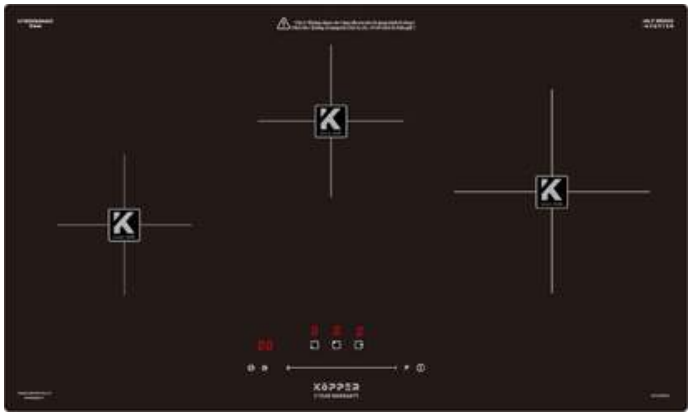



Công nghệ & Cấu tạo

- Bếp từ 3 vùng nấu, thiết kế tinh tế – phù hợp mọi không gian bếp hiện đại
- Mặt kính VitroMax Ultra cao cấp, chịu lực – chịu nhiệt tốt
- Viền bọc hợp kim nhôm sang trọng, chống trầy xước
- Mâm từ đồng bền bỉ, truyền nhiệt nhanh, tuổi thọ cao

Thông số kỹ thuật

- Model: KP330PRO
- Công suất: Vùng 1: 2000W (Boost 2200W)
- Vùng 2: 2200W (Boost 2400W) /
- Vùng 3: 2400W (Boost 2600W)
- Tổng công suất Booster: 7200W
- Điện áp: 220V-240V - 50/60Hz hoặc 110V-127V
- Kích thước sản phẩm: 770 x 450 x 75 mm

Chức năng và tiện ích

- Công nghệ Half Bridge Inverter cho hiệu suất ổn định, bền bỉ, tiết kiệm đến 38% điện năng tiêu thụ
- Nhận diện vùng nấu thông minh, chỉ hoạt động khi có nồi
- Chống trào, chống cháy nồi khi nhiệt độ vượt 260°C
- Tự động tắt sau 1 phút khi không hoạt động
- Khóa trẻ em an toàn và chức năng hẹn giờ từ 1–99 phút
- Chế độ nấu nhanh Power Boost giúp tăng công suất tức thời

KÍCH THƯỚC KHOÉT ĐÁ

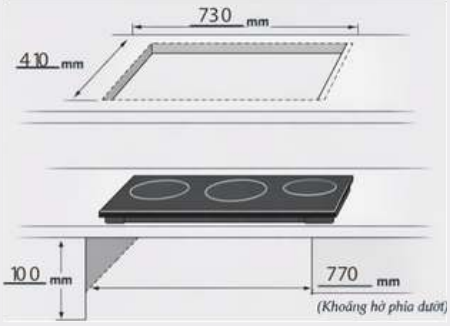





BẾP TỪ ĐƠN KP01DN

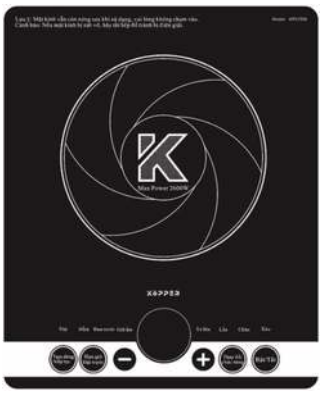

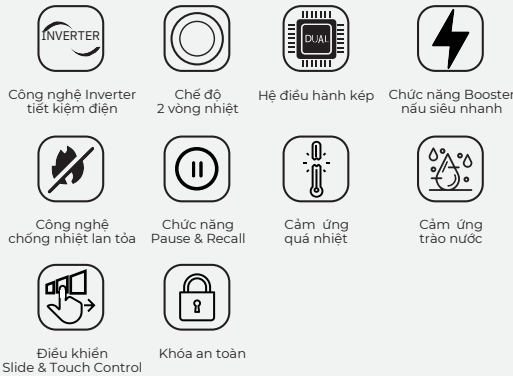

Công nghệ & Cấu tạo

- Bếp từ đơn nhỏ gọn, phù hợp cho không gian bếp hiện đại hoặc mang đi tiện lợi
- Mâm từ đồng bền bỉ, truyền nhiệt nhanh, tuổi thọ cao
- Mặt kính cường lực Ceramic chịu nhiệt, dễ vệ sinh
- 2 quạt gió lớn giúp tản nhiệt nhanh, bảo vệ linh kiện

Thông số kỹ thuật

- Model: KP01DN
- Công suất: 2600W
- Kích thước: 310 x 390 x 85 mm
- Điện áp: 220V / 50Hz

Chức năng và tiện ích

- Đạt tiêu chuẩn EMC chống nhiễu từ – an toàn cho thiết bị điện xung quanh
- Bảng điều khiển cảm ứng siêu mượt, hiển thị đèn LED rõ nét Tiếng Việt hóa hoàn toàn, dễ sử dụng cho mọi đối tượng
- 8 chế độ nấu tự động phù hợp đa dạng món ăn
- Chống cháy nồi tự động khi nhiệt độ vượt 260°C
- Chống tràn và cảnh báo nhiệt dư thông minh
- Tương thích với tất cả nồi nhiễm từ

KÖPPER

Nâng tầm trải nghiệm sống

MÁY HÚT MÙI





MÁY HÚT MÙI KP350DC





Công nghệ & Cấu tạo

- Trang bị quạt hút ly tâm cánh thép lớn, tối ưu lực hút mạnh và ổn định lâu dài
- Tích hợp mạch động cơ DLBC cao cấp, vận hành êm ái, bền bỉ theo thời gian
- Thiết kế mặt kính cường lực sang trọng, kết hợp dải LED tinh tế
- Bàn hút thép hợp kim sơn tĩnh điện, chống bám bẩn, tăng độ bền vượt trội
- Trang bị máng hứng dầu tiện lợi, giữ không gian bên trong luôn sạch sẽ

Chức năng và tiện ích

- Điều khiển cảm ứng chuyển động tay không chạm, nâng tầm tiện nghi Kết hợp phím cảm ứng linh hoạt, dễ dàng thao tác
- 6 mức công suất hút + chế độ BOOSTER tăng cường, xử lý nhanh mọi mùi năng
- Tự động làm sạch bằng nhiệt độ cao, tối ưu hóa việc bảo dưỡng
- Chế độ tự động tắt sau 1 phút, đảm bảo an toàn và tiết kiệm điện
- Hệ thống 2 đèn LED chiếu sáng cao cấp, hỗ trợ nấu nướng hoàn hảo

Thông số kỹ thuật

- Công suất động cơ: > 90W
- Lưu lượng hút: 1950 m3/h
- Độ ồn: < 65 dB – vận hành êm ái - Chiều dài ống hút: 1.5 m
- Đường kính ống thoát: 150 mm
- Kích thước: 700 x 350 x 35 mm
- Khối lượng: 16 – 18 kg

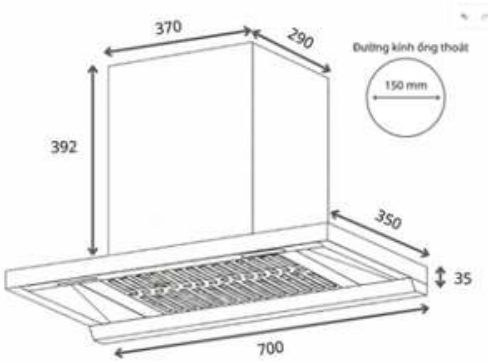



MÁY HÚT MÙI KP-T32PRO SERIE6





Công nghệ & Cấu tạo

- Trang bị quạt hút ly tâm cánh thép đường kính lên đến 28cm, tạo lực hút vượt trội
- Thiết kế mặt kính cường lực chống bám vân tay, luôn giữ vẻ ngoài sạch đẹp, sang trọng
- Khoang hút kính cao cấp, nâng tầm thẩm mỹ tổng thể
- Tích hợp màn hình cảm ứng kết hợp dải LED tinh tế
- Bàn hút thép hợp kim sơn tĩnh điện, bền chắc, chống ăn mòn
- Trang bị máng hứng dầu thông minh, tối ưu vệ sinh và bảo trì

Chức năng và tiện ích

- Điều khiển cảm ứng chuyển động tay không chạm, hiện đại và tiện lợi
- Kết hợp phím cảm ứng nhạy bén, thao tác nhanh chóng
- 3 mức công suất hút linh hoạt, đáp ứng đa dạng nhu cầu nấu
- Chế độ tự làm sạch bằng nhiệt độ cao, giảm thiểu công sức vệ sinh
- Tự động tắt sau 1 phút, an toàn và tiết kiệm điện
- Đèn LED chiếu sáng cỡ lớn, hỗ trợ tối đa khi nấu ăn

Thông số kỹ thuật

- Công suất động cơ: > 200W
- Lưu lượng hút: 1950 m3/h
- Độ ồn: < 65 dB – vận hành êm ái
- Chiều dài ống hút: 1.5 m
- Kích thước bàn hút: 700 x 395 x 55 mm
- Kích thước thùng hút: 300 x 254 x 390 mm
- Khối lượng: 16 – 18 kg





HÚT MÙI THÔNG MINH KP-T22




Động cơ đồng nguyên chất


Hệ thống lọc than hoạt tính khử mùi cỡ lớn


Bộ lọc inox cao cấp đa lớp


Thân inox siêu bền sang trọng


Khay hứng mỡ thông minh, dễ tháo rời và vệ sinh


Hệ thống đèn LED chiếu sáng


Điều khiển cơ

Công nghệ & Cấu tạo

- Trang bị quạt hút ly tâm cánh thép kết hợp động cơ lõi đồng, gia tăng độ bền và hiệu suất vận hành
- Mặt kính cường lực chịu nhiệt cao cấp, vừa sang trọng vừa an toàn khi sử dụng
- Thiết kế màn hình cảm ứng hiện đại, tối giản nhưng tinh tếBàn hút thép không gỉ, chống ăn mòn, bền đẹp theo thời gian
- Tích hợp 2 màng lọc inox cao cấp, tăng khả năng lọc dầu mỡ hiệu quả

Chức năng và tiện ích

- Điều khiển cảm ứng chuyển động tay không chạm, nâng tầm tiện nghi hiện đại
- Kết hợp phím cảm ứng nhạy bén, thao tác nhanh chóng và chính xác
- Độ ồn < 50 dB, vận hành cực kỳ êm ái – lý tưởng cho không gian bếp cao cấp
- Chế độ tự làm sạch bằng nhiệt độ cao
- Tự động tắt sau 1 phút, đảm bảo an toàn và tiết kiệm năng lượng
- Đèn LED chiếu sáng cỡ lớn, hỗ trợ tối ưu khi nấu nướng

Thông số kỹ thuật

- Công suất động cơ: > 200W
- Lưu lượng hút: 1800 m3/h
- Độ ồn: < 50 dB
- Chiều dài ống hút: 2 m
- Kích thước bàn hút: 700 x 395 x 55 mm
- Kích thước khoang hút: 300 x 254 x 390 mm
- Khối lượng: 16 – 18 kg

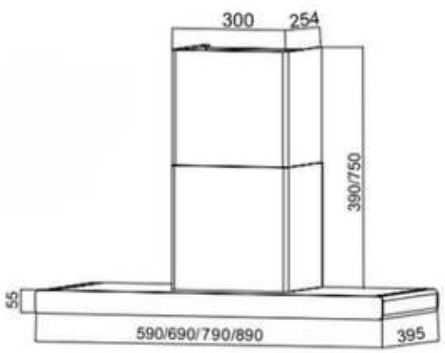



MÁY HÚT MÙI ÂM TỦ KP-T8700



- Động cơ đồng nguyên chất
- Hệ thống lọc than hoạt tính khử mùi cỡ lớn
- Bộ lọc inox cao cấp đa lớp
- Thân inox siêu bền sang trọng
- Khay hứng mỡ thông minh, dễ tháo rời và vệ sinh
- Hệ thống đèn LED chiếu sáng
- Điều khiển cơ

Công nghệ & Cấu tạo

- Trang bị động cơ công suất 195W, vận hành ổn định và hiệu quả
- Thiết kế phím cơ 3 cấp độ, đơn giản, dễ sử dụng và độ bền cao
- Thân máy sơn đen 2 lớp cao cấp, chống trầy xước, giữ vẻ ngoài sang trọng lâu dài
- Kết cấu chắc chắn, tối ưu độ bền với trọng lượng tiêu chuẩn

Thông số kỹ thuật

- Kích thước sản phẩm: 700 mm
- Công suất động cơ: 195W
- Điện áp: 220 – 240V / 50Hz
- Lưu lượng hút: 1200 m3/h
- Trọng lượng: 8.5 – 10 kg

Chức năng và tiện ích

- 3 mức công suất hút linh hoạt, phù hợp nhiều nhu cầu nấu
- Vận hành ổn định, dễ sử dụng cho mọi đối tượng
- Thiết kế gọn gàng, phù hợp đa dạng không gian bếp hiện đại

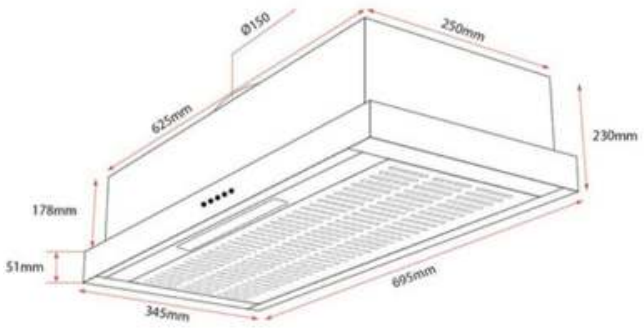



MÁY HÚT MÙI KP-70A/70C




Động cơ đồng nguyên chất


Hệ thống lọc than hoạt tính khử mùi cỡ lớn


Bộ lọc inox cao cấp đa lớp


Thân inox siêu bền sang trọng


Khay hứng mỡ thông minh, dễ tháo rời và vệ sinh


Hệ thống đèn LED chiếu sáng


Điều khiển cơ

Công nghệ & Cấu tạo

- Trang bị động cơ lõi đồng hộp kín 235W, vận hành ổn định, tuổi thọ vượt trội
- Ứng dụng quạt hút ly tâm, tối ưu lực hút đồng thời giảm thiểu tiếng ồn
- Kết hợp thép không gỉ và kính cường lực, tạo nên thiết kế sang trọng, bền bỉ
- Hệ thống ống hút tiêu chuẩn 150mm, đảm bảo hiệu quả thoát khí tối đa

Chức năng và tiện ích

- Hai tùy chọn điều khiển: nút bấm cơ hoặc cảm ứng vẫy tay không chạm
- 3 cấp độ hút + chế độ Booster tăng cường, xử lý nhanh mùi nặng
- Hệ thống đèn LED ánh sáng ấm (2 x 1.5W), tạo không gian bếp dễ chịu
- Vận hành êm ái với độ ồn <56dB, phù hợp không gian bếp hiện đại

Thông số kỹ thuật

- Công suất hút: 1100 m3/h
- Công suất động cơ: 235W
- Độ ồn tối đa: < 56 dB
- Thông số kỹ thuật
- Kích thước sản phẩm (DxSxC): 700 x 500 x 560 mm
- Kích thước đóng gói: 755 x 555 x 435 mm
- Kích thước bàn hút: 70 cm

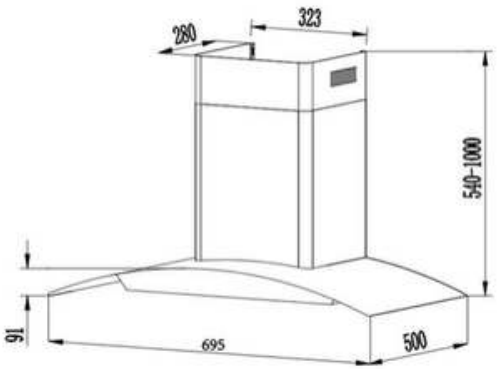

KÖPPER

Nâng tầm trải nghiệm sống

MÁY RỬA BÁT





MÁY RỬA BÁT 16 BỘ KP16SERIE8





Công nghệ & Cấu tạo

- Trang bị đèn UV khử khuẩn, loại bỏ vi khuẩn, bảo vệ sức khỏe gia đình
- Ứng dụng công nghệ sấy gió nóng PTC, làm khô hiệu quả, hạn chế ẩm mốc
- Hệ thống 3 tay phun đa chiều (trên/giữa/dưới), làm sạch toàn diện mọi vị trí
- Khoang rửa thép không gỉ cao cấp, chống ăn mòn, Thiết kế 3 giỏ đựng linh hoạt, tối ưu không gian chứa lên đến 16 bộ bát đĩa

Thông số kỹ thuật

- Dung tích: 16 bộ rửa tiêu chuẩn
- Lượng nước tiêu thụ: 12.5L/chu kỳ
- Số tay phun: 3 tay
- Số giỏ đựng: 3 giỏ
- Kích thước sản phẩm: 600 x 590 x 795 mm
- Kích thước lắp đặt: 610 x 595 x 805 mm

Chức năng và tiện ích

- 13 chương trình rửa + 4 chức năng bổ trợ, đáp ứng mọi nhu cầu sử dụng:
- Rửa thông thường | Rửa đồ trẻ em | Rửa thông minh
- Rửa nhiệt độ cao | Rửa nhanh | Rửa tráng
- Rửa thủy tinh | Rửa mạnh | ECO tiết kiệm
- Rửa tiêu chuẩn | Ngâm | Tự vệ sinh | Mặc định
- Tích hợp khóa trẻ em an toàn và hẹn giờ linh hoạt
- Chế độ sấy & làm khô tối ưu, giữ bát đĩa luôn khô ráo

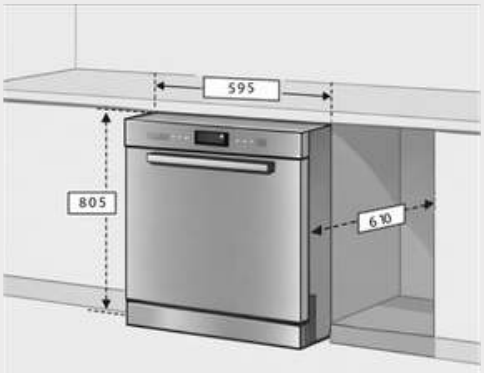



BỘ NỒI INOX KP-07





Công nghệ & Cấu tạo

- Chế tác từ inox đúc nguyên khối cao cấp, chống gỉ sét, an toàn tuyệt đối cho sức khỏe
- Độ dày thân nồi lên đến 5mm, tối ưu khả năng giữ nhiệt và truyền nhiệt đồng đều
- Kết cấu chắc chắn với trọng lượng tổng 17kg, mang lại độ ổn định và độ bền vượt trội
- Thiết kế tay cầm kim loại cao cấp, chắc chắn – an toàn – hạn chế truyền nhiệt

Thông số kỹ thuật

- Chất liệu: Inox đúc nguyên khối cao cấp
- Độ dày: 5 mm
- Kích thước nồi: 18 / 20 / 24 cm
- Kích thước chảo: 26 cm
- Tổng khối lượng: 7 kg

Chức năng và tiện ích

- Nắp kính cường lực trong suốt, dễ dàng quan sát món ăn trong suốt quá trình nấu
- Thiết kế tối ưu giúp hạn chế cháy khét, tiết kiệm năng lượng Đáp ứng trọn vẹn nhu cầu từ luộc, nấu canh, kho, hầm đến chế biến món ăn số lượng lớn



KÖPPER

Nâng tầm trải nghiệm sống

CÔNG TY TNHH PHÁT TRIỂN ĐẦU TƯ THƯƠNG MẠI HOÀNG LONG

Địa chỉ: Thôn 3, Xã Phúc Thọ, Thành phố Hà Nội,Việt Nam

Hotline: 0862383488

Email: koppervn@gmail.com

Website: www.kopper.vn