Kluger

Kitchen
SINKS & FAUCETS

TINH GIẢN KIỂU NHẬT – TIỆN NGHI KIỂU ÂU

Huy Hoàng

ALL YOU NEED !

TRIẾT LÝ

THƯƠNG HIỆU KLUGER

TINH GIẢN KIỂU NHẬT – TIỆN NGHI KIỂU ÂU

Chúng tôi tin rằng một không gian bếp đẹp không nằm ở việc có nhiều thứ hơn. Mà nằm ở việc mọi thứ đều được đặt đúng chỗ, khi những chi tiết thừa được lược bỏ, sự ngăn nắp xuất hiện, khi công năng được nghiên cứu kỹ lưỡng, sự tiện nghi được tạo nên.

Đó là cách **Kluger** kết hợp tinh thần tối giản của Nhật Bản cùng tư duy tiện nghi của Châu Âu để kiến tạo những giải pháp bếp hiện đại. Nơi mỗi chi tiết đều có lý do để tồn tại và mỗi trải nghiệm đều được tạo ra để phục vụ cuộc sống tốt đẹp hơn mỗi ngày.

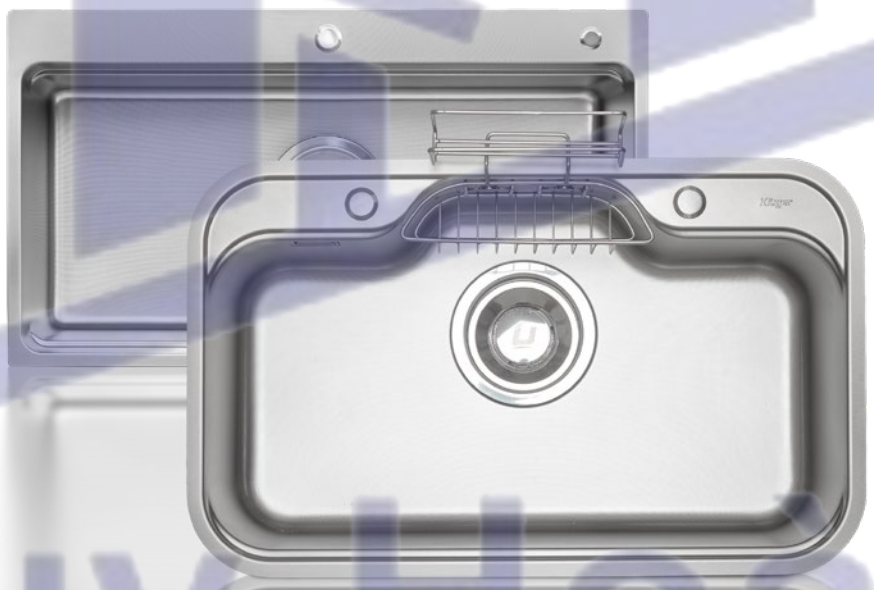

Huy Hoang

THƯ NGỎ
TỪ KLUGER

TẠO RA NHỮNG KHOẢNH KHẮC DỄ CHỊU NHẤT NGAY TRONG CĂN BẾP CỦA BẠN

Kính gửi Quý khách hàng,

Có một điều chúng tôi luôn tin rằng: Những thay đổi nhỏ trong cuộc sống hằng ngày đôi khi lại tạo nên những khác biệt lớn nhất. Một thao tác thuận tiện hơn, một không gian gọn gàng hơn, một khoảnh khắc nấu ăn thoải mái hơn, hay đơn giản là cảm giác dễ chịu mỗi khi bước vào căn bếp quen thuộc của gia đình. Đó chính là lý do **Kluger** được tạo ra.

Chúng tôi không chỉ thiết kế những chiếc chậu rửa hay vòi rửa, chúng tôi thiết kế những trải nghiệm giúp công việc trong bếp trở nên nhẹ nhàng hơn, để bạn có thêm thời gian tận hưởng những điều thực sự quan trọng.

Mỗi sản phẩm **Kluger** đều được phát triển từ triết lý **"Tinh giản kiểu Nhật - Tiện nghi kiểu Âu"** nơi mọi chi tiết đều được cân nhắc kỹ lưỡng để phục vụ cuộc sống hằng ngày một cách tự nhiên nhất. Bởi chúng tôi tin rằng, một sản phẩm tốt không phải là sản phẩm khiến bạn chú ý nhiều nhất. Mà là sản phẩm luôn hiện diện, luôn đồng hành và luôn mang lại cảm giác hài lòng trong suốt nhiều năm sử dụng.

Cảm ơn bạn đã lựa chọn **Kluger**. Cảm ơn vì đã cho chúng tôi cơ hội trở thành một phần trong không gian sống của gia đình bạn.

Trân trọng.

Ký tên



Huy Hoàng


Huy Hoàng

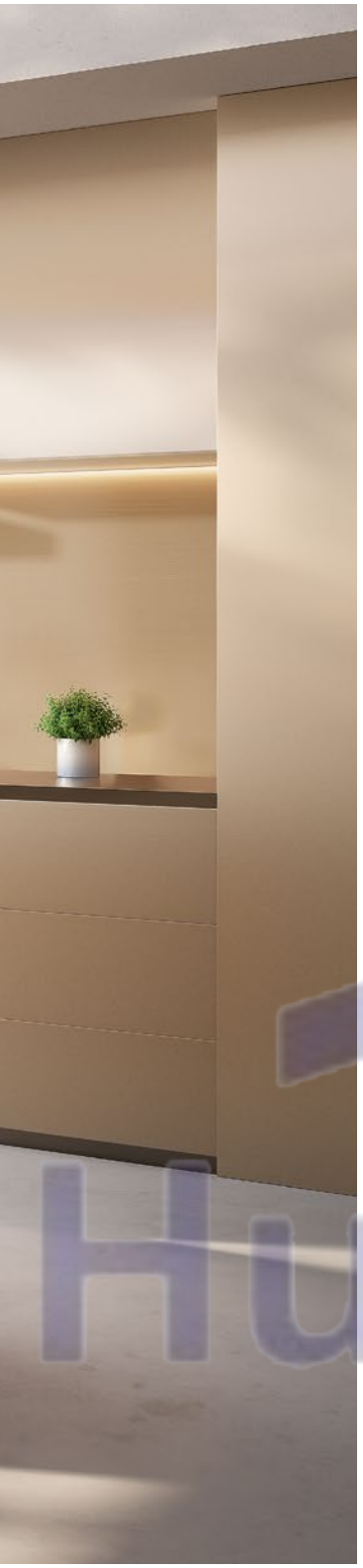

ABOUT US

VỀ CHÚNG TÔI

THIẾT KẾ CHO CUỘC SỐNG HẰNG NGÀY

Kluger được tạo ra từ một niềm tin đơn giản: Những sản phẩm được sử dụng mỗi ngày xứng đáng được thiết kế tốt hơn. Chúng tôi tập trung vào những chi tiết thường bị bỏ qua, một thao tác thuận tiện hơn, một góc bo dễ vệ sinh hơn, một khoảng không gian được tận dụng hiệu quả hơn.

Từ những cải tiến nhỏ đó, trải nghiệm sống hằng ngày trở nên thoải mái hơn theo thời gian. Lấy cảm hứng từ sự tinh giản của Nhật Bản và tư duy tiện nghi của châu Âu, **Kluger** phát triển những giải pháp bếp hiện đại cân bằng giữa công năng, thẩm mỹ và trải nghiệm sử dụng.

Bởi chúng tôi tin rằng: Giá trị của một thiết kế không nằm ở những gì được thêm vào, mà nằm ở những gì được giữ lại. Đó chính là tinh thần của **Kluger.**

Huy Hoàng

TABLE OF CONTENT

MỤC LỤC



Huy Hoàng



KITCHEN SINK

CHẬU RỬA

Thiết kế & Công nghệ 08-19
Bộ sưu tập 22-59

KITCHEN FAUCET

VÒI RỬA

Thiết kế & Công nghệ 56-65
Bộ sưu tập 60-87

ACCESSORIES

PHỤ KIỆN

Giới thiệu chung 88-91

Huy Hoàng

KITCHEN SINK

CHẬU RỬA

Trong căn bếp, có những chi tiết ít được chú ý nhưng lại được sử dụng nhiều hơn bất kỳ điều gì khác. Chậu rửa là một trong số đó, là nơi chuẩn bị thực phẩm, nơi vệ sinh sau mỗi bữa ăn. Và là nơi đồng hành cùng cuộc sống hằng ngày qua hàng nghìn lần sử dụng.

Vì vậy, **Kluger** không thiết kế chậu rửa chỉ để đẹp mắt. Chúng tôi thiết kế để mỗi thao tác trở nên thuận tiện hơn, mỗi công việc trở nên nhẹ nhàng hơn và mỗi trải nghiệm trở nên dễ chịu hơn theo thời gian.

Từ những đường nét được tính toán kỹ lưỡng đến các giải pháp hỗ trợ công năng, mọi chi tiết đều hướng đến một mục tiêu chung: **"Mang lại nhiều giá trị hơn trong những điều diễn ra mỗi ngày"**. Đó chính là cách **Kluger** kiến tạo nên những chiếc chậu rửa hiện đại.



Huy Hoàng

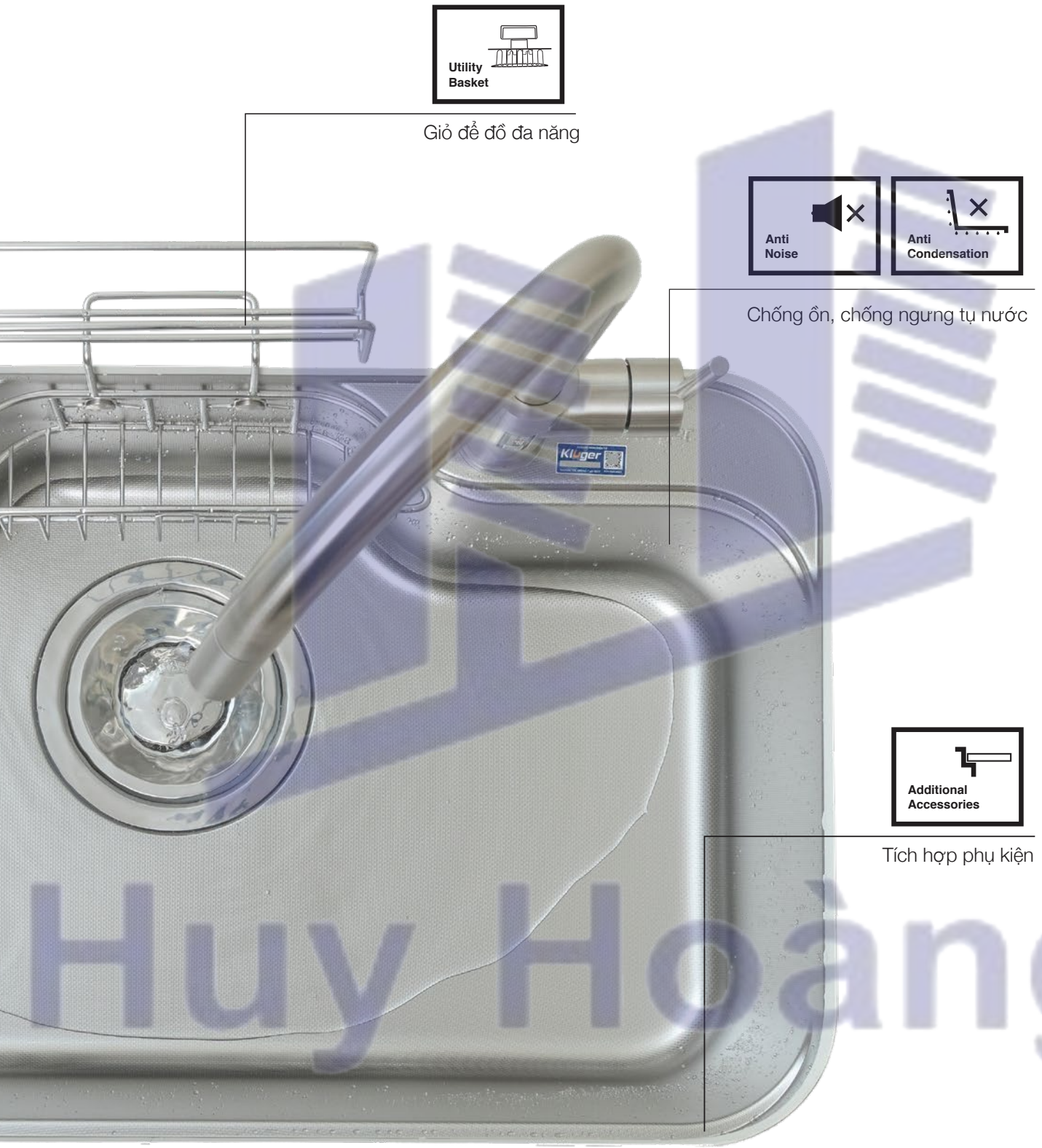
Utility
Basket
Giỏ để đồ đa năng
Anti
Noise
Anti
Condensation
Chống ồn, chống ngưng tụ nước
Additional
Accessories
Tích hợp phụ kiện

Huy Hoàng

THIẾT KẾ

TIỆN NGHI

Được nghiên cứu và phát triển từ triết lý **"Tinh giản kiểu Nhật - Tiện nghi kiểu Âu"**, mỗi thiết kế chậu rửa **Kluger** đều hướng đến việc tối ưu trải nghiệm sử dụng trong cuộc sống hằng ngày.

Không chỉ là một khu vực sơ chế và vệ sinh thực phẩm, chậu rửa còn là nơi diễn ra những thao tác quen thuộc nhất trong căn bếp. Vì vậy, mọi chi tiết đều được tính toán kỹ lưỡng nhằm mang lại sự thuận tiện, gọn gàng và thoải mái hơn trong từng trải nghiệm sử dụng.



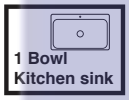

KHÔNG GIAN THAO TÁC RỘNG RÃI

Thiết kế chậu 1 hố giúp mở rộng không gian sử dụng, tạo sự thuận tiện khi sơ chế thực phẩm, vệ sinh dụng cụ nấu nướng hoặc xử lý những vật dụng có kích thước lớn. Không còn vướng víu bởi các vách ngăn, mọi thao tác trở nên linh hoạt và liền mạch hơn.





GÓC BO DỄ VỆ SINH

Các góc bo kỹ thuật được tính toán hài hòa giữa thẩm mỹ và công năng. Thiết kế này giúp hạn chế tích tụ bụi bẩn tại các vị trí khó tiếp cận, đồng thời mang lại cảm giác mềm mại và thuận tiện hơn trong quá trình vệ sinh hằng ngày.

Huy Hoàng



Additional Accessories

PHỤ KIỆN HỖ TRỢ LINH HOẠT

Hệ phụ kiện được thiết kế đồng bộ giúp tối ưu công việc trong khu vực bếp. Mỗi phụ kiện đều có vị trí riêng và chức năng riêng, hỗ trợ quá trình sơ chế, làm sạch và sắp xếp trở nên nhanh chóng, gọn gàng và hiệu quả hơn.



99% Drain

THOÁT NƯỚC HIỆU QUẢ

Cấu trúc đáy chậu được nghiên cứu để nước thoát nhanh và đồng đều, hạn chế đọng nước sau khi sử dụng. Nhờ đó, bề mặt chậu luôn khô ráo hơn, giúp việc vệ sinh trở nên đơn giản và thuận tiện hơn mỗi ngày.

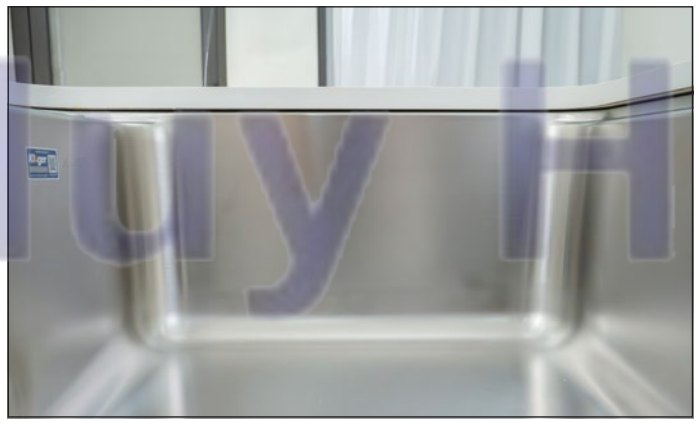

Deep Bowl

THIẾT KẾ SÂU LÒNG

Lòng chậu sâu giúp gia tăng không gian chứa, hạn chế tình trạng bắn nước ra khu vực xung quanh và tạo sự thoải mái khi sử dụng. Từ những chiếc nồi lớn đến các vật dụng cồng kềnh đều có thể được xử lý dễ dàng hơn trong cùng một không gian.

Huy Hoàng

BỀ MẶT LINEN
HẠN CHẾ TRẦY XƯỚC

Không có bề mặt nào hoàn toàn không trầy xước trong quá trình sử dụng.

Điều tạo nên sự khác biệt nằm ở khả năng hạn chế và che giấu các vết xước theo thời gian. Được phát triển từ cấu trúc dập nổi đặc trưng, bề mặt **LINEN** giúp phân tán tác động của các vết cọ xát trong quá trình sử dụng hằng ngày. Nhờ hiệu ứng khúc xạ ánh sáng trên các bề mặt vi cấu trúc, những vết xước nhỏ trở nên khó nhận thấy hơn so với bề mặt phẳng thông thường.

Bên cạnh khả năng hạn chế trầy xước, cấu trúc **LINEN** còn giúp bề mặt duy trì vẻ đẹp bền bỉ và ổn định trong quá trình sử dụng lâu dài.

LINEN là lựa chọn phù hợp cho những gia đình thường xuyên sử dụng khu vực bếp, ưu tiên độ bền thẩm mỹ và mong muốn giữ cho chậu rửa luôn đẹp theo thời gian.

Bởi một thiết kế tốt không chỉ đẹp khi mới lắp đặt. Mà còn cần giữ được vẻ đẹp ấy sau nhiều năm sử dụng.

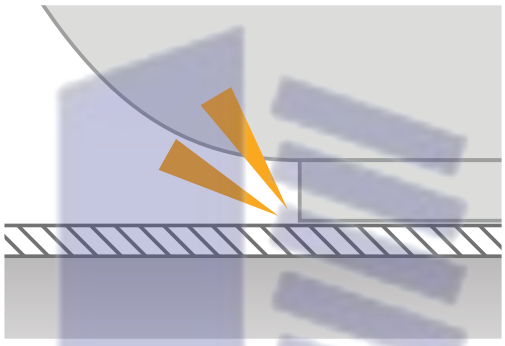

Vật dụng nhà bếp trên bề mặt thông thường

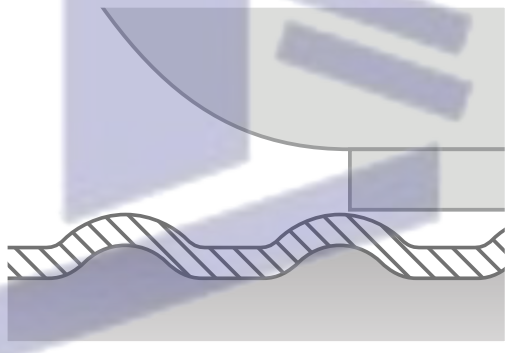

Vật dụng nhà bếp trên bề mặt Linen

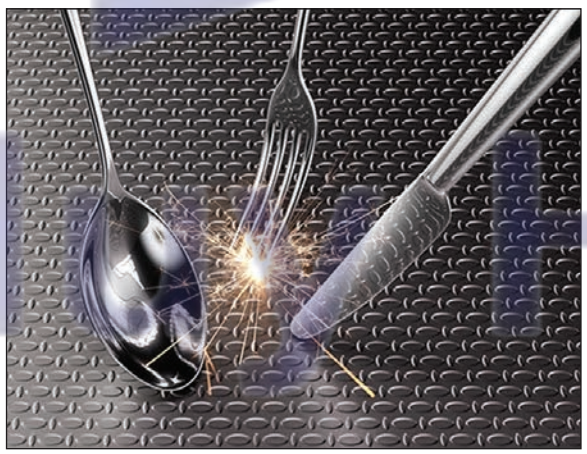



Khả năng hạn chế trầy xước trên bề mặt LINEN

BỀ MẶT SATIN
DỄ DÀNG VỆ SINH

Lấy cảm hứng từ sự tinh giản trong thiết kế hiện đại, bề mặt **SATIN** sở hữu cấu trúc mịn cùng những đường vân hoàn thiện tinh tế, mang đến vẻ đẹp thanh lịch và cảm giác sạch sẽ cho không gian bếp.

Bề mặt nhẵn giúp việc vệ sinh trở nên đơn giản hơn trong quá trình sử dụng hằng ngày. Các vết nước, dầu mỡ và cặn bẩn thông thường có thể được làm sạch nhanh chóng, giúp duy trì sự gọn gàng và sáng đẹp cho khu vực bếp. Không chỉ mang lại sự thuận tiện trong vệ sinh, **SATIN** còn tạo nên vẻ đẹp hiện đại, hài hòa với nhiều phong cách nội thất khác nhau.

SATIN là lựa chọn phù hợp cho những gia đình yêu thích sự tối giản, ưu tiên tính thẩm mỹ và mong muốn việc chăm sóc, vệ sinh khu vực bếp trở nên nhẹ nhàng hơn mỗi ngày.

Bởi sự tiện nghi đôi khi không đến từ những điều phức tạp. Mà đến từ việc mọi thứ luôn sạch sẽ và dễ dàng chăm sóc.

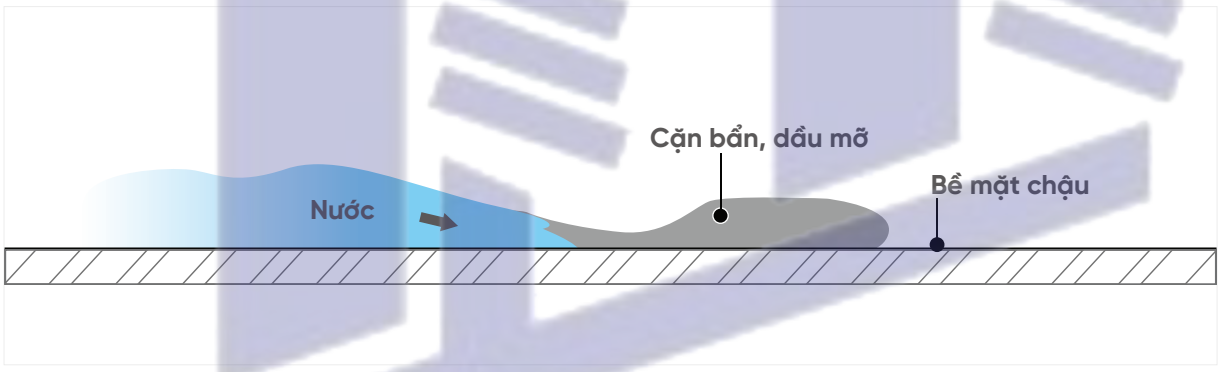

Cấu tạo bề mặt SATIN

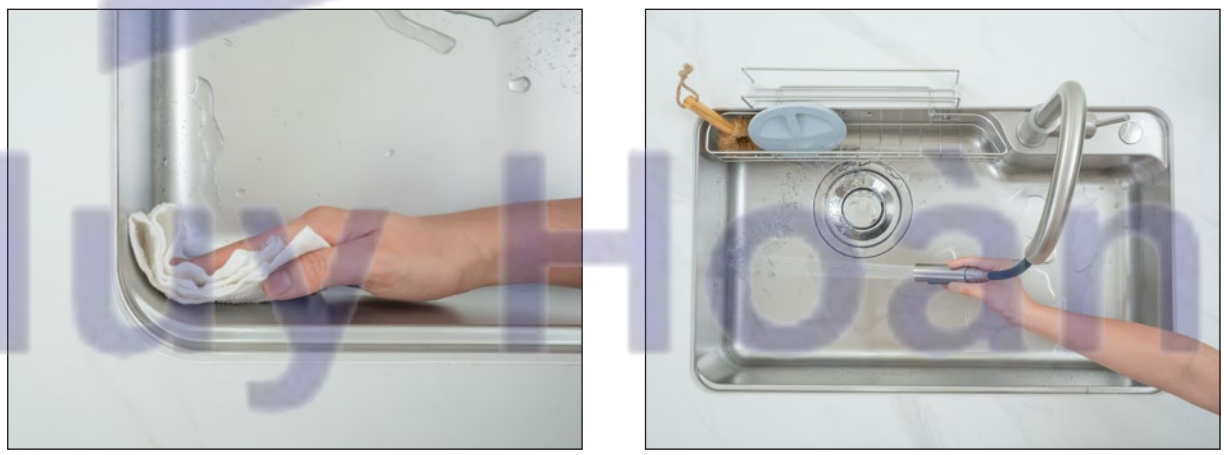

Dễ dàng vệ sinh trên bề mặt SATIN

Huy Hoàng

CÔNG NGHỆ YÊN TĨNH
TRONG TỪNG KHOẢNH KHẮC

Tại **Kluger**, sự tiện nghi không chỉ đến từ những điều có thể nhìn thấy. Mà còn đến từ những chi tiết âm thầm nâng cao trải nghiệm sử dụng mỗi ngày.

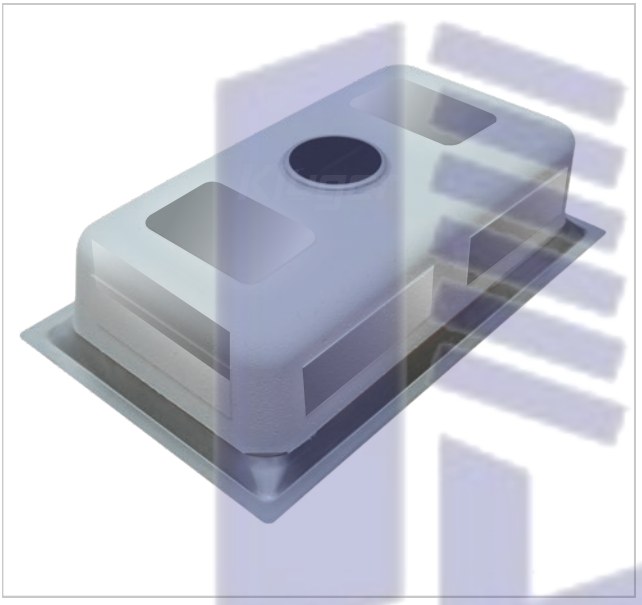

Anti Noise

Hệ thống giảm ồn được tích hợp dưới đáy chậu giúp hạn chế tiếng vang khi xả nước hoặc va chạm dụng cụ trong quá trình sử dụng, mang lại cảm giác yên tĩnh và dễ chịu hơn cho không gian bếp.

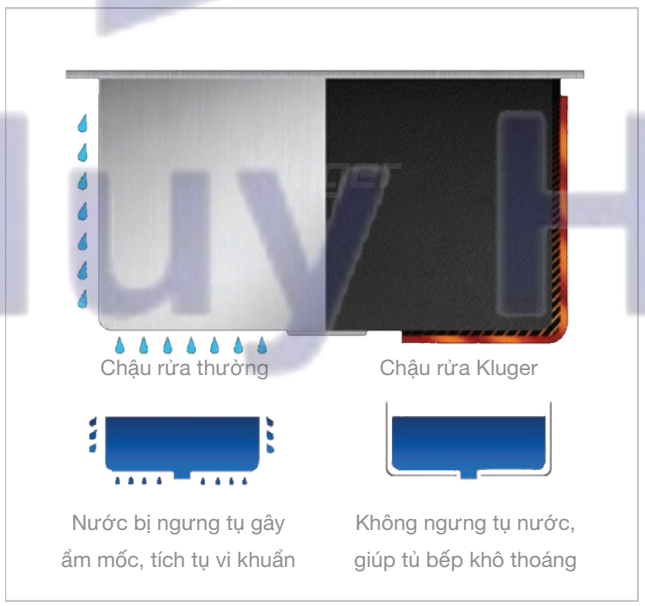

Anti Condensation

Bên cạnh đó, lớp chống ngưng tụ giúp hạn chế hơi ẩm hình thành dưới đáy chậu, góp phần bảo vệ khoang tủ, giữ không gian luôn khô thoáng và sạch sẽ theo thời gian. Không phô trương, không dễ nhận ra ngay từ lần đầu sử dụng. Nhưng là những chi tiết tạo nên sự khác biệt trong từng trải nghiệm hằng ngày.

Đó chính là tinh thần thiết kế của **Kluger.**

CÔNG NGHỆ LIỀN MẠCH
TỪ THIẾT KẾ ĐẾN TRẢI NGHIỆM

Sự tinh giản trong thiết kế luôn bắt đầu từ sự hoàn thiện trong cấu trúc.

Kluger ứng dụng công nghệ ép khuôn liền khối từ một tấm inox duy nhất, tạo nên tổng thể chắc chắn, đồng nhất và hài hòa trong từng đường nét. Không mối hàn, không điểm ghép nối, không những chi tiết thừa làm gián đoạn trải nghiệm sử dụng.

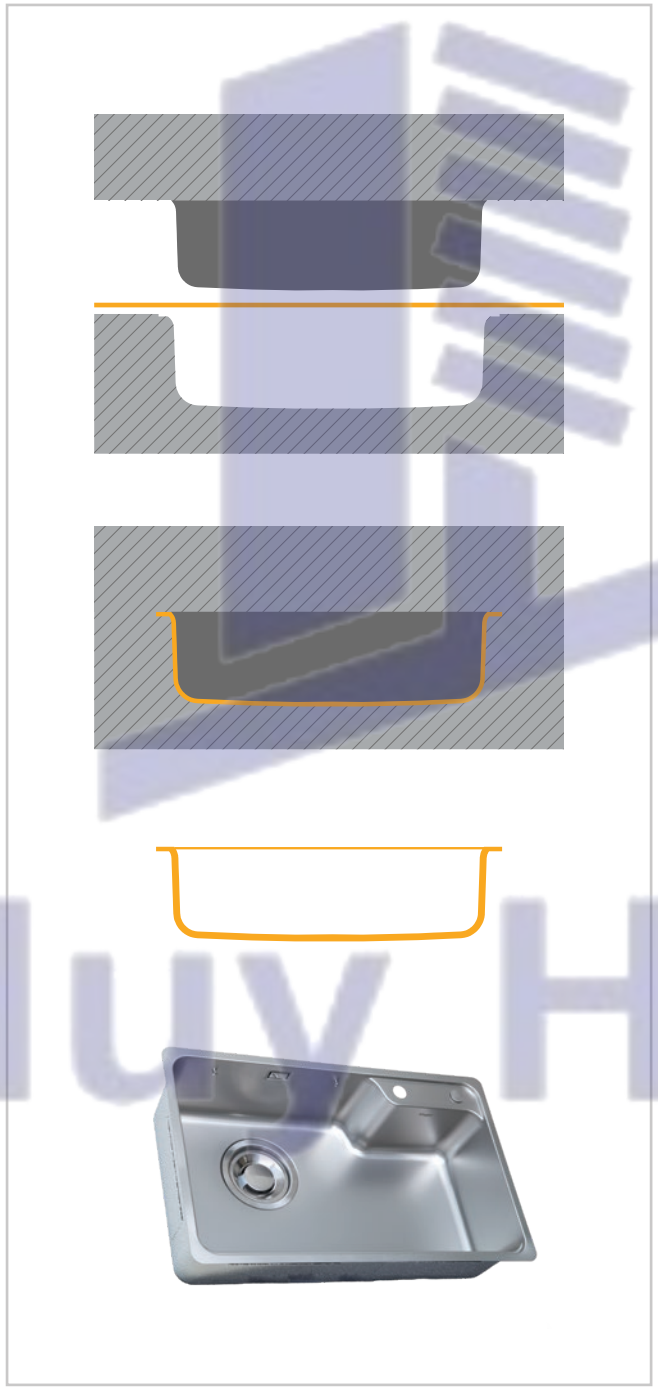

Nhờ cấu trúc liền mạch, chậu rửa đạt được sự cân bằng giữa độ bền, tính thẩm mỹ và khả năng vệ sinh thuận tiện trong quá trình sử dụng hằng ngày.

Mỗi đường nét trở nên gọn gàng hơn, mỗi góc nhìn trở nên tinh tế hơn. Và mỗi trải nghiệm trở nên trọn vẹn hơn.

Đó là cách **Kluger** biến công nghệ chế tạo thành một phần của nghệ thuật thiết kế.

Huy Hoàng

VẬT LIỆU

BỀN BỈ TỪ CỐT LÕI

Một thiết kế tốt không chỉ đẹp ở những gì có thể nhìn thấy, mà còn được tạo nên từ những giá trị bền vững bên trong.

Kluger lựa chọn thép không gỉ **POSCO 304** - dòng vật liệu cao cấp đến từ Hàn Quốc, nổi tiếng với khả năng chống ăn mòn, độ bền cao và tính ổn định trong quá trình sử dụng lâu dài. Kết hợp cùng quy trình hoàn thiện bề mặt và xử lý vật liệu nghiêm ngặt, mỗi chiếc chậu rửa không chỉ giữ được vẻ đẹp theo thời gian mà còn duy trì sự chắc chắn trong từng thao tác hằng ngày. Không chỉ là vật liệu, đó là nền tảng cho độ bền, không chỉ là chất lượng.

Đó là sự an tâm trong suốt nhiều năm sử dụng. Bởi những giá trị bền vững luôn bắt đầu từ những điều không dễ nhìn thấy.



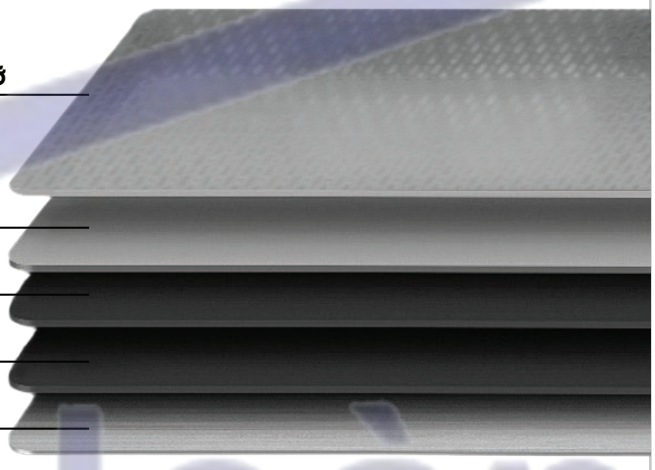

Lớp Linen chống xước, chống bám dầu mỡ

Lớp bảo vệ chống ăn mòn ở nhiệt độ cao

Lớp chống gỉ axit và kiềm

Lớp tẩy nhờn ở nhiệt độ cao

Thép không gỉ POSCO 304

THÉP KHÔNG GỈ POSCO 304

Chất liệu thép không gỉ cao cấp với khả năng chống ăn mòn, chịu nhiệt và duy trì độ bền ổn định theo thời gian. Nền tảng tạo nên sự chắc chắn và bền bỉ cho mọi thiết kế chậu rửa **Kluger**.



Huy Hoàng

HỆ THỐNG THOÁT NƯỚC
DÒNG CHẢY THÔNG MINH

Trong căn bếp hiện đại, sự tiện nghi không chỉ đến từ những gì diễn ra trên bề mặt, mà còn đến từ những chi tiết vận hành phía bên dưới.

Kluger phát triển hệ thống thoát nước với sự kết hợp giữa bát lọc rác kích thước lớn và siphon tối ưu không gian, giúp quá trình sử dụng trở nên thuận tiện, sạch sẽ và hiệu quả hơn mỗi ngày. Từ việc thu gom rác thải thực phẩm, thoát nước nhanh cho đến kiểm soát mùi và tối ưu diện tích khoang tủ, mọi chi tiết đều được nghiên cứu để mang lại trải nghiệm sử dụng liền mạch và dễ chịu hơn. Thoát nước hiệu quả hơn, giữ không gian gọn gàng hơn và giúp căn bếp luôn sạch sẽ hơn.

Đó chính là giá trị tạo nên hệ thống thoát nước **Kluger.**

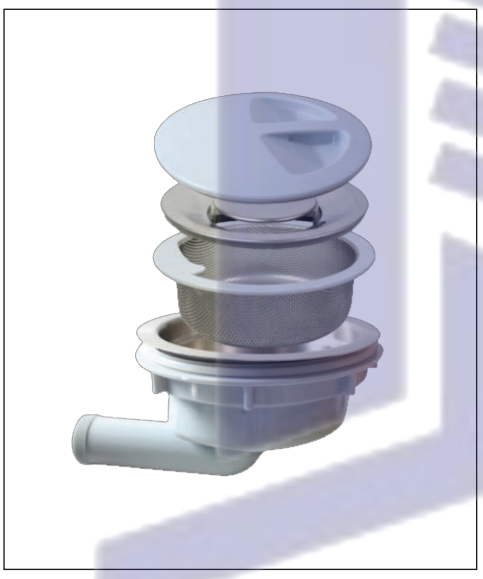



BÁT LỌC RÁC 185MM KIỂU NHẬT

Kích thước lớn giúp tăng khả năng thu gom rác và hỗ trợ thoát nước hiệu quả. Thiết kế nhiều lớp lọc giúp hạn chế tắc nghẽn và giữ cho khu vực chậu rửa luôn sạch sẽ hơn trong quá trình sử dụng.



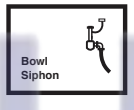

SIPHON Z SLIM KIỂU NHẬT

Thiết kế tối ưu không gian giúp giải phóng diện tích khoang tủ bên dưới mà vẫn đảm bảo khả năng thoát nước ổn định. Cấu trúc gọn gàng giúp việc lắp đặt, vệ sinh và sử dụng trở nên thuận tiện hơn.

Huy Hoàng

Topmount: Đơn giản, nhanh chóng, phù hợp mọi bề mặt.
Flushmount: Kết nối hài hòa giữa chậu và bàn bếp – mượt mà, dễ vệ sinh.
Undermount: Tối ưu thẩm mỹ và diện tích, tôn lên vẻ đẹp tinh tế của bàn đá và toàn bộ gian bếp.

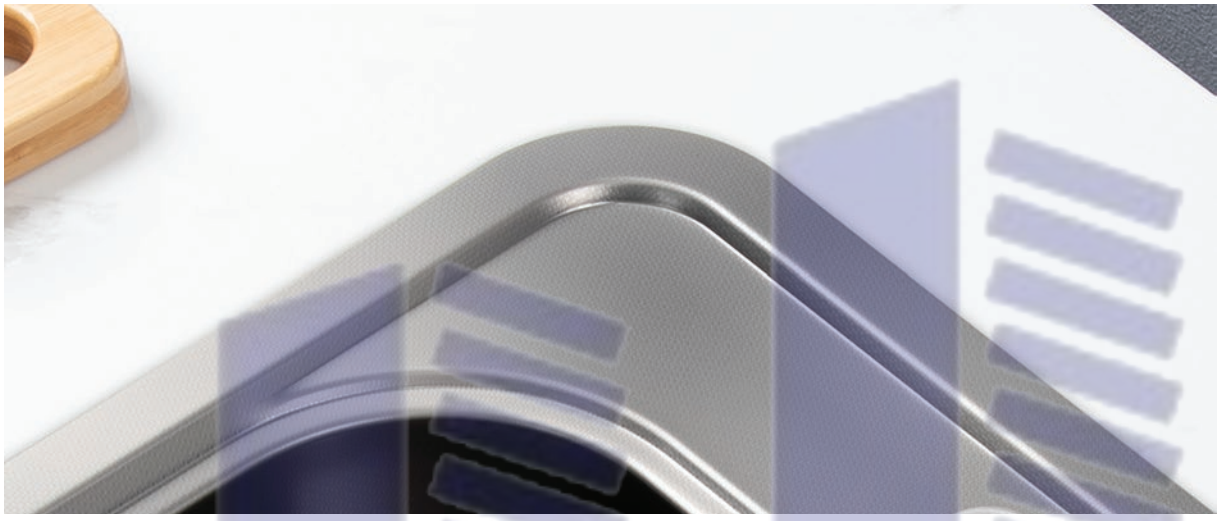

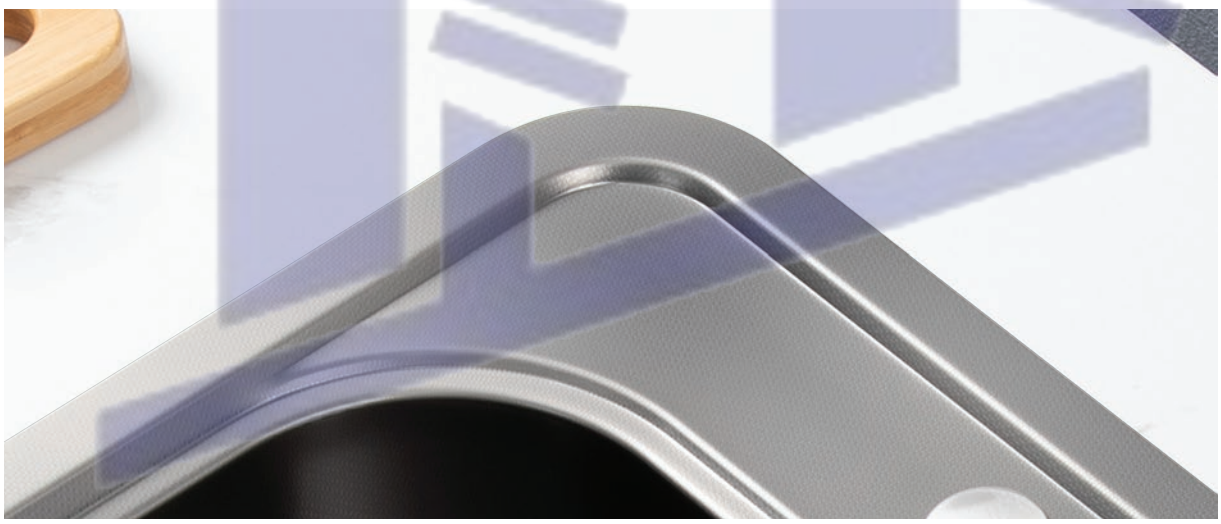



Huy Hoàng

LẮP ĐẶT

HÀI HÒA VỚI MỌI THIẾT KẾ BẾP

Một thiết kế tốt không chỉ đẹp ở bản thân sản phẩm. Mà còn phải hài hòa với tổng thể không gian sống.

Các thiết kế chậu rửa **Kluger** được phát triển với khả năng lắp đặt linh hoạt, phù hợp với nhiều phong cách kiến trúc và nhu cầu sử dụng khác nhau. Từ những căn bếp hiện đại tối giản đến các không gian đề cao tính thẩm mỹ và sự liền mạch trong từng chi tiết.

Dù lựa chọn phương án lắp đặt nào, triết lý của **Kluger** vẫn không thay đổi: Mang đến sự thuận tiện trong sử dụng, sự hài hòa trong thiết kế và vẻ đẹp bền vững theo thời gian.

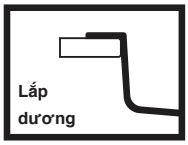

TOP MOUNT - DƯƠNG BÀN

Giải pháp lắp đặt phổ biến với ưu điểm thi công đơn giản, linh hoạt và phù hợp với nhiều loại mặt bếp khác nhau.

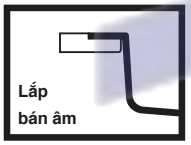

FLUSH MOUNT - BÁN ÂM

Thiết kế phẳng với mặt bàn tạo nên sự liền mạch trong không gian bếp, đồng thời giúp việc vệ sinh khu vực xung quanh trở nên thuận tiện hơn.



UNDER MOUNT - ÂM TOÀN PHẦN

Giải pháp đề cao tính thẩm mỹ với bề mặt liền mạch giữa chậu và mặt bàn, mang lại cảm giác tinh gọn, hiện đại và cao cấp cho không gian bếp.

Huy Hoàng

BỘ SƯU TẬP

CHẬU RỬA KLUGER

TAKA SERIES



KF7848FS Basic/ Plus
780*480*226mm_Trang 26



KF7848FS-DO Basic/ Plus
780*480*226mm_Trang 27



KF8248FS Plus
820*480*226mm_Trang 29

HARU SERIES

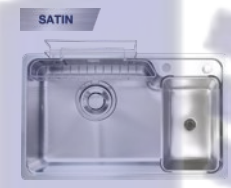

KH8050ST Plus
800*500*210mm_Trang 32



KH8050FS Basic
800*500*210mm_Trang 33

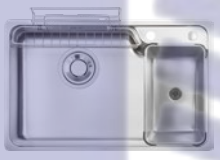

KH8050FS Plus
800*500*210mm_Trang 33

TAKI SERIES

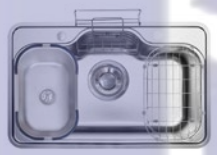

KT8050FS Basic/ Plus
800*500*220mm_Trang 36



KT7848FS Basic
780*480*230mm_Trang 37

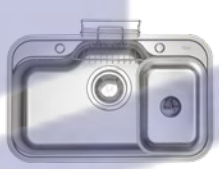

KT7848FS Plus
780*480*230mm_Trang 37

TOYA SERIES



KY7545FS Basic/ Plus
750*450*205mm_Trang 40



KY8045FS Basic
800*450*205mm_Trang 41



KY8045ST/FS Plus
800*450*205mm_Trang 41

CUBE SERIES



CUBE_KU6045FS
600*450*220mm_Trang 44



CUBE_KU5044FS
490*440*220mm_Trang 45

Huy Hoàng



KO7847FS Plus
780*470*220mm_Trang 47

OMI SERIES



KG7644FS Basic/ Plus
760*445*220mm_Trang 50



KG8644FS Basic/ Plus
860*445*220mm_Trang 51



KG7044FS Basic
700*445*220mm_Trang 52



KG7644FB Basic/ Plus
760*445*220mm_Trang 53

K600 SERIES



KF7850FS Basic/ Plus
780*500*230mm_Trang 56



KF8850FS Basic/ Plus
880*500*230mm_Trang 57



KU7844FS Basic/ Plus
780*445*220mm_Trang 58



KU8844FS Basic/ Plus
880*445*220mm_Trang 59

MOD SERIES

Một thiết kế tốt không dành cho tất cả mọi người, mà dành cho đúng nhu cầu của mỗi người.

Đó là lý do **Kluger** phát triển nhiều bộ sưu tập khác nhau, từ những thiết kế đề cao sự tiện nghi, tối ưu không gian đến những dòng sản phẩm tập trung vào thẩm mỹ và trải nghiệm sử dụng. Mỗi bộ sưu tập là một cách diễn giải khác nhau của triết lý:
"Tinh giản kiểu Nhật - Tiện nghi kiểu Âu"

Nhưng đều hướng đến cùng một giá trị:
Giúp cuộc sống trong căn bếp trở nên thuận tiện, hài hòa và dễ chịu hơn mỗi ngày.

Huy Hoang



Huy Hoàng



BỘ SƯU TẬP
CHẬU RỬA

THIẾT KẾ CHO NHỮNG CÁCH SỐNG KHÁC NHAU

Một thiết kế tốt không bắt đầu từ sản phẩm, mà bắt đầu từ cách con người sử dụng sản phẩm đó mỗi ngày.

Đó là lý do **Kluger** không tạo ra chỉ một dòng chậu rửa. Chúng tôi phát triển nhiều bộ sưu tập khác nhau để đáp ứng những nhu cầu, không gian và phong cách sống khác nhau. Từ những thiết kế đề cao sự tiện nghi, đến những giải pháp tối ưu không gian. Từ vẻ đẹp của sự tinh giản, đến những trải nghiệm được hoàn thiện trong từng chi tiết.

Mỗi bộ sưu tập đều mang một cá tính riêng. Nhưng cùng chia sẻ một triết lý: **Tinh giản kiểu Nhật - Tiện nghi kiểu Âu** và cùng hướng đến một mục tiêu: Tạo nên những trải nghiệm tốt hơn trong những điều diễn ra mỗi ngày.

Huy Hoang

TAKA Series

TINH GIẢN
ĐỂ TIỆN NGHI HƠN

Lấy cảm hứng từ triết lý **"Tinh giản kiểu Nhật - Tiện nghi kiểu Âu"**, **TAKA Series** được tạo ra với niềm tin rằng một không gian bếp lý tưởng không cần nhiều hơn, mà cần hợp lý hơn.

Mỗi chi tiết đều được nghiên cứu để phục vụ một mục đích rõ ràng. Từ thiết kế chậu rộng rãi đến hệ phụ kiện đa năng, tất cả được kết hợp hài hòa nhằm giúp việc sơ chế, rửa và vệ sinh trở nên thuận tiện hơn trong cùng một không gian. Tinh thần tối giản giúp căn bếp luôn gọn gàng và ngăn nắp. Tư duy tiện nghi giúp mọi thao tác trở nên nhanh chóng và hiệu quả hơn.

TAKA Series là sự cân bằng giữa công năng và thẩm mỹ, dành cho những gia đình hiện đại yêu thích sự đơn giản nhưng vẫn mong muốn tận hưởng trải nghiệm tiện nghi trong từng khoảnh khắc sử dụng.







Thy Hoàng

CHẬU RỬA **TAKA SERIES**

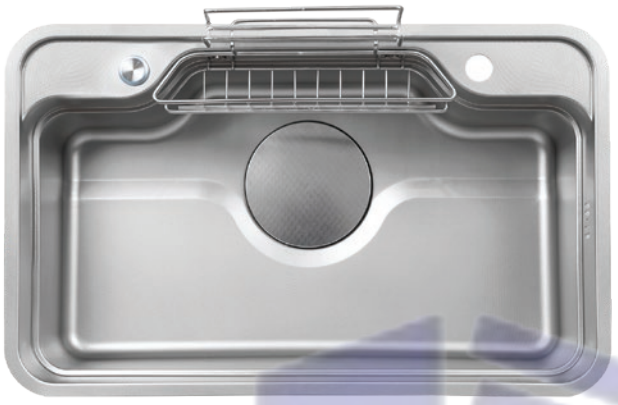

KF7848FS Basic
Giá / Price: 6.390.000 VNĐ
KT/ Size: 780 x 480 x 226 (mm)

PHỤ KIỆN ĐI KÈM

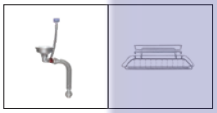

KF7848FS Plus
Giá / Price: 6.790.000 VNĐ
KT/ Size: 780 x 480 x 226 (mm)

PHỤ KIỆN ĐI KÈM





KT CẮT ĐÁ / CUT-OUT SIZE

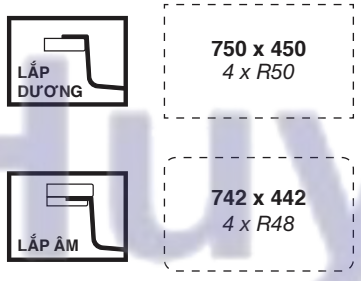

BẢN VẼ 2D / 2D DRAWING

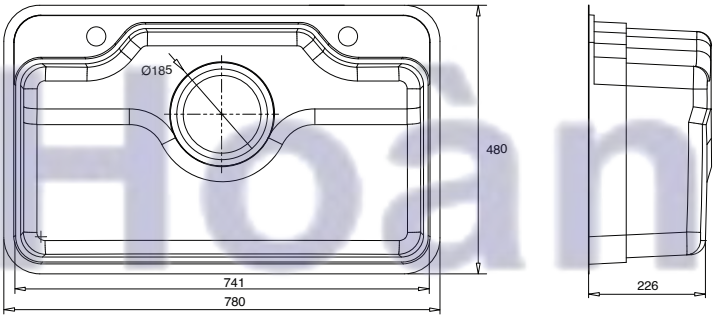

BỀ MẶT / FINISHES

Màu sắc / Colour
Màu bạc

Bề mặt / Texture
LINEN hạt sần

Chất liệu / Material
SS304 - độ dày 1.2 mm

Công nghệ / Technique
Ép khuôn liền khối

Huy Hoàng

CHẬU RỬA **TAKA SERIES**

KF7848FS-DO Plus | Giá / Price: 6.990.000 VNĐ
Kích thước / Size: 780 x 480 x 226 (mm)

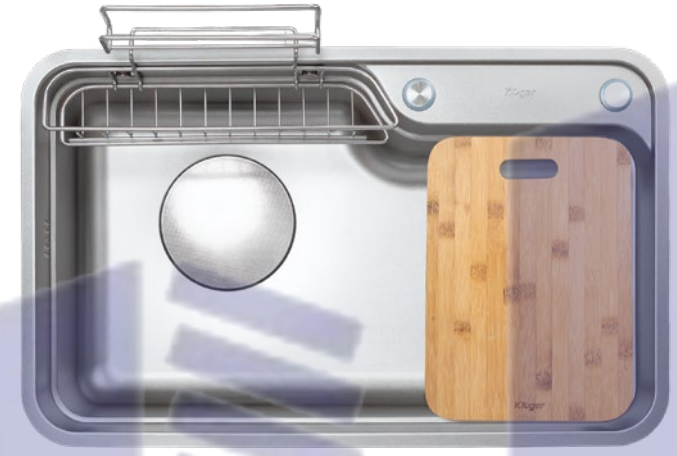

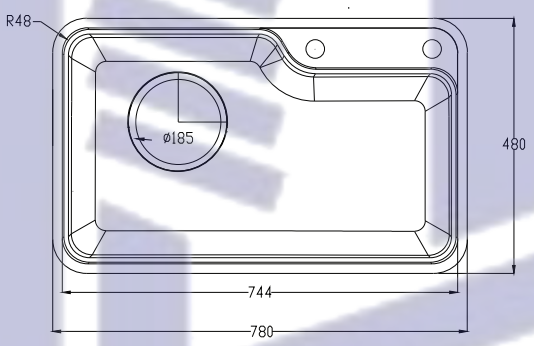

BỀ MẶT / FINISHES

Màu sắc / Colour
Màu bạc

Chất liệu / Material
SS304 - độ dày 1.2 mm

Bề mặt / Texture
LINEN hạt sần

Công nghệ / Technique
Ép khuôn liền khối

KT CẮT ĐÁ / CUT-OUT SIZE

LẮP DƯƠNG — **750 x 450** *4 x R50*

LẮP ÂM — **742 x 442** *4 x R48*

PHỤ KIỆN ĐI KÈM / OPTIONAL ACCESSORIES

		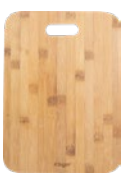		
Siphon	Giỏ đựng Inox 304	Thớt gỗ	Chậu rửa nhỏ Inox	Chậu rửa nhỏ có lỗ

Huy Hoang



TAKA 8248
GIỮ LẠI ĐIỀU CẦN THIẾT

Không phải mọi sự thay đổi đều cần bắt đầu từ việc làm lại từ đầu. Nhiều gia đình đã quen thuộc với chậu rửa 2 hố kích thước 8245, nhưng lại mong muốn một không gian sử dụng rộng rãi và thuận tiện hơn của chậu 1 hố hiện đại.

TAKA 8248 được tạo ra từ chính nhu cầu đó. Kích thước được nghiên cứu để phù hợp với nhiều vị trí lắp đặt chậu 8245 phổ biến, giúp che phủ tối đa các dấu vết lắp đặt cũ, hạn chế can thiệp vào mặt đá và đơn giản hóa quá trình nâng cấp. Giữ lại hệ tủ bếp, giữ lại mặt đá, giữ lại những gì còn giá trị. Chỉ thay đổi điều thực sự cần thiết để mang đến một trải nghiệm sử dụng tiện nghi hơn mỗi ngày.

Đó cũng chính là tinh thần **"Tinh giản kiểu Nhật - Tiện nghi kiểu Âu"** mà **Kluger** luôn theo đuổi.

Huy Hoàng

CHẬU RỬA **TAKA SERIES**

KF8248FS Plus | Giá / Price: 7.290.000 VNĐ
Kích thước / Size: 825 x 480 x 226 (mm)

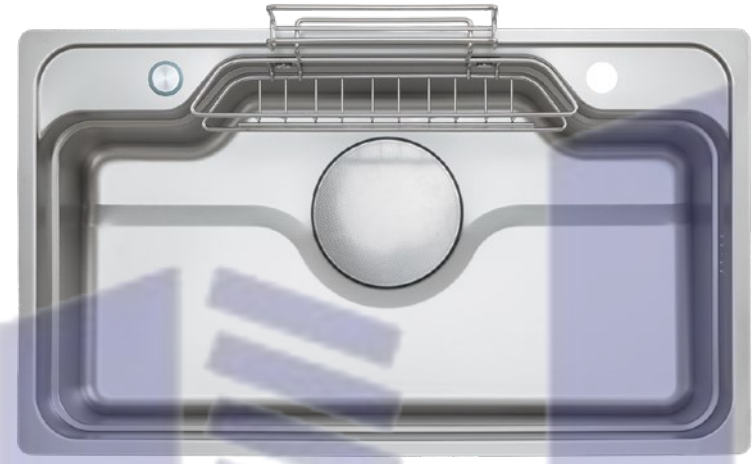

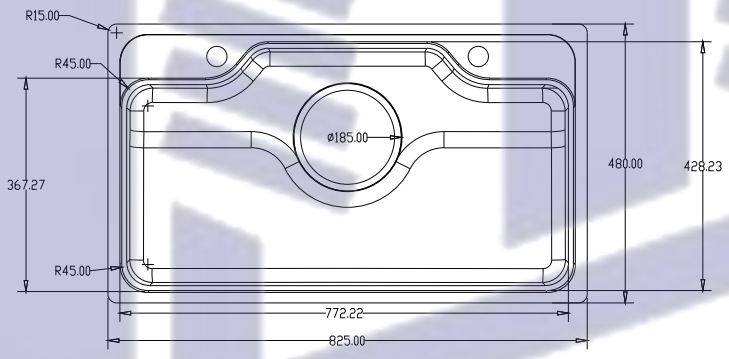

BỀ MẶT / FINISHES

Màu sắc / Colour
Màu bạc

Chất liệu / Material
SS304 - độ dày 1.2 mm

Bề mặt / Texture
LINEN hạt sần

Công nghệ / Technique
Ép khuôn liền khối

KT CẮT ĐÁ / CUT-OUT SIZE

LẮP DƯƠNG — **790 x 450** *4 x R50*

LẮP ÂM — **785 x 445** *4 x R45*

PHỤ KIỆN ĐI KÈM / OPTIONAL ACCESSORIES

		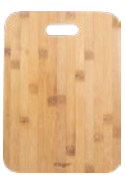		
Siphon	Giỏ đựng Inox 304	Thớt gỗ	Chậu rửa nhỏ Inox	Chậu rửa nhỏ có lỗ

Huy Hoang

CẢI TIẾN THIẾT KẾ
TỐI ƯU KHÔNG GIAN

Trong thiết kế Nhật Bản, sự tiện nghi không đến từ việc bổ sung nhiều hơn, mà đến từ việc sắp đặt mọi thứ đúng vị trí.

HARU Series được phát triển từ chính tư duy đó. Từng khu vực chức năng được nghiên cứu để hỗ trợ người dùng một cách tự nhiên nhất. Chậu chính rộng rãi cho những nhu cầu sử dụng thường xuyên. Chậu phụ hỗ trợ linh hoạt cho các thao tác hằng ngày. Hệ phụ kiện được tích hợp hài hòa để mọi công việc trong bếp diễn ra thuận tiện và hiệu quả hơn. Không phô trương, không dư thừa, chỉ là một thiết kế được tính toán kỹ lưỡng để tận dụng tốt hơn từng khoảng không gian.

Đó chính là giá trị tạo nên **HARU Series.**



Huy Hoang

HARU
Series

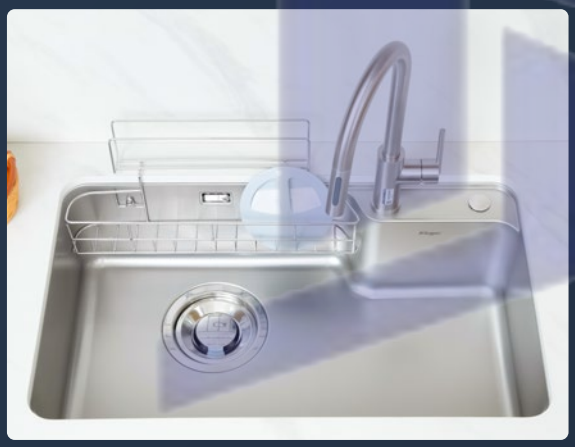

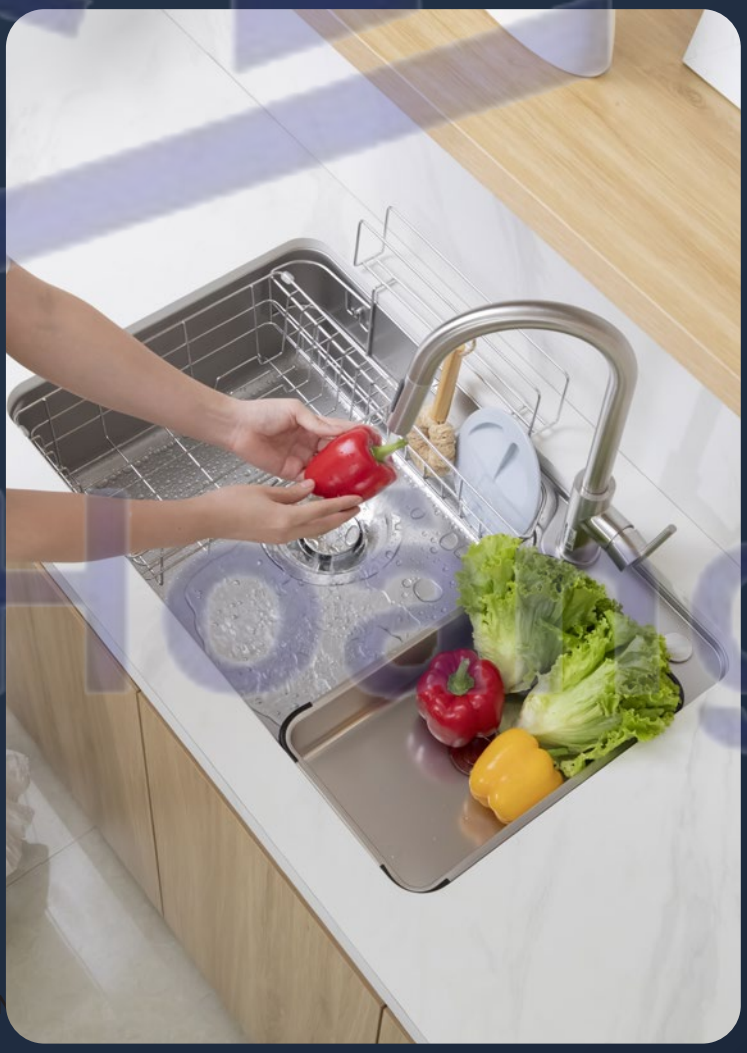



CHẬU RỬA **HARU SERIES**

KH8050ST Plus | Giá / Price: 8.390.000 VNĐ
Kích thước / Size: 800 x 500 x 210 (mm)

SATIN

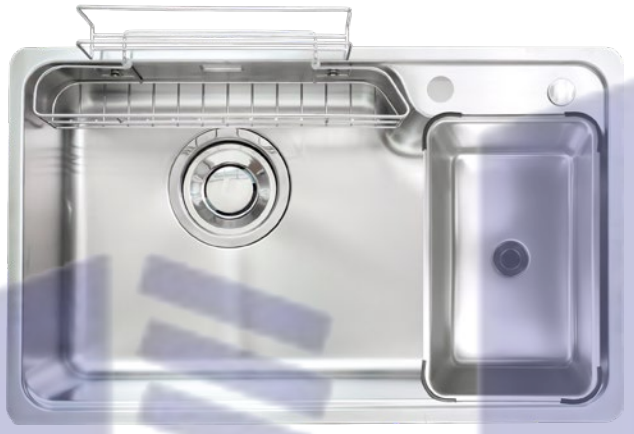

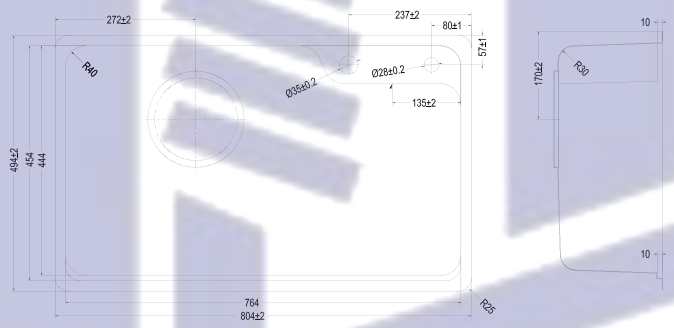

BỀ MẶT / FINISHES

Màu sắc / Colour
Màu bạc

Chất liệu / Material
SS304 - độ dày 1.0 mm

Bề mặt / Texture
SATIN trơn

Công nghệ / Technique
Ép khuôn liền khối

KT CẮT ĐÁ / CUT-OUT SIZE



780 X 470
4 x R48



765 x 455
4 x R40.5

PHỤ KIỆN ĐI KÈM / OPTIONAL ACCESSORIES

				
Bát rác	Siphon	Giỏ phụ	Chậu nhỏ	Giỏ gác chậu

Huy Hoang

CHẬU RỬA **HARU SERIES**



KH8050FS Basic
Giá / Price: 7.690.000 VNĐ
KT/ Size: 800 x 500 x 210 (mm)

PHỤ KIỆN ĐI KÈM



KH8050FS Plus
Giá / Price: 8.690.000 VNĐ
KT/ Size: 800 x 500 x 210 (mm)

PHỤ KIỆN ĐI KÈM

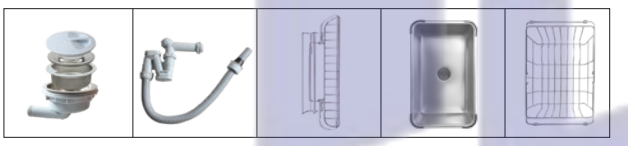

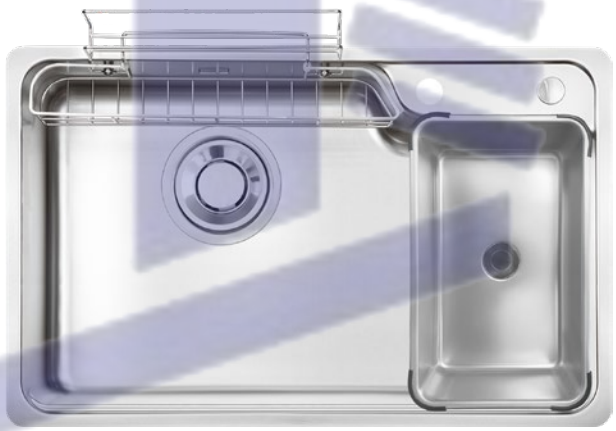

KT CẮT ĐÁ / CUT-OUT SIZE

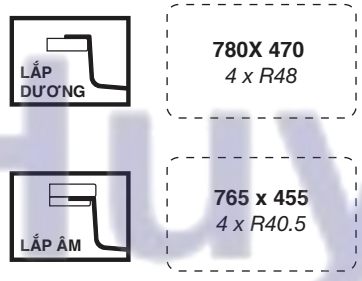

BẢN VẼ 2D / 2D DRAWING

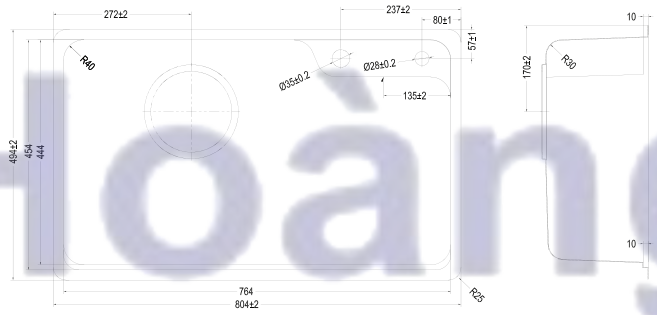

BỀ MẶT / FINISHES

Màu sắc / Colour
Màu bạc

Bề mặt / Texture
LINEN hạt sần

Chất liệu / Material
SS304 - độ dày 1.0 mm

Công nghệ / Technique
Ép khuôn liền khối

Huy Hoàng

TAKI

SERIES





SỰ TINH TẾ
TRONG TỪNG CHI TIẾT

Trong thiết kế Nhật Bản, vẻ đẹp không nằm ở những điều nổi bật nhất, mà nằm ở sự chỉn chu của từng chi tiết nhỏ.

TAKI Series được phát triển từ chính tinh thần đó. Những góc bo rộng được tính toán kỹ lưỡng tạo nên cảm giác mềm mại, hài hòa và thuận tiện hơn trong quá trình vệ sinh hằng ngày. Hệ phụ kiện được thiết kế đồng bộ với lòng chậu, vừa vặn trong từng kích thước, mang đến sự liền mạch trong cả công năng lẫn thẩm mỹ. Mỗi đường nét đều có lý do để tồn tại, mỗi chi tiết đều góp phần hoàn thiện trải nghiệm. Và khi mọi yếu tố được kết hợp hài hòa, sự tinh tế sẽ tự nhiên hiện diện.

Đó chính là tinh thần của **TAKI Series.**





Huy Hoàng

CHẬU RỬA **TAKI SERIES**

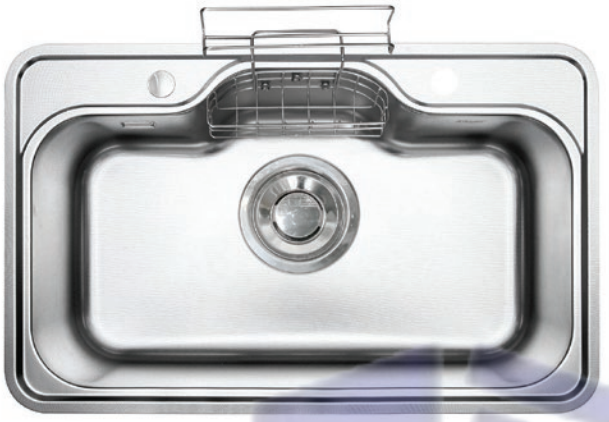

KT8050FS Basic
Giá / Price: 7.890.000 VNĐ
KT/ Size: 800 x 500 x 220 (mm)

PHỤ KIỆN ĐI KÈM



KT8050FS Plus
Giá / Price: 8.390.000 VNĐ
KT/ Size: 800 x 500 x 220 (mm)

PHỤ KIỆN ĐI KÈM

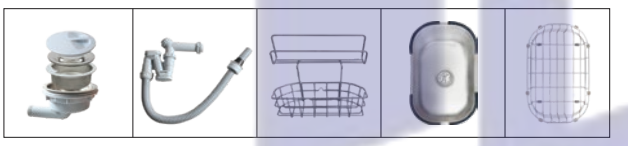

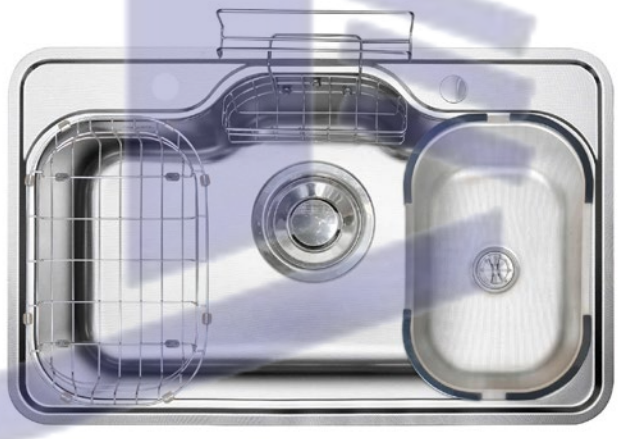

KT CẮT ĐÁ / CUT-OUT SIZE

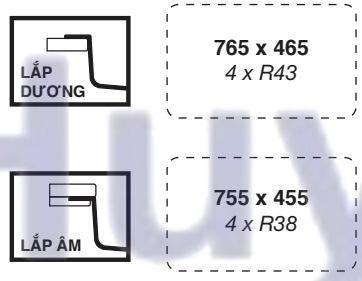

BẢN VẼ 2D / 2D DRAWING

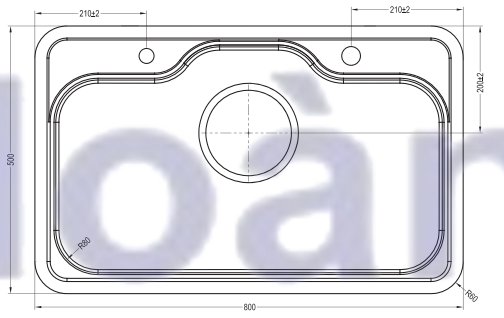

BỀ MẶT / FINISHES

Màu sắc / Colour
Màu bạc

Bề mặt / Texture
LINEN hạt sần

Chất liệu / Material
SS304 - độ dày 1.0 mm

Công nghệ / Technique
Ép khuôn liền khối

Huy Hoàng

CHẬU RỬA **TAKI SERIES**



KT7848FS Basic
Giá / Price: 6.990.000 VNĐ
KT/ Size: 780 x 480 x 230 (mm)

PHỤ KIỆN ĐI KÈM



KT7848FS Plus
Giá / Price: 7.890.000 VNĐ
KT/ Size: 780 x 480 x 230 (mm)

PHỤ KIỆN ĐI KÈM

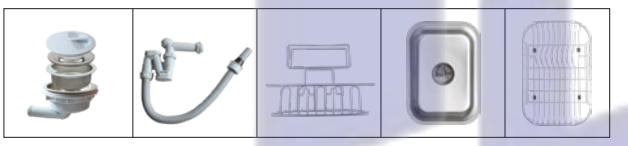

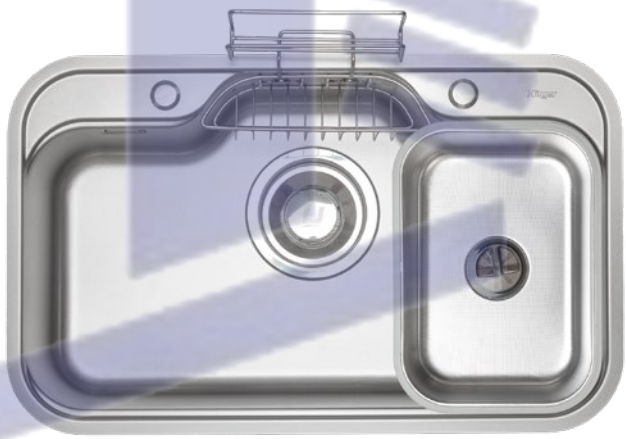

KT CẮT ĐÁ / CUT-OUT SIZE

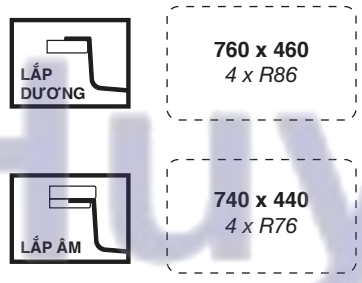

BẢN VẼ 2D / 2D DRAWING

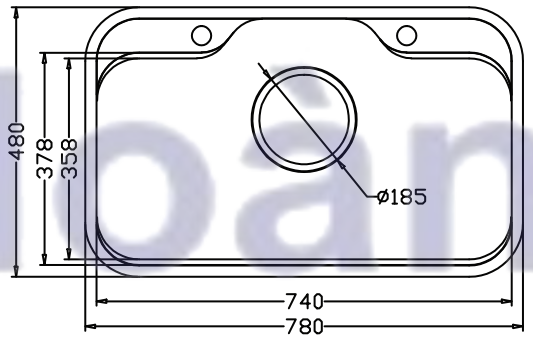

BỀ MẶT / FINISHES

Màu sắc / Colour
Màu bạc

Bề mặt / Texture
LINEN hạt sần

Chất liệu / Material
SS304 - độ dày 1.2 mm

Công nghệ / Technique
Ép khuôn liền khối

Huy Hoàng

TOYA
Series

HÀI HÒA
PHONG CÁCH

Lấy cảm hứng từ triết lý **"Tinh giản kiểu Nhật - Tiện nghi kiểu Âu"**, **TOYA Series** là sự giao thoa giữa vẻ đẹp hiện đại của thiết kế châu Âu và sự tinh tế trong từng chi tiết của tư duy Nhật Bản.

Những đường nét vuông vức, sắc sảo mang đến diện mạo mạnh mẽ và hiện đại cho không gian bếp. Trong khi đó, các góc bo kỹ thuật được tính toán hợp lý giúp việc vệ sinh trở nên dễ dàng hơn, đồng thời tạo nên sự cân bằng giữa thẩm mỹ và công năng sử dụng.



Huy Hoàng



Điểm nổi bật của **TOYA** nằm ở thiết kế thoát nước lệch một bên. Giải pháp này giúp mở rộng không gian thao tác bên trong chậu, đồng thời tối ưu diện tích khoang tủ phía dưới, mang lại sự thuận tiện hơn trong quá trình sử dụng hằng ngày.

Tinh thần châu Âu trong thiết kế, sự chỉn chu Nhật Bản trong từng chi tiết. Tất cả được kết hợp hài hòa để tạo nên một không gian bếp rộng rãi, hiện đại và tiện nghi hơn mỗi ngày.

Đó chính là giá trị tạo nên **TOYA Series.**

Huy Hoang

CHẬU RỬA **TOYA SERIES**



KY7545FS Basic
Giá / Price: 6.990.000 VNĐ
KT/ Size: 750 x 450 x 205 (mm)

PHỤ KIỆN ĐI KÈM



KY7545FS Plus
Giá / Price: 7.690.000 VNĐ
KT/ Size: 750 x 450 x 205 (mm)

PHỤ KIỆN ĐI KÈM

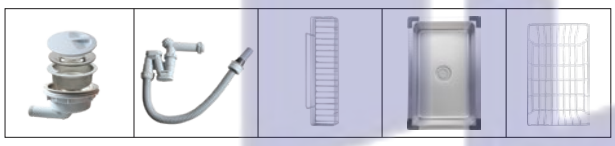



KT CẮT ĐÁ / CUT-OUT SIZE

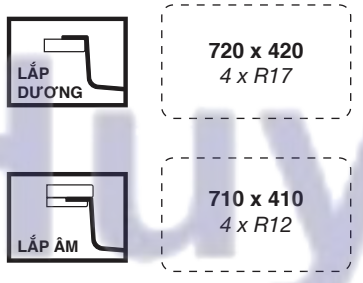

BẢN VẼ 2D / 2D DRAWING

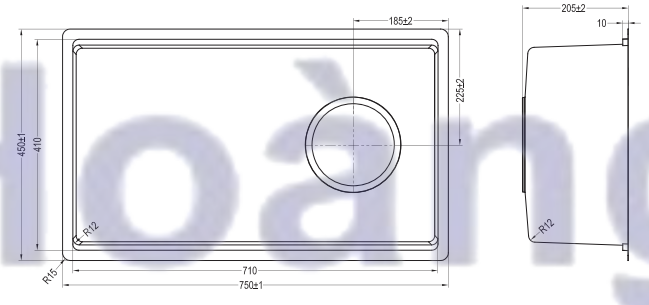

BỀ MẶT / FINISHES

Màu sắc / Colour	Bề mặt / Texture	Chất liệu / Material	Công nghệ / Technique
Màu bạc	*LINEN hạt sần*	*SS304 - độ dày 1.0 mm*	*Ép khuôn liền khối*

Huy Hoàng

CHẬU RỬA **TOYA SERIES**



KY8045FS Basic
Giá / Price: 7.290.000 VNĐ
KT/ Size: 800 x 450 x 205 (mm)

PHỤ KIỆN ĐI KÈM



KY8045ST Plus
Giá / Price (ST): 7.890.000 VNĐ

KY8045FS Plus
Giá / Price (FS): 7.990.000 VNĐ

KT/ Size: 800 x 450 x 205 (mm)

PHỤ KIỆN ĐI KÈM

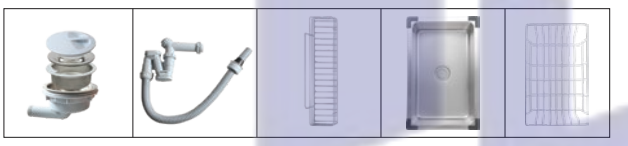

SATIN **LINEN**

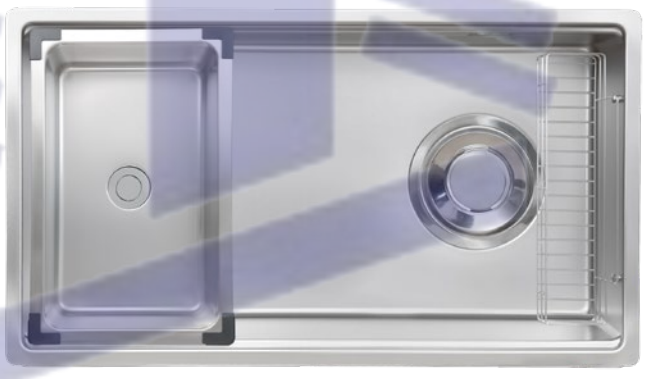

KT CẮT ĐÁ / CUT-OUT SIZE

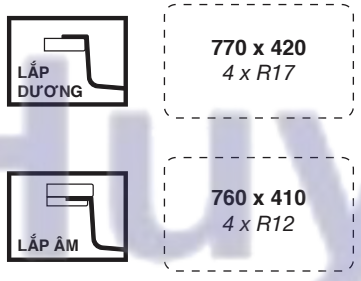

BẢN VẼ 2D / 2D DRAWING

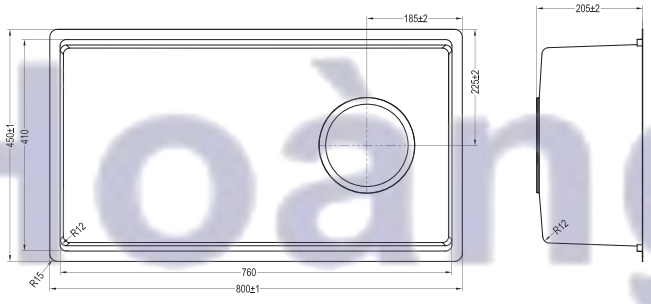

BỀ MẶT / FINISHES

Màu sắc / Colour
Màu bạc

Bề mặt / Texture
LINEN hạt sần
SATIN trơn

Chất liệu / Material
SS304 - độ dày 1.0 mm

Công nghệ / Technique
Ép khuôn liền khối

Huy Hoàng

CUBE SERIES

TỐI ƯU
TRẢI NGHIỆM

Tinh giản không phải là loại bỏ. Tinh giản là giữ lại những điều thực sự cần thiết.
Đó chính là tư duy tạo nên **CUBE Series.**



Huy Hoàng



Được thiết kế dành cho những không gian bếp nhỏ, bếp phụ hoặc khu vực bàn đảo, **CUBE Series** tập trung vào những công năng cốt lõi nhất để mang lại trải nghiệm sử dụng thuận tiện trong một kích thước gọn gàng. Mỗi đường nét đều được tối giản. Mỗi khoảng không gian đều được tận dụng, mỗi chi tiết đều phục vụ một mục đích rõ ràng, không phức tạp, không dư thừa. Chỉ là những gì cần thiết cho một không gian bếp hiện đại.

Đó chính là tinh thần của **CUBE Series.**

Huy Hoang

CHẬU RỬA **CUBE SERIES**

KU6045FS Basic | Giá / Price: 5.390.000 VNĐ
Kích thước / Size: 600 x 450 x 220 (mm)



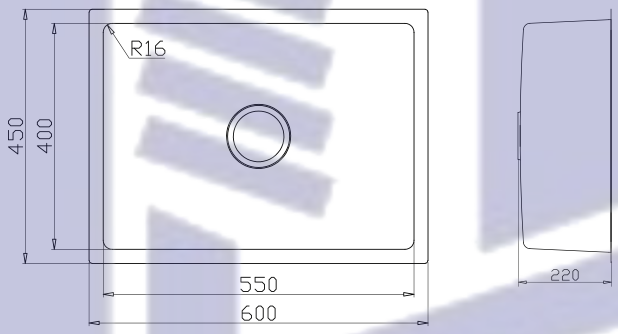

BỀ MẶT / FINISHES

Màu sắc / Colour
Màu bạc

Chất liệu / Material
SS304 - độ dày 1.0 mm

Bề mặt / Texture
LINEN hạt sần

Công nghệ / Technique
Ép khuôn liền khối

KT CẮT ĐÁ / CUT-OUT SIZE



570 x 420



550 x 400
4 x R16

PHỤ KIỆN ĐI KÈM / OPTIONAL ACCESSORIES


Bát rác


Siphon

Huy Hoang

CHẬU RỬA **CUBE SERIES**

KU5044FS Basic | Giá / Price: 5.190.000 VNĐ
Kích thước / Size: 490 x 440 x 220 (mm)



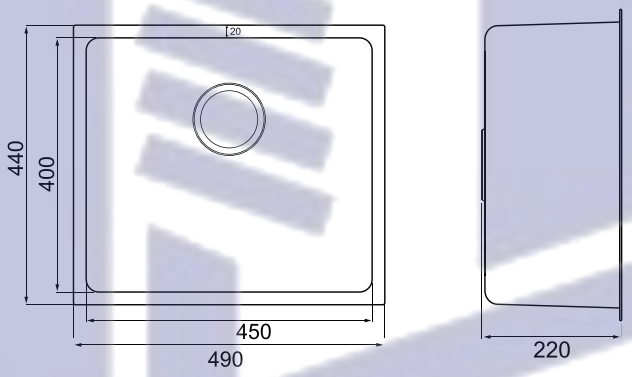

BỀ MẶT / FINISHES

Màu sắc / Colour
Màu bạc

Chất liệu / Material
SS304 - độ dày 1.0 mm

Bề mặt / Texture
LINEN hạt sần

Công nghệ / Technique
Ép khuôn liền khối

KT CẮT ĐÁ / CUT-OUT SIZE



460 x 410



450 x 400
4 x R16

PHỤ KIỆN ĐI KÈM / OPTIONAL ACCESSORIES


Bát rác


Siphon

Huy Hoang

OMI SERIES

TINH TẾ
TỪNG ĐƯỜNG CONG

Trong thiết kế Nhật Bản, sự tinh tế không nằm ở những điều phức tạp, mà nằm ở cảm giác hài hòa được tạo nên từ từng đường nét. **OMI Series** được phát triển từ chính triết lý đó.

Những đường cong mềm mại được kết hợp cùng bố cục tối giản, tạo nên một tổng thể thanh lịch và cân bằng cho không gian bếp hiện đại. Mỗi chi tiết đều được tiết chế vừa đủ để tôn lên vẻ đẹp tự nhiên của vật liệu và nâng cao trải nghiệm sử dụng hằng ngày. Mềm mại hơn trong cảm nhận, tinh giản hơn trong thiết kế, hài hòa hơn trong không gian sống.

OMI Series là lựa chọn dành cho những gia chủ yêu thích sự thanh lịch, nơi vẻ đẹp không đến từ sự phô trương mà được thể hiện qua những chi tiết được hoàn thiện chỉn chu theo thời gian.

Đó chính là tinh thần của **OMI Series.**







CHẬU RỬA **OMI SERIES**

KO7847FS Plus | Giá / Price: 7.890.000 VNĐ
Kích thước / Size: 780 x 470 x 220 (mm)

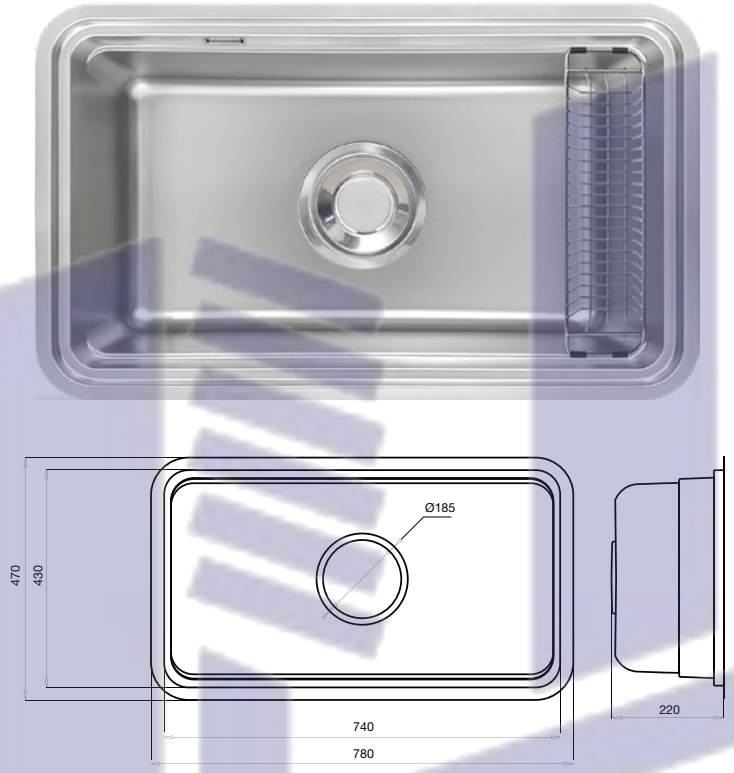

BỀ MẶT / FINISHES

Màu sắc / Colour
Màu bạc

Chất liệu / Material
SS304 - độ dày 1.2 mm

Bề mặt / Texture
LINEN hạt sần

Công nghệ / Technique
Ép khuôn liền khối

KT CẮT ĐÁ / CUT-OUT SIZE



756 x 446
4 x R54



742 x 432
4 x R47

PHỤ KIỆN ĐI KÈM / OPTIONAL ACCESSORIES

		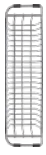		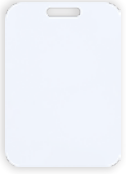
Bát rác	Siphon	Giỏ phụ	Chậu nhỏ	Thớt nhựa

Huy Hoang

K600 SERIES

THIẾT KẾ CẢI TIẾN
CHUẨN CHÂU ÂU

Trong một không gian bếp hiện đại, sự tiện nghi không đến từ một tính năng nổi bật, mà đến từ cách mọi chi tiết phối hợp với nhau một cách hài hòa.

K600 Series được phát triển từ chính tư duy đó.
Mỗi chi tiết đều được nghiên cứu để hỗ trợ người dùng hiệu quả hơn trong quá trình sử dụng hằng ngày. Từ không gian thao tác rộng rãi, hệ phụ kiện đồng bộ đến thiết kế tối ưu công năng, tất cả cùng hướng đến một trải nghiệm liền mạch, thuận tiện và thoải mái hơn.



Huy Hoàng

Không chỉ tạo ra một chiếc chậu rộng hơn. Mà tạo ra nhiều không gian hơn cho việc sơ chế, chuẩn bị và vệ sinh. Không chỉ làm tốt một chức năng, mà làm tốt toàn bộ trải nghiệm, không chỉ tối ưu từng chi tiết, mà tối ưu cả quá trình sử dụng.







Huy Hoàng

Với ngôn ngữ thiết kế hiện đại mang cảm hứng Châu Âu cùng tư duy tiện nghi trong từng thao tác, **K600 Series** mang đến sự cân bằng giữa thẩm mỹ, hiệu quả và cảm giác sử dụng hằng ngày.

Đó chính là giá trị tạo nên **K600 Series**

CHẬU RỬA **K600 SERIES**



KG7644FS Basic
Giá / Price: 6.590.000 VNĐ
KT/ Size: 760 x 445 x 220 (mm)

PHỤ KIỆN ĐI KÈM

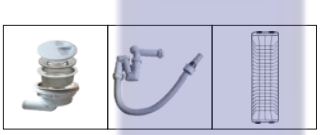

KG7644FS Plus
Giá / Price: 8.290.000 VNĐ
KT/ Size: 760 x 445 x 220 (mm)

PHỤ KIỆN ĐI KÈM

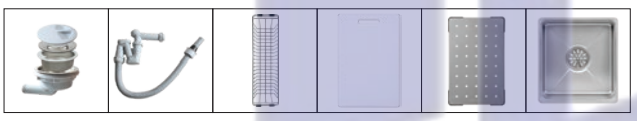

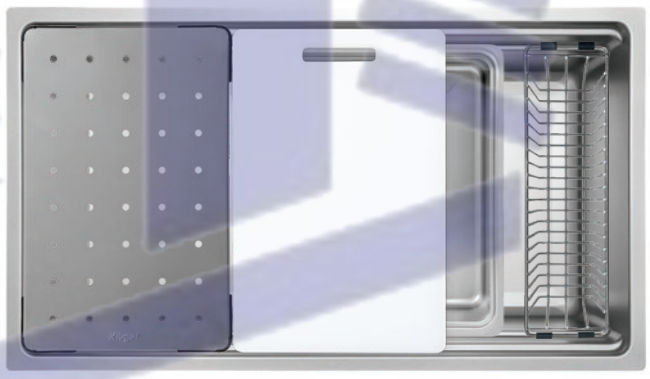

KT CẮT ĐÁ / CUT-OUT SIZE

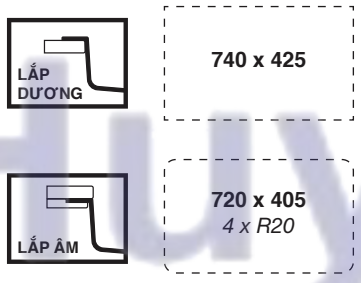

BẢN VẼ 2D / 2D DRAWING

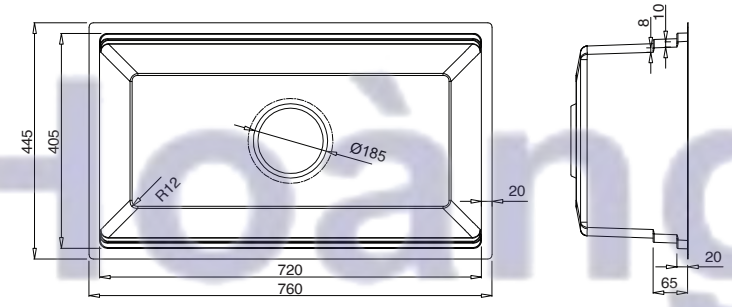

BỀ MẶT / FINISHES

Màu sắc / Colour
Màu bạc

Bề mặt / Texture
LINEN hạt sần

Chất liệu / Material
SS304 - độ dày 1.2 mm

Công nghệ / Technique
Ép khuôn liền khối

Huy Hoàng

CHẬU RỬA **K600 SERIES**



KG8644FS Basic
Giá / Price: 7.390.000 VNĐ
KT/ Size: 860 x 445 x 220 (mm)

PHỤ KIỆN ĐI KÈM



KG8644FS Plus
Giá / Price: 9.090.000 VNĐ
KT/ Size: 860 x 445 x 220 (mm)

PHỤ KIỆN ĐI KÈM

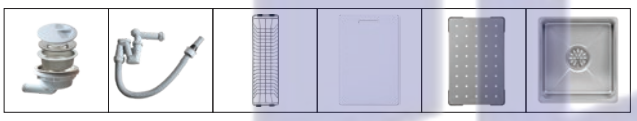

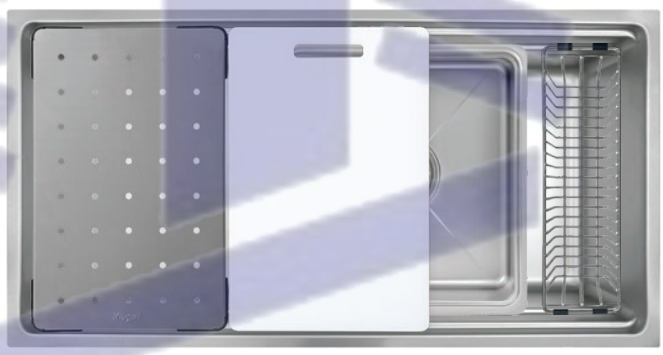

KT CẮT ĐÁ / CUT-OUT SIZE

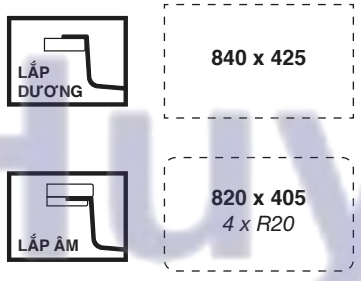

BẢN VẼ 2D / 2D DRAWING

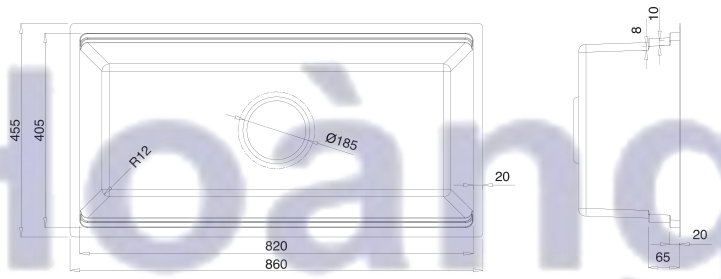

BỀ MẶT / FINISHES

Màu sắc / Colour
Màu bạc

Bề mặt / Texture
LINEN hạt sần

Chất liệu / Material
SS304 - độ dày 1.2 mm

Công nghệ / Technique
Ép khuôn liền khối

Huy Hoàng

CHẬU RỬA **K600 SERIES**

KG7044FS | Giá / Price: 6.390.000 VNĐ
Kích thước / Size: 700 x 445 x 220 (mm)



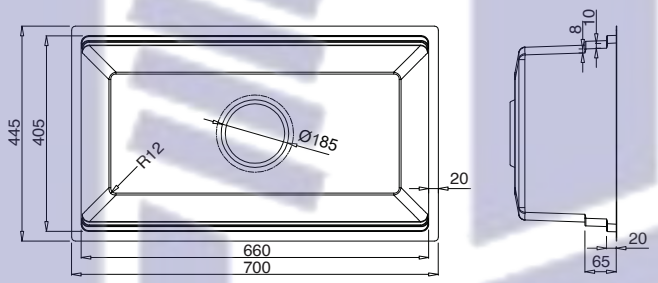

BỀ MẶT / FINISHES

Màu sắc / Colour
Màu bạc

Chất liệu / Material
SS304 - độ dày 1.2 mm

Bề mặt / Texture
LINEN hạt sần

Công nghệ / Technique
Ép khuôn liền khối

KT CẮT ĐÁ / CUT-OUT SIZE

LẮP DƯƠNG — **680 x 425**

LẮP ÂM — **660 x 405**
4 x R20

PHỤ KIỆN ĐI KÈM / OPTIONAL ACCESSORIES

		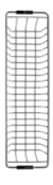
Bát rác	Siphon	Giá để đồ

Huy Hoang

CHẬU RỬA **K600 SERIES**



KG7644FB Basic
Giá / Price: 7.390.000 VNĐ
KT/ Size: 760 x 445 x 220 (mm)

PHỤ KIỆN ĐI KÈM

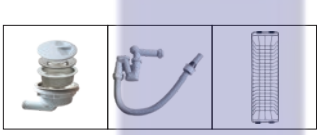

KG7644FB Plus
Giá / Price: 9.590.000 VNĐ
KT/ Size: 760 x 445 x 220 (mm)

PHỤ KIỆN ĐI KÈM

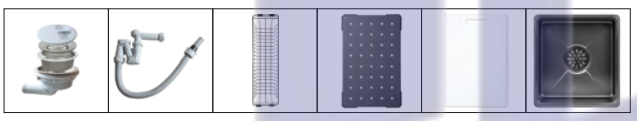

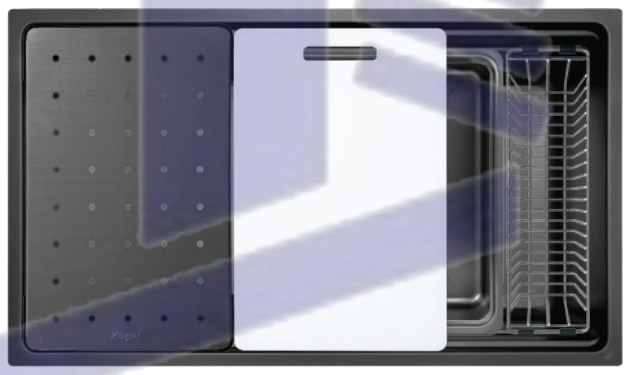

KT CẮT ĐÁ / CUT-OUT SIZE

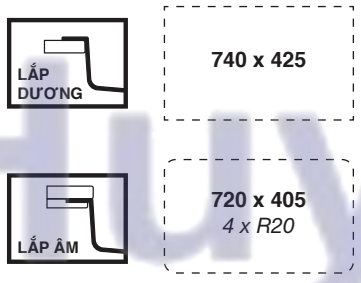

BẢN VẼ 2D / 2D DRAWING

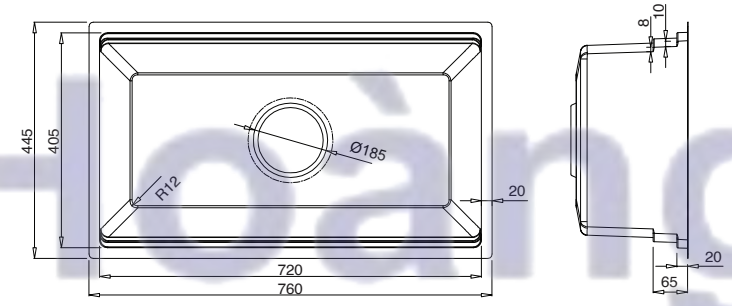

BỀ MẶT / FINISHES

Màu sắc / Colour
Màu đen

Bề mặt / Texture
LINEN hạt sần

Chất liệu / Material
SS304 - độ dày 1.2 mm

Công nghệ / Technique
Ép khuôn liền khối

Huy Hoàng

MOD SERIES

TRỞ THÀNH NGHỆ THUẬT
TRONG GIAN BẾP

Trong thiết kế châu Âu, công năng và thẩm mỹ chưa bao giờ là hai giá trị tách biệt. Một thiết kế đẹp phải phục vụ tốt cho trải nghiệm sử dụng. Và một thiết kế tốt phải đủ đẹp để trở thành một phần của không gian sống.

MOD Series được phát triển từ chính tư duy đó. Với những đường nét mạnh mẽ, tỷ lệ hài hòa và không gian chậu rộng rãi, **MOD** mang đến trải nghiệm sử dụng thoải mái cho những nhu cầu sơ chế và vệ sinh hằng ngày, đồng thời tạo nên điểm nhấn tinh tế cho căn bếp hiện đại.



Huy Hoàng





Huy Hoàng

Mỗi đường nét đều hướng đến công năng. Mỗi chi tiết đều góp phần tạo nên vẻ đẹp tổng thể. Và khi hai giá trị ấy được kết hợp hài hòa, công năng sẽ trở thành một dạng nghệ thuật.

Đó chính là tinh thần của **MOD Series.**

CHẬU RỬA **MOD SERIES**



KF7850FS Basic
Giá / Price: 7.390.000 VNĐ
KT/ Size: 780 x 500 x 230 (mm)

PHỤ KIỆN ĐI KÈM

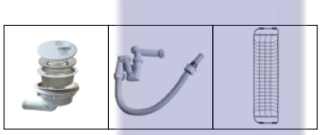

KF7850FS Plus
Giá / Price: 8.390.000 VNĐ
KT/ Size: 780 x 500 x 230 (mm)

PHỤ KIỆN ĐI KÈM

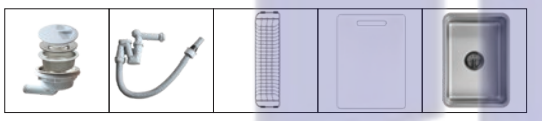

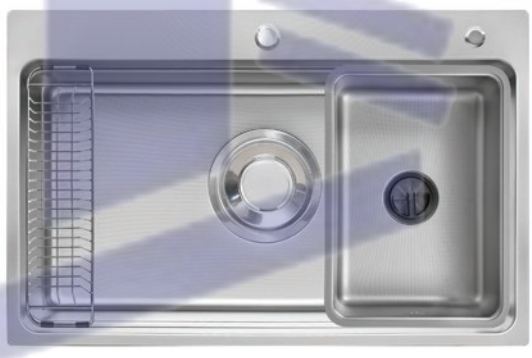

KT CẮT ĐÁ / CUT-OUT SIZE



BẢN VẼ 2D / 2D DRAWING

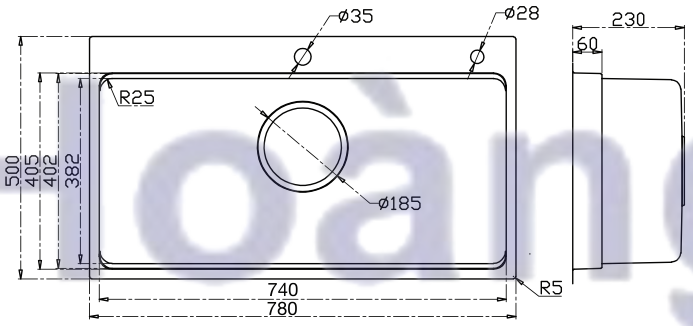

BỀ MẶT / FINISHES

Màu sắc / Colour	Bề mặt / Texture	Chất liệu / Material	Công nghệ / Technique
Màu bạc	*LINEN hạt sần*	*SS304 - độ dày 1.2+3.0 mm*	*Ép khuôn liền khối*

Huy Hoàng

CHẬU RỬA **MOD SERIES**



KF8850FS Basic
Giá / Price: 8.190.000 VNĐ
KT/ Size: 880 x 500 x 230 (mm)

PHỤ KIỆN ĐI KÈM



KF8850FS Plus
Giá / Price: 9.190.000 VNĐ
KT/ Size: 880 x 500 x 230 (mm)

PHỤ KIỆN ĐI KÈM

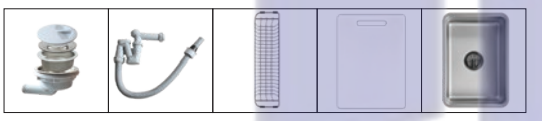

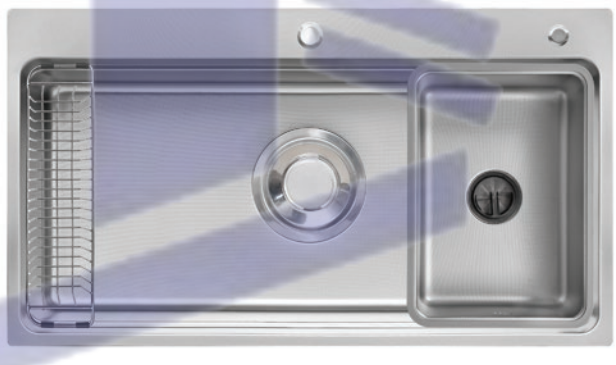

KT CẮT ĐÁ / CUT-OUT SIZE



BẢN VẼ 2D / 2D DRAWING

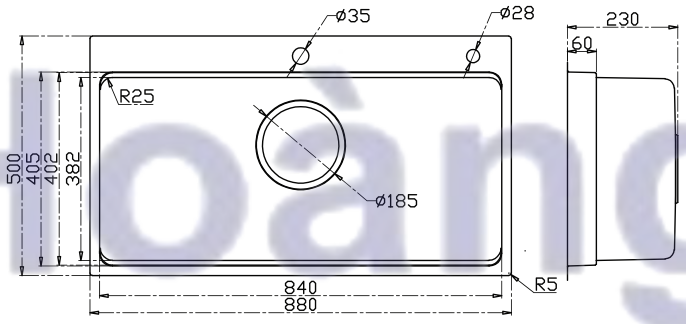

BỀ MẶT / FINISHES

Màu sắc / Colour	Bề mặt / Texture	Chất liệu / Material	Công nghệ / Technique
Màu bạc	*LINEN hạt sần*	*SS304 - độ dày 1.2+3.0 mm*	*Ép khuôn liền khối*

Huy Hoàng

CHẬU RỬA **MOD SERIES**



KU7844FS Basic
Giá / Price: 6.990.000 VNĐ
KT/ Size: 780 x 445 x 220 (mm)

PHỤ KIỆN ĐI KÈM

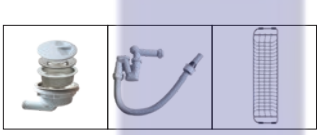

KU7844FS Plus
Giá / Price: 7.990.000 VNĐ
KT/ Size: 780 x 445 x 220 (mm)

PHỤ KIỆN ĐI KÈM

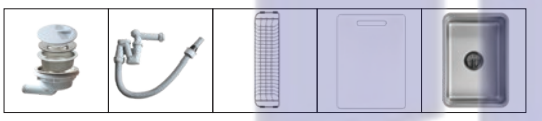

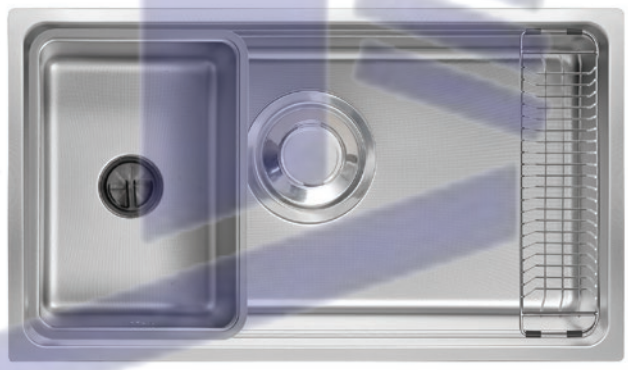

KT CẮT ĐÁ / CUT-OUT SIZE

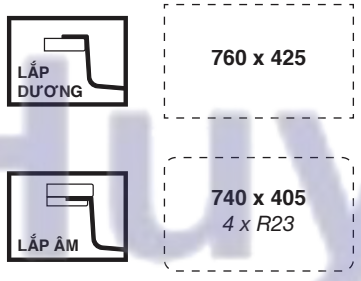

BẢN VẼ 2D / 2D DRAWING

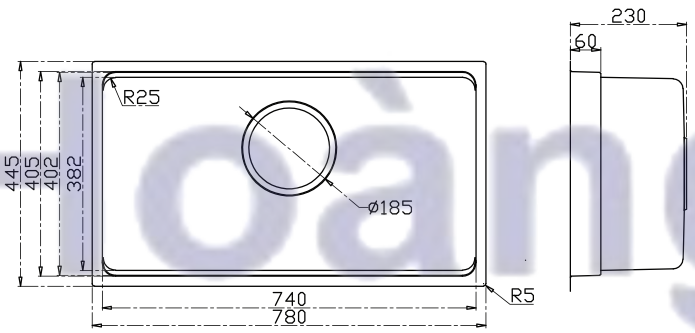

BỀ MẶT / FINISHES

Màu sắc / Colour
Màu bạc

Bề mặt / Texture
LINEN hạt sần

Chất liệu / Material
SS304 - độ dày 1.2 mm

Công nghệ / Technique
Ép khuôn liền khối

Huy Hoàng

CHẬU RỬA **MOD SERIES**



KU8844FS Basic
Giá / Price: 7.690.000 VNĐ
KT/ Size: 880 x 445 x 220 (mm)

PHỤ KIỆN ĐI KÈM



KU8844FS Plus
Giá / Price: 8.690.000 VNĐ
KT/ Size: 880 x 445 x 220 (mm)

PHỤ KIỆN ĐI KÈM

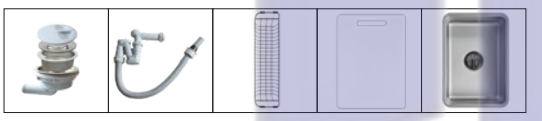

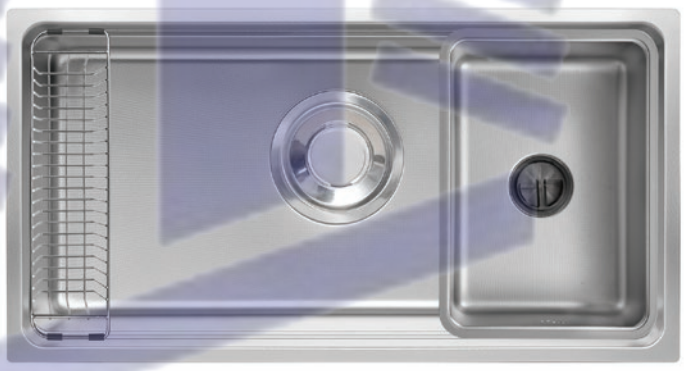

KT CẮT ĐÁ / CUT-OUT SIZE

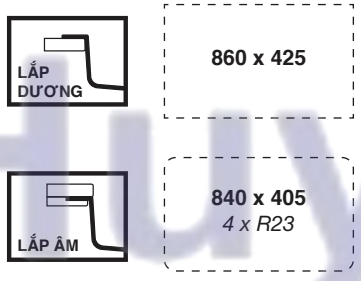

BẢN VẼ 2D / 2D DRAWING

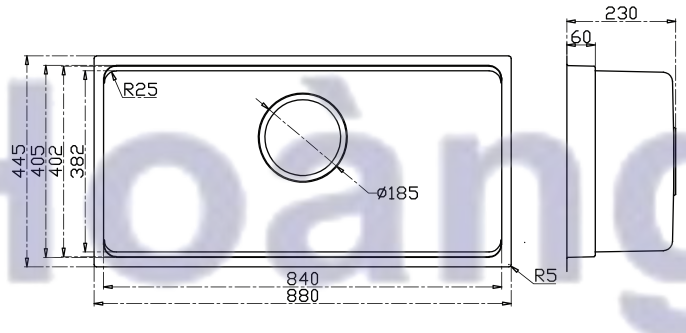

BỀ MẶT / FINISHES

Màu sắc / Colour
Màu bạc

Bề mặt / Texture
LINEN hạt sần

Chất liệu / Material
SS304 - độ dày 1.2 mm

Công nghệ / Technique
Ép khuôn liền khối

Huy Hoàng

KITCHEN FAUCET
VÒI RỬA

Một chiếc vòi rửa tốt không chỉ dẫn nước đến đúng vị trí. Mà còn giúp mọi thao tác trở nên nhẹ nhàng và chính xác hơn. Tại **Kluger**, mỗi thiết kế vòi rửa được phát triển từ triết lý **"Tinh giản kiểu Nhật - Tiện nghi kiểu Âu"**, nơi công năng, thẩm mỹ và trải nghiệm sử dụng được cân bằng trong từng chi tiết.

Từ khả năng xoay linh hoạt, đầu vòi rút dây tiện dụng đến dòng nước được kiểm soát tối ưu, mọi chuyển động đều hướng đến sự thuận tiện và thoải mái trong quá trình sử dụng hằng ngày.

Không chỉ là một thiết bị cấp nước, mà là người đồng hành trong từng thao tác của căn bếp. Bởi sự tiện nghi thực sự không nằm ở những gì phức tạp, mà nằm ở cảm giác mọi thứ vận hành đúng như cách bạn mong muốn.

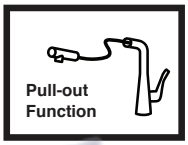

Đầu vòi rút dây



Công nghệ tiết kiệm và làm mềm nước

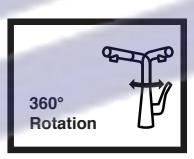

Đầu vòi xoay 360°



Tay cầm công thái học

Huy Hoàng

Finished Surfaces

Bề mặt hoàn thiện

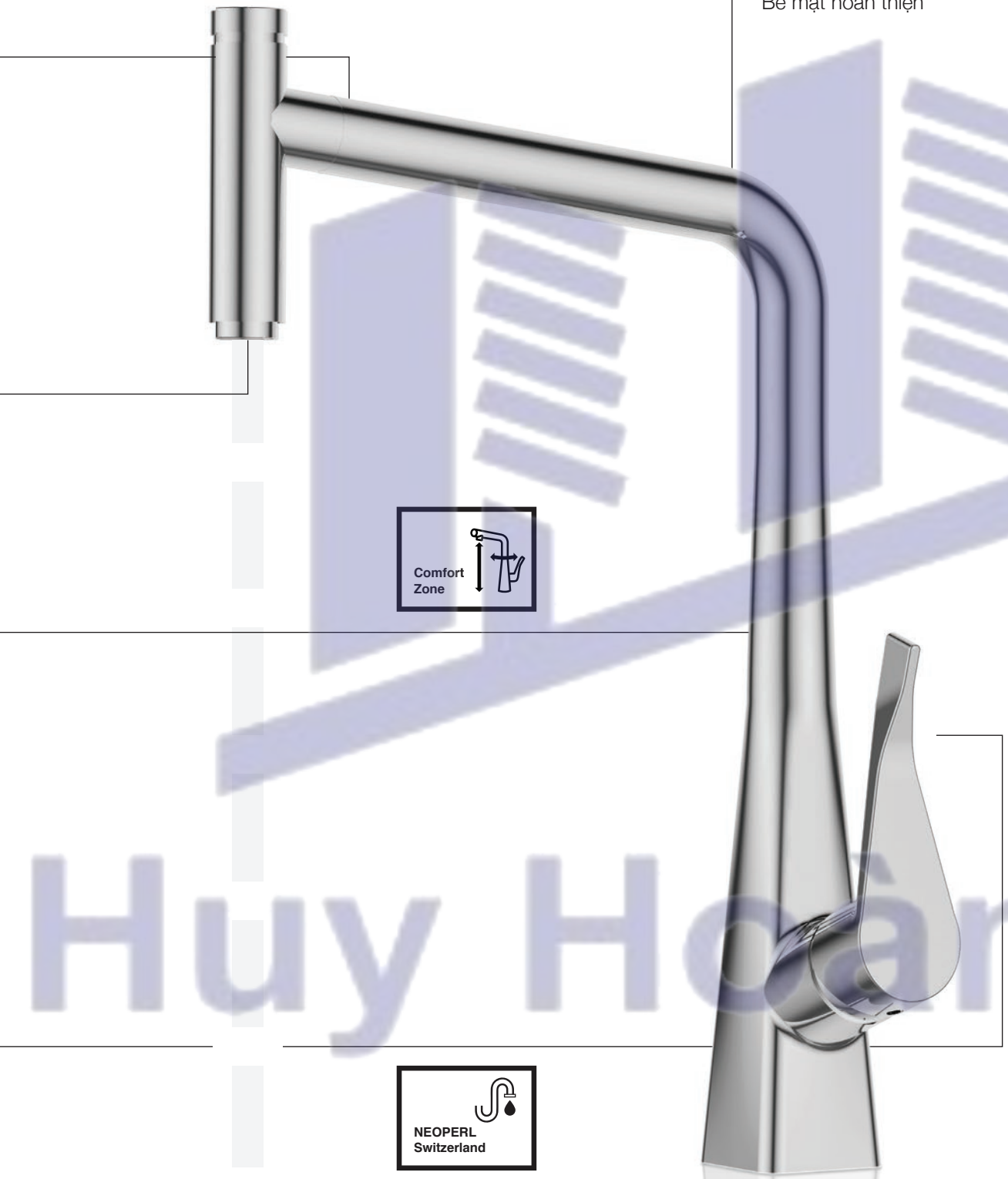

Comfort Zone

NEOPERL Switzerland

Huy Hoàng

LÕI DÂY RÚT

MỞ RỘNG GIỚI HẠN THAO TÁC

Sự tiện nghi không chỉ đến từ những gì nằm trong tầm với, mà còn đến từ khả năng đưa mọi thứ đến đúng nơi bạn cần.

Hệ thống dây rút linh hoạt giúp mở rộng phạm vi sử dụng của vòi rửa, cho phép tiếp cận dễ dàng mọi khu vực bên trong chậu cũng như các vật dụng có kích thước lớn. Từ việc sơ chế thực phẩm, vệ sinh chậu rửa đến làm sạch xoong nồi và các góc khuất, mọi thao tác đều trở nên thuận tiện và chủ động hơn. Tiếp cận linh hoạt hơn - Vệ sinh toàn diện hơn - Trải nghiệm thuận tiện hơn.

Đó là cách **Kluger** mở rộng khả năng sử dụng trong từng chuyển động hằng ngày.



VỆ SINH MỌI KHU VỰC CHẬU

Tiếp cận dễ dàng các vị trí khó thao tác, giúp quá trình vệ sinh trở nên toàn diện và hiệu quả hơn.

TĂNG PHẠM VI SỬ DỤNG

Phạm vi hoạt động linh hoạt hơn so với vòi thông thường, hỗ trợ tối đa cho các nhu cầu sử dụng hằng ngày.

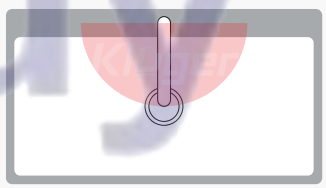

VÒI THƯỜNG

Phạm vi hoạt động hạn chế

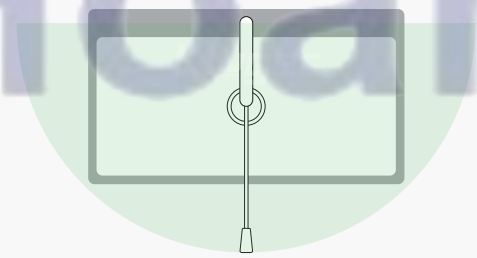

VÒI DÂY RÚT KLUGER

Phạm vi hoạt động rộng rãi

Huy Hoang

ĐẦU PHUN

KIỂM SOÁT DÒNG CHẢY

Mỗi công việc trong căn bếp đều cần một cách xử lý khác nhau. Đó là lý do **Kluger** ứng dụng đầu phun Neoperl thế hệ mới với nhiều chế độ nước được tối ưu cho từng nhu cầu sử dụng, mang lại trải nghiệm thuận tiện, hiệu quả và dễ chịu hơn mỗi ngày.





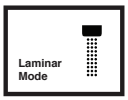

DÒNG CHẢY

Dòng nước êm ái và ổn định, phù hợp cho các nhu cầu sử dụng hằng ngày như rửa rau củ, trái cây và vật dụng nhỏ.



PHUN XỊT

Áp lực nước tập trung giúp hỗ trợ làm sạch hiệu quả các vết bẩn bám trên bề mặt dụng cụ và khu vực chậu rửa.

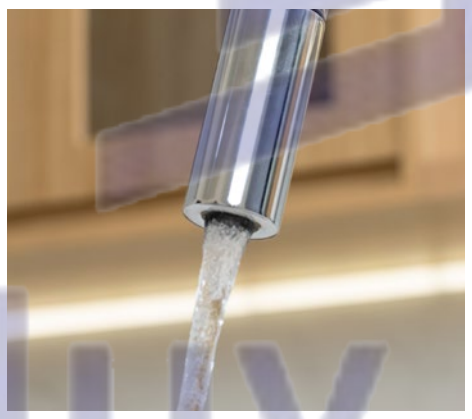



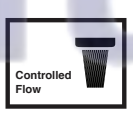

DÒNG CHẢY KIỂM SOÁT

Công nghệ tạo dòng tiên tiến giúp nước chảy đều và ổn định hơn, hạn chế bắn nước ra khu vực xung quanh trong quá trình sử dụng.

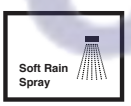

PHUN MƯA ÊM

Các tia nước nhỏ và đồng đều tạo độ phủ rộng, giúp làm sạch hiệu quả đồng thời mang lại cảm giác nhẹ nhàng và dễ chịu hơn.

Bởi sự tiện nghi không nằm ở việc có nhiều chế độ nước hơn, mà nằm ở việc mỗi dòng nước đều hoạt động đúng như cách bạn mong muốn.

Huy Hoàng

TỐI ƯU

KHẢ NĂNG SỬ DỤNG

Một chiếc vòi bếp tốt không chỉ đẹp trong thiết kế, mà còn phải thuận tiện trong mọi thao tác hằng ngày. Với chiều cao được tính toán hợp lý cùng khả năng xoay linh hoạt 360°, vòi rửa **Kluger** giúp mở rộng không gian sử dụng, mang đến sự thoải mái khi sơ chế thực phẩm, vệ sinh vật dụng và xử lý những xoong nồi kích thước lớn.

Mọi chuyển động đều được thiết kế để trở nên tự nhiên hơn, mọi thao tác đều được thực hiện dễ dàng hơn. Để công việc trong căn bếp diễn ra liền mạch và thuận tiện hơn mỗi ngày.

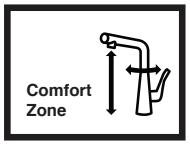

CHIỀU CAO TIẾP CẬN

Chiều cao tối ưu giúp dễ dàng thao tác với các vật dụng có kích thước lớn mà vẫn duy trì sự thoải mái trong quá trình sử dụng.

31 CM

KHÔNG GIAN CHO XOONG NỒI

Khoảng trống rộng rãi dưới đầu vòi giúp việc vệ sinh nồi, chảo và các vật dụng cồng kềnh trở nên thuận tiện hơn.

20 CM



Huy Hoàng



Huy Hoàng

CÔNG NGHỆ

GIÁ TRỊ BÊN TRONG

Sự tiện nghi không chỉ đến từ thiết kế, mà còn được tạo nên bởi những công nghệ âm thầm vận hành phía sau mỗi trải nghiệm sử dụng.

Tại **Kluger**, từng chi tiết đều được lựa chọn và hoàn thiện với mục tiêu mang đến sự bền bỉ, chính xác và thoải mái trong suốt quá trình sử dụng. Từ lớp hoàn thiện bề mặt, van điều khiển đến công nghệ tối ưu dòng nước, mọi yếu tố đều góp phần tạo nên một trải nghiệm sử dụng ổn định và đáng tin cậy mỗi ngày.

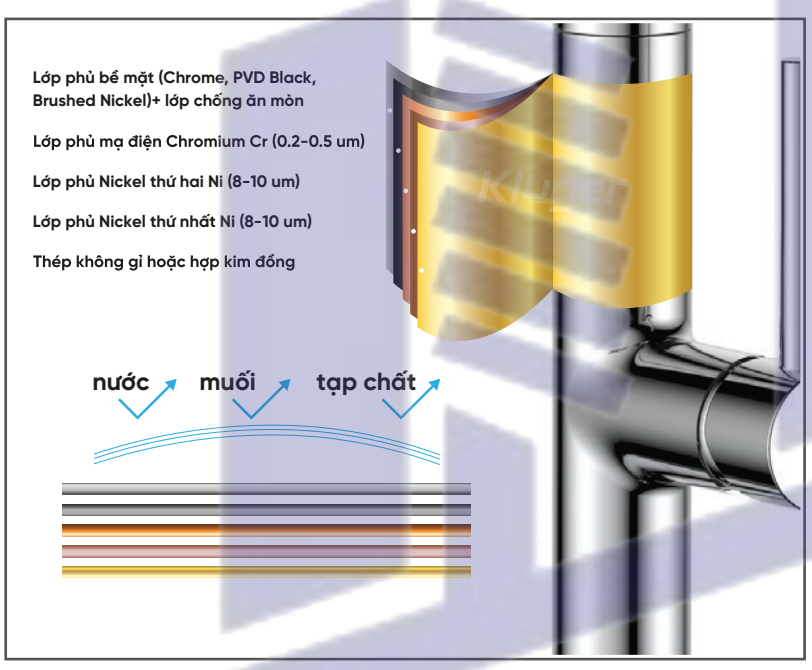

Finished Surfaces

HOÀN THIỆN KHÔNG TÌ VẾT

Lớp hoàn thiện nhiều lớp giúp bề mặt duy trì vẻ đẹp bền bỉ, hạn chế bám bẩn và chống ăn mòn trong quá trình sử dụng. Mang đến vẻ ngoài sang trọng và cảm giác cao cấp theo thời gian.

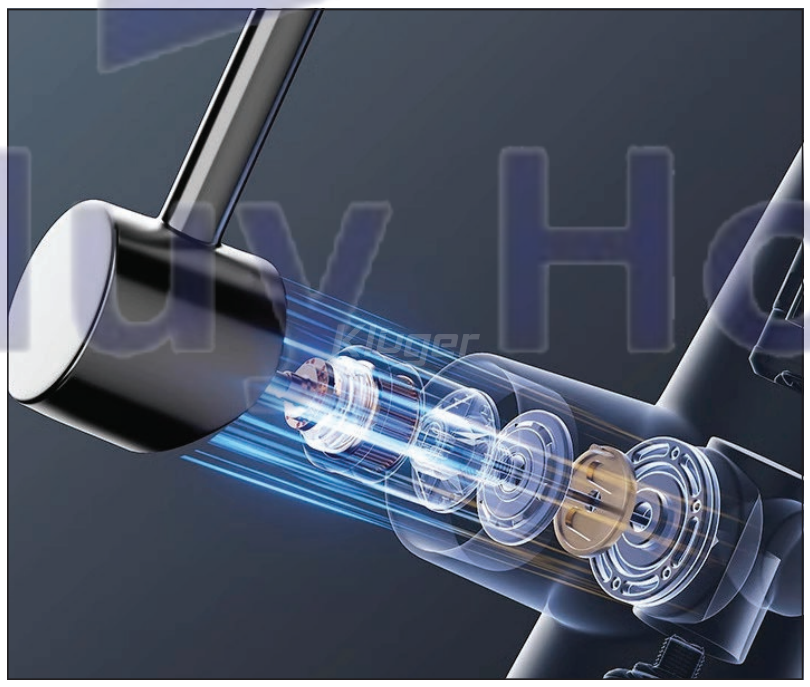

SEDAL Spain

VAN LÕI SEDAL

Van lõi Sedal từ Tây Ban Nha giúp điều khiển lưu lượng và nhiệt độ nước chính xác hơn. Mang lại cảm giác vận hành êm ái, ổn định và bền bỉ trong từng thao tác.

Huy Hoàng

Hai công nghệ dẫn đầu xu hướng tiết kiệm và trải nghiệm

Đầu vòi rửa tích hợp công nghệ AirPower và EcoSmart là minh chứng cho triết lý thiết kế thông minh – nơi vẻ đẹp tối giản song hành cùng hiệu năng vượt trội. Không chỉ tối ưu lượng nước sử dụng, bộ đôi công nghệ này còn mang đến sự thoải mái và tinh tế trong từng chuyển động khi bạn thao tác.



Eco Smart

NEOPERL Switzerland

ECO SMART

Công nghệ kiểm soát lưu lượng nước thông minh giúp tối ưu hiệu quả sử dụng mà vẫn duy trì cảm giác thoải mái khi sử dụng hằng ngày. Góp phần tiết kiệm nước một cách tự nhiên và hiệu quả.



Air Power

NEOPERL Switzerland

AIR POWER

Công nghệ hòa trộn không khí vào dòng nước giúp tia nước trở nên mềm mại và dễ chịu hơn. Đồng thời giảm hiện tượng bắn nước, nâng cao hiệu quả sử dụng và sự thoải mái trong từng trải nghiệm.

Hu Hoàng

ĐẶC ĐIỂM
VƯỢT TRỘI

Mỗi chiếc vòi **Kluger** là sự kết hợp giữa thiết kế tinh giản, công nghệ hiện đại và những linh kiện được lựa chọn kỹ lưỡng từ các đối tác hàng đầu.

Từ dòng nước ổn định, cảm giác vận hành mượt mà đến độ bền trong quá trình sử dụng lâu dài, mọi chi tiết đều được nghiên cứu nhằm mang lại trải nghiệm đáng tin cậy cho không gian bếp hiện đại.

Bởi chất lượng không nằm ở một chi tiết riêng lẻ, mà được tạo nên từ sự hoàn thiện của từng chi tiết nhỏ nhất.

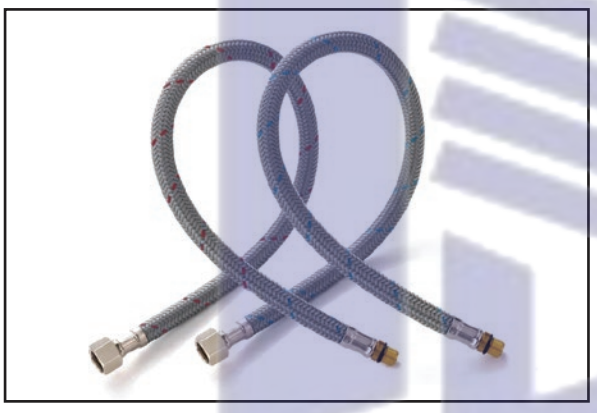

DÂY CẤP NEOPERL THỤY SỸ

Được sản xuất theo các tiêu chuẩn nghiêm ngặt, giúp đảm bảo khả năng chịu áp lực cao, vận hành ổn định và an toàn trong quá trình sử dụng.

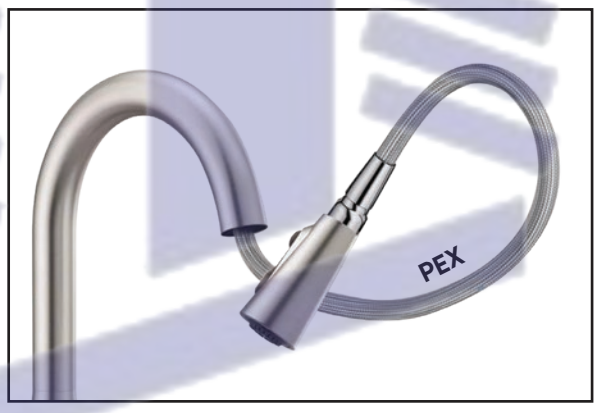

ỐNG DẪN NƯỚC PEX

Chịu nhiệt và chịu áp lực tốt, giúp duy trì sự ổn định của dòng nước, đồng thời đảm bảo độ bền lâu dài cho hệ thống dẫn nước bên trong vòi.



KẾT NỐI NHANH

Thiết kế lắp đặt thuận tiện giúp rút ngắn thời gian thi công, đồng thời tăng độ chắc chắn và ổn định trong quá trình sử dụng.



BỘ ĐAI CƯỜNG LỰC SS304

Tăng độ vững chắc cho thân vòi sau khi lắp đặt, hạn chế rung lắc và duy trì sự ổn định trong quá trình sử dụng lâu dài.

Huy Hoàng

Sự kết hợp hoàn hảo tạo nên kiệt tác vòi rửa **Kluger**. Sự hòa quyện hài hòa giữa thiết kế, tính năng và chất lượng tinh xảo tạo ra một tác phẩm nghệ thuật thực sự cho không gian bếp của bạn.

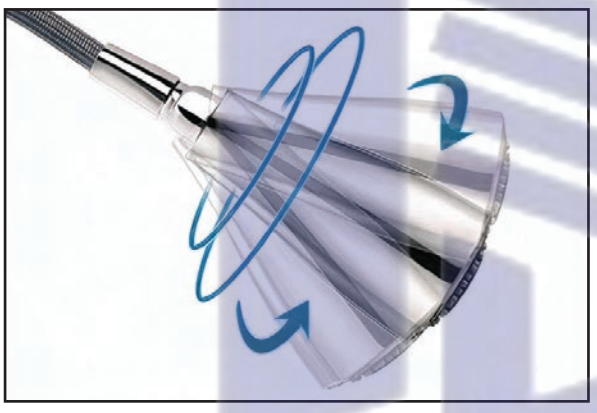

ĐẦU VÒI XOAY 360°

Khả năng xoay linh hoạt giúp mở rộng phạm vi sử dụng, dễ dàng tiếp cận mọi khu vực bên trong chậu rửa.



ĐẦU VÒI NEOPERL THỤY SỸ

Tạo dòng nước ổn định, êm ái và hiệu quả hơn, đồng thời góp phần tiết kiệm nước và nâng cao trải nghiệm sử dụng hằng ngày.

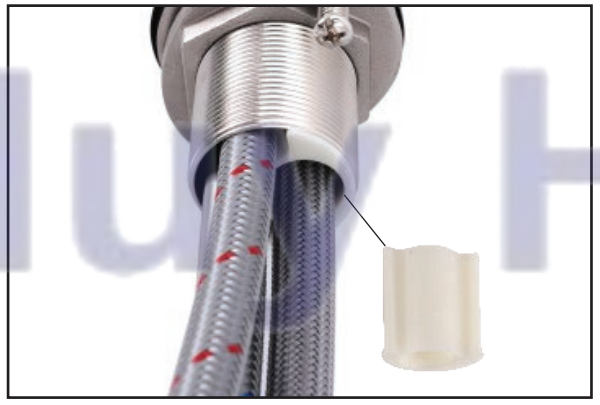

ỐNG DẪN SIÊU MỊN

Bề mặt hoàn thiện chất lượng cao giúp dây rút vận hành nhẹ nhàng, hạn chế ma sát và tăng độ bền trong quá trình sử dụng.



VAN LÕI SEDAL TÂY BAN NHA

Giúp điều chỉnh lưu lượng và nhiệt độ nước chính xác, mang lại cảm giác vận hành mượt mà, bền bỉ và ổn định theo thời gian.



Huy Hoàng



BỘ SƯU TẬP
VÒI RỬA

CHUYỂN ĐỘNG NHẸ NHÀNG
TRẢI NGHIỆM TỰ NHIÊN

Trong căn bếp hiện đại, sự tiện nghi không đến từ những điều phức tạp, mà đến từ những thao tác diễn ra một cách tự nhiên.

Bộ sưu tập vòi rửa **Kluger** được phát triển từ triết lý **"Tinh giản kiểu Nhật - Tiện nghi kiểu Âu"**, nơi thiết kế, công nghệ và trải nghiệm được cân bằng trong từng chi tiết. Mỗi chuyển động đóng mở, mỗi lần xoay vòi, mỗi dòng nước chảy. Đều được tính toán để mang lại cảm giác nhẹ nhàng, chính xác và thoải mái hơn trong quá trình sử dụng.

Bởi một chiếc vòi rửa tốt không phải là thứ bạn phải chú ý mỗi ngày. Mà là thứ luôn hoạt động đúng như cách bạn mong muốn.

Kluger - Khi sự tinh tế bắt đầu từ những điều giản đơn.

Huy Hoang

TỐI GIẢN
HOÀN HẢO

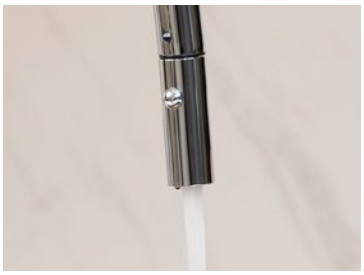



Lấy cảm hứng từ triết lý **"Tinh giản kiểu Nhật - Tiện nghi kiểu Âu"**, **VINCENT Series** hướng đến vẻ đẹp cân bằng giữa thiết kế và trải nghiệm sử dụng. Những đường cong mềm mại, tỷ lệ hài hòa cùng các chi tiết được tiết chế vừa đủ tạo nên một tổng thể thanh lịch và bền vững theo thời gian.

Mỗi chức năng đều được tích hợp tự nhiên nhằm mang lại sự thuận tiện trong từng thao tác hằng ngày. Tinh gọn trong thiết kế, thoải mái trong sử dụng.

VINCENT Series là lựa chọn dành cho những không gian bếp đề cao sự đơn giản nhưng vẫn trọn vẹn tính tiện nghi.



Huy Hoàng

VÒI RỬA **VINCENT SERIES**

KLF0003SC
Giá / Price: 4.390.000 VNĐ

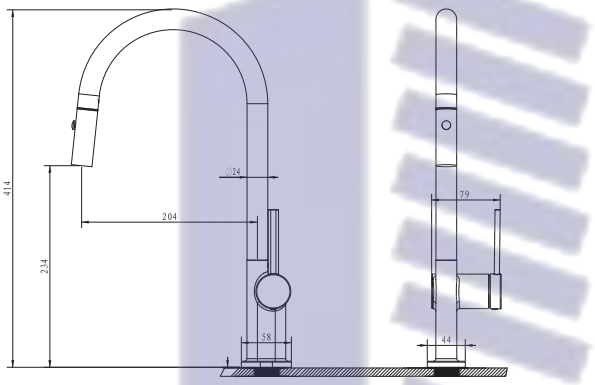



THIẾT KẾ / DESIGN

Màu sắc / Colour
Chrome bóng

Chất liệu / Material
Hợp kim đồng

Hình dáng / Shape
Đầu vòi cong, tay điều khiển thiết kế công thái học

Linh hoạt / Flexible
Xoay 360°, chiều cao rộng rãi

Bảo hành / Insurance
5 năm

ƯU NĂNG / REMARKABLE FEATURES

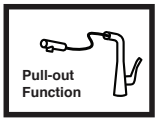

Đầu vòi
Kéo ra



Chế độ
Dòng chảy

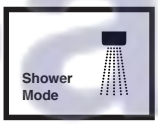

Chế độ
Phun xịt

LINH KIỆN / ACCESSORIES

Van lõi
Sedal Tây Ban Nha

Định hướng dòng chảy
Neoperl Thụy Sỹ

Dây cấp
Neoperl Thụy Sỹ

Ống PEX dẫn nước
Đạt chứng nhận NSF

Huy Hoàng

NHẸ NHÀNG
TRONG CẢM NHẬN





Lấy cảm hứng từ sự cân bằng và hài hòa trong thiết kế Nhật Bản, **JADE Series** mang đến vẻ đẹp thanh lịch được tạo nên từ những đường cong mềm mại và tỷ lệ cân đối.

Mỗi chi tiết đều được nghiên cứu kỹ lưỡng nhằm tạo nên một tổng thể tinh gọn, giúp sản phẩm dễ dàng hòa hợp với nhiều không gian bếp hiện đại. Không cầu kỳ, không phô trương.

JADE Series hướng đến những giá trị bền vững theo thời gian, nơi vẻ đẹp được thể hiện bằng sự tinh tế, tiện nghi và hài hòa trong từng đường nét.



Huy Hoàng

VÒI RỬA **JADE SERIES**

KLF0010C
Giá / Price: 4.390.000 VNĐ

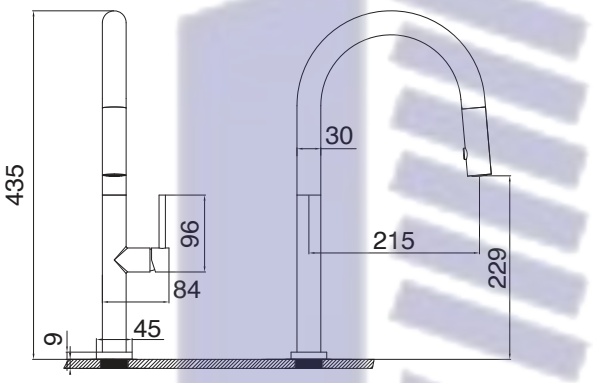

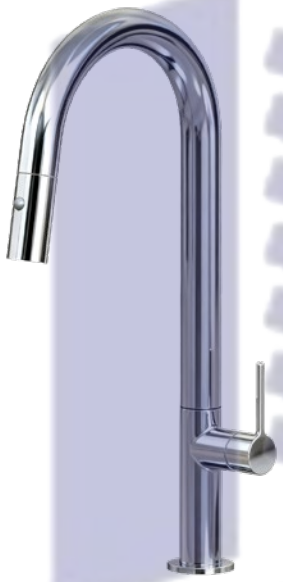

THIẾT KẾ / DESIGN

Màu sắc / Colour
Chrome bóng

Chất liệu / Material
Hợp kim đồng

Hình dáng / Shape
Đầu vòi cong, tay điều khiển thiết kế công thái học

Linh hoạt / Flexible
Xoay 360°, chiều cao rộng rãi

Bảo hành / Insurance
5 năm

ƯU NĂNG / REMARKABLE FEATURES

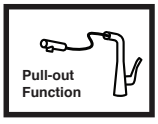

Đầu vòi
Kéo ra



Chế độ
Dòng chảy

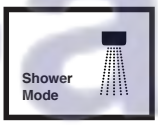

Chế độ
Phun xịt

LINH KIỆN / ACCESSORIES

Van lõi
Sedal Tây Ban Nha

Định hướng dòng chảy
Neoperl Thụy Sỹ

Dây cấp
Neoperl Thụy Sỹ

Ống PEX dẫn nước
Đạt chứng nhận NSF

Huy Hoàng

MẠNH MẼ
TẠO NÊN KHÁC BIỆT





Lấy cảm hứng từ những đường nét dứt khoát trong thiết kế hiện đại, **STRONG Series** mang đến vẻ đẹp mạnh mẽ được thể hiện qua từng chi tiết gọn gàng và cân đối. Sự kết hợp giữa các hình khối chắc chắn cùng tỷ lệ hài hòa tạo nên một tổng thể hiện đại, phù hợp với những không gian bếp đề cao tính công năng và cá tính riêng.

Mỗi chi tiết đều được nghiên cứu để mang lại trải nghiệm sử dụng thuận tiện trong cuộc sống hằng ngày, từ khả năng xoay linh hoạt đến đầu vòi kéo rút đa năng. Dứt khoát trong thiết kế, linh hoạt trong sử dụng.

STRONG Series là lựa chọn dành cho những gia chủ yêu thích phong cách hiện đại, nơi sự mạnh mẽ và tiện nghi luôn song hành cùng nhau.



Huy Hoàng

VÒI RỬA **STRONG SERIES**

KLF0034C
Giá / Price: 3.990.000 VNĐ

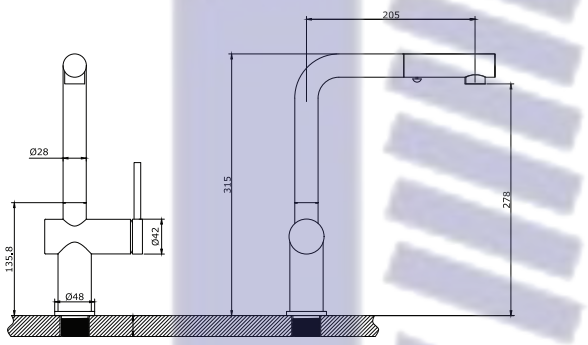

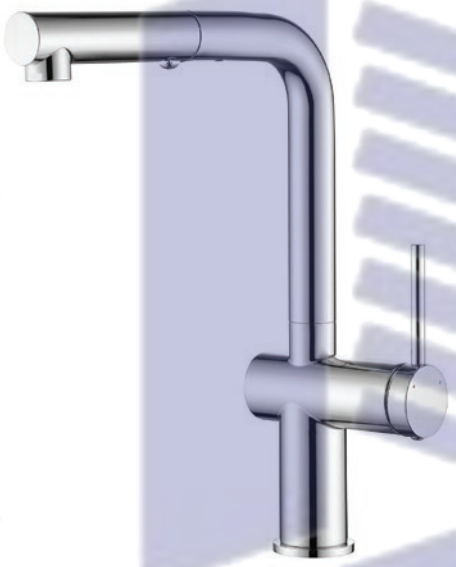

THIẾT KẾ / DESIGN

Màu sắc / Colour
Chrome bóng

Chất liệu / Material
Hợp Kim Đồng

Hình dáng / Shape
Đầu vòi thẳng, tay điều khiển thiết kế công thái học

Linh hoạt / Flexible
Xoay 360°, chiều cao rộng rãi

Bảo hành / Insurance
5 năm

ƯU NĂNG / REMARKABLE FEATURES

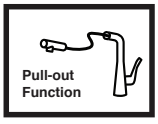

Đầu vòi
Kéo ra



Chế độ
Dòng chảy

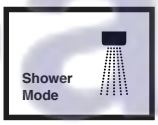

Chế độ
Phun xịt

LINH KIỆN / ACCESSORIES

Van lõi
Sedal Tây Ban Nha

Định hướng dòng chảy
Neoperl Thụy Sỹ

Dây cấp
Neoperl Thụy Sỹ

Ống PEX dẫn nước
Đạt chứng nhận NSF

Huy Hoàng

TỐI GIẢN
CHÍNH LÀ ĐẲNG CẤP





Lấy cảm hứng từ triết lý **"Tinh giản kiểu Nhật - Tiện nghi kiểu Âu"**, **NOVA Series** được tạo nên từ những đường nét thanh thoát, tỷ lệ hài hòa và vẻ đẹp bền vững theo thời gian.

Mỗi chi tiết đều được tiết chế vừa đủ để tạo nên một tổng thể hiện đại, dễ dàng hòa hợp với nhiều không gian bếp khác nhau.
Thiết kế tinh gọn kết hợp cùng các tiện ích thiết yếu như đầu vòi kéo rút linh hoạt và khả năng xoay 360° giúp mọi thao tác trở nên thuận tiện hơn trong cuộc sống hằng ngày. Tinh giản trong thiết kế, tinh tế trong trải nghiệm.

NOVA Series là lựa chọn dành cho những không gian bếp đề cao sự hiện đại, tiện nghi và giá trị sử dụng lâu dài.



Huy Hoàng

VÒI RỬA **NOVA SERIES**

KLF0030S
Giá / Price: 3.390.000 VNĐ

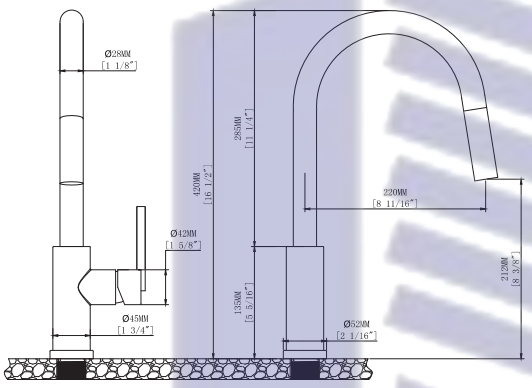



THIẾT KẾ / DESIGN

Màu sắc / Colour
Satin

Chất liệu / Material
SS304

Hình dáng / Shape
Đầu vòi cong, tay điều khiển thiết kế công thái học

Linh hoạt / Flexible
Xoay 360°, chiều cao rộng rãi

Bảo hành / Insurance
5 năm

ƯU NĂNG / REMARKABLE FEATURES

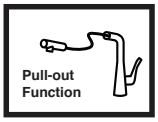

Đầu vòi
Kéo ra



Chế độ
Dòng chảy kiểm soát



Chế độ
Phun mưa êm

LINH KIỆN / ACCESSORIES

Van lõi
Sedal Tây Ban Nha

Định hướng dòng chảy
Neoperl Thụy Sỹ

Dây cấp
Neoperl Thụy Sỹ

Ống PEX dẫn nước
Đạt chứng nhận NSF

Huy Hoàng

HÀI HÒA
TRONG ĐƯỜNG NÉT





Lấy cảm hứng từ sự cân bằng trong thiết kế hiện đại, **MOZA KLF0009SC** mang đến vẻ đẹp thanh thoát từ những đường cong mềm mại và tỷ lệ hài hòa.

Thiết kế cổ ngỗng được tinh giản vừa đủ, giúp sản phẩm dễ dàng hòa hợp với nhiều không gian bếp, từ hiện đại đến ấm cúng.
Mỗi chi tiết đều được hoàn thiện để tạo cảm giác nhẹ nhàng trong thị giác và thuận tiện trong sử dụng hằng ngày. Mềm mại trong đường nét, tinh tế trong trải nghiệm.

MOZA KLF0009SC dành cho những không gian bếp đề cao sự hài hòa và vẻ đẹp bền vững theo thời gian.



Huy Hoàng

VÒI RỬA **MOZA SERIES**

KLF0009SC
Giá / Price: 3.890.000 VNĐ

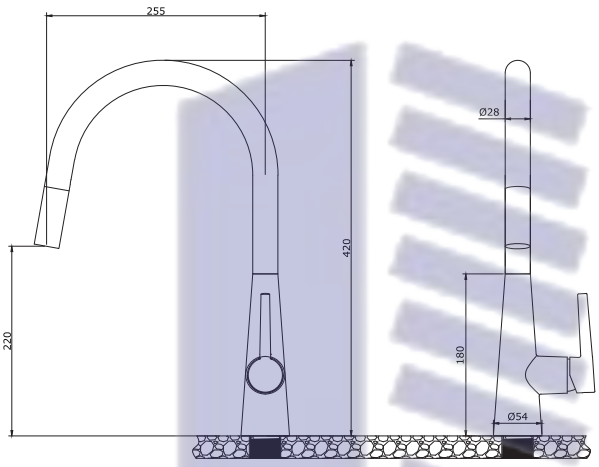



THIẾT KẾ / DESIGN

Màu sắc / Colour
Chrome bóng

Chất liệu / Material
Hợp Kim Đồng

Hình dáng / Shape
Đầu vòi cong, tay điều khiển thiết kế công thái học

Linh hoạt / Flexible
Xoay 360°, chiều cao rộng rãi

Bảo hành / Insurance
5 năm

ƯU NĂNG / REMARKABLE FEATURES

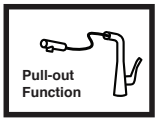

Đầu vòi
Kéo ra



Chế độ
Dòng chảy kiểm soát



Chế độ
Phun mưa êm

LINH KIỆN / ACCESSORIES

Van lõi
Sedal Tây Ban Nha

Định hướng dòng chảy
Neoperl Thụy Sỹ

Dây cấp
Neoperl Thụy Sỹ

Ống PEX dẫn nước
Đạt chứng nhận NSF

Huy Hoàng

CÂN BẰNG
GIỮA THẲNG VÀ CONG





Lấy cảm hứng từ sự giao thoa giữa hình khối hiện đại và đường cong mềm mại, **MOZA KLF0013SC** tạo dấu ấn bằng ngôn ngữ thiết kế gọn gàng và dứt khoát.

Phần đầu vòi ngang kết hợp thân vòi bo tròn mang đến cảm giác mạnh mẽ nhưng không cứng nhắc, hiện đại nhưng vẫn hài hòa với tổng thể không gian bếp. Mỗi chi tiết đều được tính toán để cân bằng giữa thẩm mỹ và công năng trong từng thao tác sử dụng. Dứt khoát trong thiết kế, linh hoạt trong trải nghiệm.

MOZA KLF0013SC dành cho những gia chủ yêu thích phong cách hiện đại, tinh giản và tiện nghi.



Huy Hoàng

VÒI RỬA **MOZA SERIES**

KLF0013SC
Giá / Price: 3.990.000 VNĐ

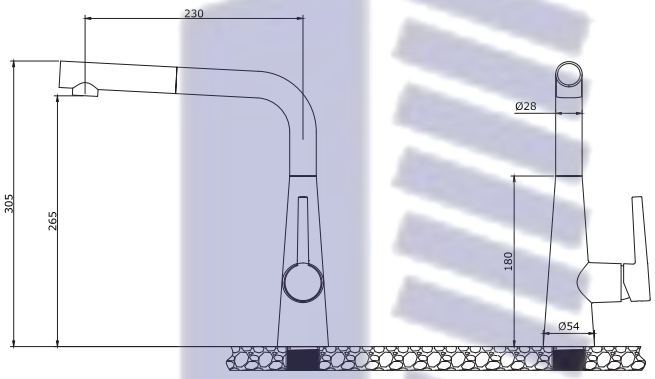



THIẾT KẾ / DESIGN

Màu sắc / Colour
Chrome bóng

Chất liệu / Material
Hợp Kim Đồng

Hình dáng / Shape
Đầu vòi thẳng, tay điều khiển thiết kế công thái học

Linh hoạt / Flexible
Xoay 360°, chiều cao rộng rãi

Bảo hành / Insurance
5 năm

ƯU NĂNG / REMARKABLE FEATURES

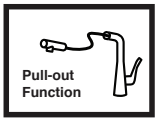

Đầu vòi
Kéo ra



Chế độ
Dòng chảy kiểm soát



Chế độ
Phun mưa êm

LINH KIỆN / ACCESSORIES

Van lõi
Sedal Tây Ban Nha

Định hướng dòng chảy
Neoperl Thụy Sỹ

Dây cấp
Neoperl Thụy Sỹ

Ống PEX dẫn nước
Đạt chứng nhận NSF

Huy Hoàng

VÒI RỬA **MOVA SERIES**

KLF0015B
Giá / Price: 3.390.000 VNĐ

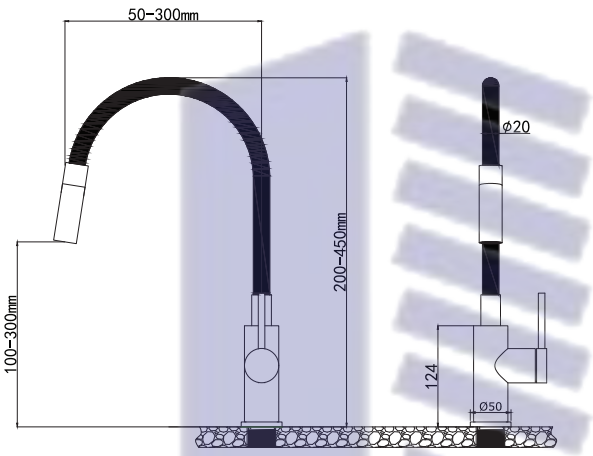



THIẾT KẾ / DESIGN

Màu sắc / Colour
Black + Chrome

Chất liệu / Material
SS304

Hình dáng / Shape
Đầu vòi cong, tay điều khiển thiết kế công thái học

Linh hoạt / Flexible
Xoay 360°, chiều cao rộng rãi

Bảo hành / Insurance
5 năm

ƯU NĂNG / REMARKABLE FEATURES



Chế độ
Dòng chảy kiểm soát



Chế độ
Phun mưa êm

LINH KIỆN / ACCESSORIES

Van lõi
Sedal Tây Ban Nha

Định hướng dòng chảy
Neoperl Thụy Sỹ

Dây cấp
Neoperl Thụy Sỹ

Ống PEX dẫn nước
Đạt chứng nhận NSF

Huy Hoàng

VÒI RỬA **MOVA SERIES**

KLF0015W
Giá / Price: 3.390.000 VNĐ

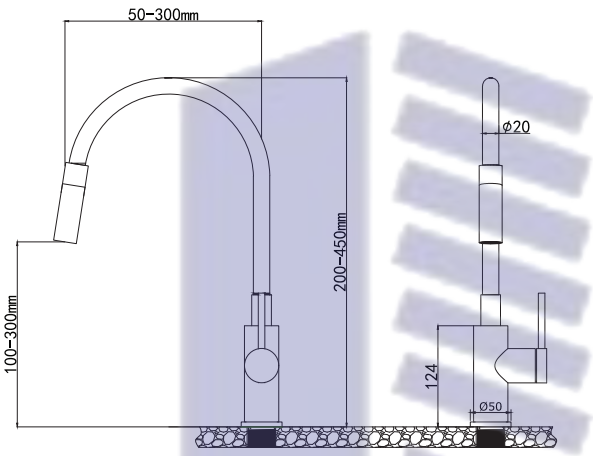



THIẾT KẾ / DESIGN

Màu sắc / Colour
White + Chrome

Chất liệu / Material
SS304

Hình dáng / Shape
Đầu vòi cong, tay điều khiển thiết kế công thái học

Linh hoạt / Flexible
Xoay 360°, chiều cao rộng rãi

Bảo hành / Insurance
5 năm

ƯU NĂNG / REMARKABLE FEATURES



Chế độ
Dòng chảy kiểm soát



Chế độ
Phun mưa êm

LINH KIỆN / ACCESSORIES

Van lõi
Sedal Tây Ban Nha

Định hướng dòng chảy
Neoperl Thụy Sỹ

Dây cấp
Neoperl Thụy Sỹ

Ống PEX dẫn nước
Đạt chứng nhận NSF

Huy Hoàng

VÒI RỬA **RESA SERIES**

KLF0032SC
Giá / Price: 4.390.000 VNĐ

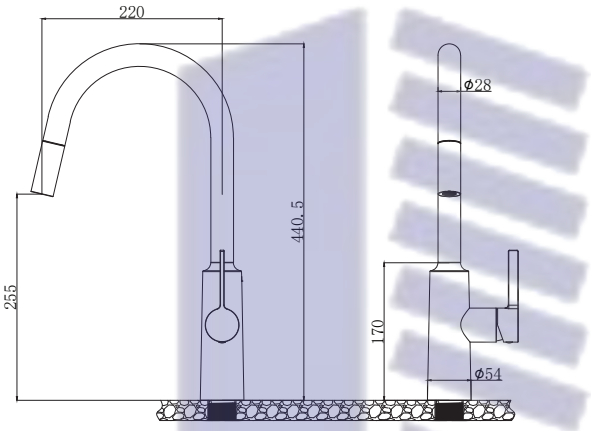



THIẾT KẾ / DESIGN

Màu sắc / Colour
Chrome bóng

Chất liệu / Material
SS304

Hình dáng / Shape
Đầu vòi cong, tay điều khiển thiết kế công thái học

Linh hoạt / Flexible
Xoay 360°, chiều cao rộng rãi

Bảo hành / Insurance
5 năm

ƯU NĂNG / REMARKABLE FEATURES

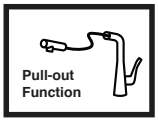

Đầu vòi
Kéo ra



Chế độ
Dòng chảy kiểm soát



Chế độ
Phun mưa êm

LINH KIỆN / ACCESSORIES

Van lõi
Sedal Tây Ban Nha

Định hướng dòng chảy
Neoperl Thụy Sỹ

Dây cấp
Neoperl Thụy Sỹ

Ống PEX dẫn nước
Đạt chứng nhận NSF

Huy Hoàng

VÒI RỬA **NOVA SERIES**

KLF0031SC
Giá / Price: 3.390.000 VNĐ

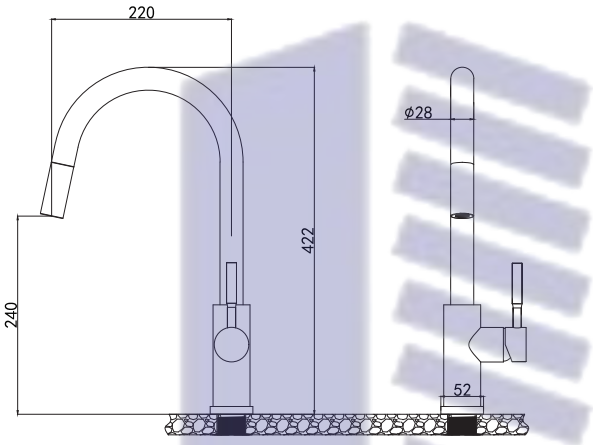



THIẾT KẾ / DESIGN

Màu sắc / Colour
Satin

Chất liệu / Material
SS304

Hình dáng / Shape
Đầu vòi cong, tay điều khiển thiết kế công thái học

Linh hoạt / Flexible
Xoay 360°, chiều cao rộng rãi

Bảo hành / Insurance
5 năm

ƯU NĂNG / REMARKABLE FEATURES

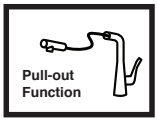

Đầu vòi
Kéo ra



Chế độ
Dòng chảy kiểm soát



Chế độ
Phun mưa êm

LINH KIỆN / ACCESSORIES

Van lõi
Sedal Tây Ban Nha

Định hướng dòng chảy
Neoperl Thụy Sỹ

Dây cấp
Neoperl Thụy Sỹ

Ống PEX dẫn nước
Đạt chứng nhận NSF

Huy Hoàng


Huy Hoàng



BỘ SƯU TẬP

PHỤ KIỆN

TỐI ƯU TỪNG CHI TIẾT
HOÀN THIỆN TỪNG TRẢI NGHIỆM

Trong một căn bếp tinh gọn, không có chi tiết nào là thừa. Mỗi phụ kiện - dù nhỏ - đều có vai trò làm cho thao tác bếp trở nên trật tự, nhịp nhàng và dễ chịu hơn. Bộ sưu tập phụ kiện **Kluger** được phát triển từ chính triết lý sống mà chúng tôi theo đuổi:
"Tinh giản kiểu Nhật" - mọi thứ đúng chỗ, đúng chức năng.
"Tiện nghi kiểu Âu" - dễ thao tác, dễ vệ sinh, dễ sống.

Từ rổ inox, thớt gỗ, giá úp bát đến khay lọc rác – từng sản phẩm được thiết kế để phối hợp hài hòa cùng chậu, vòi, và cả nhịp sống hiện đại của bạn.

Sự hoàn hảo không đến từ một điểm lớn – mà từ những chi tiết nhỏ vận hành đúng cách.

Kluger – Phụ kiện nhỏ, tác động lớn.

Huy Hoàng





SIPHON CHẬU RỬA

Thiết kế tinh gọn giúp thoát nước hiệu quả và ngăn mùi tối ưu. Siphon **Kluger** vận hành êm ái, không gây tắc nghẽn - giữ gian bếp luôn sạch sẽ và tiện nghi.



CUTTING BOARD - BỘ SƯU TẬP THỚT

Được chế tác từ INOX 304, nhựa PE và gỗ tre bền bỉ, dễ vệ sinh, bộ thớt kết hợp rãnh trượt thông minh giúp thao tác cắt gọt dễ dàng hơn. Giải pháp tinh giản nhưng đầy linh hoạt cho căn bếp hiện đại.



ROLLMAT - GIÁ ĐỂ ĐỒ TIỆN LỢI

Linh hoạt và tiết kiệm không gian, rollmat bằng INOX 304 có thể cuộn lại sau khi sử dụng. Phù hợp để ráo nước dụng cụ, thực phẩm mà vẫn tối ưu diện tích bếp gọn gàng.

Huy Hoang



COLANDER - CHẬU RỬA NHỎ

Chậu rửa phụ linh động giúp thao tác rửa nhanh chóng và tiết kiệm nước. Dễ dàng lắp đặt và di chuyển, colander là điểm cộng tiện lợi cho mọi không gian bếp tinh giản.



BASKET - GIỎ ĐỂ ĐỒ ĐA NĂNG

Giỏ inox giúp phân loại rau củ sạch sẽ khi rửa, giữ khô ráo và tiết kiệm diện tích thao tác. Vừa vặn với các loại chậu rửa hiện đại, hỗ trợ không gian bếp luôn gọn gàng và tiện nghi.



STRAINER - BÁT RÁC

Bát rác 3 lớp **Kluger** tối ưu khả năng lọc sạch nước và giữ lại cặn bẩn hiệu quả. Nhỏ gọn, dễ vệ sinh, phù hợp triết lý tiết giảm mà vẫn bảo đảm hiệu năng vượt trội.



Huy Hoang

MMC INTERNATIONAL CO., LTD

Website: kluger.vn
Hanoi: No. 34 - TT4, Van Phu Urban Area, Kien Hung, Hanoi
Hotline: 0868.829.789
Ho Chi Minh City: No. 18/60, Tang Nhon Phu Street, Phuoc Long B Ward, District 9, HCM
Hotline: 0862.643.789

Huy Hoàng