

KANLY CHỌN THEO PHONG CÁCH CỦA BẠN!

Đến với KanLy, đến với trải nghiệm không gian nội thất phòng tắm cá tính và độc đáo!
Thiết bị của chúng tôi đặc trưng chế tác thủ công, mang dấu ấn của sự mộc mạc và đậm nét cổ điển, chúng tôi đồng hành biến ý tưởng của bạn thành hiện thực.

KanLy tạo ra sự khác biệt cho không gian của bạn!

KanLy.vn

Huy Hoàng

Kanly®

RUSTIC & CLASSICAL STYLE



CATALOG

Product collections

Huy Hoàng

NATURAL STONE CERAMIC BRASS

2024

MỤC LỤC

1

LAVABO

Lavabo bằng đá tự nhiên 03 - 14
Lavabo bằng gỗ 15
Lavabo bằng sứ mỹ thuật 16 - 18
Lavabo bằng đồng 19 - 20

2

TBVS(*) ĐỒNG GIẢ CỔ

Vòi rửa 21 - 24
Sen tắm 25 - 28
Phễu thoát sàn 29
Phụ kiện 30 - 34

3

TBVS ĐỒNG BỀ MẶT MÀU ĐEN

Vòi rửa 35 - 36
Sen tắm 37 - 38
Phụ kiện 39 - 40
Cấp thoát nước 40

4

TBVS ĐỒNG MẠ CHROME

Vòi rửa 41 - 42
Sen tắm 43 - 44
Phụ kiện 45 - 46
Cấp thoát nước 46

5

SEN TẮM NGOÀI TRỜI

Sen tắm ngoài trời 47 - 48

6

GƯƠNG SOI, KỆ ĐỂ LAVABO

Gương soi 49
Kệ, bàn để lavabo 50 - 54

(*) TBVS: thiết bị vệ sinh.

Huy Hoàng

CÔNG TY TNHH KANLY

KanLy - Est 2009!

Chúng tôi, thương hiệu thiết bị vệ sinh phòng tắm chế tác thủ công, nơi vẻ đẹp của sự đơn giản và cổ điển giao thoa nhau. Với hơn một thập kỷ kinh nghiệm, không đơn thuần cung cấp thiết bị, KanLy mang đến cho bạn những tác phẩm nghệ thuật độc đáo và tinh tế.

Những thiết bị tại KanLy, biến tấu đa dạng, kiến tạo không gian sống với dấu ấn cá nhân riêng. Từ phòng tắm, khu vực rửa tay, cho đến sân vườn ngoài trời, chúng tôi đều có giải pháp phù hợp & tối ưu.

Hãy để KanLy là một phần trong ý tưởng của bạn!

Huy Hoàng

Bạn nghĩ gì về các sản phẩm bằng đá?











Chạm vào đá tự nhiên là chạm vào mạch cảm xúc khó quên, bởi các đường nét trường tồn theo thời gian của chúng.

Lavabo đá tại KanLy được chế tác từ đá nguyên khối tự nhiên, nâng niu và lưu giữ nét mộc mạc trên từng đường vân. Với sự khéo léo và tận tâm của người thợ, chúng tôi mang lại những thiết bị chất lượng, thẩm mỹ và mang cái hồn của nghệ thuật.

Ngoài ra KanLy có nhận sản xuất các sản phẩm bằng đá tự nhiên theo yêu cầu về kích thước, chất liệu đá:

Đá trắng sữa



Đá dăm kết



Đá socola



Đá đen cọ



Đá đen basalt

Kanly Hoang

LAVABO
treo tường





MAR6M4V
Đá socola
Giá: 2,150,000

MAR6M3V
Đá trắng sữa
Giá: 1,860,000

MAR6M2V
Đá đen basalt
Giá: 1,860,000

MAR6M1V
Đá dăm kết
Giá: liên hệ

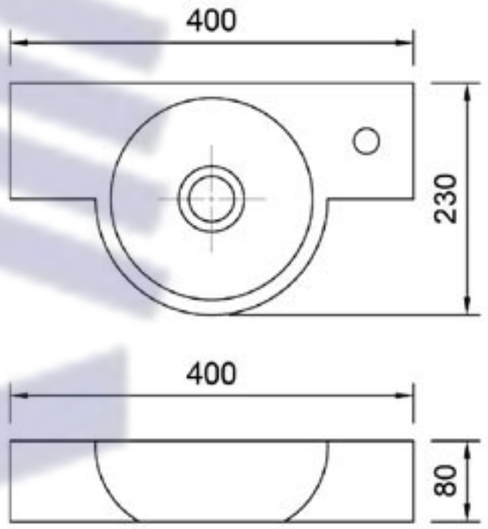

Lavabo đá mini tự nhiên lấy ý tưởng từ hình ảnh những cối đá thời xưa, được chế tác kích thước nhỏ gọn, dễ dàng lắp đặt.

Trong không gian giới hạn, nhưng phải đòi hỏi tính thẩm mỹ thì không thể làm khó được mẫu lavabo này.

Lavabo đá treo tường tại KanLy có 4 loại đá khác nhau, giúp đa dạng sự lựa chọn để phù hợp với phong cách của gia chủ.



Huy Hoàng

LAVABO
đặt bàn





MAR93V
Đá trắng sữa
KT: L.600xW.400xH.120 mm
Giá: 7,200,000



MAR9H2V
Đá đen basalt
KT: theo yêu cầu đặt hàng
Giá: liên hệ

Đá tự nhiên với vẻ đẹp cuốn hút, đã được ông cha ta đưa vào sử dụng trang trí nội, ngoại thất từ thời xa xưa.

Lavabo đá basalt tại KanLy được chế tác đường nét mạnh mẽ, tạo nên sự lôi cuốn và sang trọng cho phòng tắm hay căn bếp nhà bạn.

KanLy nhận gia công theo kích thước yêu cầu với 2 màu đá Trắng sữa và Đen basalt. Thời gian đặt hàng liên hệ trực tiếp.



Huy Hoàn





MAR53V
Đá trắng sữa
Giá: 2,860,000

MAR54V
Đá socola
Giá: liên hệ

MAR52V
Đá đen basalt
Giá: liên hệ

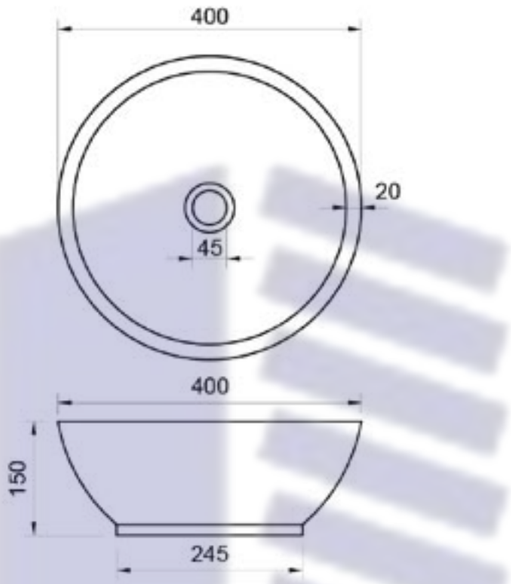





MAR24V
Đá socola
Giá: 4,400,000

MAR23V
Đá trắng sữa
Giá: liên hệ

MAR22V
Đá đen basalt
Giá: liên hệ

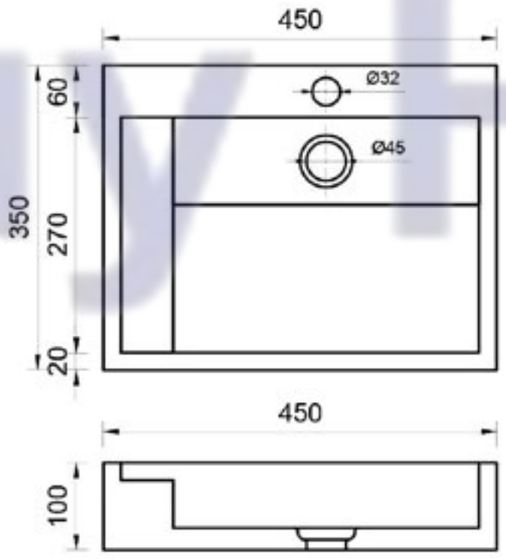



Mẫu lavabo có kích thước nhỏ gọn, vừa vặn, đường nét mềm mại và tinh tế, tạo điểm nhấn thú vị cho không gian.

Được chế tác bởi nhiều loại đá đa dạng, màu sắc phù hợp sở thích của từng gia chủ.



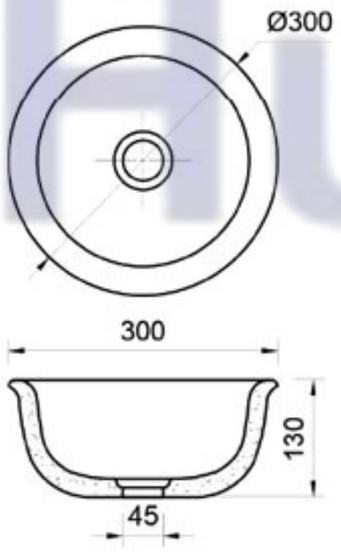



MAR61V
Đá dăm kết
Giá: 2,650,000

MAR63V
Đá trắng sữa
Giá: 2,750,000



MAR64V
Đá socola
Giá: 2,860,000



MAR62V
Đá đen cọ
Giá: 2,700,000





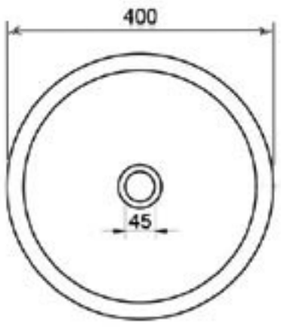

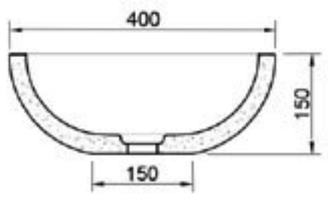



MAR14V
Đá socola
Giá: 3,200,000



MAR13V
Đá trắng sữa
Giá: 2,750,000



MAR11V
Đá dăm kết
Giá: 2,650,000



MAR12V
Đá đen basalt
Giá: 2,650,000



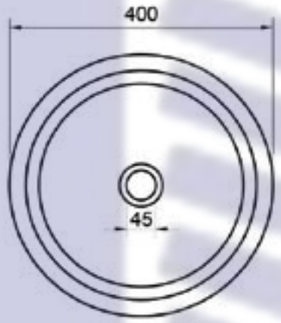

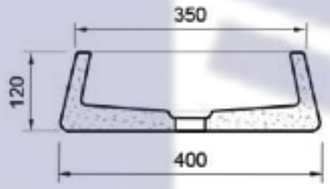



MAR42V
Đá đen basalt
Giá: 2,800,000

MAR43V
Đá trắng sữa
Giá: 2,800,000



MAR41V
Đá dăm kết
Giá: 2,800,000



MAR44V
Đá socola
Giá: 3,500,000



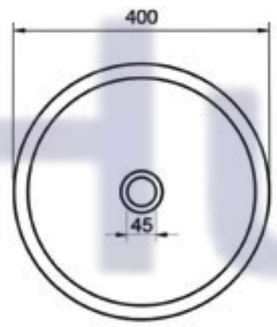

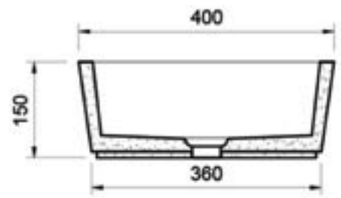



MAR7E1
Đá dăm kết
Giá: 2,800,000



MAR7E3
Đá trắng sữa
Giá: 2,800,000



MAR7E4
Đá socola
Giá: 3,500,000



MAR7E2
Đá đen basalt
Giá: 2,800,000





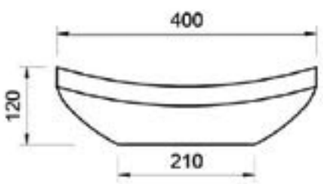

MAR33V
Đá trắng sữa
Giá: 3,200,000



MAR31V
Đá dăm kết
Giá: 3,200,000



MAR34V
Đá socola
Giá: 3,800,000



MAR32V
Đá đen basalt
Giá: 3,200,000

Huy Hoàng

LAVABO
trụ đá đứng

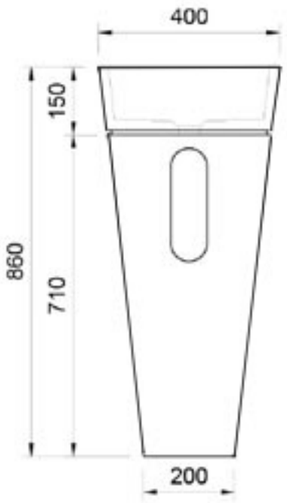



MAR72
Đá đen basalt
Giá: 10,500,000

MAR74
Đá socola
Giá: 12,000,000

Sản xuất tại Việt Nam.

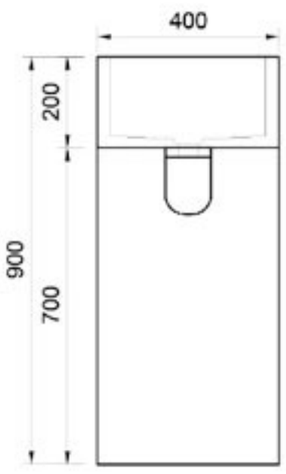



MAR71Ci
Đá marble (vàng)
Giá: 13,200,000

MAR74Ci
Đá marble (xám)
Giá: 13,200,000

Sản xuất tại Indonesia.

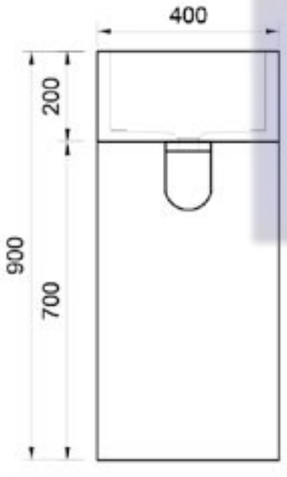



MAR74Fi
Đá marble (xám)
Giá: 16,400,000

MAR71Fi
Đá marble (vàng)
Giá: 16,400,000

Sản xuất tại Indonesia.



Huy Hoàng

PHỤ KIỆN
đá tự nhiên



Bao gồm các loại đá:

Đá trắng sữa



Đá dăm kết



Đá socola



Đá đen cọ





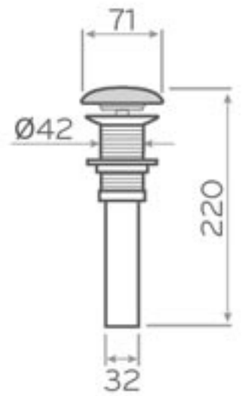

GCX01D
Đầu xả bằng đồng, nút nhấn bằng đá
Giá: 760,000



PK01
Bộ phụ kiện bằng đá marble
Giá: 1,280,000

Nút nhấn lavabo bằng đá không chỉ tăng tính thẩm mỹ mà còn giúp đồng điệu cho không gian.

Chất liệu bằng đá tự nhiên bền bỉ theo thời gian, giúp bạn yên tâm khi sử dụng.



Lavabo đá cuội (*) nổi bật bởi vẻ tự nhiên thô mộc, mang đến sự tươi mới, cho phép sáng tạo theo cách riêng của bạn.

Kích thước đa dạng, đáp ứng mọi yêu cầu, phù hợp nhiều không gian.

(*) Kích thước, màu sắc, vân đá, hình dáng tự nhiên không giống nhau.





MAR15V
KT: 280~420xH.150 mm
Đá cuội (Việt Nam)
Giá: 2,500,000



MAR15i
KT: 280~420xH.150 mm
Đá cuội (Indonesia)
Giá: 2,860,000



MAR15Hi
KT: 300~500xH.150 mm
Đá cuội (Indonesia)
Giá: 2,960,000



MAR15Si
KT: 300~500xH.150 mm
Đá cuội (Indonesia)
Giá: 2,960,000



PK05G
KT: không cố định
Dĩa đựng xà phòng
Giá: 400,000



PK05H
KT: không cố định
Lọ đựng bàn chải
Giá: 450,000



PK05B
KT: không cố định
Lọ đựng nước rửa tay
Giá: 1,100,000



PK55KN
KT: không cố định
Khay đựng viên khăn nén
Giá: liên hệ

Huy Hoàng

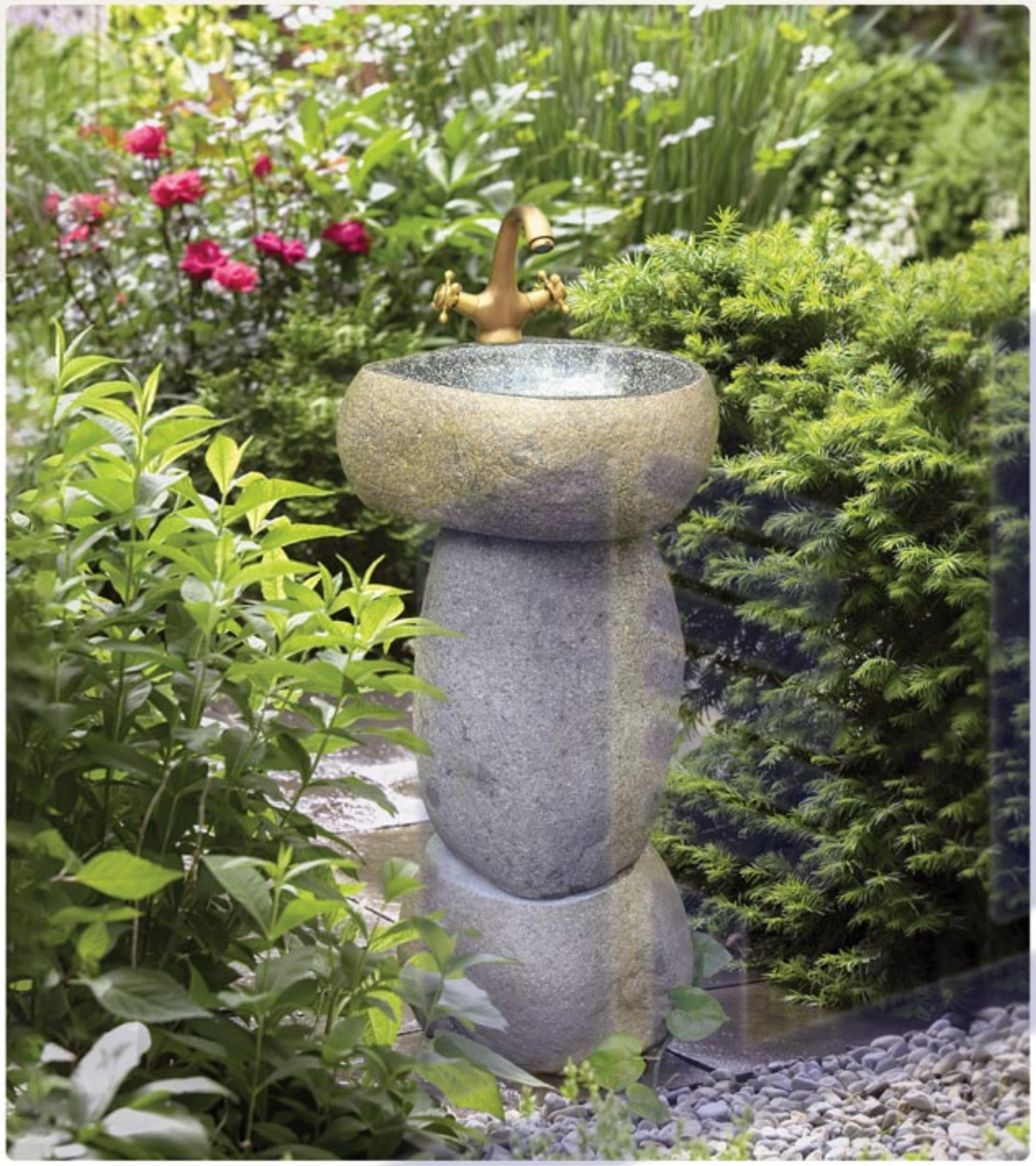

TRỤ ĐÁ ĐỂ LAVABO

Được chế tác từ những phiến đá nguyên khối, trụ đá đứng mộc mạc KanLy, phù hợp bố trí làm tiểu cảnh sân vườn, lối đi ngoài trời,...

Ngoài ra, chúng còn có thể kế hợp với lavabo đá cuội và vòi nước bằng đồng, làm tăng nét đẹp tự nhiên vốn có.





MAR75
KT: ≈310xH.700 mm
Trụ để lavabo bằng đá cuội
Giá: 4,500,000



TD17V
KT: 250xH.700 mm
Trụ để lavabo bằng đá granite
Giá: 6,200,000



TD15V
KT: ≈350xH.700 mm
Trụ để lavabo bằng đá bazan
Giá: 4,500,000

Huy Hoàng



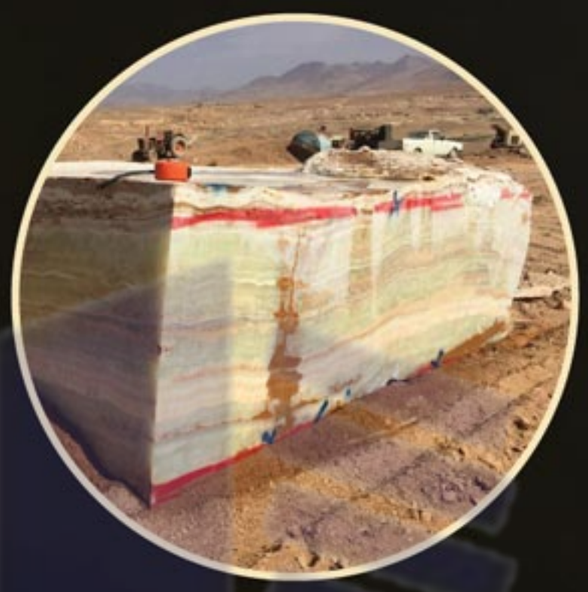

Từ những phiến đá nguyên khối tự nhiên, hình thành qua kiến tạo địa chất hàng triệu năm, được chế tác thủ công qua bàn tay của người thợ lành nghề, tạo ra những mẫu lavabo chất lượng và giá trị.



ONY12
KT: D.400xH.150 mm
Đá onyx (Pakistan)
Giá: 7,250,000



MAR11N
KT: D.400xH.150 mm
Đá marble (Pakistan)
Giá: 3,200,000



MAR133N
KT: D.400xH.150 mm
Đá marble (Pakistan)
Giá: 3,800,000



MAR12N
KT: D.400xH.150 mm
Đá marble (Pakistan)
Giá: 3,500,000



MAR13N
KT: D.400xH.140 mm
Đá marble (Pakistan)
Giá: 3,850,000



MAR723N
KT: D.400xH.150 mm
Đá marble (Pakistan)
Giá: 3,850,000



MAR123N
KT: D.400xH.120 mm
Đá marble (Pakistan)
Giá: 3,850,000



MAR122V
KT: D.400xH.120 mm
Đá đen basalt (Việt Nam)
Giá: 2,860,000



Các thiết bị bằng đá tự nhiên thay đổi định kiến trong thiết kế, vì nó có khả năng kết hợp đa dạng với các loại vật liệu khác nhau, tạo ra nhiều không gian theo ý muốn, là bệ phóng cho những kiến trúc sư yêu thích sự sáng tạo.



ONY51i
KT: 400~450xH.150 mm
Đá onyx (Indonesia)
Giá: 5,800,000



MAR51i
KT: Không cố định
Đá marble (Indonesia)
Giá: 2,860,000



ONY59i
KT: Không cố định
Đá onyx (Indonesia)
Giá: 5,800,000



ONY19i
KT: D.400xH.150 mm
Đá onyx (Indonesia)
Giá: 4,500,000



MAR11i - Cream marble (Indonesia)

MAR14i - Grey marble (Indonesia)

KT: D.400xH.150 mm
Giá: 2,860,000



MAR11Bi - Cream marble (Indonesia)

MAR14Bi - Grey marble (Indonesia)

KT: D.400xH.150 mm
Giá: 2,860,000



MAR7E1i - Cream marble (Indonesia)

MAR7E4i - Grey marble (Indonesia)

KT: D.400xH.150 mm
Giá: 2,860,000



MAR051i - Cream marble (Indonesia)

MAR054i - Grey marble (Indonesia)

KT: L.400xW.400xH.160 mm
Giá: 3,500,000





WDM04i
KT: ≈400xH.150 mm (*)
Gỗ hóa thạch (Indonesia)
Giá: 6,800,000

Lavabo gỗ hóa thạch (*) được khai thác từ những khối gỗ được chôn vùi sâu trong lòng đất, qua từng công đoạn chế tác theo tiêu chuẩn KanLy, lưu giữ vẹn nguyên những đường nét mà tạo hóa ban tặng.

Như một cô gái đẹp tự nhiên không cần tô điểm, lavabo gỗ hóa thạch mang hơi thở của cả đất trời vào căn nhà bạn.

(*) Sản phẩm thủ công có kích thước, màu sắc, vân đá, hình dáng tự nhiên không giống nhau.






Kanly
vẽ tay thủ công


đường nét mộc mạc
Kanly

CHẬU SỨ
mỹ thuật

Mang đậm nét truyền thống văn hóa Phương Đông, chậu sứ mỹ thuật KanLy được lấy cảm hứng thiết kế từ những hình ảnh quen thuộc trong dân gian, đặc trưng thiên nhiên vùng miền & những nét đẹp bản sắc dân tộc Á Đông.







SU401
KT: D.400xH.125 mm
Chậu sứ mỹ thuật
Giá: 3,400,000



SU402
KT: D.400xH.125 mm
Chậu sứ mỹ thuật
Giá: 3,400,000



SU403
KT: D.400xH.125 mm
Chậu sứ mỹ thuật
Giá: 3,400,000



SU405
KT: D.400xH.125 mm
Chậu sứ mỹ thuật
Giá: 3,400,000



SU113
KT: D.400xH.150 mm
Chậu sứ mỹ thuật
Giá: 1,980,000



SU122
KT: D.400xH.150 mm
Chậu sứ mỹ thuật
Giá: 2,320,000



SU126
KT: D.400xH.150 mm
Chậu sứ mỹ thuật
Giá: 2,320,000



SU120
KT: D.410xH.150 mm
Chậu sứ mỹ thuật
Giá: 3,680,000

Huy Hoàng



SU015
KT: D.410xH.150 mm
Chậu sứ mỹ thuật
Giá: 2,380,000



SU014
KT: D.410xH.150 mm
Chậu sứ mỹ thuật
Giá: 2,380,000



SU018
KT: D.400xH.150 mm
Chậu sứ mỹ thuật
Giá: 2,320,000



SU009
KT: D.400xH.150 mm
Chậu sứ mỹ thuật
Giá: 2,200,000



SU116
KT: D.400xH.150 mm
Chậu sứ mỹ thuật
Giá: 2,200,000

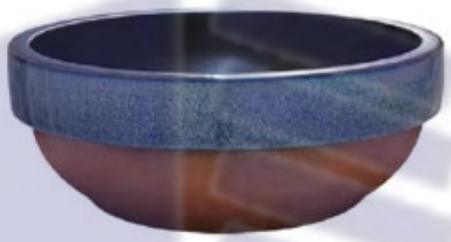

SU311
KT: D.410xH.150 mm
Chậu sứ mỹ thuật
Giá: 2,320,000



SU312
KT: D.410xH.150 mm
Chậu sứ mỹ thuật
Giá: 2,320,000



SU008
KT: D.400xH.150 mm
Chậu sứ mỹ thuật
Giá: 1,980,000



CHẬU RỬA
bằng đồng





Lưu giữ những vẻ đẹp xưa cũ & tôn vinh truyền thống dân tộc, lavabo bằng đồng được người thợ chế tác hoàn toàn thủ công, gửi gắm nhiều tâm huyết.

Chậu rửa bằng đồng KanLy mang đến điểm chạm độc đáo giữa không gian sống và văn hóa Việt.



BS026
KT: L.490xW.380xH.130 mm
Chậu rửa bằng đồng đúc
Giá: 9,600,000



GCL08
KT: L.440xW.400xH.150 mm
Chậu rửa bằng đồng đúc
Giá: 8,900,000



RSC304
KT: D.410xH.150 mm
Chậu rửa bằng đồng
Giá: 7,300,000



GCL09
KT: D.340xH.130 mm
Chậu rửa bằng đồng đúc
Giá: 8,900,000



RSC319
KT: D.410xH.150 mm
Chậu rửa bằng đồng
Giá: 6,900,000



RSC318V
KT: D.350xH.120 mm
Chậu rửa bằng đồng
Giá: 3,600,000

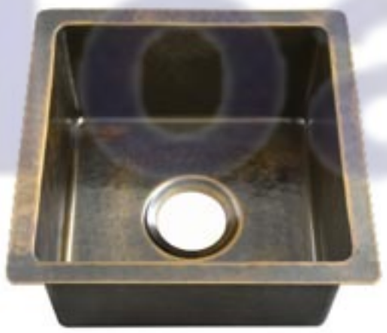

BCS157
KT: L.380xW.380xH.185 mm
Chậu rửa bằng đồng
Giá: 9,900,000

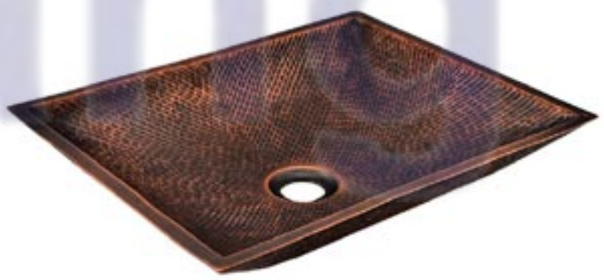

CS03
KT: L.425xW.350xH.90 mm
Chậu rửa bằng đồng
Giá: 8,800,000

Huy Hoàng



RSC047V
KT: L.430xW.350xH.120 mm
Chậu rửa bằng đồng
Giá: 4,310,000



RSC046V
KT: L.430xW.350xH.120 mm
Chậu rửa bằng đồng
Giá: 4,810,000



RSC122V
KT: D.420xH.160 mm
Chậu rửa bằng đồng
Giá: 5,980,000



RSC121V
KT: D.420xH.160 mm
Chậu rửa bằng đồng
Giá: 6,750,000



RSC401V
KT: D.376xH.115 mm
Chậu rửa bằng đồng
Giá: 5,980,000



RSC402V
KT: D.376xH.115 mm
Chậu rửa bằng đồng
Giá: 6,550,000



RSC411V
KT: D.380xH.160 mm
Chậu rửa bằng đồng
Giá: 6,150,000



RSC412V
KT: D.380xH.160 mm
Chậu rửa bằng đồng
Giá: 6,880,000



RSC202V
KT: D.370xH150 mm
Chậu rửa bằng đồng
Giá: 4,200,000



RSC201V
KT: D.370xH150 mm
Chậu rửa bằng đồng
Giá: 4,990,000



RSC504
KT: D.260xH.360 mm
Thùng rác bằng đồng
Giá: 3,880,000



RSC501V
KT: D.260xH.300 mm
Thùng rác bằng đồng
Giá: 4,950,000



RSC314V
KT: D.360xH.140 mm
Chậu ngâm chân bằng đồng
Giá: 5,100,000



RSC315V
KT: D.360xH.140 mm
Chậu ngâm chân bằng đồng
Giá: 5,500,000



RSC317V
KT: D.420xH.120 mm
Chậu ngâm chân bằng đồng
Giá: 5,180,000



RSC316V
KT: D.420xH.120 mm
Chậu ngâm chân bằng đồng
Giá: 5,780,000

Huy Hoàng

VÒI NƯỚC
bề mặt giả cổ



Vòi rửa bằng đồng, biểu tượng của vẻ cổ điển đầy hoài niệm!

Được chế tác từ chất liệu đồng thau đúc, xử lý bề mặt giả cổ tạo ánh xước độc đáo, khơi gợi nét mỹ thuật gây thương nhớ, cho không gian thêm nổi bật.





GCA02 / GCV02
Giá: 1,350,000 / 1,180,000
Vòi rửa, nóng lạnh



GCA07 / GCV17
Giá: 2,340,000 / 1,820,000
Vòi rửa, nóng lạnh



GCA09 / GCV01
Giá: 1,920,000 / 1,640,000
Vòi rửa, nóng lạnh



GCA16 / GCV16
Giá: 2,640,000 / 1,880,000
Vòi rửa, nóng lạnh



GCA13 / GCV13
Giá: 2,640,000 / 1,890,000
Vòi rửa, nóng lạnh



GCAC1 / GCVC1
Giá: 2,600,000 / 2,300,000
Vòi cảm ứng, nước lạnh



GCA01 / GCV07
Giá: 1,880,000 / 1,690,000
Vòi rửa, nóng lạnh



GCA10 / GCV10
Giá: 3,100,000 / 2,760,000
Vòi rửa, nóng lạnh



GCA20
Giá: 1,500,000
Vòi rửa, nóng lạnh



GCA04
Giá: 1,980,000
Vòi rửa, nóng lạnh



GCV04 / GCV08
Giá: 1,860,000 / 1,650,000
Vòi thân thấp, nóng lạnh



GCV109
Giá: 930,000
Vòi thân thấp, nước lạnh



GCC04
Giá: 1,880,000
Vòi rửa bát, nóng lạnh



GCC07
Giá: 2,340,000
Vòi rửa bát, nóng lạnh



GCC01
Giá: 1,880,000
Vòi rửa bát, nóng lạnh



GCC06
Giá: 2,700,000
Vòi rửa bát, nóng lạnh

Huy Hoàng





GCB02
Giá: 3,180,000
Vòi âm bàn, nóng lạnh



GCB22
Giá: 3,910,000
Sen tắm gắn bồn, nóng lạnh



GCB07
Giá: 3,180,000
Vòi âm bàn, nóng lạnh



GCB08
Giá: 3,910,000
Sen tắm gắn bồn, nóng lạnh



GCT07
Giá: 2,880,000
Vòi âm tường, nóng lạnh



GCT08
Giá: 2,880,000
Vòi âm tường, nóng lạnh



GCT06
Giá: 1,960,000
Vòi treo tường, nóng lạnh



GCT05
Giá: 1,650,000
Vòi treo tường, nóng lạnh



GCT04
Giá: 2,660,000
Vòi âm tường, nóng lạnh



GCT11
Giá: 1,240,000
Vòi treo tường, nước lạnh



GCT01
Giá: 490,000
Vòi hồ, nước lạnh



GCT01N
Giá: 420,000
Vòi hồ, nước lạnh

Huy Hoàng



VÒI NƯỚC HÌNH CON VẬT

Bộ sưu tập vòi nước hình con vật độc đáo nhà KanLy với kiểu dáng mộc mạc và gần gũi trong đời sống thường nhật.

Sự kết hợp giữa chất liệu đồng và hình dáng con vật tạo ra một cảm giác thô sơ và gần gũi, tạo điểm nhấn khác biệt cho không gian.

Sản phẩm có thể sử dụng trong nhà hay sân vườn ngoài trời.



GCT02
Giá: 980,000
Vòi hồ, nước lạnh



GCT02C
Giá: 980,000
Vòi hồ, nước lạnh



GCT02E
Giá: 980,000
Vòi hồ, nước lạnh



GCT02R
Giá: 980,000
Vòi hồ, nước lạnh



Huy Hoàng

SEN TẮM

bề mặt giả cổ



GCS30

Giá: 4,600,000
Sen tắm đứng, nóng lạnh

Sen tắm được làm từ chất liệu đồng thau, bề mặt được xử lý kiểu giả cổ.

Sen tắm với tông màu vàng đồng phù hợp lắp đặt trong không gian nhà ở, các khu nghỉ dưỡng resort hay homestay rustic nhẹ nhàng hay hoài cổ bình yên.



Huy Hoàng



GCS18
Giá: 5,600,000
Sen tắm đứng, nóng lạnh



GCS05
Giá: 5,600,000
Sen tắm đứng, nóng lạnh



GCS13
Giá: 6,400,000
Sen tắm đứng, nóng lạnh



GCS11
Giá: 8,100,000
Sen tắm đứng, nóng lạnh





GCS72
Giá: 3,300,000
Sen tắm âm trần, nóng lạnh





GCS71
Giá: 3,300,000
Sen tắm âm tường, nóng lạnh



GCS75
Giá: 5,450,000
Sen tắm âm tường, nóng lạnh



GCS78
Giá: 6,200,000
Sen tắm âm tường, nóng lạnh

Huy Hoàng



Sen tắm treo tường đậm chất cổ điển, chất liệu bằng đồng tạo cảm giác hoài cổ, tông màu ấm tô điểm thêm vẻ thẩm mỹ cho không gian phòng tắm.

Thiết kế tay sen trơn hoặc tay sen bọc sứ, với nhiều kiểu dáng vòi nước, van vặn giúp đa dạng sự lựa chọn cho quý khách.

Ngoài ra, thiết bị còn có thể kết hợp với bồn tắm bằng đồng, sứ,... để tạo ra không gian sang trọng, đẳng cấp.



GCS03
Giá: 3,590,000
Sen tắm treo tường, nóng lạnh



GCS01
Giá: 3,190,000
Sen tắm treo tường, nóng lạnh



GCS17
Giá: 2,300,000
Sen tắm treo tường, nóng lạnh



GCS20
Giá: 2,780,000
Sen tắm treo tường, nóng lạnh



GCS21
Giá: 3,180,000
Sen tắm treo tường, nóng lạnh



GCS15
Giá: 1,710,000
Sen tắm treo tường, nước lạnh

Huy Hoàng



BT09
Giá: liên hệ
Bồn tắm bằng đồng



GCS09
Giá: 7,900,000
Sen tắm đặt sàn, nóng lạnh



GCAH7
Giá: 8,900,000
Vòi đặt sàn, nóng lạnh



GCS07
Giá: 10,860,000
Sen tắm đặt sàn, nóng lạnh



GCAH6
Giá: 5,400,000
Vòi đặt sàn, nóng lạnh



GCS06
Giá: 6,800,000
Sen tắm đặt sàn, nóng lạnh

Huy Hoàng

PHỄU THU SÀN

bề mặt giả cổ



GCP07
KT: 100x100 mm
Giá: 430,000



GCP04
KT: 100x100 mm
Giá: 430,000



GCP01
KT: 100x100 mm
Giá: 430,000



GCP12
KT: 100x100 mm
Giá: 430,000



GCP10
KT: 100x100 mm
Giá: 560,000



GCP09
KT: 100x100 mm
Giá: 560,000



GCP11
KT: 100x100 mm
Giá: 490,000



GCP13
KT: 100x100 mm
Giá: 430,000



GCP22
KT: 120x120 mm
Giá: 560,000



GCP21
KT: 120x120 mm
Giá: 560,000



GCP15E
KT: 150x150 mm
Giá: 940,000



GCP15C
KT: 150x150 mm
Giá: 940,000



GCP82
KT: 80x200 mm
Giá: 1,100,000



GCP83
KT: 80x200 mm
Giá: 1,180,000



GCP67
KT: 80x300 mm
Giá: 1,790,000



GCP61
KT: 75x275 mm
Giá: 2,310,000

Huy Hoàng



PHỤ KIỆN
phòng tắm



GCG20E
Móc treo áo
(Đế gỗ căm xe, móc bằng đồng)
Giá: 890,000



GCG20A
Móc treo áo
(Đế gỗ căm xe, móc bằng đồng)
Giá: 750,000





GCK11
Thanh treo khăn đơn bằng đồng
Giá: 810,000



GCH11
Thanh treo khăn đơn bằng đồng
Giá: 910,000



GCK12
Thanh treo khăn đôi bằng đồng
Giá: 980,000



GCH12
Thanh treo khăn đôi bằng đồng
Giá: 1,190,000



GCK14
Kệ mỹ phẩm bằng đồng
Giá: 940,000



GCH14
Kệ mỹ phẩm bằng đồng
Giá: 1,140,000



GCK13
Kệ để khăn bằng đồng
Giá: 1,600,000



GCH13
Kệ để khăn bằng đồng
Giá: 2,260,000

Huy Hoàng





GCK01 / GCK01U
Móc đơn bằng đồng
Giá: 410,000



GCK05
Giá để xà phòng bằng đồng
Giá: 630,000



GCK18L (có đèn LED)
Gương soi cạo râu bằng đồng
Giá: 3,200,000



GCK18
Gương soi cạo râu bằng đồng
Giá: 1,180,000



GCK19
Gương soi cạo râu bằng đồng
Giá: 1,180,000



GCK02
Vòng treo khăn bằng đồng
Giá: 520,000



GCK15
Giá để máy sấy tóc bằng đồng
Giá: 910,000



GCK03
Móc treo giấy bằng đồng
Giá: 680,000



GCK033
Móc treo giấy bằng đồng
Giá: 780,000



GCK10
Móc treo giấy bằng đồng
Giá: 840,000



GCK04
Giá để xà phòng bằng đồng
Giá: 460,000



GCK07
Giá để cốc đơn bằng đồng
Giá: 460,000



GCK08
Giá để cốc đôi bằng đồng
Giá: 640,000



GCK09
Giá để cọ toilet bằng đồng
Giá: 790,000

Huy Hoàng



GCH01N / GCH01
Móc đơn bằng đồng
Giá: 580,000



GCH05
Giá để xà phòng bằng đồng
Giá: 770,000



GCH06
Giá để xà phòng bằng đồng
Giá: 740,000



GCK20
Móc treo áo bằng đồng
Giá: 810,000



GCH02
Vòng treo khăn bằng đồng
Giá: 690,000

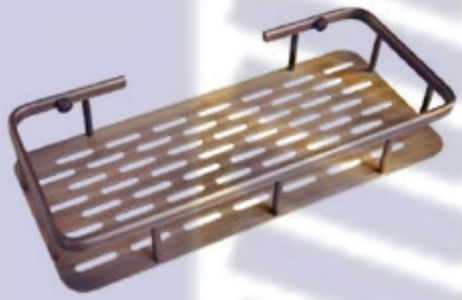

GCK30
Kệ treo bằng đồng
Giá: 910,000



GCK29
Kệ treo bằng đồng
Giá: 880,000



GCK28
Kệ treo góc bằng đồng
Giá: 780,000



GCH16
Giá để máy sấy tóc bằng đồng
Giá: 840,000



GCH03
Móc treo giấy bằng đồng
Giá: 840,000



GCH33
Móc treo giấy bằng đồng
Giá: 860,000



GCH10
Móc treo giấy bằng đồng
Giá: 920,000



GCH04
Giá để xà phòng bằng đồng
Giá: 760,000



GCH07
Giá để cốc đơn bằng đồng
Giá: 760,000



GCH08
Giá để cốc đôi bằng đồng
Giá: 880,000



GCH09
Giá để cọ toilet bằng đồng
Giá: 990,000

Huy Hoàng

VÒI XỊT
vệ sinh







GCK23
Xịt vệ sinh bằng đồng (có van khóa)
Giá: 1,380,000



GCK22
Xịt vệ sinh bằng đồng
Giá: 820,000



GCK22A
Xịt vệ sinh bằng đồng
Giá: 820,000



GCK22N
Xịt vệ sinh bằng đồng
Giá: 820,000



GCK57
Dây cấp nóng lạnh (KT: L.600 mm)
Giá: 180,000 / cặp



GCK53
Dây cấp (KT: L.500 mm)
Giá: 90,000



GCV11
Van góc bằng đồng
Giá: 390,000



GCV12
Van góc bằng đồng
Giá: 480,000

Huy Hoàng



GCX01 / GCX02 (có xả tràn)
Đầu xả bằng đồng
Giá: 380,000



GCX06
Đầu xả bằng đồng
Giá: 420,000



GCX00
Đầu xả bằng đồng
Giá: 380,000



GCK55 (KT: L.220 mm)
Nối dài vòi sen bằng đồng
Giá: 380,000



GCP06
Ống co P bằng đồng
Giá: 420,000



GCP05
Ống co P bằng đồng
Giá: 600,000



GCP02
Ống co P bằng đồng
Giá: 720,000



GCP06G
Ống co P (ruột gà) bằng đồng
Giá: 620,000



GCK44
Tay sen bằng đồng, đệm sứ
Giá: 520,000



GCK43
Tay sen bằng đồng
Giá: 340,000



GCK42
Dây sen / dây xịt bằng đồng
Giá: 360,000



GCK31
Móc treo tay sen bằng đồng
Giá: 420,000



GCK92
KT: 200x200 mm
Bát sen vuông bằng đồng
Giá: 1,440,000



GCK94
KT: D.300 mm
Bát sen bằng đồng
Giá: 3,200,000



GCK95
KT: D.200 mm
Bát sen bằng đồng
Giá: 1,140,000



GCK91
KT: D.200 mm
Bát sen bằng đồng
Giá: 1,590,000

Huy Hoàng





GCV42B
Vòi rửa, nóng lạnh
Giá: 4,200,000



GCA41B / GCV41B
Vòi rửa, nóng lạnh
Giá: 3,200,000 / 2,310,000

VÒI NƯỚC
bề mặt màu đen xước ánh đồng

Tinh tế và bền bỉ theo thời gian, vòi rửa bằng đồng có thiết kế phủ đen tạo ánh xước kim loại tạo điểm nhấn độc đáo.

Tại KanLy, chúng tôi cung cấp một số loại vòi với các chức năng: nóng, lạnh, xoay 180°, đầu vòi có dây kéo dài... Từ vòi hồ, vòi lavabo đến những mẫu vòi rửa bát, giúp bạn biến tấu linh hoạt, tạo sự đồng nhất và thẩm mỹ cho không gian.



GCV05B
Vòi thân thấp, nóng lạnh
Giá: 1,980,000



GCB07B
Vòi âm bàn, nóng lạnh
Giá: 3,280,000



GCB02B
Vòi âm bàn, nóng lạnh
Giá: 5,860,000



GCB06B
Sen tắm gắn bồn bằng đồng
Giá: 8,820,000

Huy Hoàng



GCA14B / GCV14B
Vòi rửa, nóng lạnh
Giá: 2,880,000 / 2,520,000



GCA02B / GCV02B
Vòi rửa, nóng lạnh
Giá: 2,080,000 / 1,880,000



GCA04B / GCV04B
Vòi rửa, nóng lạnh
Giá: 2,700,000 / 2,330,000



GCA20B / GCV20B
Vòi rửa, nóng lạnh
Giá: 2,020,000 / 1,790,000



GCC09B
Vòi rửa bát, nóng lạnh
Giá: 2,330,000



GCA15B
Vòi rửa, nóng lạnh
Giá: 3,200,000





GCC01B
Vòi rửa bát, nóng lạnh
Giá: 2,000,000



GCT05B
Vòi treo tường, nóng lạnh
Giá: 2,260,000



GCT08B
Vòi âm tường, nóng lạnh
Giá: 3,480,000



GCT02B
Vòi treo tường, nước lạnh
Giá: 940,000

Huy Hoang

SEN TẮM

bề mặt màu đen
xước ánh đồng



Tận hưởng không gian thư giãn từ sen tắm bằng đồng KanLy!

Nét đẹp thanh lịch, tinh khôi bởi kiểu dáng & sự mềm mại tuôn ra từ dòng nước, sẽ mang đến cho bạn những cảm giác như đang trải nghiệm một spa riêng tư tại nhà.









GCS13B
Sen tắm đứng, nóng lạnh
Giá: 9,900,000



GCS23B
Sen tắm treo tường, nóng lạnh
Giá: 5,200,000

Huy Hoàng



GCS14B
Sen tắm đứng, nóng lạnh
Giá: 9,900,000



GCS05B
Sen tắm đứng, nóng lạnh
Giá: 7,240,000



GCS78B
Sen tắm âm tường, nóng lạnh
Giá: 12,600,000



GCS77B
Sen tắm âm tường, nóng lạnh
Giá: 3,200,000



GCS24B
Sen tắm treo tường, nóng lạnh
Giá: 5,200,000



GCS01B
Sen tắm treo tường, nóng lạnh
Giá: 3,680,000



GCS17B
Sen tắm treo tường, nóng lạnh
Giá: 2,860,000



GCS09B
Sen tắm đặt sàn, nóng lạnh
Giá: 15,500,000

Huy Hoàng



GCK01iB
Móc đơn bằng đồng
Giá: 165,000 / 1 nút



GCK01UB
Móc đơn bằng đồng
Giá: 590,000



GCK02B
Vòng treo khăn bằng đồng
Giá: 780,000



GCK19B
Gương soi cạo râu bằng đồng
Giá: 1,530,000



GCK04B
Giá để xà phòng bằng đồng
Giá: 790,000



GCK07B
Giá để cốc đơn bằng đồng
Giá: 790,000



GCK08B
Giá để cốc đôi bằng đồng
Giá: 840,000



GCK18B
Gương soi cạo râu bằng đồng
Giá: 1,530,000



GCK05B
Giá để xà phòng bằng đồng
Giá: 860,000



GCK03B
Móc treo giấy bằng đồng
Giá: 860,000



GCK033B
Móc treo giấy bằng đồng
Giá: 980,000



GCK10B
Móc treo giấy bằng đồng
Giá: 960,000



GCK29B
Kệ treo bằng đồng
Giá: 1,090,000

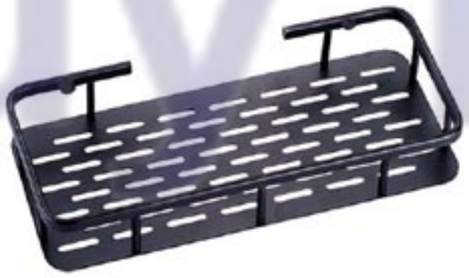

GCK30B
Kệ treo bằng đồng
Giá: 1,290,000



GCK28B
Kệ treo góc bằng đồng
Giá: 1,090,000



GCK09B
Giá để cọ toilet bằng đồng
Giá: 990,000

Huy Hoàng



GCX01B
Đầu xả bằng đồng
Giá: 570,000



GCX02B
Đầu xả bằng đồng
Giá: 570,000



GCP06B
Ống co P bằng đồng
Giá: 620,000



GCP02B
Ống co P bằng đồng
Giá: 990,000



GCK42B
Dây sen / dây xịt bằng đồng
Giá: 430,000



GCK22B
Xịt vệ sinh bằng đồng
Giá: 960,000



GCV12B
Van góc bằng đồng
Giá: 680,000



GCV11B
Van góc bằng đồng
Giá: 520,000



GCX00B
Đầu xả bằng đồng
Giá: 570,000



GCP13B (KT: 100X100 mm)
Phễu thu sàn bằng đồng
Giá: 640,000



GCP01B (KT: 100X100 mm)
Phễu thu sàn bằng đồng
Giá: 640,000



GCP10B (KT: 100X100 mm)
Phễu thu sàn bằng đồng
Giá: 680,000



GCK13B
Kệ để khăn bằng đồng
Giá: 2,590,000



GCK12B
Thanh treo khăn đôi bằng đồng
Giá: 1,430,000



GCK11B
Thanh treo khăn đơn bằng đồng
Giá: 1,180,000



GCK20B
Móc treo áo bằng đồng
Giá: 1,140,000

Huy Hoàng



BỘ SƯU TẬP THIẾT BỊ ĐỒNG MẠ CHROME



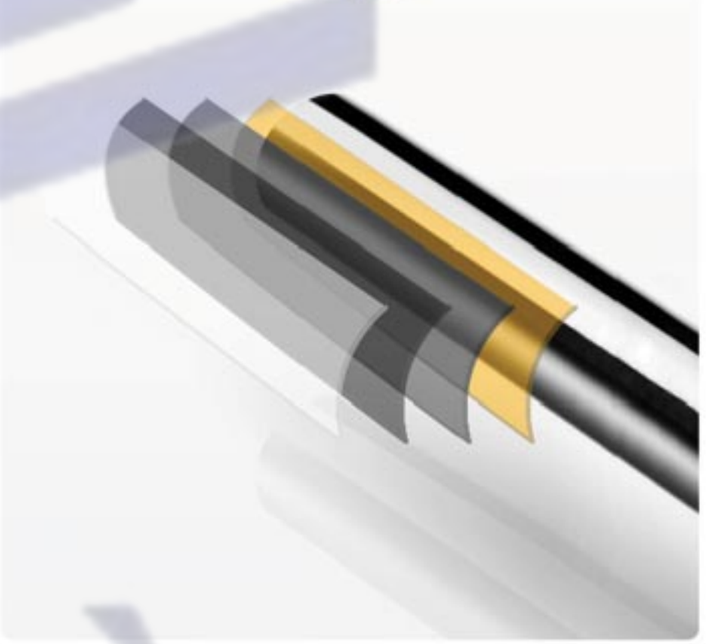

Bộ sưu tập được xử lý bề mặt mạ chrome tinh tế, phong cách hoàng gia Anh Quốc, dành riêng cho những ai yêu thích nét đẹp lãng mạn & bình dị.

Từng chi tiết được đội ngũ KanLy chú trọng, chế tác tỉ mỉ, tạo điểm nhấn đắt giá cho không gian thêm trang nhã và thanh lịch.

Huy Hoàng

VÒI NƯỚC
bề mặt mạ chrome



CHV109
Vòi thân thấp, nước lạnh
Giá: 1,080,000



CHT01
Vòi hồ, nước lạnh
Giá: 920,000



CHV09
Vòi thân thấp, nóng lạnh
Giá: 2,280,000



CHV05
Vòi thân thấp, nóng lạnh
Giá: 3,260,000



CHB09
Vòi âm bàn, nóng lạnh
Giá: 5,680,000



CHC20
Vòi rửa bát, nóng lạnh
Giá: 4,860,000



CHA09
Vòi rửa, nóng lạnh
Giá: 2,880,000



CHT01N
Vòi rửa, nước lạnh
Giá: 1,480,000



Huy Hoàng

SEN TẮM
bề mặt mạ chrome

Kiểu dáng cổ điển Châu Âu, sang trọng pha lẫn chút nhẹ nhàng, tinh tế, tạo điểm nhấn, làm cho không gian thêm yên bình, phóng khoáng.

Sen tắm được chế tác từ chất liệu đồng thau đúc & hoàn thiện lớp phủ chrome sáng bóng.





CHS13
Sen tắm đứng, nóng lạnh
Giá: 22,860,000

Duy Hoàng



CHS11
Sen tắm đứng, nóng lạnh
Giá: 23,600,000

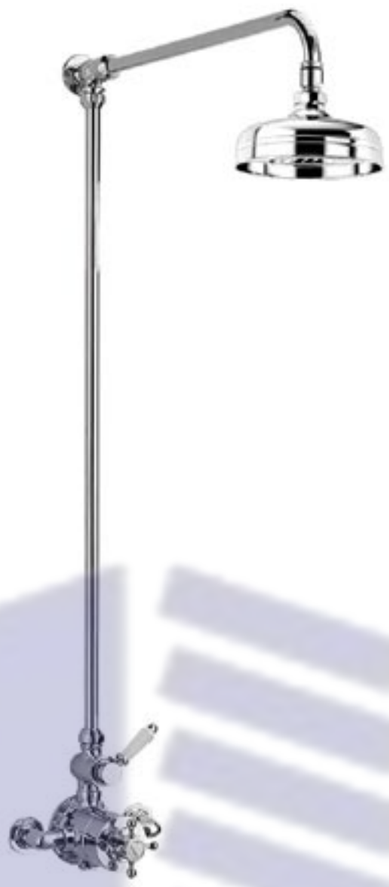

CHS12
Sen tắm đứng, nóng lạnh
Giá: 14,600,000



CHS75
Sen tắm âm tường, nóng lạnh
Giá: 18,880,000



CHS09
Sen tắm đặt sàn, nóng lạnh
Giá: 17,880,000



CHS01
Sen tắm treo tường, nóng lạnh
Giá: 10,880,000



CHS02
Sen tắm treo tường, nóng lạnh
Giá: 9,900,000



CHS20
Sen tắm treo tường, nóng lạnh
Giá: liên hệ



CHS16
Sen tắm treo tường, nóng lạnh
Giá: 11,880,000

Huy Hoàng





PHỤ KIỆN
mạ chrome







CHG12.01
Gương soi, khung bằng đồng
Giá: 4,210,000



CHK02
Vòng treo khăn bằng đồng
Giá: 780,000



CHK08
Giá để cốc đơn bằng đồng
Giá: 980,000



CHK04
Giá để xà phòng bằng đồng
Giá: 960,000



CHK11
Thanh treo khăn đơn bằng đồng
Giá: 1,280,000



CHK12
Thanh treo khăn đôi bằng đồng
Giá: 1,920,000

Huy Hoang



CHK01U
Móc đơn bằng đồng
Giá: 380,000



CHK05
Giá để xà phòng bằng đồng
Giá: 880,000



CHK28
Kệ treo góc bằng đồng
Giá: 980,000



CHK033
Móc treo giấy bằng đồng
Giá: 760,000



CHX01 / CHX02 (có xả tràn)
Đầu xả bằng đồng
Giá: 420,000



CHX06
Đầu xả bằng đồng
Giá: 480,000



CHP06
Ống co P bằng đồng
Giá: 520,000



CHP05
Ống co P bằng đồng
Giá: 580,000



CHK22
Xịt vệ sinh bằng đồng
Giá: 1,520,000



CHK22A
Xịt vệ sinh bằng đồng
Giá: 680,000



CHV12
Van góc bằng đồng
Giá: 650,000



CHV11
Van góc bằng đồng
Giá: 600,000

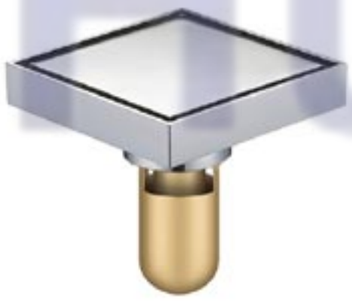

CHP10 (KT: 100X100 mm)
Phễu thu sàn bằng đồng
Giá: 760,000



CHP01 (KT: 100X100 mm)
Phễu thu sàn bằng đồng
Giá: 760,000



CHK42
Dây sen / dây xịt bằng đồng
Giá: 380,000



CHK44
Tay sen bằng đồng, đệm sứ
Giá: 590,000

Huy Hoàng

SEN TẮM
ngoài trời







Kiểu dáng đơn giản, bề mặt được thiết kế tinh tế, tỉ mỉ, tạo điểm nhấn nổi bật cho không gian.

Chế tác chất liệu thép không gỉ, độ bền và sức chống chịu cao, sen tắm phù hợp lắp đặt ở bể bơi, phòng tắm mở trong nhà hoặc ngoài trời,...



KLS9007
Brushed

KLS9007B
Matt Black

Sen tắm đứng ngoài trời
Chất liệu: inox 304, 316L
Giá: liên hệ



KLS9003B
Matt Black

KLS9003
Brushed

Sen tắm đứng ngoài trời
Chất liệu: inox 304, 316L
Giá: liên hệ



KLS9015BG
Brushed Gold

KLS9015RB
Rose Gold

KLS9015
Brushed

KLS9015B
Matt Black

KLS9015W
Matt White

Sen tắm đứng ngoài trời
Chất liệu: inox 304, 316L
Giá: liên hệ



KLS9005RB
Rose Gold

KLS9005BG
Brushed Gold

KLS9005
Brushed

KLS9005B
Matt Black

KLS9005W
Matt White

Sen tắm đứng ngoài trời
Chất liệu: inox 304, 316L
Giá: liên hệ









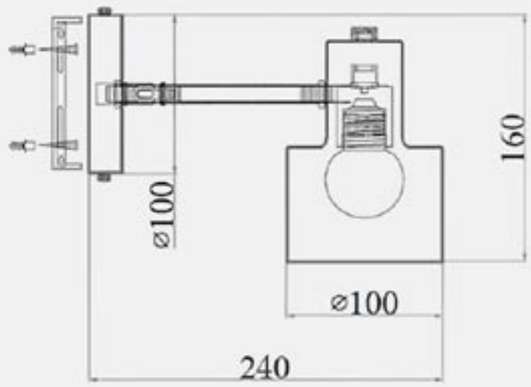

PKL01
Đèn bằng đồng
Giá: 1,980,000

GƯƠNG
treo tường



PK11.01
Gương soi, khung bằng đồng
KT: D.700 mm
Giá: 5,400,000



PK11.02
Gương soi, khung bằng đồng
KT: W.500xH.700 mm
Giá: 5,660,000



PK21.01
Gương soi, khung gỗ tự nhiên
KT: W.500xH.700 mm
Giá: 1,280,000

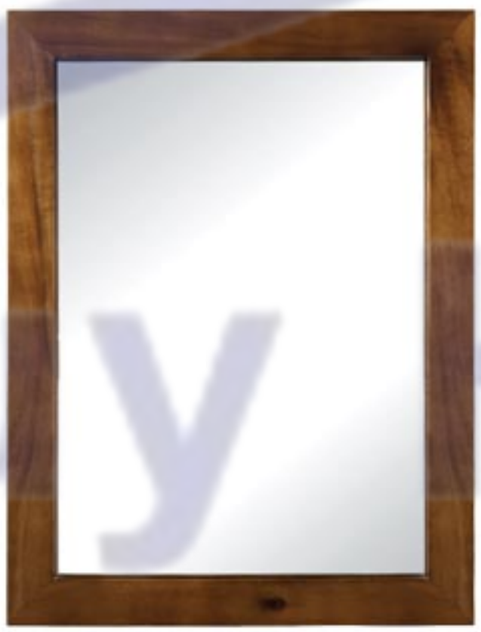

PK21.02
Gương soi, khung gỗ tự nhiên
KT: W.600xH.800 mm
Giá: 1,610,000



Là công cụ chỉnh trang không thể thiếu, gương soi treo tường KanLy mang đến nét tinh tế làm không gian phòng tắm thêm chỉnh chu.

Huy Hoàng

KỆ SẮT
mỹ thuật





FW05
Kệ gỗ để lavabo
Giá: 3,050,000

Tấm gỗ keo lá tràm tự nhiên nguyên khối được KanLy lựa chọn, gia công hoàn thiện thành từng tấm gỗ với kích thước đa dạng và chế tác giữ nguyên vẻ đẹp mỹ thuật mộc mạc vốn có.

Mặt gỗ dày 5cm, ngang 80cm, bề sâu khoảng 35 - 50cm, tùy vị trí.

Mặt bàn gỗ được kết hợp với EKE sắt mỹ thuật dày chắc chắn, phù hợp lắp đặt trong không gian mộc mạc, gần gũi với thiên nhiên.





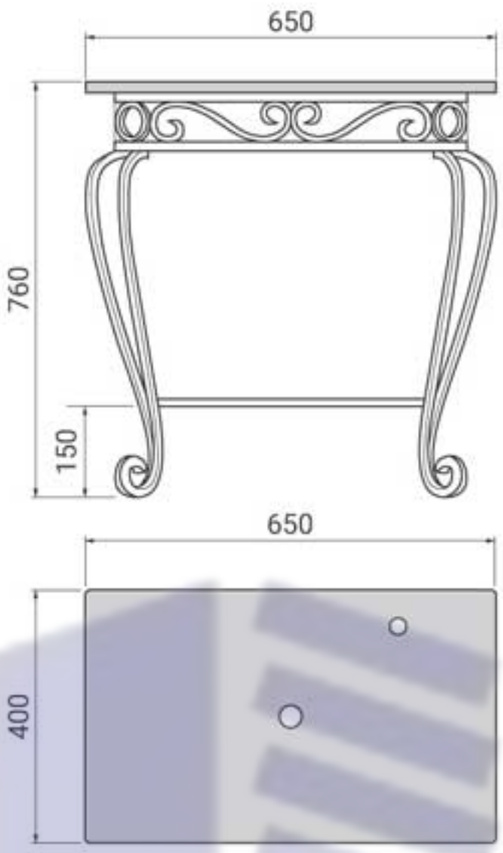

FP04
Bàn để lavabo
Giá: 4,050,000

- Mặt đá tự nhiên với 3 màu sắc: trắng, nâu Tây Ban Nha hoặc đen tia chớp tùy chọn.
- Khung sắt đặc, sơn nhiều lớp chống ẩm, chống gỉ và bề mặt được xử lý phủ sơn giả cổ.
- Tiện ích, phù hợp bố trí góc phòng tắm, không gian nhỏ,...


Trắng


Nâu Tây Ban Nha


Đen Tia Chớp





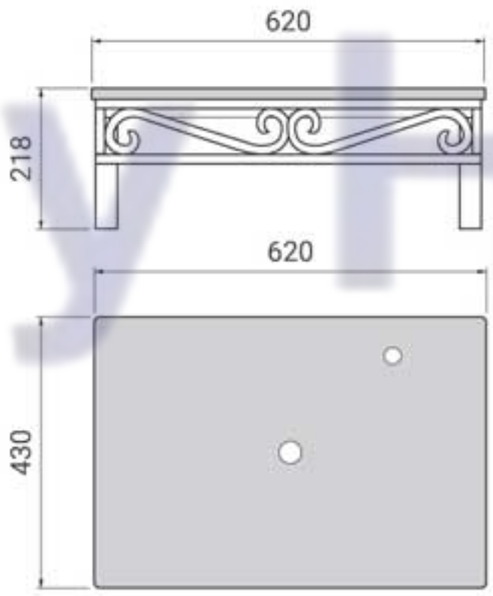

FW03
Kệ sắt gắn tường
Giá: 2,700,000





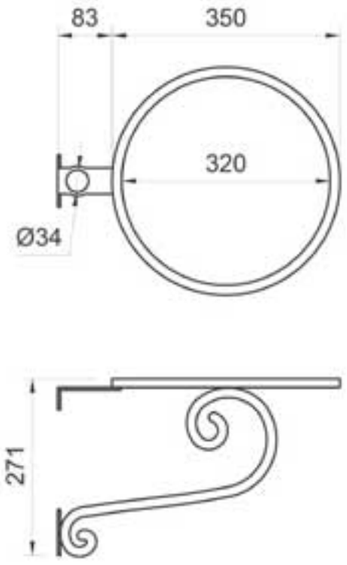

FW01 / FW02(*)
Khung treo lavabo
Giá: 800,000

(*) FW02 Có lỗ sẵn để lắp vòi trên khung sắt.
FW01 Không có lỗ lắp vòi trên khung sắt, sử dụng vòi treo tường.

- Khung sắt đặc, rèn mỹ thuật, sơn nhiều lớp chống ẩm, chống gỉ.
- Tiện ích, nhỏ gọn, dễ lắp đặt, phù hợp bố trí góc nhỏ phòng tắm, không gian hẹp, lối đi sân vườn hay vị trí phù hợp.



Bề mặt được xử lý phủ sơn giả cổ



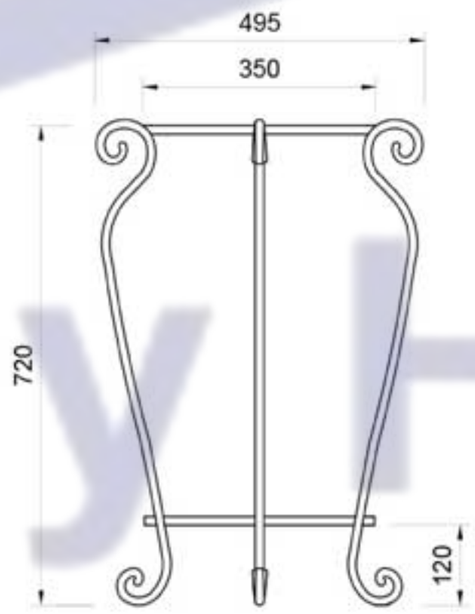

FP10
Kệ sắt để lavabo
Giá: 1,580,000





HuyHoàng

TRỤ SẮT GẮN VÒI



- Trụ gắn vòi nước sân vườn bằng sắt tông màu giả cổ.
- Trụ sắt dày nặng, sơn nhiều lớp chống ẩm, gỉ.
- Tiện ích, dễ lắp đặt, di dời, kết hợp đa dạng với các mẫu vòi sân vườn.
- Phù hợp lắp đặt trong không gian kiến trúc kiểu mộc mạc, cổ xưa, sân vườn thiên nhiên.



FT01
Chân gắn vòi hồ
KT: H.1050 mm
Giá: 1,800,000



FT02
Chân gắn vòi hồ
KT: H.600 mm
Giá: 1,700,000





Huy Hoàng

NHẬN CHẾ TÁC KÍCH THƯỚC SẢN PHẨM THEO YÊU CẦU

Hãy để KanLy tô điểm thêm nét độc đáo cho không gian phòng tắm nhà bạn.

Đặc biệt, các thiết bị bằng đá tự nhiên, gỗ hay sắt mỹ thuật, chúng tôi có nhận chế tác kích thước theo yêu cầu riêng của gia chủ.





Đá tự nhiên



Gỗ tràm



Sắt mỹ thuật