KAFF®

SCHOTT CERAN®

E·G·O High-tech since 1931

# THIẾT BỊ NHÀ BẾP

# CAO CẤP



2023-24

# CATALOGUE

www.kaff.vn

1900 22 42



Sản Phẩm Mới Công Nghệ Mới
Chất Lượng Tốt Nhất
Dịch Vụ Tốt Nhất Cho Khách Hàng

# Thư Ngỏ

## Kính gửi: Quý khách hàng

Trước tiên Công ty TNHH KAFF Việt Nam xin gửi lời chúc sức khỏe và lời chào trân trọng nhất đến Quý khách hàng, chúc Quý khách hàng kinh doanh ngày càng phát triển và thành công.

Chúng tôi xin gửi lời cảm ơn chân thành nhất tới những khách hàng đã và đang cùng hợp tác với chúng tôi, cũng như đã dành sự tín nhiệm và ủng hộ tới sản phẩm, dịch vụ mà chúng tôi cung cấp. Với nhiều năm kinh nghiệm kinh doanh trong lĩnh vực sản xuất và hợp tác phân phối thiết bị gia dụng, tập đoàn KAFF đã không ngừng mở rộng và phát triển thị phần của mình ra khắp cả nước và trên thế giới.Tập đoàn KAFF có trụ sở chính tại Ấn Độ và hơn 20 nhà máy gia công sản xuất đặt tại các nước như: Đức, Ý, Pháp, Thổ Nhĩ Kỳ, Malaysia, Neemrama, Sri Lanka, ...Và chúng tôi, Công ty TNHH KAFF Việt Nam được vinh dự là đại diện được phân phối độc quyền ở Việt Nam cho thương hiệu thiết bị nhà bếp KAFF.

Mục tiêu mà KAFF Việt Nam hướng đến là mang đến lợi ích thiết thực cho người tiêu dùng, để người tiêu dùng khi đến với KAFF Việt Nam sẽ không lo lắng về chất lượng cũng như dịch vụ mà sản phẩm KAFF Việt Nam mang lại. Đặc biệt hơn KAFF Việt Nam có tất cả các dòng sản phẩm từ bình dân đến cao cấp để người tiêu dùng với bất kì mức thu nhập nào cũng có thể sở hữu được các sản phẩm của KAFF Việt Nam. Đến với chúng tôi, Quý đại lý sẽ được hưởng những đãi ngộ chính sách tốt nhất giúp đại lý yên tâm đưa sản phẩm KAFF Việt Nam đến người tiêu dùng.

Để phát huy và giữ vững sự tin tưởng của Quý khách hàng, yếu tố chất lượng sản phẩm luôn là vấn đề công ty quan tâm hàng đầu. Cùng với việc đầu tư chất lượng sản phẩm, chúng tôi luôn quan tâm đên chất lượng dịch vụ, để đảm bảo phục vụ khách hàng mọi lúc mọi nơi.

**“Khi khách hàng cần chúng tôi sẵn sàng”**

**KAFF Việt Nam cam kết mang đến những sản phẩm chất lượng tốt, với cung cách phục vụ chuyên nghiệp.**

Huy Hoàng

# DANH MỤC SẢN PHẨM



Bếp Điện Từ 06 - 34


Bếp Gas 35 - 40


Máy Hút Mùi 41 - 64


Lò Nướng &
Bếp Tủ Liền Lò 66 - 75


Lò Vi Sóng 76 - 79


Máy Rửa Chén 80 - 105


Tủ Lạnh 106 - 115


Tủ Rượu 116 - 119


Máy Giặt - Sấy 120 - 133


Máy Pha Cà Phê 134-135


Máy Hủy Rác 136 - 137


Nồi Chảo Inox 138 - 141


Huy Hoàng






# BẾP ĐIỆN TỪ
## made in GERMANY



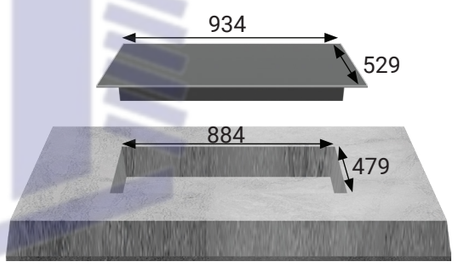




**Model: KF - Smart848Vario** **96.800.000 VND**

Made in Germany

- Bếp từ đa điểm
- Mức công suất: Công nghệ điều khiển ”Directselect” 12 mức công suất: [0; 1; 1.5; 2; 2.5; 3; 3.5; 4; 4.5; 5; 5.5; 6; 6.5; 7; 7.5; 8; 8.5; 9; 9.5; 10; 11 and 12]
- Kiểu dáng bếp: Hình chữ nhật
- Mặt kính Schott Ceran Made in Germany siêu bền chịu lực chịu sốc nhiệt, vát cạnh trước, viền inox 2 cạnh
- Kiểu bếp: Để âm
- Bo mạch EGO Made in Germany
- Đầu đốt EGO Made in Germany
- Công suất tổng: 11KW
- Công nghệ biến tần INVERTER tiết kiệm 40% điện năng
- Diện tích vùng nấu: Area 1: 2x2100W, 3.3KW (có thể tăng lên 3.7KW);
Area 2: 2x2100W, 3.3KW (có thể tăng lên 3.7KW);
Area 3: 2x2100W,3.3KW (có thể tăng lên 3.7KW);
Area 4: 2x2100W, 3.3KW(có thể tăng lên 3.7KW);
Area 5: 2x2100W, 3.3KW(có thể tăng lên 3.7KW);
Area 6: 2x2100W, 3.3KW (có thể tăng lên 3.7KW)
- Chức năng nấu nhanh Booster
- Chức năng chuyển mức công suất
- Các vùng nấu sẽ tự chuyển đổi mức công suất từ mức 7 trở lên
- Chức năng khóa trẻ em
- Chức năng hẹn giờ đếm ngược lên đến 99 phút
- Bảng điều khiển cảm ứng trượt Slider thông minh
- Chức năng tạm dừng - Pause Function
- Chức năng nấu mặc định - Chef Cook Function
- Mức công suất trái: 3; mức công suất giữa: 6; mức công suất phải 9
- Tự động nhận diện vùng nấu
- Tự tắt khi không sử dụng và khi quá nhiệt
- Hiển thị nhiệt dư H/h
- Chế độ chống tràn
- Chức năng cảm biến chiên
- Chức năng giữ ấm - Melting: 44ºC; Warming: 70ºC; Simmering: 94ºC
- Chức năng gia nhiệt nhanh
- Chức năng tự động tắt bếp khi không có nồi
- Nguồn điện: 200-240V - 50/60Hz - 3x16A/Nomal Wattage at 230V AC and Booster Wattage at 230V AC
- Kích thước mặt kính: 934x529 mm
- Kích thước khoét đá: 884x479 mm

# BẾP ĐIỆN TỪ made in GERMANY

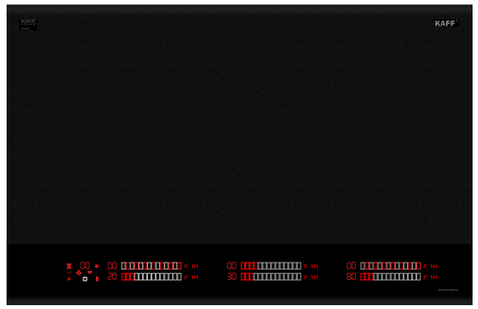

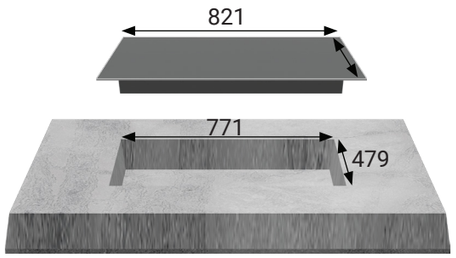





## Model: KF - Smart734Vario — 86.800.000 VND

Made in Germany

• Bếp từ đa điểm

• Mức công suất: Công nghệ điều khiển "Directselect" 12 mức công suất [0; 1; 1.5; 2; 2.5; 3; 3.5; 4; 4.5; 5; 5.5; 6; 6.5; 7; 7.5; 8; 8.5; 9; 9.5; 10; 11 and 12]

• Kiểu dáng bếp: Hình chữ nhật

• Mặt kính Schott Ceran Made in Germany siêu bền chịu lực chịu sốc nhiệt, vát cạnh trước, viền inox 2 cạnh

• Kiểu bếp: Để âm

• Bo mạch EGO Made in Germany

• Đầu đốt EGO Made in Germany

• Công suất tổng: 11KW

• Công nghệ biến tần INVERTER tiết kiệm 40% điện năng

• Diện tích vùng nấu: Area 1: 2x2100W, 3.3KW (có thể tăng lên 3.7KW); Area 2: 2x2100W, 3.3KW (có thể tăng lên 3.7KW); Area 3: 2x2100W, 3.3KW (có thể tăng lên 3.7KW); Area 4: 2x2100W, 3.3KW (có thể tăng lên 3.7KW); Area 5: 2x2100W, 3.3KW (có thể tăng lên 3.7KW); Area 6: 2x2100W, 3.3KW (có thể tăng lên 3.7KW).

• Chức năng nấu nhanh Booster

• Chức năng chuyển mức công suất: Các vùng nấu sẽ tự chuyển đổi mức công suất từ mức 7 trở lên

• Chức năng khóa trẻ em

• Chức năng hẹn giờ đếm ngược lên đến 99 phút

• Bảng điều khiển cảm ứng trượt Slider thông minh

• Chức năng tạm dừng - Pause Function

• Chức năng nấu mặc định - Chef Cook Function: Mức công suất trái: 3, mức công suất giữa: 6; mức công suất phải 9

• Tự động nhận diện vùng nấu

• Tự tắt khi không sử dụng và khi quá nhiệt

• Hiển thị nhiệt dư H/h

• Chức năng chống tràn

• Chức năng cảm biến chiên

• Chức năng giữ ấm - Melting: 44ºC; Warming: 70ºC; Simmering: 94ºC

• Chức năng gia nhiệt nhanh

• Chức năng tự động tắt bếp khi không có nồi

• Nguồn điện: 200-240V - 50/60Hz - 3x16A/Nomal Wattage at 230V AC and Booster Wattage at 230V AC

• Kích thước mặt kính: 821x529 mm

• Kích thước khoét đá: 771x479 mm







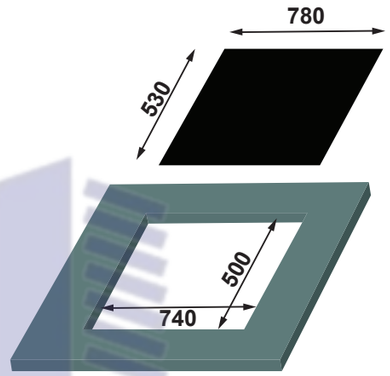




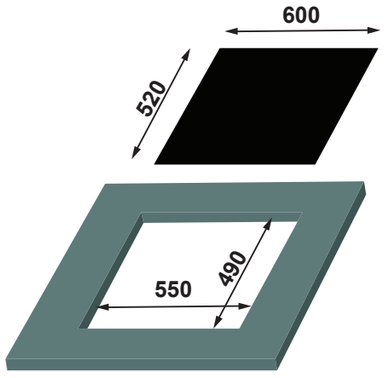


## Model: KF - HIDE868I — 46.800.000 VND

Made in Germany

• Bếp đa điểm 04 từ

• Mặt kính Schott Ceran Made in Germany siêu bền, chịu lực chịu sốc nhiệt

• Bo mạch EGO Made in Germany

• Đầu đốt EGO Made in Germany

• Công nghệ biến tần INVERTER tiết kiệm 40% điện năng

• Bàn phím điều khiển dạng trượt Slider: 9 dãy công suất + Booster

• Điều khiển cảm ứng dạng ẩn hiện đại thông minh

• Chức năng hẹn giờ 99 phút, khóa trẻ em thông minh

• Chức năng đa điểm tự nhận diện cùng nấu, chức năng Booster cực nhanh

• Chức năng nấu cơm, chức năng chiên xào, chức năng hâm

• Chức năng tạm dừng, chức năng chống tràn, cảm ứng quá nhiệt

• Chức năng tự động tắt bếp khi không có nồi

• Tự động chia sẻ công suất (Power management) cho các vùng nấu

• Công suất vùng nấu 1: 2300W / 2: 2300W (Booster 3700 W)

• Công suất vùng nấu 3: 2300W / 4: 2300W (Booster 3700 W)

• Nguồn điện: 200-240V - 50/60Hz

• Kích thước mặt kính: 780x530 mm

• Kích thước khoét đá: 740x500 mm

## Model: KF - HGEM919 — 42.800.000 VND

Made in Germany

• Bếp đa điểm 04 từ

• Mặt kính Schott Ceran Made in Germany siêu bền, chịu lực chịu sốc nhiệt

• Bo mạch EGO Made in Germany

• Đầu đốt EGO Made in Germany

• Công nghệ biến tần INVERTER tiết kiệm 40% điện năng

• Bàn phím điều khiển dạng trượt Slider: 9 dãy công suất + Booster

• Chức năng đa điểm tự nhận diện vùng nấu

• Chức năng Booster cực nhanh

• Khóa an toàn cho trẻ em (Child lock)

• Chức năng tạm dừng bếp khi cần thiết, chức năng hẹn giờ 99 phút

• Tự động chia sẻ công suất (Power management) cho các vùng nấu

• Chức năng tự động tắt bếp khi không có nồi

• Công suất vùng nấu 1: 2300W / 2: 2300W (Booster 3700 W)

• Công suất vùng nấu 3: 2300W / 4: 2300W (Booster 3700 W)

• Nguồn điện: 200-240V - 50/60Hz

• Kích thước mặt kính: 600×520 mm

• Kích thước khoét đá: 550x490 mm

Huy Hoàng

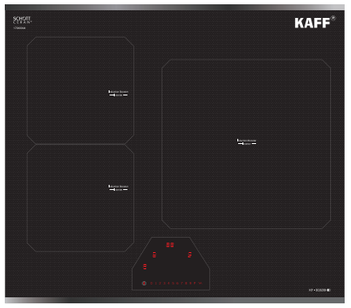


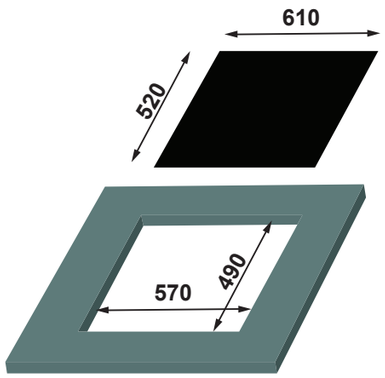


**Model: KF-SQ520HID** — **30.800.000 VND**

Made in Germany

- Bếp 03 từ.
- Mặt kính Shott Ceran Made in Germany, siêu bền, chịu lực chịu sốc nhiệt
- Bo mạch EGO Made in Germany
- Đầu đốt EGO Made in Germany
- Công nghệ biến tần INVETER tiết kiệm 40% điện năng
- Điều khiển dạng ẩn hiện đại, trực tiếp trên mặt bếp
- Chức năng Booster nấu nhanh
- Chức năng cảm biến chống tràn an toàn khi sử dụng
- Chức năng tự động khóa bàn phím
- Chức năng hâm, chức năng rã đông
- Chức năng tự động tắt bếp khi không có nồi
- Chắc năng cảnh báo khi quá nhiệt
- Hẹn giờ 99 phút
- Công suất bếp: 2300W x 2300W x 2800W (Booster 3700W x 3700W x 4200W)
- Nguồn điện: 220V - 240V AC / 50-60Hz
- Kích thước mặt kính: 610×520 mm
- Kích thước khoét đá: 570x490mm

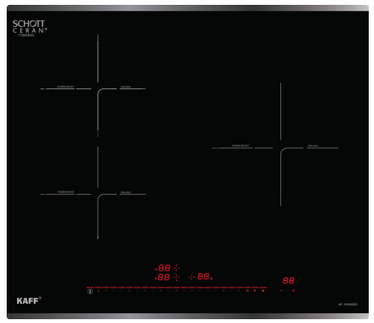


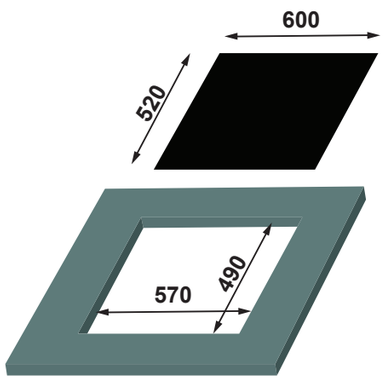


**Model: KF - HI5468SI** — **30.800.000 VND**

Made in Germany

- Bếp 03 từ
- Mặt kính Schott Ceran Made in Germany siêu bền, chịu lực chịu sốc nhiệt
- Bo mạch EGO Made in Germany
- Đầu đốt EGO Made in Germany
- Công nghệ biến tần INVERTER tiết kiệm 40% điện năng
- Điều khiển dạng ẩn hiện đại, trực tiếp trên mặt bếp
- Chức năng Booster nấu nhanh
- Chức năng cảm biến chống tràn an toàn khi sử dụng
- Chức năng tự động khóa bàn phím
- Chức năng hâm
- Chức năng rã đông
- Chức năng tự động tắt bếp khi không có nồi
- Chức năng cảnh báo khi quá nhiệt
- Hẹn giờ 99 phút
- Công suất bếp: 2300W x 2300W x 2800W (Booster 3700W x 3700W x 4200W)
- Nguồn điện: 220V - 240V AC/50 - 60Hz
- Kích thước mặt kính: 600×520 mm
- Kích thước khoét đá: 570x490 mm





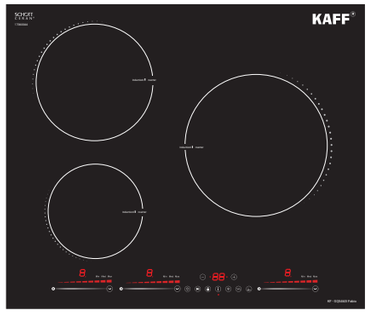


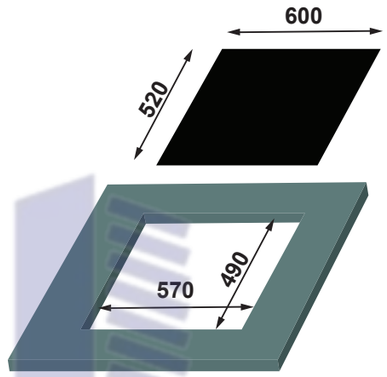


**Model: KF - SQ5463I Fabio** — **28.800.000 VND**

Made in Germany

- Bếp 03 từ
- Mặt kính Schott Ceran Made in Germany
- Bo mạch EGO Made in Germany
- Đầu đốt EGO Made in Germany
- Công nghệ biến tần INVERTER tiết kiệm 40% điện năng
- Chức năng Booster nấu nhanh
- Chức năng cảm biến chống tràn an toàn khi sử dụng
- Chức năng tạm dừng bếp khi cần thiết (Pause)
- Chức năng hâm nóng (Warming) nhiều mức: 65ºC, 75ºC & 85ºC
- Chức năng nấu cơm, chức năng chiên xào
- Chức năng rã đông
- Chức năng tự động tắt bếp khi không có nồi
- Chia công suất tiết kiệm điện năng (Power management)
- Khóa an toàn cho trẻ em (Child lock)
- Hẹn giờ 99 Phút
- Công suất bếp: 1800W x 2300W x 2500W (Booster 3200W x 3700W x 4200W)
- Nguồn điện: 200-240V - 50/60Hz
- Kích thước mặt kính: 600x520 mm
- Kích thước khoét đá: 570x490 mm




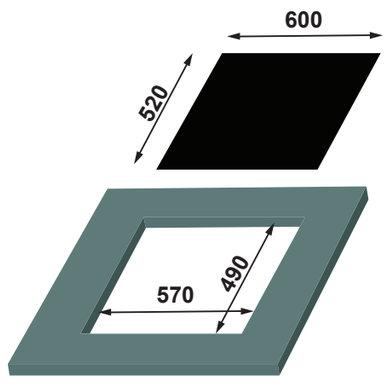


**Model: KF - SQ38IH** — **29.800.000 VND**

Made in Germany

- Bếp 03 từ EGO
- Mặt kính Schott Ceran Made In Germany
- Bo mạch EGO Made in Germany
- Đầu đốt EGO Made in Germany
- Công nghệ biến tần INVETER tiết kiệm 40% điện năng
- Điều khiển 03 Slider thông minh
- Chức năng Booster nấu nhanh.
- Chức năng cảm biến chống tràn an toàn khi sử dụng.
- Chức năng tạm dừng bếp khi cần thiết
- Chức năng hâm
- Chức năng tự động tắt bếp khi không có nồi
- Chức năng cảnh báo nhiệt dư, cảnh báo khi quá nhiệt quá áp.
- Hẹn giờ 99 Phút
- Khóa an toàn cho trẻ em
- Công suất bếp: 1800W x 2300W x 2500W (Booster 3200W x 3700W x 4200W)
- Nguồn điện: 220V - 240V AC/50 - 60Hz
- Kích thước mặt kính: 600x520 mm
- Kích thước khoét đá: 570x490mm

Huy Hoàng

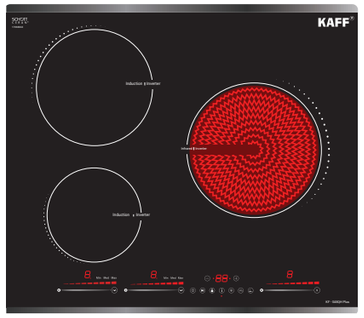


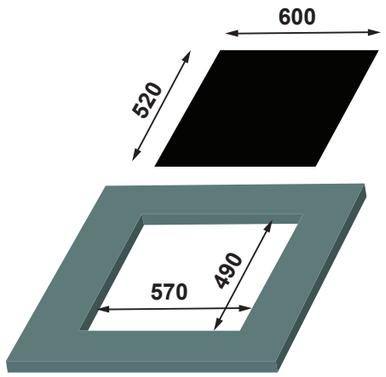


**Model: KF - S48QH Plus** **26.800.000 VND**

Made in Germany

- Bếp 02 từ 01 điện
- Mặt kính Schott Ceran Made in Germany
- Bo mạch EGO Made in Germany
- Đầu đốt EGO Made in Germany
- Công nghệ biến tần INVERTER tiết kiệm 40% điện năng
- Chế độ 02 vòng nhiệt tiện dung với nồi lớn nhỏ
- Chức năng Booster nấu nhanh
- Chức năng cảm biến chống tràn an toàn khi sử dụng
- Chức năng tạm dừng bếp khi cần thiết (Pause)
- Chức năng hâm nóng (Warming) nhiều mức: 65ºC, 75ºC & 85ºC
- Chức năng nấu cơm, chức năng chiên xào
- Chức năng rã đông
- Chia công suất tiết kiệm điện năng (Power management)
- Chức năng khóa an toàn cho trẻ em (Child lock)
- Chức năng tự động tắt bếp khi không có nồi
- Hẹn giờ 99 phút
- Công suất bếp: 1800Wx2300Wx2500W (Booster 3200Wx3700W)
- Nguồn điện: 220V-240V/50-60Hz
- Kích thước mặt kính: 600×520 mm
- Kích thước khoét đá: 570x490 mm




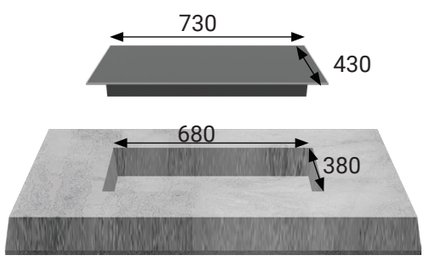


**Model: KF - ROTE55** **27.800.000 VND**

Made in Germany

- Bếp 02 từ
- Mặt kính Schott Ceran Made in Germany siêu bền, chịu lực chịu sốc nhiệt
- Bo mạch EGO Made in Germany
- Đầu đốt EGO Made in Germany
- Công nghệ biến tần INVERTER tiết kiệm 40% điện năng
- Tự động chia sẽ công suất (Power management) cho các vùng nấu
- Bàn phím điều khiển dạng trượt Slider: 9 dãy công suất + Booster
- Chức năng Booster cực nhanh
- Chế độ hẹn giờ khóa trẻ em thông minh
- Chế độ tự nhận diện vùng nấu tiện dụng
- Chức năng chiên xào, chức năng hâm chức năng tạm dừng
- Chức năng chống tràn, cảm ứng quá nhiệt
- Chức năng hẹn giờ 99 phút
- Chức năng tự động tắt bếp khi không có nồi
- Công suất bếp: 2300Wx2300W (Booster 3700W x 3700W)
- Nguồn điện: 220V - 240V AC/50 - 60Hz
- Kích thước mặt kính: 730×430 mm
- Kích thước khoét đá: 680x380 mm





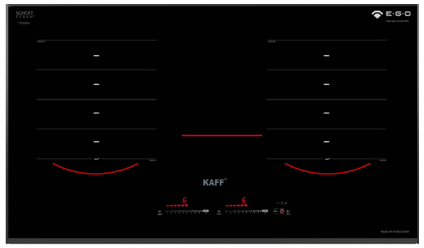


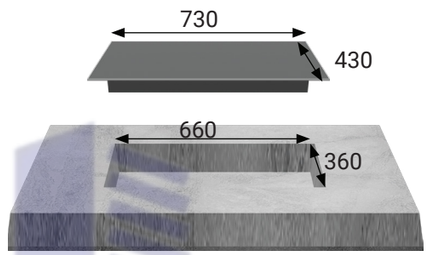


**Model: KF - IH2002LeBar** **29.800.000 VND**

Made in Germany

- Bếp 02 từ
- Đèn led sang trọng
- Mặt kính Shott Ceran Made in Germany siêu bền, chịu lực chịu sốc nhiệt.
- Bo mạch EGO Made in Germany
- Đầu đốt EGO Made in Germany
- Công nghệ biến tần INVERTER tiết kiệm 40% điện năng
- 9 dải công suất + Booster cực nhanh
- Tự động chia sẽ công suất (Power management) cho các vùng nấu
- Điều khiển cảm ứng Slider dạng ẩn trực tiến trên mặt bếp
- Chức năng hẹn giờ, khóa trẻ em thông minh, tiện dụng
- Chức năng nhận diện vùng nấu tiện dụng với các nồi
- Chức năng tự động tắt bếp khi không có nồi
- Chức năng hâm
- Chức năng tạm dừng
- Chức năng chống tràn
- Cảm ứng quá nhiệt.
- Công suất bếp: 2300Wx2300W (Booster 3700W x 3700W)
- Nguồn điện: 220V - 240V AC/50 - 60Hz
- Kích thước mặt kính: 730x430 mm
- Kích thước khoét đá: 660x360 mm




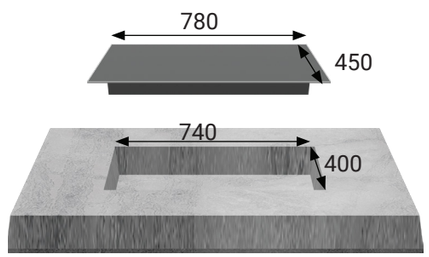


**Model: KF - IH6003II** **29.800.000 VND**

Made in Germany

- Bếp 03 từ
- Mặt kính Schott Ceran Made in Germany siêu bền, chịu lực chịu sốc nhiệt
- Bo mạch EGO Made in Germany
- Đầu đốt EGO Made in Germany
- Bàn phím điều khiển dạng trượt Slider: 9 dãy công suất + Booster
- Tự động chia công suất (Power Management) cho các vùng nấu khác nhau
- Công nghệ biến tần INVERTER tiết kiệm 40% điện năng
- Chức năng Booster cực nhanh với bếp từ
- Chức năng hẹn giờ khóa trẻ em thông minh
- Chức năng cảm ứng chống tràn, chức năng hâm
- Chúc năng cảm ứng quá nhiệt
- Chức năng tạm dừng khi cần thiết
- Chức năng tự động tắt bếp khi không có nồi
- Cống suất bếp 2300Wx1500Wx2300W (Booster 3700Wx2800Wx3700W)
- Nguồn điện: 220V - 240V AC/50 - 60Hz
- Kích thước mặt kính:780x450 mm
- Kích thước khoét đá 740x400 mm

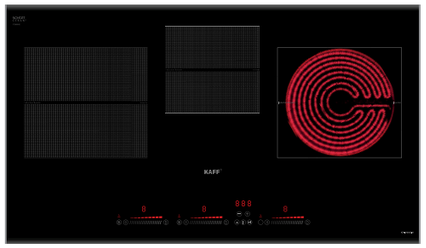

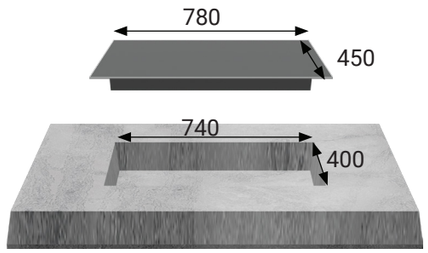


## Model: KF - IH6003IH — 28.800.000 VND

Made in Germany

- Bếp 02 từ 01 điện
- Mặt kính Schott Ceran Made in Germany siêu bền, chịu lực chịu sốc nhiệt
- Đầu đốt EGO Made in Germany
- Bo mạch EGO Made in Germany
- Đầu đốt EGO Made in Germany
- Bàn phím điều khiển dạng trượt Slider: 9 dãy công suất + Booster
- Tự động chia công suất (Power Management) cho các vùng nấu khác nhau
- Công nghệ biến tần INVERTER tiết kiệm 40% điện năng
- Chức năng Booster cực nhanh với bếp từ
- Chức năng hẹn giờ khóa trẻ em thông minh
- Chức năng 02 vòng nhiệt tiện dụng với các loại nồi lớn nhỏ
- Chức năng cảm ứng chống tràn, chức năng hâm
- Chúc năng cảm ứng quá nhiệt
- Chức năng tạm dừng khi cần thiết
- Chức năng tự động tắt bếp khi không có nồi
- Công suất bếp 2300Wx1500Wx2200W (Booster 3700Wx2800W)
- Nguồn điện: 220V - 240V AC/50 - 60Hz
- Kích thước mặt kính: 780x450 mm
- Kích thước khoét đá: 740x400 mm

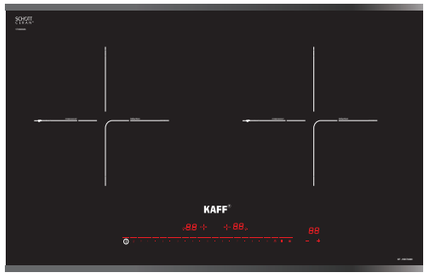

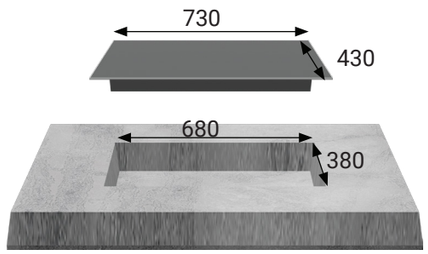


## Model: KF - HID7348II — 28.900.000 VND

Made in Germany

- Bếp 02 từ
- Mặt kính Schott Ceran Made in Germany
- Bo mạch EGO Made in Germany
- Đầu đốt EGO Made in Germany
- Công nghệ biến tần INVERTER tiết kiệm 40% điện năng
- Bàn phím điều khiển dạng ấn
- Chức năng Booster nấu nhanh
- Chức năng tự nhận diện vùng nấu
- Chức năng cảm biến chống tràn an toàn khi sử dụng
- Chức năng tạm dừng bếp khi cần thiết (Pause)
- Chức năng hâm nóng (Warming) nhiều mức: 65ºC, 75ºC & 85ºC
- Chia công suất tiết kiệm điện năng (Power management)
- Chức năng khóa an toàn cho trẻ em (Child lock)
- Chức năng tự động tắt bếp khi không có nồi
- Hẹn giờ 99 phút
- Công suất bếp: 2300W - 2300W (Booster 3700W x 3700W)
- Nguồn điện: 220V - 240V AC/50 - 60Hz
- Kích thước mặt kính: 730×430 mm
- Kích thước khoét đá: 680x380 mm







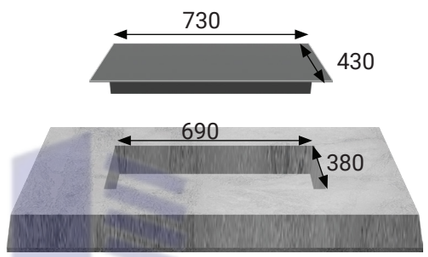


## Model: KF - IH201II — 23.800.000 VND

Made in Germany

- Bếp 02 từ.
- Mặt kính Schott Ceran Made in Germany siêu bền, chịu lực chịu sốc nhiệt
- Bo mạch EGO Made in Germany
- Đầu đốt EGO Made in Germany
- Công nghệ biến tần INVERTER tiết kiệm 40% điện năng
- Bàn phím điều khiển dạng trượt Slider: 9 dãy công suất + Booster
- Tự động chia sẻ công suất (Power management) cho các vùng nấu
- Chức năng Booster cực nhanh với bếp từ
- Chức năng hẹn giờ khóa trẻ em thông minh
- Chức năng nhận diện vùng nấu tiện dụng
- Chức năng hâm chức năng tạm dừng
- Chức năng cảm ứng chống tràn
- Chức năng cảm ứng quá nhiệt
- Chức năng tự động tắt bếp khi không có nồi
- Công suất bếp: 2300Wx2300W (Booster 3700W x 3700W)
- Nguồn điện: 220V - 240V AC/50 - 60Hz
- Kích thước mặt kính: 730x430 mm
- Kích thước khoét đá: 690x380 mm

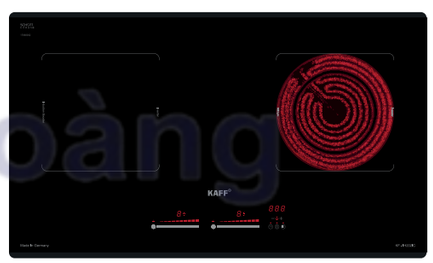

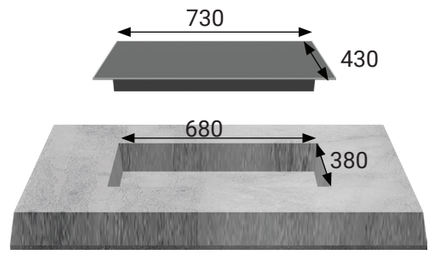


## Model: KF - IH202IC — 28.800.000 VND

Made in Germany

- Bếp 01 từ 01 điện
- Mặt kính Schott Ceran Made in Germany siêu bền, chịu lực chịu sốc nhiệt
- Đầu đốt EGO Made in Germany, bo mạch IGBT SIMENS Made in Germany
- Công nghệ biến tần INVERTER tiết kiệm 40% điện năng
- Tự động chia sẻ công suất (Power management) cho các vùng nấu khác nhau
- Bàn phím điều khiển dạng ấn trực tiếp trên mặt bếp
- 9 dãy công suất + Booster
- Chức năng Booster cực nhanh với bếp từ
- Chức năng khóa trẻ em thông minh, chức năng hẹn giờ tiện dụng
- Chức năng 02 vòng nhiệt tiện dụng với các loại nồi lớn nhỏ
- Chức năng cảm ứng chống tràn, cảm ứng quá nhiệt
- Chức năng hâm, chức năng nướng với bếp điện
- Chức năng tạm dừng khi cần thiết
- Công suất bếp: 2300Wx2200W (Booster 3700W)
- Nguồn điện: 220V - 240V AC/50 - 60Hz
- Kích thước mặt kính: 730x430 mm
- Kích thước khoét đá: 680x380 mm

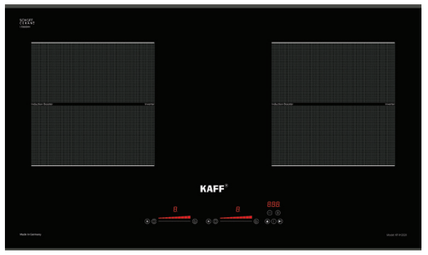


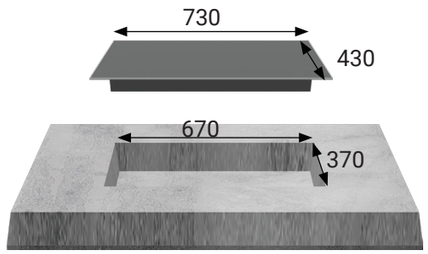


**Model: KF - IH202II** **28.800.000 VND**

Made in Germany

- Bếp 02 từ
- Mặt kính Schott Ceran Made in Germany siêu bền, chịu lực chịu sốc nhiệt
- Bo mạch EGO Made in Germany
- Đầu đốt EGO Made in Germany
- Công nghệ biến tần INVERTER tiết kiệm 40% điện năng
- Bàn phím điều khiển dạng trượt Slider: 9 dãy công suất + Booster
- Tự động chia công suất (Power management) cho các vùng nấu
- Chức năng tự động tắt bếp và khi không có nồi
- Chức năng Booster cực nhanh
- Chức năng hẹn giờ khóa trẻ em thông minh
- Chức năng nhận diện vùng nấu tiện dụng
- Chức năng hâm chức năng tạm dừng, chức năng cảm ứng chống tràn
- Chức năng rã đông
- Chức năng cảm ứng quá nhiệt
- Công suất bếp: 2300Wx2300 (Booster 3700W x 3700W)
- Nguồn điện: 220V - 240V AC/50 - 60Hz
- Kích thước mặt kính: 730x430 mm
- Kích thước khoét đá: 670x370 mm




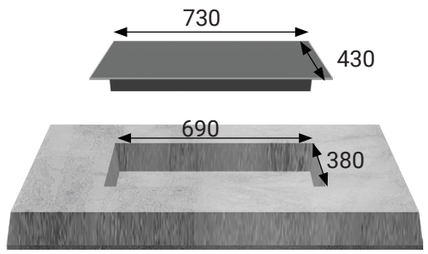


**Model: KF - LCD2IG** **27.680.000 VND**

Made in Germany

- Bếp 02 từ
- Mặt kính Schott Ceran Made in Germany siêu bền, chịu lực chịu sốc nhiệt
- Bo mạch EGO Made in Germany
- Đầu đốt EGO Made in Germany
- Điều khiển cảm ứng màn hình LCD thông minh hiện đại
- Công nghệ biến tần INVERTER tiết kiệm 40% điện năng
- Bàn phím điều khiển dạng trượt Slider: 9 dãy công suất + Booster
- Tự động chia sẻ công suất (Power management) cho các vùng nấu
- Chức năng tự động tắt bếp khi không có nồi
- Chức năng Booster cực nhanh
- Chức năng hẹn giờ khóa trẻ em thông minh
- Chức năng nhận diện vùng nấu tiện dụng
- Chức năng hâm, chức năng tạm dừng
- Chức năng cảm ứng quá nhiệt
- Công suất bếp: 2300Wx2300W (Booster 3700W x 3700W)
- Nguồn điện: 220V - 240V AC/50 - 60Hz
- Kích thước mặt kính: 730x430 mm
- Kích thước khoét đá: 690x380 mm








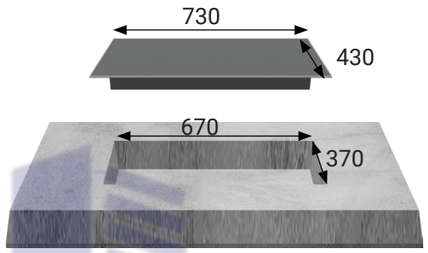


**Model: KF - HD28II** **25.800.000 VND**

Made in Germany

- Bếp 02 từ
- Mặt kính Schott Ceran Made in Germany siêu bền, chịu lực chịu sốc nhiệt
- Bo mạch EGO Made in Germany
- Đầu đốt EGO Made in Germany
- Công nghệ biến tần INVERTER tiết kiệm 40% điện năng
- Tự động chia sẻ công suất (Power management) cho các vùng nấu
- 9 dãy công suất + Booster
- Điều khiển dạng cảm ứng Slider dạng ẩn trực tiếp trên bề mặt
- Chức năng Booster cực nhanh
- Chức năng hẹn giờ khóa trẻ em thông minh
- Chức năng nhận diện vùng nấu tiện dụng
- Chức năng hâm chức năng tạm dừng, chức năng cảm ứng chống tràn
- Chức năng cảm ứng quá nhiệt
- Công suất bếp: 2300Wx2300 (Booster 3700W x 3700W)
- Nguồn điện: 220V - 240V AC/50 - 60Hz
- Kích thước mặt kính: 730x430 mm
- Kích thước khoét đá: 670x370 mm




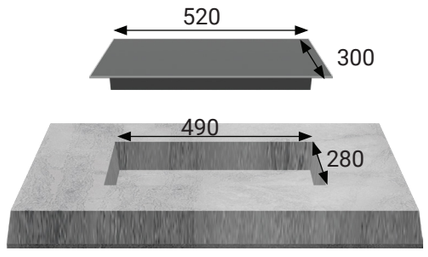


**Model: KF - SM200II** **16.680.000 VND**

Made in Germany

- Bếp 02 từ Domino ngang
- Mặt kính Schott Ceran Made in Germany siêu bền, chịu lực chịu sốc nhiệt
- Bo mạch EGO Made in Germany
- Công nghệ biến tần INVERTER tiết kiệm 40% điện năng
- Bàn phím điều khiển dạng trượt Slider: 9 dãy công suất + Booster
- Điều khiển cảm ứng Slider trực tiếp trên mặt bếp
- Tự động chia công suất (Power management) cho các vùng nấu
- Chức năng Booster cực nhanh
- Chức năng hẹn giờ khóa trẻ em thông minh
- Chức năng nhận diện vùng nấu tiện dụng
- Chức năng hâm chức năng nấu cơm, chiên xào
- Chức năng tạm dừng
- Chức năng cảm ứng quá nhiệt
- Công suất bếp: 1200Wx1800W (Booster 2200Wx3200W)
- Nguồn điện: 220V - 240V AC/50 - 60Hz
- Kích thước mặt kính: 520x300 mm
- Kích thước khoét đá: 490x280 mm

Huy Hoàng




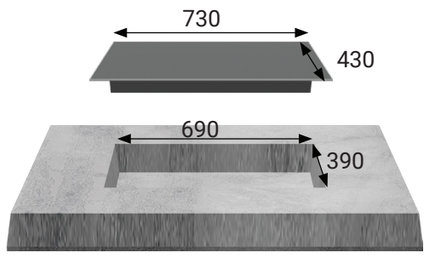


**Model: KF - HGM5II** **23.800.000 VND**

Made in Germany

- Bếp 02 từ
- Mặt kính: Schott Ceran Made in Germany siêu bền, chịu lực chịu sốc nhiệt
- Bo mạch EGO Made in Germany
- Đầu đốt EGO Made in Germany
- Công nghệ biến tần INVERTER tiết kiệm 40% điện năng
- Bàn phím điều khiển dạng trượt Slider: 9 dãy công suất + Booster
- Tự động chia công suất (Power management) cho các vùng nấu
- Chức năng Booster cực nhanh
- Chức năng hẹn giờ khóa trẻ em thông minh
- Chức năng nhận diện vùng nấu tiện dụng
- Chức năng hâm chức năng tạm dừng
- Chức năng cảm ứng chống tràn
- Chức năng cảm ứng quá nhiệt
- Công suất bếp: 2300Wx2300W (Booster 3700W x 3700W)
- Nguồn điện: 220V - 240V AC/50 - 60Hz
- Kích thước mặt kinh: 740x430 mm
- Kích thước khoét đá: 690x390 mm

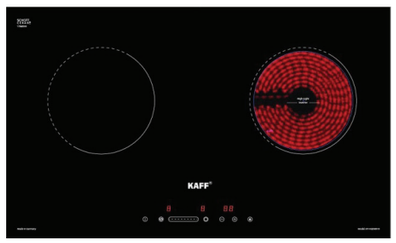


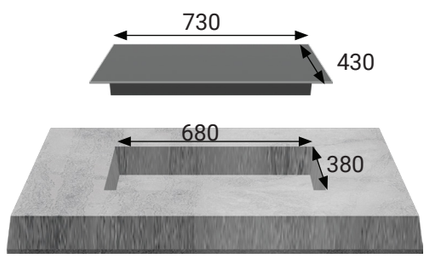


**Model: KF - EG900IH** **21.800.000 VND**

Made in Germany

- Bếp 01 từ 01 điện
- Mặt kính Schott Ceran Made in Germany siêu bền, chịu lực chịu sốc nhiệt
- Đầu đốt và bo mạch EGO Made in Germany
- Công nghệ biến tần INVERTER tiết kiệm 40% điện năng
- Tự động chia sẻ công suất (Power management) cho các vùng nấu khác nhau
- Bàn phím điều khiển dạng trượt Slider: 9 dãy công suất + Booster
- Chức năng Booster cực nhanh với bếp từ
- Chức năng hẹn giờ 99 phút
- Chức năng khóa trẻ em thông minh (Child lock)
- Chức năng 02 vòng nhiệt tiện dụng với các loại nồi lớn nhỏ
- Chức năng hâm (Warming)
- Chức năng tạm dừng (Pause)
- Chức năng cảm ứng chống tràn
- Chức năng cảm ứng quá nhiệt
- Công suất bếp: 2300Wx2200W (Booster 3700W)
- Nguồn điện: 220V - 240V AC/50 - 60Hz
- Kích thước mặt kính: 730x440 mm
- Kích thước khoét đá: 680x380 mm





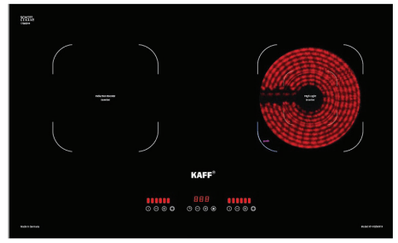


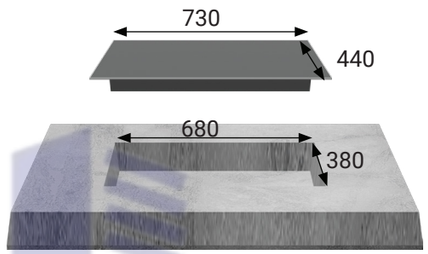


**Model: KF - EG901IH** **22.800.000 VND**

Made in Germany

- Bếp 01 từ 01 điện
- Mặt kính Schott Ceran Made in Germany siêu bền, chịu lực chịu sốc nhiệt
- Đầu đốt và bo mạch EGO Made in Germany
- Công nghệ biến tần INVERTER tiết kiệm 40% điện năng
- Tự động chia sẻ công suất (Power management) cho các vùng nấu khác nhau
- Bàn phím điều khiển dạng trực tiếp trên mặt bếp: 9 dãy công suất + Booster
- Chức năng Booster cực nhanh với bếp từ
- Chức năng hẹn giờ 99 phút
- Chức năng khóa trẻ em thông minh (Child lock)
- Chức năng 02 vòng nhiệt tiện dụng với các loại nồi lớn nhỏ
- Chức năng chức năng cảm ứng chống tràn, cảm ứng quá nhiệt
- Chức năng tạm dừng khi cần thiết (Pause)
- Công suất bếp: 2300Wx2200W (Booster 3700W)
- Nguồn điện: 220V - 240V AC/50 - 60Hz
- Kích thước mặt kính: 730x440 mm
- Kích thước khoét đá: 680x380 mm




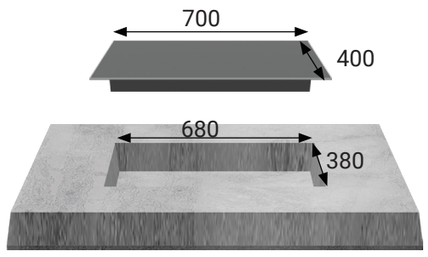


**Model: KF - EG902IH** **23.800.000 VND**

Made in Germany

- Bếp 01 từ 01 điện
- Mặt kính Schott Ceran Made in Germany siêu bền, chịu lực chịu sốc nhiệt
- Đầu đốt và bo mạch EGO Made in Germany
- Công nghệ biến tần INVERTER tiết kiệm 40% điện năng
- Tự động chia sẻ công suất (Power management) cho các vùng nấu khác nhau
- Bàn phím điều khiển dạng trượt Slider: 9 dãy công suất + Booster
- Chức năng Booster cực nhanh với bếp từ
- Chức năng hẹn giờ 99 phút
- Chức năng khóa trẻ em thông minh (Child lock)
- Chức năng 02 vòng nhiệt tiện dụng với các loại nồi lớn nhỏ
- Chức năng chức năng cảm ứng chống tràn, cảm ứng quá nhiệt
- Chức năng hâm (Warming)
- Chức năng tạm dừng khi cần thiết (Pause)
- Công suất bếp: 2300Wx2200W (Booster 3700W)
- Nguồn điện: 220V - 240V AC/50 - 60Hz
- Kích thước mặt kính: 700x400 mm
- Kích thước khoét đá: 680x380 mm

Huy Hoàng



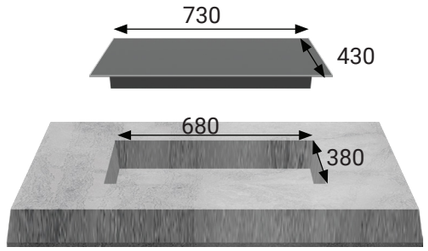


**Model: KF - FL109** — **19.680.000 VND**

Made in Germany

- Bếp 01 từ 01 điện
- Mặt kính Schott Ceran Made in Germany siêu bền, chịu lực chịu sốc nhiệt
- Đầu đốt EGO Made in Germany, bo mạch IGBT SIMENS Made in Germany
- Công nghệ biến tần INVERTER tiết kiệm 40% điện năng
- Tự động chia sẻ công suất (Power management) cho các vùng nấu khác nhau
- Bàn phím điều khiển dạng ấn trực tiếp trên mặt bếp
- 9 dãy công suất + Booster
- Chức năng Booster cực nhanh với bếp từ
- Chức năng khóa trẻ em thông minh, chức năng hẹn giờ tiện dụng
- Chức năng 02 vòng nhiệt tiện dụng với các loại nồi lớn nhỏ
- Chức năng cảm ứng chống tràn, cảm ứng quá nhiệt
- Chức năng hâm, chức năng nướng với bếp điện
- Chức năng tạm dừng khi cần thiết
- Công suất bếp: 2300Wx2200W (Booster 3700W)
- Nguồn điện: 220V - 240V AC/50 - 60Hz
- Kích thước mặt kính: 730x430 mm
- Kích thước khoét đá: 680x380 mm



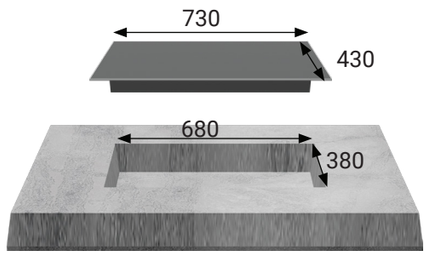


**Model: KF - IH870Z Plus** — **26.800.000 VND**

Made in Germany

- Bếp 02 từ
- Mặt kính Schott Ceran Made in Germany siêu bền, chịu lực chịu sốc nhiệt
- Đầu đốt EGO Made in Germany
- Bo mạch IGBT SIMENS Made in Germany
- Công nghệ biến tần INVERTER tiết kiệm 40% điện năng
- Tự động chia sẻ công suất (Power management) cho các vùng nấu khác nhau
- 9 dãy công suất + Booster
- Điều khiển dạng cảm ứng dạng trượt Slider
- Chức năng Booster cực nhanh
- Chức năng hẹn giờ khóa trẻ em thông minh
- Chức năng hâm chức năng nấu cơm
- Chức năng tạm dừng
- Chức năng cảm ứng quá nhiệt
- Công suất bếp: 2300Wx2300W (Booster 3700W x 3700W)
- Nguồn điện: 220V - 240V AC/50 - 60Hz
- Kích thước mặt kính: 730x430 mm
- Kích thước khoét đá: 680x380 mm







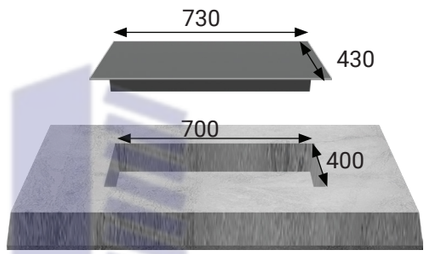


**Model: KF - FL108 Plus** — **25.800.000 VND**

Made in Germany

- Bếp 01 từ 01 điện
- Mặt kính Schott Ceran Made in Germany siêu bền, chịu lực chịu sốc nhiệt
- Đầu đốt ECO Made in Germany
- Công nghệ biến tần INVERTER tiết kiệm 40% điện năng
- Bo mạch IGBT SIMENS Made in Germany
- Tự động chia sẻ công suất (Power management) cho các vùng nấu khác nhau
- 9 dãy công suất + Booster
- Điều khiển dạng cảm ứng dạng trượt Slider
- Chức năng Booster cực nhanh
- Chức năng 02 vòng nhiệt tiện dụng với các loại nồi lớn nhỏ
- Chức năng hẹn giờ, khóa trẻ em thông minh
- Chức năng hâm chức năng tạm dừng, chức năng cảm ứng chống tràn
- Chức năng cảm ứng quá nhiệt
- Chức năng nướng với bếp điện
- Công suất bếp: 2300Wx2200W (Booster 3700W)
- Nguồn điện: 220V - 240V AC/50 - 60Hz
- Kích thước mặt kính: 730x430 mm
- Kích thước khoét đá: 680x380 mm

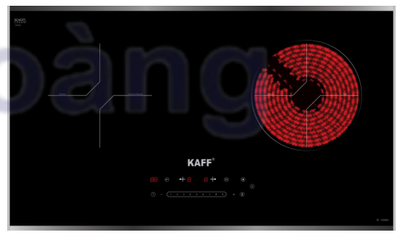

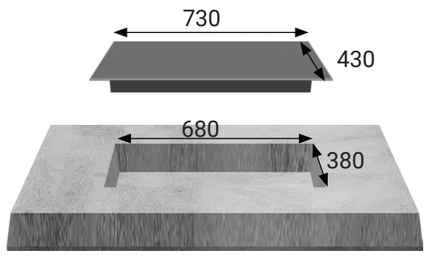


**Model: KF - IH68N** — **22.800.000 VND**

Made in Germany

- Bếp 01 từ 01 điện
- Mặt kính Schott Ceran Made in Germany siêu bền, chịu lực chịu sốc nhiệt
- Đầu đốt EGO Made in Germany, bo mạch IGBT SIMENS Made in Germany
- Công nghệ biến tần INVERTER tiết kiệm 40% điện năng
- Tự động chia sẻ công suất (Power management) cho các vùng nấu khác nhau
- 9 dãy công suất + Booster
- Điều khiển dạng cảm ứng dạng trượt Slider
- Chức năng Booster cực nhanh
- Chức năng 02 vòng nhiệt tiện dụng với các loại nồi lớn nhỏ
- Chức năng hẹn giờ khóa trẻ em thông minh
- Chức năng hâm chức năng tạm dừng, chức năng cảm ứng chống tràn
- Chức năng cảm ứng quá nhiệt
- Công suất bếp: 2300Wx2200W (Booster 3700W)
- Nguồn điện: 220V - 240V AC/50 - 60Hz
- Kích thước mặt kính: 730x430 mm
- Kích thước khoét đá: 680x380 mm

Huy Hoàng

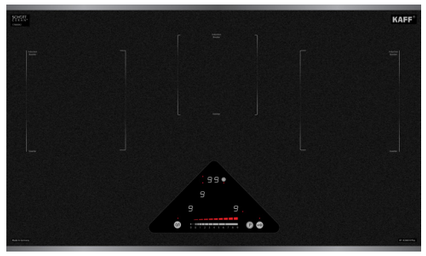

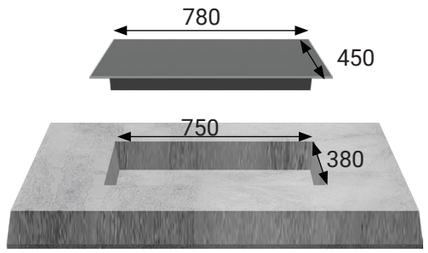


**Model: KF - IC5801II Plus** **28.800.000 VND**

Made in Germany

- Bếp 03 từ
- Mặt kính Schott Ceran Made in Germany siêu bền, chịu lực chịu sốc nhiệt
- Đầu đốt EGO Made in Germany
- Bo mạch IGBT SIMENS Made in Germany
- Công nghệ biến tần INVERTER tiết kiệm 40% điện năng
- Tự động chia sẻ công suất (Power management) cho các vùng nấu khác nhau
- 9 dãy công suất + Booster
- Điều khiển dạng cảm ứng dạng trượt Slider
- Chức năng Booster cực nhanh
- Chức năng hẹn giờ khóa trẻ em thông minh
- Chức năng hâm chức năng tạm dừng, chức năng cảm ứng chống tràn
- Chức năng cảm ứng quá nhiệt
- Công suất bếp: 2300W x 1500W x 2300W (Booster 3700Wx2800Wx3700W)
- Nguồn điện: 220V - 240V AC/50 - 60Hz
- Kích thước mặt kính: 780x450 mm
- Kích thước khoét đá: 750x380 mm



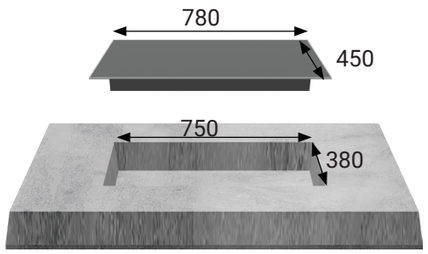


**Model: KF - IC5801SB Plus** **26.800.000 VND**

Made in Germany

- Bếp 02 từ 01 điện
- Mặt kính Schott Ceran Made in Germany siêu bền, chịu lực chịu sốc nhiệt
- Đầu đốt EGO Made in Germany
- Bo mạch IGBT SIMENS Made in Germany
- Công nghệ biến tần INVERTER tiết kiệm 40% điện năng
- Tự động chia sẻ công suất (Power management) cho các vùng nấu khác nhau
- 9 dãy công suất + Booster
- Điều khiển dạng cảm ứng dạng trượt Slider
- Chức năng Booster cực nhanh
- Chức năng 02 vòng nhiệt tiện dụng với các loại nồi lớn nhỏ
- Chức năng hẹn giờ khóa trẻ em thông minh
- Chức năng hâm chức năng tạm dừng, chức năng cảm ứng chống tràn
- Chức năng cảm ứng quá nhiệt
- Công suất bếp: 2300W x 1500W x 2200W (Booster 3700W x 2800W)
- Nguồn điện: 220V - 240V AC/50 - 60Hz
- Kích thước mặt kính: 780x450 mm
- Kích thước khoét đá: 750x380 mm





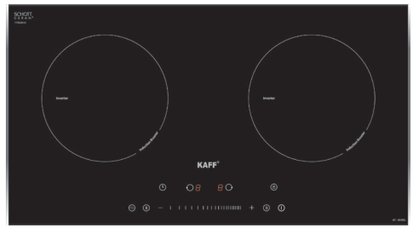

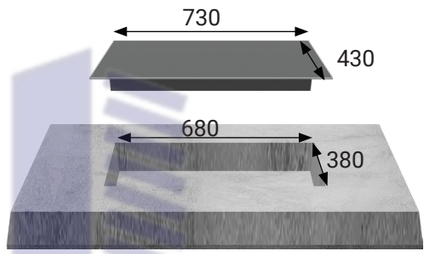


**Model: KF - 3850SL** **21.800.000 VND**

Made in Germany

- Bếp 02 từ
- Mặt kính Schott Ceran Made in Germany siêu bền, chịu lực chịu sốc nhiệt
- Đầu đốt EGO Made in Germany, bo mạch IGBT SIMENS Made in Germany
- Công nghệ biến tần INVERTER tiết kiệm 40% điện năng
- Tự động chia sẻ công suất (Power management) cho các vùng nấu khác nhau
- Bàn phím điều khiển Slider trực tiếp trên mặt bếp
- 9 dãy công suất + Booster
- Chức năng Booster cực nhanh với bếp từ
- Chức năng hẹn giờ
- Chức năng khóa trẻ em thông minh
- Chức năng hâm
- Chức năng tạm dừng
- Chức năng cảm ứng chống tràn
- Chức năng cảm ứng quá nhiệt
- Công suất bếp: 2300Wx2300W (Booster: 3700W x 3700W)
- Nguồn điện: 220V - 240V AC/50 - 60Hz
- Kích thước mặt kính: 730x430 mm
- Kích thước khoét đá: 680x380 mm

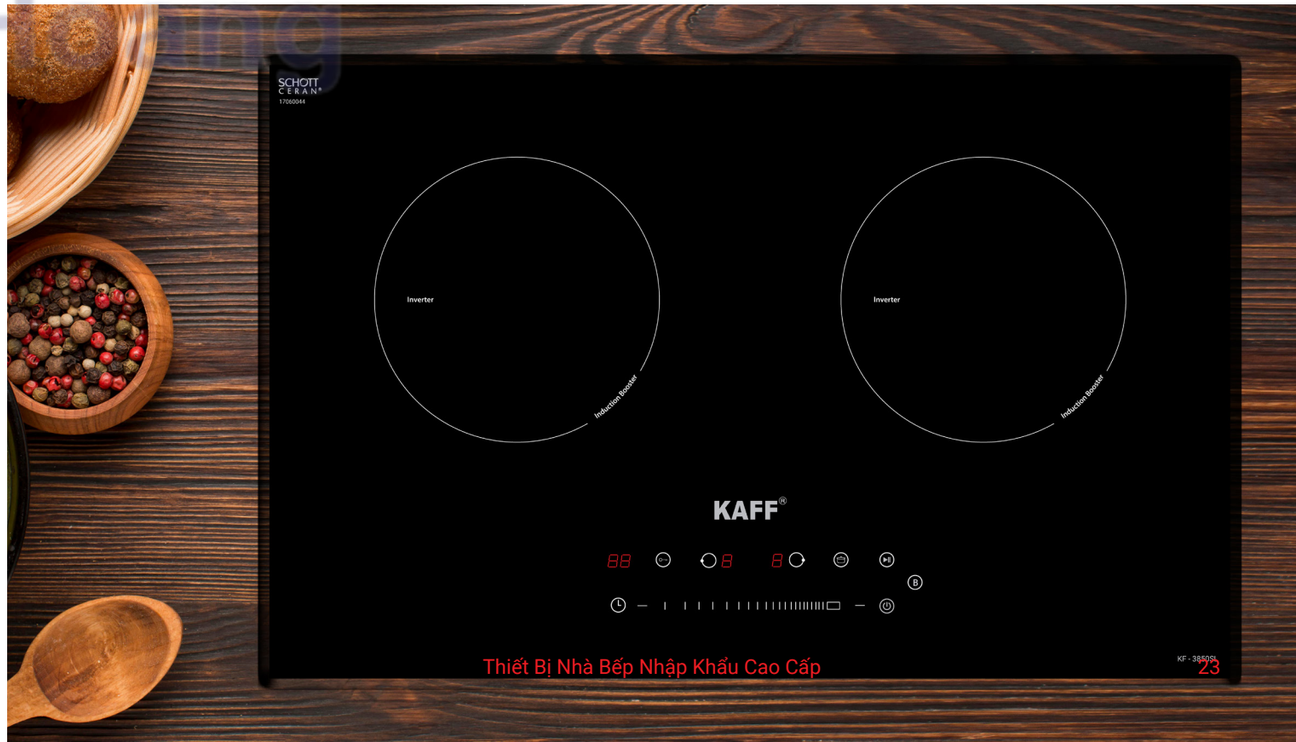

# BẾP ĐIỆN TỪ
# made in MALAYSIA




**Model: KF - IC79H** — **19.800.000 VND**

Made in Malaysia

- Bếp điện từ kết hợp: 02 từ và 01 điện
- Mặt kính Schott Ceran Made in Germany siêu bền, chịu lực chịu sốc nhiệt
- Đầu đốt EGO Made in Germany
- Bo mạch IGBT SIMENS Made in Germany
- Công nghệ biến tần INVERTER tiết kiệm 40% điện năng
- 9 dãy công suất + Booster
- Chức năng Booster cực nhanh với bếp từ
- Điều khiển cảm ứng Slider dạng ẩn trực tiếp trên mặt bếp
- Chức năng hẹn giờ 99 phút và khóa trẻ em thông minh
- Chức năng tạm dừng khi cần thiết
- Chức năng hâm
- Chức năng chống tràn
- Cảm ứng quá nhiệt
- Chức năng nướng với bếp điện
- Công suất bếp: 2300Wx1500Wx2200W (Booster 3200W x 2800W)
- Nguồn điện: 220V - 240V AC/50 - 60Hz
- Kích thước mặt kính: 750x450 mm
- Kích thước khoét đá: 730x400 mm

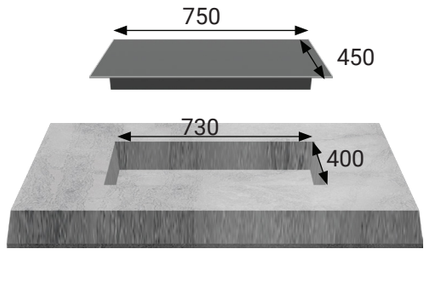


**Model: KF - IC3801** — **16.800.000 VND**




Made in Malaysia

- Bếp điện từ kết hợp: 02 từ và 01 điện
- Mặt kính Crystal siêu bền, chịu lực chịu sốc nhiệt
- Đầu đốt EGO Made in Germany
- Bo mạch IGBT SIMENS Made in Germany
- Công nghệ biến tần INVERTER tiết kiệm 40% điện năng
- Chức năng Booster cực nhanh với bếp từ
- 9 dãy công suất + Booster
- Chức năng Booster cực nhanh với bếp từ
- Điều khiển cảm ứng dạng ấn trực tiếp trên mặt bếp
- Chức năng hẹn giờ 99 phút và khóa trẻ em thông minh
- Chế độ 02 vòng nhiệt tiện dụng với các loại nồi lớn nhỏ
- Chức năng tạm dừng khi cần thiết
- Chức năng hâm
- Chức năng chống tràn
- Cảm ứng quá nhiệt
- Chức năng nướng với bếp điện
- Công suất bếp: 2200Wx1500Wx2200W (Booster 3200W x 2800W)
- Nguồn điện: 220V - 240V AC/50 - 60Hz
- Kích thước mặt kính: 750x450 mm
- Kích thước khoét đá: 730x400 mm

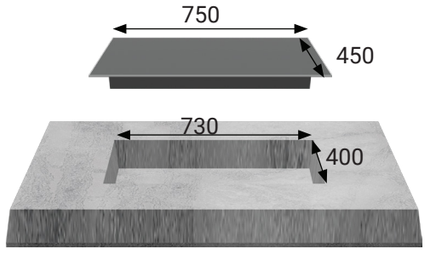









**Model: KF - IG3001IH** — **17.800.000 VND**

Made in Malaysia

- Bếp điện từ kết hợp: 02 từ và 01 điện
- Mặt kính Crystal siêu bền, chịu lực chịu sốc nhiệt
- Đầu đốt EGO Made in Germany
- Bo mạch IGBT SIMENS Made in Germany
- Công nghệ biến tần INVERTER tiết kiệm 40% điện năng
- 9 dãy công suất + Booster
- Chức năng Booster cực nhanh với bếp từ
- Tự động chia công suất (Power management) cho các vùng nấu
- Chức năng 02 vòng nhiệt tiện dụng với các loại nồi lớn nhỏ
- Chức năng cảm ứng chống tràn
- Chức năng hâm, chức năng rã đông
- Chức năng chiên xào, chức năng nấu cơm
- Chức năng tạm dừng khi cần thiết
- Chức năng nướng với bếp điện
- Chức năng cảm ứng quá nhiệt
- Chức năng hẹn giờ 99 phút và khóa trẻ em thông minh
- Công suất bếp: 2300Wx1500Wx2200W (Booster 3700W x 2800W)
- Nguồn điện: 220V - 240V AC/50 - 60Hz
- Kích thước mặt kính: 780x450 mm
- Kích thước khoét đá: 750x380 mm

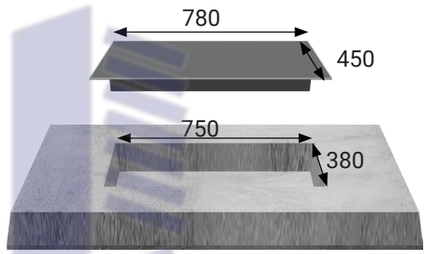


**Model: KF - IG3001II** — **18.400.000 VND**




Made in Malaysia

- Bếp 03 từ
- Mặt kính Crystal siêu bền, chịu lực chịu sốc nhiệt
- Đầu đốt EGO Made in Germany
- Bo mạch IGBT SIMENS Made in Germany
- Công nghệ biến tần INVERTER tiết kiệm 40% điện năng
- 9 dãy công suất + Booster
- Chức năng Booster cực nhanh với bếp từ
- Tự động chia công suất (Power management) cho các vùng nấu
- Chức năng cảm ứng chống tràn
- Chức năng hâm, chức năng rã đông
- Chức năng chiên xào, chức năng nấu cơm
- Chức năng tạm dừng khi cần thiết
- Chức năng cảm ứng quá nhiệt
- Chức năng hẹn giờ 99 phút và khóa trẻ em thông minh
- Công suất bếp: 2300Wx1500Wx2300W (Booster 3700W x 2800W x 3700W)
- Nguồn điện: 220V - 240V AC/50 - 60Hz
- Kích thước mặt kính: 780x450 mm
- Kích thước khoét đá: 750x380 mm

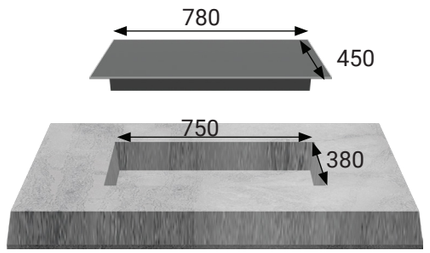


Huy Hoàng




**Model: KF - FL101CC** — **10.800.000 VND**

Made in Malaysia

- Bếp 02 điện
- Mặt kính Crystal siêu bền, chịu lực chịu sốc nhiệt
- Đầu đốt EGO Hi-light
- Bo mạch IGBT SIMENS Made in Germany
- Công nghệ biến tần INVERTER tiết kiệm 40% điện năng
- 9 dãy cống suất cho vùng nấu lớn
- Điều khiển cảm ứng Slider trực tiếp trên mặt bếp
- Chế độ 02 vòng nhiệt tiện dụng với các loại nồi lớn nhỏ
- Chức năng tạm dừng khi cần thiết
- Chức năng hẹn giờ 99 phút và khóa trẻ em thông minh
- Chức năng hâm
- Chức năng chiên xào, nấu cơm
- Chức năng chống tràn
- Cảm ứng quá nhiệt
- Chức năng nướng với bếp điện
- Công suất bếp: 2200Wx2200W
- Nguồn điện: 220V - 240V AC/50 - 60Hz
- Kích thước mặt kính: 730x430 mm
- Kích thước khoét đá: 690x390 mm

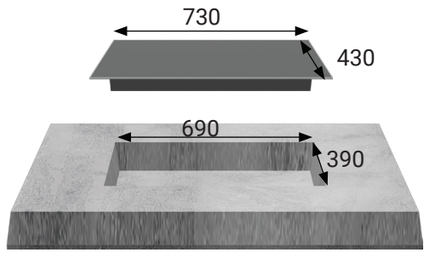





**Model: KF - FL101IC** — **11.800.000 VND**

Made in Malaysia

- Bếp điện từ kết hợp: 01 từ và 01 điện
- Mặt kính Crystal siêu bền, chịu lực chịu sốc nhiệt
- Đầu đốt EGO Hi-light, bo mạch IGBT SIMENS Made in Germany
- Công nghệ biến tần INVERTER tiết kiệm 40% điện năng
- 9 dãy cống suất + Booster
- Chức năng Booster cực nhanh với bếp từ
- Điều khiển cảm ứng Slider trực tiếp trên mặt bếp
- Chế độ 02 vòng nhiệt tiện dụng với các loại nồi lớn nhỏ
- Chức năng tạm dừng khi cần thiết
- Chức năng hẹn giờ 99 phút và khóa trẻ em thông minh
- Chức năng hâm
- Chức năng chiên xào, nấu cơm
- Chức năng chống tràn
- Cảm ứng quá nhiệt
- Chức năng nướng với bếp điện
- Công suất bếp: 2200Wx2200W (Booster 3200W)
- Nguồn điện: 220V - 240V AC/50 - 60Hz
- Kích thước mặt kính: 730x430 mm
- Kích thước khoét đá: 690x390 mm

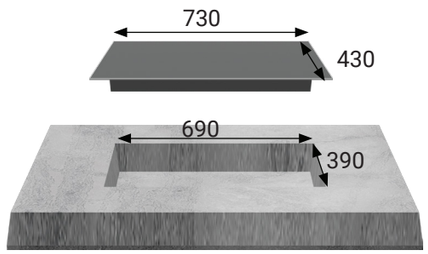









**Model: KF - FL101II** — **12.800.000 VND**

Made in Malaysia

- Bếp 02 từ
- Mặt kính Crystal siêu bền, chịu lực chịu sốc nhiệt
- Đầu đốt EGO, bo mạch IGBT SIMENS Made in Germany
- Công nghệ biến tần INVERTER tiết kiệm 40% điện năng
- 9 dãy cống suất + Booster
- Chức năng Booster cực nhanh với bếp từ
- Điều khiển cảm ứng Slider trực tiếp trên mặt bếp
- Chức năng hẹn giờ 99 phút và khóa trẻ em thông minh
- Chức năng tạm dừng khi cần thiết
- Chức năng hâm
- Chức năng chiên xào
- Chức năng nấu cơm
- Chức năng chống tràn
- Cảm ứng quá nhiệt
- Công suất bếp: 2200Wx2200W (Booster 3200W x 3200W)
- Nguồn điện: 220V - 240V AC/50 - 60Hz
- Kích thước mặt kính: 730x430 mm
- Kích thước khoét đá: 690x390 mm

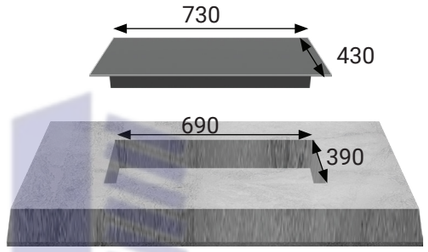





**Model: KF - FL68IC** — **16.800.000 VND**

Made in Malaysia

- Bếp điện từ kết hợp: 01 từ và 01 điện
- Mặt kính Schott Ceran siêu bền, chịu lực chịu sốc nhiệt
- Mâm Nhiệt Hồng ngoại EGO Hi-light 24cm
- Bo mạch IGBT SIMENS Made in Germany
- Điều khiển cảm ứng Slider trực tiếp trên mặt bếp
- Công nghệ biến tần INVERTER tiết kiệm 40% điện năng
- 09 dãy công suất + Booster
- Tự động chia sẻ cống suất cho các vùng nấu khác nhau
- Chức năng 02 vòng nhiệt tiện dụng các loại nồi lớn nhỏ
- Chức năng Booster nấu nhanh với bếp từ
- Chức năng cảm biến chống tràn an toàn khi xử dụng
- Chức năng tạm dừng bếp khi cần thiết
- Chức năng hâm chức năng cảnh báo dư nhiệt
- Chức năng hẹn giờ 99 phút và khóa trẻ em thông minh
- Công suất: 2200W x 2200W (Booster 3200W)
- Nguồn điện: 220V - 240V AC/50 - 60Hz
- Kích thước mặt kính: 730x430 mm
- Kích thước khoét đá: 680x390 mm

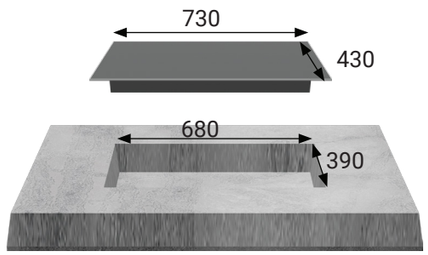

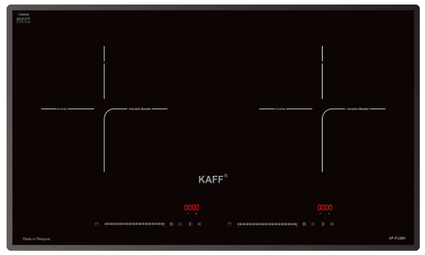


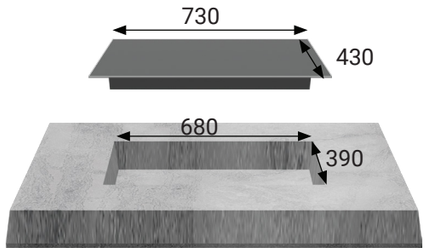


**Model: KF - FL68II** — **17.800.000 VND**

Made in Malaysia

- Bếp 02 từ
- Mặt kính Schott Ceran siêu bền, chịu lực chịu sốc nhiệt
- Điều khiển cảm ứng Slider trực tiếp trên mặt bếp
- Bo mạch IGBT SIMENS Made in Germany
- Công nghệ biến tần INVERTER tiết kiệm đến 40% điện năng
- Tự động chia sẻ cống suất cho các vùng nấu khác nhau
- 09 dãy công suất + Booster
- Chức năng hẹn giờ 99 phút và khóa trẻ em thông minh
- Chức năng Booster nấu nhanh
- Chức năng cảm biến chống tràn an toàn khi xử dụng
- Chức năng tạm dừng bếp khi cần thiết
- Chức năng hâm chức năng cảnh báo dư nhiệt.
- Công suất bếp: 2200W x 2200W (Booster 3200W x 3200W)
- Nguồn điện: 220V - 240V AC/50 - 60Hz
- Kích thước mặt kính: 730x430 mm
- Kích thước khoét đá: 680x390 mm

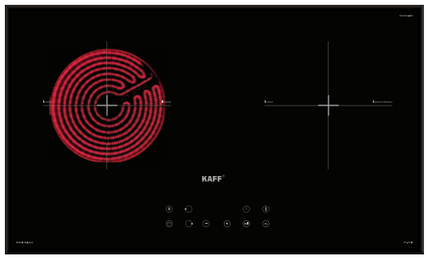


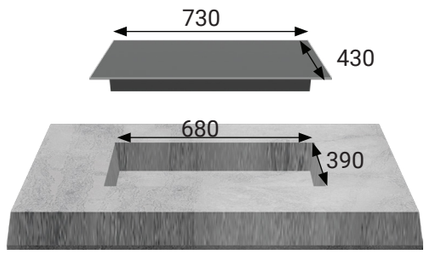


**Model: KF - FL105IC** — **11.800.000 VND**

Made in Malaysia

- Bếp điện từ kết hợp: 01 từ và 01 điện
- Đầu đốt EGO High light Made in Germany 02 vòng nhiệt
- Mặt kính Crystal siêu bền, chịu lực chịu sốc nhiệt
- Bo mạch IGBT SIMENS Made in Germany
- Công nghệ biến tần INVERTER tiết kiệm 40% điện năng
- Tự động chia sẽ công suất cho các vùng nấu khác nhau
- 9 dãi công suất + Booster
- Chức năng Booster siêu nhanh với bếp từ
- Chế độ 02 vòng nhiệt tiện dụng
- Điều khiển cảm ứng trực tiếp trên mặt bếp
- Chức năng hẹn giờ 99 phút và khóa trẻ em thông minh
- Cảm ứng quá nhiệt
- Chức năng nướng với bếp điện
- Chức năng hâm
- Chức năng tạm dừng
- Chức năng chống tràn
- Công suất bếp 2200Wx2200W (Booster 3200W)
- Nguồn điện: 220V - 240V AC/50 - 60Hz
- Kích thước mặt kính: 730x430 mm
- Kích thước khoét đá: 680x390 mm








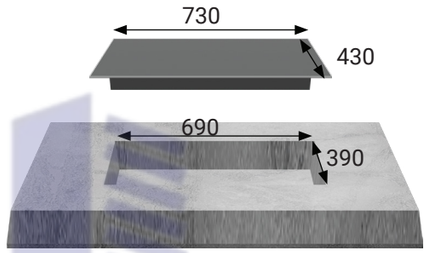


**Model: KF - 073CC** — **10.280.000 VND**

Made in Malaysia

- Bếp 02 điện
- Mặt kính Crystal siêu bền, chịu lực chịu sốc nhiệt
- Bo mạch IGBT SIMENS Made in Germany
- Công nghệ biến tần INVERTER tiết kiệm 40% điện năng
- 9 dãy công suất
- Tự động chia sẽ công suất cho các vùng nấu khác nhau
- Điều khiển cảm ứng dạng ấn trực tiếp trên mặt bếp
- Chức năng hẹn giờ 99 phút và khóa trẻ em thông minh
- Chế độ 02 vòng nhiệt tiện dụng
- Cảm ứng quá nhiệt
- Chức năng nướng với bếp điện
- Chức năng hâm
- Chức năng tạm dừng
- Chức năng chống tràn
- Công suất bếp 2200Wx2200W
- Nguồn điện: 220V - 240V AC/50 - 60Hz
- Kích thước mặt kính: 730x430 mm
- Kích thước khoét đá: 690x390 mm




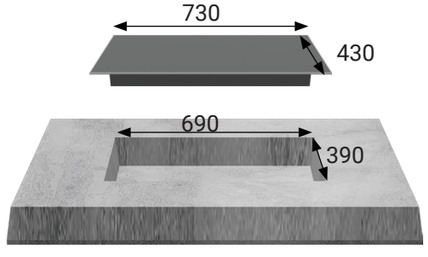


**Model: KF - 073IC** — **10.880.000 VND**

Made in Malaysia

- Bếp điện từ kết hợp: 01 từ và 01 điện
- Mặt kính Crystal siêu bền, chịu lực chịu sốc nhiệt
- Bo mạch IGBT SIMENS Made in Germany
- Công nghệ biến tần INVERTER tiết kiệm 40% điện năng
- 9 dãy công suất + Booster
- Điều khiển cảm ứng dạng ấn trực tiếp trên mặt bếp
- Chức năng hẹn giờ 99 phút và khóa trẻ em thông minh
- Chế độ 02 vòng nhiệt tiện dụng
- Cảm ứng quá nhiệt
- Chức năng nướng với bếp điện
- Chức năng hâm
- Chức năng tạm dừng
- Chức năng chống tràn
- Công suất bếp 2200Wx2200W (Booster 3200W)
- Nguồn điện: 220V - 240V AC/50 - 60Hz
- Kích thước mặt kính: 730x430 mm
- Kích thước khoét đá: 690x390 mm



Huy Hoàng




**Model: KF - 073II** — **11.880.000 VND**

Made in Malaysia

- Bếp 02 từ
- Mặt kính Crystal siêu bền, chịu lực chịu sốc nhiệt
- Bo mạch IGBT SIMENS Made in Germany
- Công nghệ biến tần INVERTER tiết kiệm 40% điện năng
- Điều khiển cảm ứng dạng ấn trực tiếp trên mặt bếp
- 9 dãy công suất + Booster
- Chức năng Booster cực nhanh
- Chức năng hẹn giờ 99 phút và khóa trẻ em thông minh
- Cảm ứng quá nhiệt
- Chức năng hâm
- Chức năng tạm dừng
- Chức năng chống tràn
- Công suất bếp 2200Wx2200W Booster (3200W x 3200W)
- Nguồn điện: 220V - 240V AC/50 - 60Hz
- Kích thước mặt kính: 730x430 mm
- Kích thước khoét đá: 690x390 mm

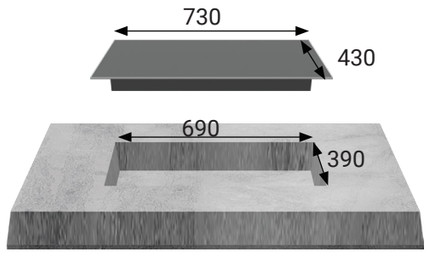





**Model: KF - SD300II** — **13.800.000 VND**

Made in Malaysia

- Bếp 02 từ
- Mặt kính Crystal siêu bền, chịu lực chịu sốc nhiệt
- Đầu đốt EGO Made in Germany
- Bo mạch IGBT SIMENS Made in Germany
- Công nghệ biến tần INVERTER tiết kiệm 40% điện năng
- Điều khiển cảm ứng Slider dạng ấn trực tiếp trên mặt bếp
- 09 dãy công suất + Booster
- Chức năng Booster cực nhanh với bếp từ
- Chức năng hẹn giờ 99 phút và khóa trẻ em thông minh
- Chức năng tạm dừng khi cần thiết
- Chức năng hâm chức năng chiên xào
- Chức năng chống tràn
- Cảm ứng quá nhiệt
- Công suất bếp: 2200Wx2200W (Booster 3200W x 3200W)
- Nguồn điện: 220V - 240V AC/50 - 60Hz
- Kích thước mặt kính: 730x430 mm
- Kích thước khoét đá: 690x390 mm

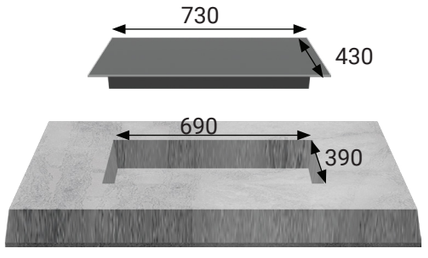









**Model: KF - SD300IC** — **13.800.000 VND**

*Made in Malaysia*

- Bếp điện từ kết hợp: 01 từ và 01 điện
- Mặt kính Crystal siêu bền, chịu lực chịu sốc nhiệt
- Điều khiển cảm ứng Slider dạng ấn trực tiếp trên mặt bếp
- Đầu đốt EGO Made in Germany
- Bo mạch IGBT SIMENS Made in Germany
- Công nghệ biến tần INVERTER tiết kiệm đến 40% điện năng
- Tự động chia sẻ cống suất cho các vùng nấu khác nhau
- 09 dãy công suất + Booster
- Chức năng Booster nấu nhanh
- Chức năng 2 vòng nhiệt tiện dụng
- Chức năng hẹn giờ 99 phút và khóa trẻ em thông minh
- Chức năng cảm biến chống tràn an toàn khi xử dụng
- Chức năng tạm dừng bếp khi cần thiết
- Chức năng hâm chức năng chiên xào
- Công suất 2200Wx2200W (Booster 3200W)
- Nguồn điện: 200V-280V/50-60Hz cho Việt Nam
- Kích thước mặt kính: 730x430 mm
- Kích thước khoét đá: 690x390 mm

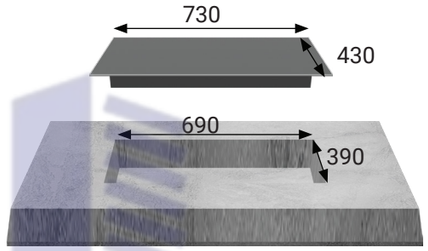


## BẾP TỪ KẾT HỢP GAS




**Model: KF - 088IG** — **10.800.000 VND**

*Made in Malaysia*

- Bếp 01 từ 01 gas
- Đầu đốt EGO Made in Germany
- Mặt kính Crystal siêu bền, chịu lực chịu sốc nhiệt

***Bên từ:***

- Bo mạch IGBT SIMENS Made in Germany
- Điều khiển cảm ứng độc lập dạng trượt Slider trên mặt bếp
- Công nghệ biến tần INVERTER tiết kiệm 40% điện năng
- 9 dãy công suất + Booster
- Chức năng hẹn giờ 99 phút và khóa trẻ em thông minh
- Chức năng cảm ứng quá nhiệt
- Chức năng hâm tạm dừng
- Chức năng chống tràn
- Công suất bếp: 2200W ( Booster 3200W)

***Bên gas:***

- Hệ thống mâm chia lửa bằng đồng Horisun HS080A siêu bền
- Sứ đánh lửa bằng đồng, khay Inox 304
- Chế độ pép hầm tiết kiệm gas
- Cảm ứng ngắt gas tự động an toàn
- Hệ thống đánh lửa Pin (IC)
- Lượng Gas tiêu thụ: 0.3 kg/h/lò
- Nguồn điện: 220V - 240V AC/50 - 60Hz
- Kích thước mặt kính: 730x430 mm
- Kích thước khoét đá: 670x380 mm

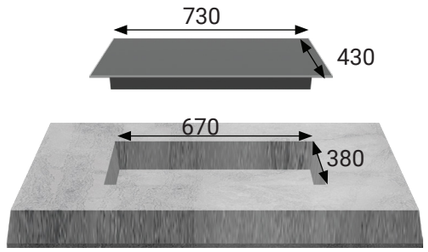




Huy Hoàng

## Model: KF - 330DC — 7.680.000 VND

Made in Malaysia

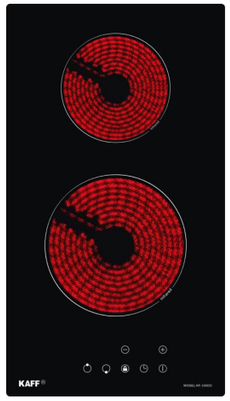

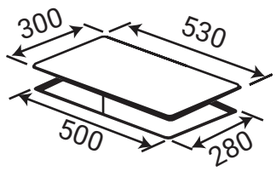


- Bếp điện Domino: 02 điện
- Mặt kính Crystal siêu bền, chịu lực chịu sốc nhiệt
- Bo mạch IGBT SIMENS Made in Germany
- Công nghệ biến tần INVERTER tiết kiệm 40% điện năng
- 09 dãy công suất
- Điều khiển cảm ứng dạng ấn trực tiếp trên mặt bếp
- Chức năng hẹn giờ 99 phút và khóa trẻ em thông minh
- Cảm ứng quá nhiệt, quá điện áp an toàn bảo vệ bếp
- Chế độ 02 vòng nhiệt tiện lợi
- Cảm ứng quá nhiệt an toàn
- Công suất bếp: 1800W x 1200W
- Nguồn điện: 220V - 240V AC/50 - 60Hz
- Kích thước mặt kính: 530x300 mm
- Kích thước khoét đá: 500x280 mm

## Model: KF - 330DI — 8.280.000 VND

Made in Malaysia

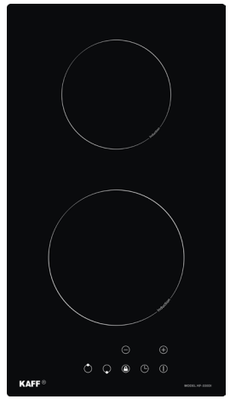

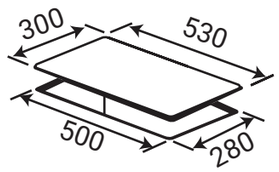


- Bếp từ Domino: 02 từ
- Mặt kính Crystal siêu bền, chịu lực chịu sốc nhiệt
- Bo mạch IGBT SIMENS Made in Germany
- Công nghệ biến tần INVERTER tiết kiệm 40% điện năng
- 9 dãy công suất
- Điều khiển cảm ứng dạng ấn trực tiếp trên mặt bếp
- Chức năng hẹn giờ 99 phút và khóa trẻ em thông minh
- Cảm ứng quá nhiệt, quá điện áp an toàn bảo vệ bếp
- Cảm ứng quá nhiệt an toàn
- Công suất bếp: 2200W x 1500W
- Nguồn điện: 220V - 240V AC/50 - 60Hz
- Kích thước mặt kính: 530x300 mm
- Kích thước khoét đá: 500x280 mm







## Model: KF - H33DIS — 9.680.000 VND

Made in Malaysia

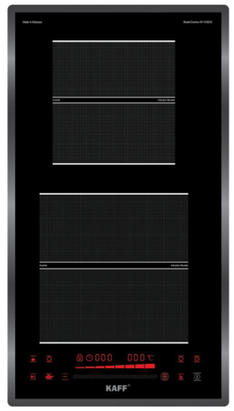

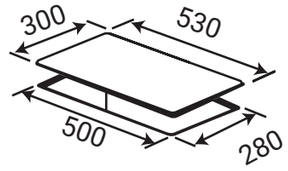


- Bếp Domino: 02 từ
- Mặt kính Crystal siêu bền, chịu lực chịu sốc nhiệt
- IGBT SIMENS Made in Germany
- Công nghệ biến tần INVERTER tiết kiệm 40% điện năng
- 9 dãy công suất + Booster cực nhanh
- Điều khiển cảm ứng dạng trượt Slider ẩn trên mặt bếp
- Chức năng hẹn giờ 99 phút và khóa trẻ em thông minh
- Chức năng chiên xào, hâm
- Chức năng tạm dừng, chức năng hẹn giờ
- Cảm ứng quá nhiệt, quá điện áp an toàn bảo vệ bếp
- Công suất bếp: 2200Wx1500W (Booster 3200W x 2800W)
- Nguồn điện: 220V - 240V AC/50 - 60Hz
- Kích thước mặt kính: 530x300 mm
- Kích thước khoét đá: 500x280 mm

## Model: KF - H33IS — 4.280.000 VND

Made in Malaysia

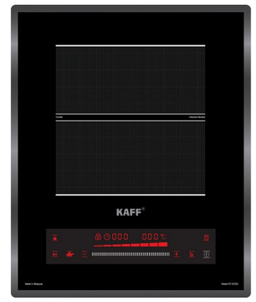

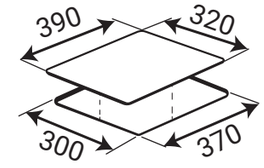


- Bếp từ Domino: 01 từ
- Mặt kính Crystal siêu bền, chịu lực chịu sốc nhiệt
- IGBT SIMENS Made in Germany
- Công nghệ biến tần INVERTER tiết kiệm 40% điện năng
- 9 dãy công suất + Booster cực nhanh
- Điều khiển cảm ứng dạng trượt Slider ẩn trên mặt bếp
- Chức năng hẹn giờ 99 phút và khóa trẻ em thông minh
- Chức năng chiên xào
- Chức năng tạm dừng
- Chức năng hẹn giờ
- Cảm ứng quá nhiệt, quá điện áp an toàn bảo vệ bếp
- Công suất bếp: 2200W (Booster 3200W)
- Nguồn điện: 220V - 240V AC/50 - 60Hz
- Kích thước mặt kính: 390x320 mm
- Kích thước khoét đá: 370x300 mm



Huy Hoàng

## BẾP ĐIỆN TỪ

**Model: KF - 330C** **2.700.000 VND**




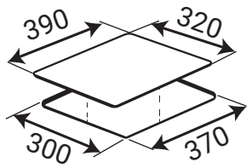


- Bếp điện Domino: 01 điện
- Mặt kính Crystal siêu bền, chịu lực chịu sốc nhiệt
- Chức năng nướng
- 09 dãy công suất
- Điều khiển cảm ứng ấn trực tiếp trên mặt bếp
- Chức năng hẹn giờ 99 phút và khóa trẻ em thông minh
- 02 vòng nhiệt tiện dụng với nồi lớn nhỏ (Function)
- Cảm ứng quá nhiệt
- Công suất bếp: 2200W
- Nguồn điện: 220V - 240V AC/50 - 60Hz
- Kích thước mặt kính: 390x320 mm
- Kích thước khoét đá: 370x300 mm

**Model: KF - 330I** **3.080.000 VND**




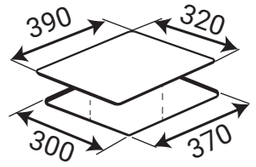


- Bếp từ Domino: 01 từ
- Mặt kính Crystal siêu bền, chịu lực chịu sốc nhiệt
- 9 dãy công suất
- Điều khiển cảm ứng ấn trực tiếp trên mặt bếp
- Chức năng hẹn giờ 99 phút và khóa trẻ em thông minh
- Cảm ứng quá nhiệt
- Chọn chức năng (Function)
- Công suất bếp: 2200W
- Nguồn điện: 220V - 240V AC/50 - 60Hz
- Kích thước mặt kính: 390x320 mm
- Kích thước khoét đá: 370x300 mm




Huy Hoàng

# BẾP GAS

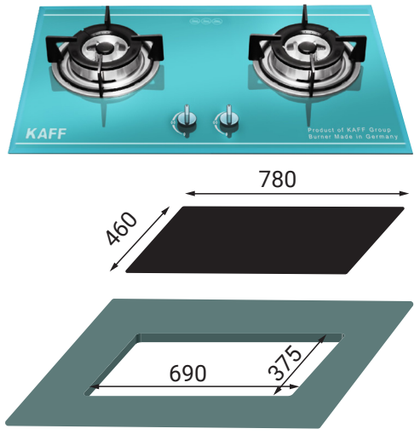


**Model: KF - 630** **9.080.000 VND**

- Bếp Gas âm 02 lò
- Kính dày 8mm (xanh)
- Hệ thống mâm chia lửa Somipress - Made in Italy
- Chế độ pép hầm tiết kiệm gas
- Cảm ứng ngắt gas tự động FFD an toàn
- Hệ thống đánh lửa bằng pin IC 1,5V
- Mặt kính chịu lực chịu nhiệt
- Lượng gas tiêu thụ: 0.30 kg/h/lò
- Kích thước mặt kính: 780 x 460 mm
- Kích thước khoét đá: 690 x 375 mm

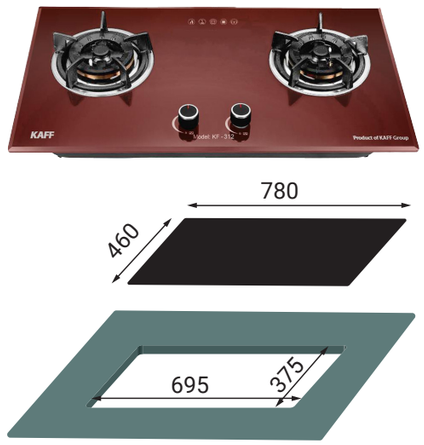


**Model: KF - 312** **6.280.000 VND**

- Bếp Gas âm 02 lò
- Kính dày 8mm (đỏ)
- Hệ thống mâm chia lửa bằng đồng siêu bền
- Chế độ pép hầm tiết kiệm gas
- Hệ thống ống dẫn, van ngắt gas FFD tự động ,an toàn
- Kiềng gang siêu bền
- Hệ thống đánh lửa bằng pin IC 1,5V
- Lượng gas tiêu thụ tiết kiệm 0,3 kg/h/lò
- Kích thước mặt kính : 780 × 460 mm
- Kích thước khoét đá : 695 x 375 mm

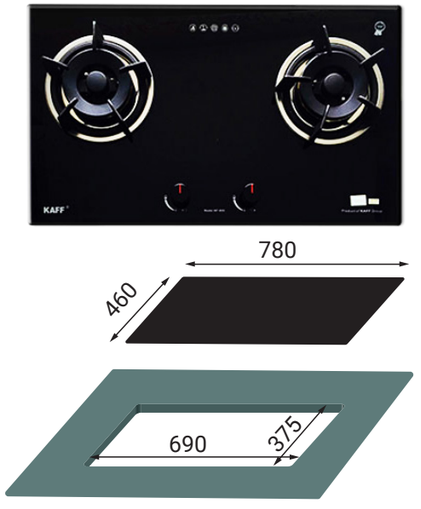


**Model: KF - 668** **7.280.000 VND**

- Bếp Gas âm 02 lò
- Kính dày 8mm (đen)
- Hệ thống mâm chia lửa bằng đồng 2 Horisun
- Khay chống tràn inox
- Kiềng gang siêu bền
- Hệ thống đánh lửa bằng pin IC 1,5V
- Nút bấm hợp kim siêu bền, đẹp
- Lượng gas tiêu thụ 0,3 Kg/h/lò
- Chế độ hầm tiết kiệm gas tự động FFD an toàn
- Kích thước mặt kính:780 x 460 mm
- Kích thước cắt đá: 690 x 375 mm





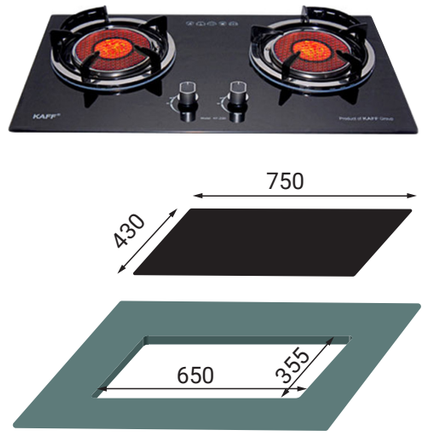


**Model: KF - 208I** **4.350.000 VND**

- Bếp Gas âm 02 lò
- Kính dày 8mm
- Hệ thống đầu đốt theo công nghệ mới
- Không ngọn lửa dạng tổ ong cao cấp, siêu bền
- Kiềng cao cấp siêu bền, chống gió
- Hệ thống đánh lửa Pin x 1 (IC) 1.5V
- Lượng gas tiêu thụ 0.25Kg/h/lò
- Kích thước mặt kính: 750 x 430 mm
- Kích thước khoét đá: 650 x 355 mm

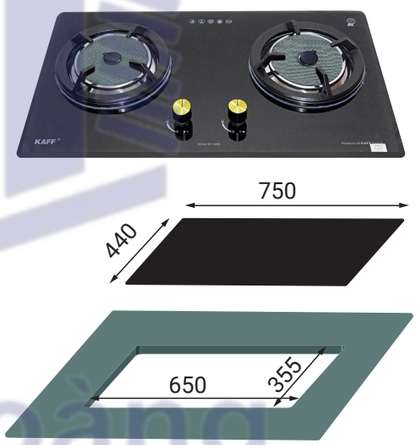


**Model: KF - 608I** **6.880.000 VND**

- Bếp Gas âm 02 lò
- Kính dày 8mm
- Hệ thống đầu đốt theo công nghệ mới
- Không ngọn lửa dạng tổ ong cao cấp, siêu bền
- Hệ thống ống dẫn ngắt gas tự động FFD an toàn
- Kiềng gang cao cấp siêu bền
- Hệ thống đánh lửa Pin x 2, IC 1.5V
- Lượng gas tiêu thụ 0.25Kg/h/lò
- Kích thước mặt kính: 750×440 mm
- Kích thước khoét đá: 650×355 mm



**Model: KF - 330GH** **4.680.000 VND**

- Bếp âm kính 01 bếp
- Hệ thống mâm chia lửa bằng đồng Horisun HS058A
- Chế độ pép hầm tiết kiệm gas
- Cảm ứng ngắt gas tự động FFD an toàn
- Hệ thống đánh lửa Pin (IC)
- Mặt kính chịu lực chịu nhiệt
- Lượng gas tiêu thụ: 0.30 kg/h/lò
- Kích thước mặt kính: 430 x 320 mm
- Kích thước khoét đá: 385 x 260 mm

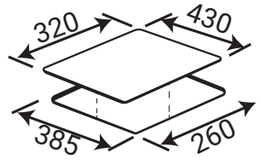




Huy Hoàng

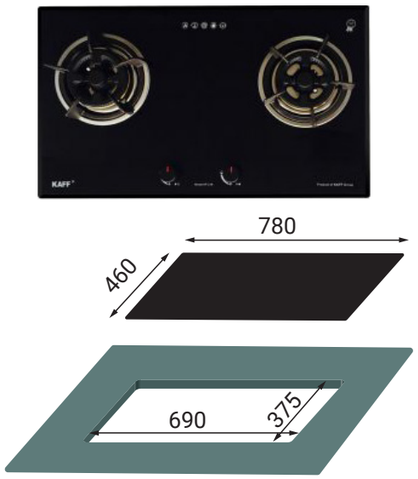


**Model: KF - 218** **6.680.000 VND**

- Bếp Gas âm 02 lò
- Kính dày 8mm (đen)
- Hệ thống mâm chia lửa bằng đồng 2 Horisun (HS033A + HS033A)
- Hệ thống cảm ứng ngắt gas tự động FFD an toàn
- Khay chống tràn inox 304
- Kiềng gang siêu bền
- Đánh lửa bằng Pin IC 1.5V
- Nút bấm hợp kim siêu bền, đẹp
- Lượng gas tiêu thụ 0.3 Kg/h/lò
- Chế độ hầm tiết kiệm gas
- Kích thước mặt kính: 780 x 460 mm
- Kích thước cắt đá: 690 x 375 mm

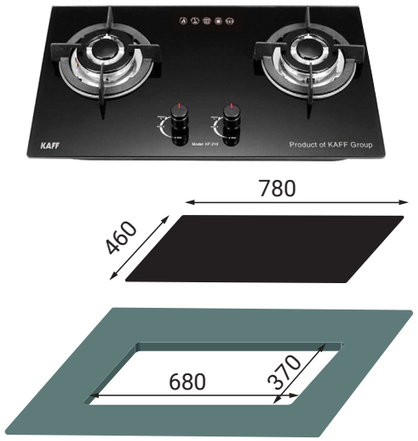


**Model: KF - 219** **4.280.000 VND**

- Bếp Gas âm 02 lò
- Kính dày 8mm (đen)
- Hệ thống mâm chia lửa sabaf
- Hệ thống cảm ứng ngắt gas tự động FFD an toàn
- Khay chống tràn inox 304
- Kiềng gang siêu bền
- Đánh lửa bằng Pin IC 1.5V
- Nút bấm hợp kim siêu bền, đẹp
- Chế độ hầm tiết kiệm gas
- Lượng gas tiêu thụ 0.3 Kg/h/lò
- Kích thước mặt kính: 780 x 460 mm
- Kích thước cắt đá: 680 x 370 mm




**Model: KF - 228** **5.380.000 VND**

- Bếp Gas âm 02 lò
- Kính dày 8mm (đen)
- Hệ thống mâm chia lửa 2 Horisun (HS002A + HS002A)
- Hệ thống cảm ứng ngắt gas tự động FFD an toàn
- Khay chống tràn inox 304
- Kiềng gang siêu bền
- Đánh lửa bằng Pin IC 1.5V
- Nút bấm hợp kim siêu bền, đẹp
- Chế độ hầm tiết kiệm gas
- Lượng gas tiêu thụ 0.3 Kg/h/lò
- Kích thước mặt kính: 780 x 460 mm
- Kích thước cắt đá: 690 x 375 mm





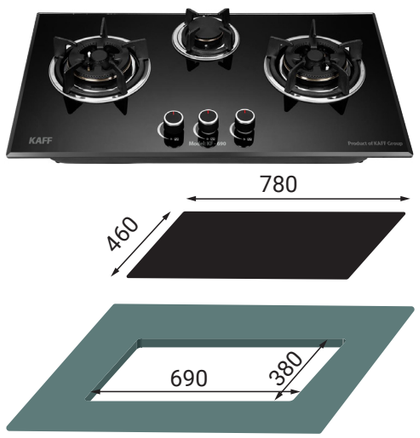


**Model: KF - 690** **9.280.000 VND**

- Bếp Gas âm 03 lò
- Kính dày 8mm (đen) chịu lực chịu nhiệt
- Hệ thống mâm chia lửa bằng đồng 2 Horisun
- Khay chống tràn inox 304
- Chế độ pép hầm tiết kiệm gas
- Cảm ứng ngắt gas tự động FFD an toàn
- Hệ thống đánh lửa Pin (IC) 1,5 V
- Lượng gas tiêu thụ: 0.30 kg/h/lò
- Kích thước mặt kínht: 780 x 460 mm
- Kích thước khoét đá: 690 x 380 mm




**Model: KF - 216** **6.480.000 VND**

- Bếp Gas âm 02 lò
- Kính dày 8mm (đen) chịu lực chịu nhiệt
- Hệ thống cảm ứng ngắt gas tự động FFD an toàn
- Hệ thống mâm chia lửa bằng đồng 2 Horisun
- Khay chống tràn inox 304
- Kiềng gang siêu bền
- Đánh lửa bằng Pin IC 1.5V
- Nút bấm hợp kim siêu bền, đẹp
- Lượng gas tiêu thụ 0.3 Kg/h/lò
- Chế độ pép hầm tiết kiệm gas
- Kích thước mặt kính: 780 x 460 mm
- Kích thước cắt đá: 685 x 385 mm




**Model: KF - 212** **5.780.000 VND**

- Bếp Gas âm 02 lò
- Kính dày 8mm (đen) chịu lực chịu nhiệt
- Hệ thống mâm chia lửa 2Horisun
- Hệ thống cảm ứng ngắt gas tự động FFD an toàn
- Khay chống tràn inox 304
- Kiềng gang siêu bền
- Đánh lửa bằng Pin IC 1.5V
- Nút bấm hợp kim siêu bền, đẹp
- Lượng gas tiêu thụ 0.3 Kg/h/lò
- Chế độ hầm tiết kiệm gas
- Hệ thống cảm ứng ngắt gas tự động FFD an toàn
- Kích thước mặt kính: 750 x 440 mm
- Kích thước cắt đá: 695 x 375 mm

Huy Hoàng



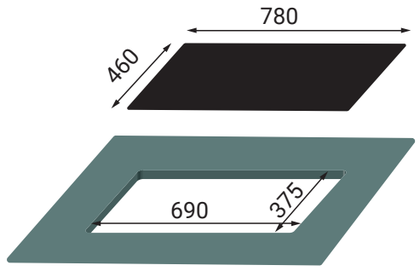


**Model: KF - 670** — **6.280.000 VND**

- Bếp Gas âm 02 lò
- Kính dày 8mm (đen)
- Hệ thống mâm chia lửa bằng đồng 2 Horisun
- Hệ thống cảm ứng ngắt gas tự động FFD an toàn
- Khay chống tràn inox 304
- Kiềng gang siêu bền
- Đánh lửa bằng Pin IC 1.5V
- Nút bấm hợp kim siêu bền, đẹp
- Lượng gas tiêu thụ 0.3 Kg/h/lò
- Chế độ hầm tiết kiệm gas
- Kích thước mặt kính: 780 x 460 mm
- Kích thước cắt đá: 690 x 375 mm



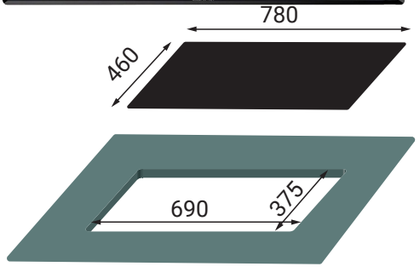


**Model: KF - 321** — **4.380.000 VND**

- Bếp gas âm 03 lò
- Kính dày 8mm
- Hệ thống mâm chia lửa Sabaf
- Hệ thống cảm ứng ngắt gas tự động FFD an toàn
- Khay chống tràn inox 304
- Kiềng gang siêu bền
- Đánh lửa bằng Pin IC 1.5V
- Nút bấm hợp kim siêu bền, đẹp
- Lượng gas tiêu thụ 0.3 Kg/h/lò
- Chế độ hầm tiết kiệm gas
- Kích thước mặt kính: 780 x 460 mm
- Kích thước cắt đá: 690 x 375 mm



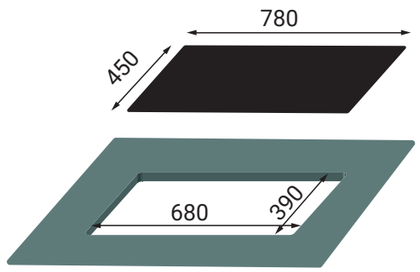


**Model: KF - 620 DETIME** — **10.800.000 VND**

- Bếp gas âm 03 lò
- Mặt kính màu xám chịu lực chịu nhiệt 8mm
- Hệ thống mâm chia lửa 2 Horisun (HS173A + HS173B2-1-A1 + HS173A)
- Hệ thống cảm ứng ngắt gas tự động FFD an toàn
- Chức năng hẹn giờ cho từng vùng nấu
- Khay chống tràn inox
- Kiềng gang siêu bền
- Đánh lửa bằng Pin IC 1.5V
- Nút bấm hợp kim siêu bền, đẹp
- Lượng gas tiêu thụ 0.3 Kg/h/lò
- Chế độ hầm tiết kiệm gas
- Kích thước mặt kính: 780 x 450 mm
- Kích thước cắt đá: 680 x 390 mm







**Model: KF - 330GDH** — **6.280.000 VND**

- Bếp Gas âm Domino 02 bếp
- Hệ thống mâm chia lửa 2 Horisun (HS173A + HS173B2-1-A1)
- Chế độ pép hầm tiết kiệm gas
- Cảm ứng ngắt gas tự động FFD an toàn
- Hệ thống đánh lửa Pin (IC)
- Mặt kính màu đen chịu lực chịu nhiệt 8mm
- Lượng gas tiêu thụ: 0.30 kg/h/lò
- Kích thước mặt kính: 310 x 550 mm
- Kích thước khoét đá: 280 x 500 mm

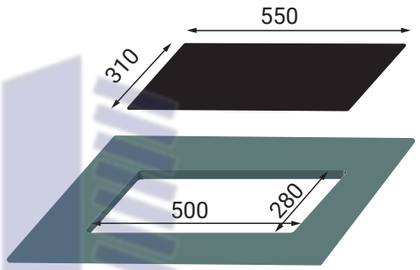




Huy Hoàng

# MÁY HÚT MÙI



## Model: KF - GB773 / GB973

**7.480.000 / 8.080.000 VND**

- Máy hút mùi kính cong
- Thân máy bằng inox sáng đẹp
- Kính cường lực dày 08mm tráng men bóng cao cấp
- Điều khiển cảm ứng 3 tốc độ
- Lưới lọc nhôm + than hoạt tính
- Đèn led 2x2W
- Motor 1x170W
- Công suất hút tối đa 1000m3/h
- Độ ồn maximum 48 dB
- Ống thoát D150 + 2m ống mềm kèm theo
- Ốp ống khói inox 2x450x300 mm
- Kích thước: 475x700/900 mm
- Nguồn điện: 220V - 240V AC/50 - 60Hz

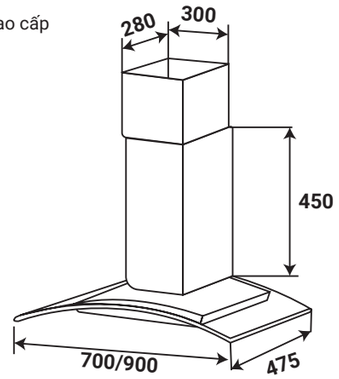


## Model: KF - GB027 / GB029

**7.680.000 / 8.080.000 VND**



- Máy hút mùi kính cong
- Thân bằng inox sáng đẹp
- Kính cường lực dày 08mm tráng men bóng cao cấp
- Điều khiển cảm ứng 3 tốc độ
- Lưới lọc nhôm + than hoạt tính
- Đèn led 2x2W
- Motor 1x170W
- Công suất hút tối đa 1000m3/h
- Độ ồn maximum 48 dB
- Ống thoát D150 + 2m ống mềm kèm theo
- Ốp ống khói inox 2x450x300
- Kích thước: 475x700/900 mm
- Nguồn điện: 220V - 240V AC/50 - 60Hz

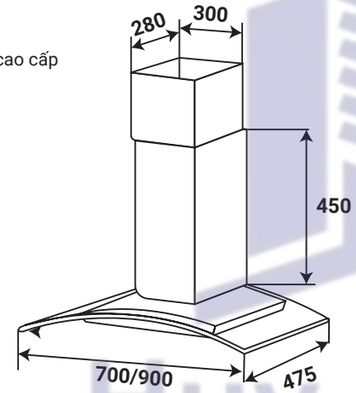


## Model: KF - GB702 / GB902

**7.880.000 / 8.080.000 VND**



- Máy hút mùi kính cong
- Thân máy bằng inox sáng đẹp màu đen
- Kính cường lực dày 08mm tráng men bóng cao cấp
- Điều khiển cảm ứng 3 tốc độ + điều khiển từ xa
- Chức năng cảm ứng khói, nhiệt hiện đại
- Lưới lọc nhôm + than hoạt tính
- Đèn led 2x2W
- Motor 1x170W
- Công suất hút tối đa 1000m3/h
- Độ ồn maximum 48 dB
- Ống thoát D150 + 2m ống mềm kèm theo
- Ốp ống khói inox 2x450x300 mm
- Kích thước: 475x700/900 mm
- Điện áp: 220V - 240V/50Hz

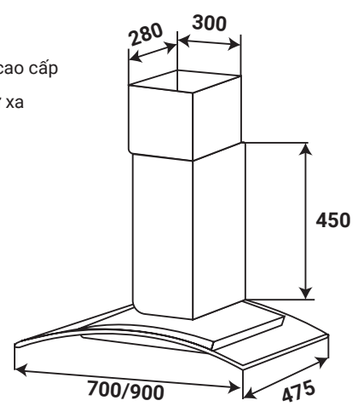








## Model: KF - GB705 / GB905

**6.480.000 / 6.880.000 VND**

- Máy hút mùi kính cong
- Thân máy bằng inox sáng đẹp
- Kính cường lực dày 08mm tráng men bóng cao cấp
- Điều khiển phím bấm 3 tốc độ
- Lưới lọc nhôm + than hoạt tính
- Đèn led 2x2W
- Motor 1x170W
- Công suất hút tối đa 1000m³/h
- Độ ồn maximum 48 dB
- Ống thoát D150 + 2m ống mềm kèm theo
- Ốp ống khói inox 2x450x300 mm
- Kích thước: 475x700/900 mm
- Nguồn điện: 220V - 240V AC/50 - 60Hz

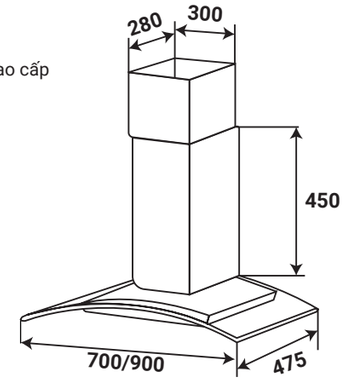


## Model: KF - GB706 / GB906

**6.680.000 / 7.080.000 VND**



- Máy hút mùi kính cong
- Thân máy bằng inox sáng đẹp
- Kính cường lực dày 08mm tráng men bóng cao cấp
- Điều khiển phím bấm 3 tốc độ (ốp kính đen)
- Lưới lọc nhôm + than hoạt tính
- Đèn led 2x2W
- Motor 1x170W
- Công suất hút tối đa 1000m³/h
- Độ ồn maximum 48 dB
- Ống thoát D150 + 2m ống mềm kèm theo
- Ốp ống khói inox 2x450x300 mm
- Kích thước: 475x700/900 mm
- Nguồn điện: 220V - 240V AC/50 - 60Hz

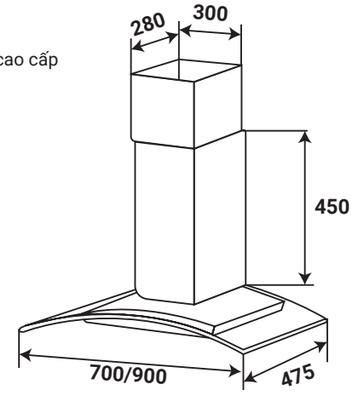


## Model: KF - GBT7007 / GBT9007

**7.480.000 / 7.680.000 VND**



- Máy hút mùi kính cong
- Thân máy bằng inox sáng đẹp
- Kính cường lực dày 06mm tráng men bóng cao cấp
- Điều khiển cảm ứng và vẫy tay siêu nhạy 3 tốc độ
- Lưới lọc inox + than hoạt tính
- Đèn led bar 1x4Wx402mm
- Motor 1x170W
- Công suất hút tối đa 1000m³/h
- Độ ồn maximum 68 dB
- Ống thoát D150 + 2m ống mềm kèm theo
- Ốp ống khói inox 2x270x300x500mm
- Kích thước: 480x700/900 mm
- Nguồn điện: 220V - 240V AC/50 - 60Hz

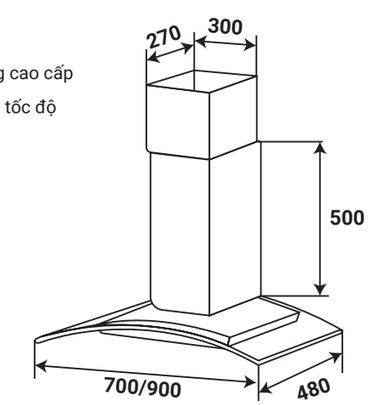


Huy Hoàng



**Model: KF - GB783N / GB983N** — **5.480.000 / 5.680.000 VND**

- Máy hút mùi kính cong
- Thân máy bằng inox sáng đẹp
- Kính cường lực dày 5mm tráng men bóng cao cấp
- Điều khiển phím bấm 3 tốc độ
- Lưới lọc inox + than hoạt tính
- Đèn led 1x4W
- Motor 1x180W
- Công suất hút tối đa 1000m³/h
- Độ ồn maximum 48 dB
- Ống thoát D150 + 2m ống mềm kèm theo
- Ốp ống khói inox 1x450x300 mm
- Điện áp: 220V - 240V / 50Hz
- Kích thước: 475x700/900 mm

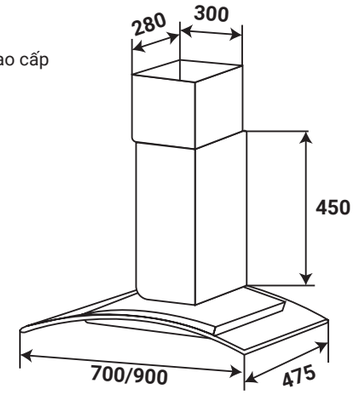




**Model: KF - GB785N / GB985N** — **5.680.000 / 5.880.000 VND**

- Máy hút mùi kính cong
- Thân máy bằng inox sáng đẹp
- Kính cường lực dày 5mm tráng men bóng cao cấp
- Điều khiển phím bấm 3 tốc độ
- Lưới lọc inox + than hoạt tính
- Đèn led bar 1x4W
- Motor 1x180W
- Công suất hút tối đa 1000m³/h
- Độ ồn maximum 48 dB
- Ống thoát D150 + 2m ống mềm kèm theo
- Ốp ống khói inox 1x450x300 mm
- Điện áp: 220V - 240V / 50Hz
- Kích thước: 475x700/900 mm

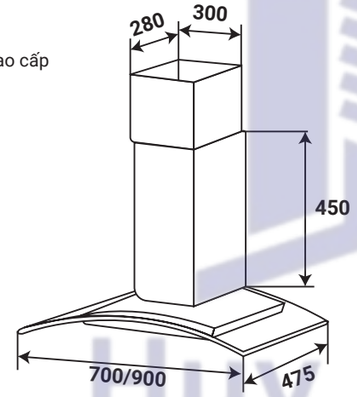




**Model: KF - 771 / 991** — **11.200.000 / 13.200.000 VND**

- Máy hút mùi kính toa
- Thân máy bằng inox sáng đẹp
- Điều khiển cảm ứng 3 tốc độ
- Chức năng cảm ứng khói, nhiệt hiện đại
- Lưới lọc inox + than hoạt tính
- Đèn led 2x2W
- Motor 1x170W
- Công suất hút tối đa 1000m³/h
- Độ ồn maximum 48 dB
- Điện áp: 220V - 240V / 50Hz
- Ống thoát D150 + 2m ống mềm kèm theo
- Ốp ống khói inox 2x450x300 mm
- Kích thước: 475x700/900 mm

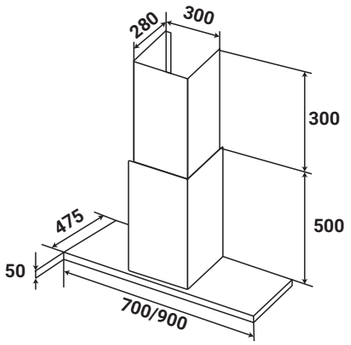








**Model: KF - IS90GH** — **15.800.000 VND**

- Máy hút mùi kính cong treo độc lập
- Thân máy bằng inox sáng đẹp, phối kính
- Kính cường lực dày 5mm tráng men bóng cao cấp
- Điều khiển phím cơ 3 tốc độ
- Lưới lọc nhôm + than hoạt tính
- Đèn led 4x2W
- Công suất hút tối đa 1200m³/h
- Độ ồn maximum 58 dB
- Ống thoát D150 + 2m ống mềm kèm theo
- Điện áp: 220V - 240V / 50Hz
- Ốp ống khói inox 280x300x(450-880) mm
- Kích thước: 500x900 mm

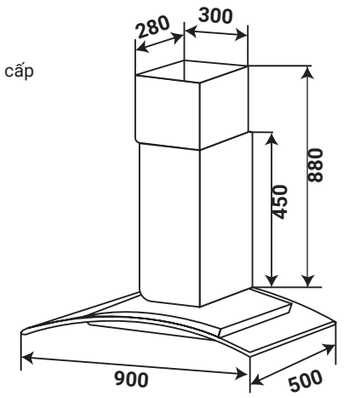




**Model: KF - IS991GH** — **17.800.000 VND**

- Máy hút mùi kính toa treo độc lập
- Thân máy bằng inox sáng đẹp
- Kính cường lực dày 08mm tráng men bóng cao cấp
- Điều khiển cảm ứng 3 tốc độ + điều khiển từ xa
- Chức năng cảm ứng khói, nhiệt hiện đại
- Lưới lọc inox + than hoạt tính
- Đèn led 4x2W
- Motor 1x170W
- Công suất hút tối đa 1000m³/h
- Độ ồn maximum 48 dB
- Ống thoát D150 + 2m ống mềm kèm theo
- Ốp ống khói inox 450x300 mm
- Kích thước: 50x475x900 mm
- Nguồn điện: 220V - 240V AC/50 - 60Hz

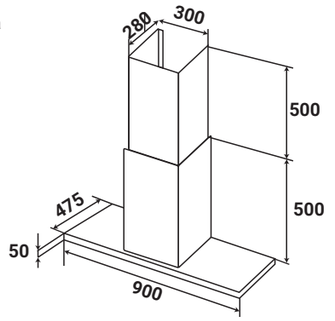


**Model: KF - IS606HG** — **23.800.000 VND**

- Máy hút mùi treo dây độc lập
- Bề mặt thép không rỉ phối kính đen
- Hệ thống hút xả tuần hoàn
- Điều khiển cảm ứng 3 tốc độ hút + điều khiển từ xa
- Chức năng cảm ứng khói, nhiệt hiện đại
- Chế độ hẹn giờ tắt
- Lưới lọc nhôm + than hoạt tính
- Công suất hút tối đa 1000m³/h
- Độ ồn: 59 ~ 69 dB
- Đèn chiếu sáng: LED 2x2.5W
- Công suất tiêu thụ: 255W
- Điện áp: 220V - 240V / 50Hz
- Kích thước sản phẩm: 600Rx350Sx350H



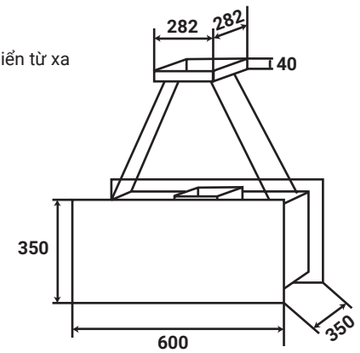



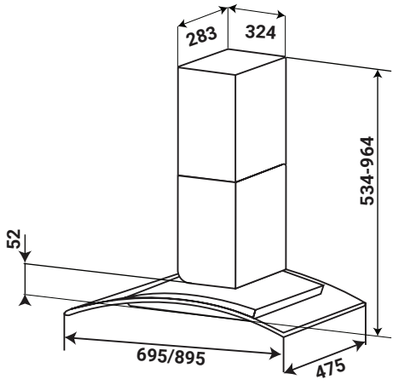


**Model: KF-GB107PB / GB109PB** — **7.480.000 / 7.680.000 VND**

- Máy hút mùi kính cong màu đen sang trọng
- Mặt kính cường lực dày 6 mm
- Điều khiển điện tự động 3 tốc độ
- Động cơ 1x230 W
- Lưới lọc inox siêu bền dễ dàng vệ sinh khi sử dụng
- Đèn led bar 2 x 1.5 W
- Công suất hút tối da 1000 $m^3$/h
- Độ ồn maximum 48 dB
- Ống thoát hơi D150 mm và ống mềm kèm theo
- Ốp ống khói inox 2x283x324x500 mm
- Kích thước 52x475x695/895 mm
- Nguồn điện: 220V - 240V AC/50 - 60Hz








**Model: KF - GB207TB / GB209TB** — **7.880.000 / 8.080.000 VND**



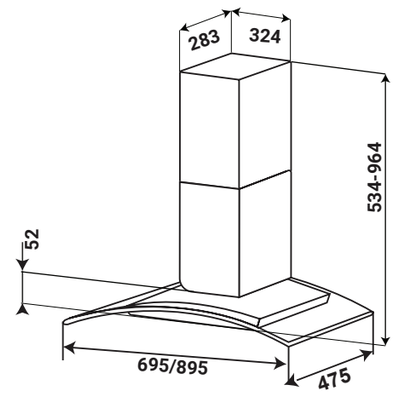


- Máy hút mùi kính cong màu đen sang trọng
- Mặt kính cường lực dày 6mm
- Điều khiển cảm ứng 9 tốc độ
- Động cơ 1x100w **BLDC** siêu tiết kiệm điện
- Lưới lọc inox siêu bền dễ dàng vệ sinh khi sử dụng
- Đèn led bar 2 x 1.5w
- Công suất hút tối da 1000 $m^3$/h
- Độ ồn maximum 48 dB
- Ống thoát hơi D150 mm và 2 ống mềm kèm theo
- Ốp ống khói inox 2x283x324x500 mm
- Kích thước 52x475x695/895 mm
- Nguồn điện: 220V - 240V AC/50 - 60Hz










**Model: KF - IS380CRB** — **23.800.000 VND**

**KF - IS380CRS** — **23.800.000 VND**

- Máy hút mùi hình trụ tròn treo độc lập
- Thân máy inox, sơn tĩnh điện màu đen
- Điều khiển điện tử 3 tốc độ
- Chức năng cảm ứng khói, nhiệt hiện đại
- Lưới lọc inox + 02 than hoạt tính
- Đèn led bar 3x2W
- Motor 1x170W
- Công suất hút tối đa 1000m³/h
- Độ ồn maximum 48 dB
- Ống thoát D150 + 2m ống mềm kèm theo
- Ốp ống khói 380 mm
- Kích thước: 760x(892.5 - 1333)x380 mm
- Nguồn điện: 220V - 240V AC/50 - 60Hz

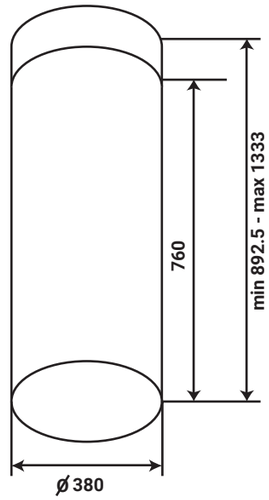


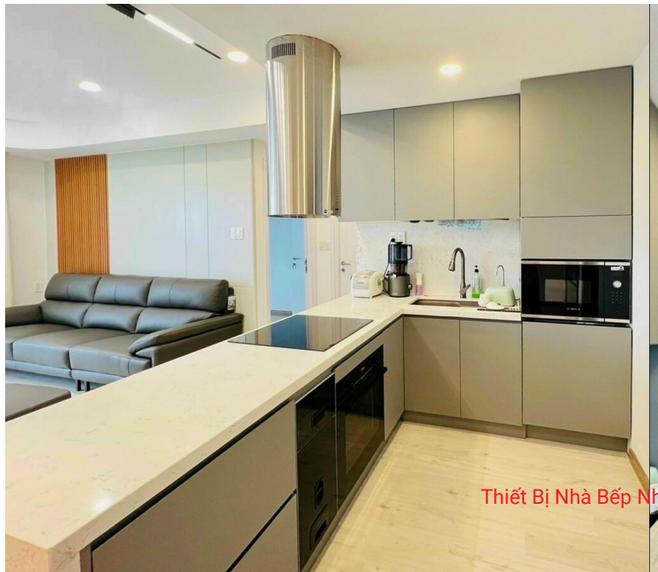



Huy Hoàng


KAFF
Huy Hoàng



**Model: KF - AT900** — **42.800.000 VND**

- Máy hút mùi âm đá cao cấp
- Máy hút mùi điều khiển tự động lên xuống
- Bảng điều khiển dạng cảm ứng
- 04 dãy tốc độ
- Công suất hút 1000m³/h
- Tự động cảm ứng hút khói, nhiệt hiện đại
- Thân inox sang trọng
- Mặt trên kính cường lực
- Sử dụng đèn led bar 1*4W
- Độ cao khi mở máy 330 mm
- Lưới lọc nhôm + than hoạt tính
- Chế độ hút khử bằng than hoạt tính
- Kích thước sản phẩm: 87,8x868x735 mm
- Kích thước khoét đá: 88,0x855 mm
- Nguồn điện: 220V - 240V AC/50 - 60Hz

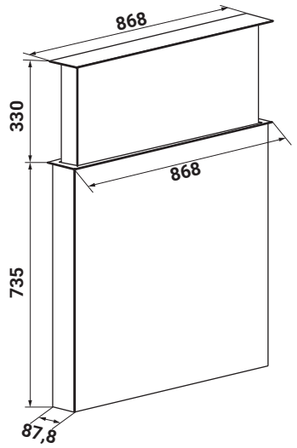


**Model: KF - 70LH** — **12.680.000 VND**



- Máy hút mùi kính phẳng dạng TV
- Thân bằng inox sáng đẹp
- Động cơ turbin 1x180W
- Kính cường lực dày 6 mm
- Điều khiển cảm ứng 3 tốc độ
- Lưới lọc nhôm + than hoạt tính
- Đèn led 2x2W
- Công suất hút tối đa 1100m³/h
- Độ ồn maximum 58dB
- Ống thoát D150 + 2m ống mềm kèm theo
- Ốp ống khói inox màu đen 1x400 mm
- Kích thước: 530x440x700 mm
- Nguồn điện: 220V - 240V AC/50 - 60Hz

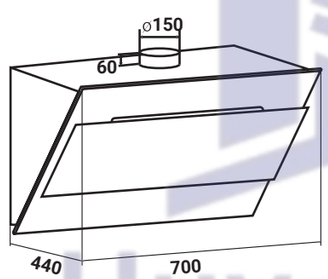


**Model: KF - LUX-AT70FH-BK** — **20.600.000 VND**

**KF - LUX-AT90FH-BK** — **22.600.000 VND**



- Máy hút mùi kính phẳng dạng TV
- Thân máy sơn tĩnh điện
- Kính cường lực dày 6 mm
- Chức năng đóng mở Auto kính trước
- Điều khiển cảm ứng 3 tốc độ + điều khiển từ xa
- Chức năng cảm ứng khói, nhiệt hiện đại
- Lưới lọc nhôm + than hoạt tính
- Đèn led 2x2W
- Motor 1x170W
- Công suất hút tối đa 1000m³/h
- Độ ồn maximum 48 dB
- Ống thoát D150 + 2m ống mềm kèm theo
- Ốp ống khói 172x222x(420x780) mm
- Kích thước: 495x420x482x700/900 mm
- Nguồn điện: 220V - 240V AC/50 - 60Hz

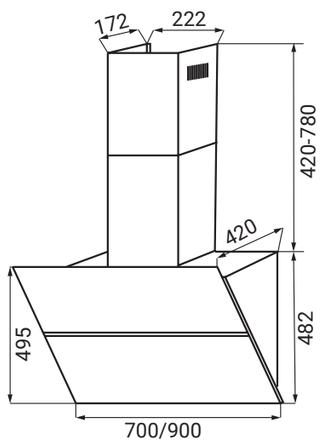








**Model: KF - LUX-AT70FH-WH** — **20.600.000 VND**

**Model: KF - LUX-AT90FH-WH** — **22.600.000 VND**

- Máy hút mùi kính phẳng dạng TV
- Thân máy sơn tĩnh điện sáng đẹp
- Kính cường lực màu trắng dày 6 mm trán men bóng cao cấp
- Kính vát phẳng
- Chức năng đóng mở Auto kính trước
- Động cơ turbin 1x190W
- Điều khiển cảm ứng 3 tốc độ + điều khiển từ xa
- Chức năng cảm ứng khói, nhiệt hiện đại
- Lưới lọc nhôm + than hoạt tính
- Đèn led 2x2W
- Công suất hút tối đa 1000m3/h
- Độ ồn maximum 48 dB
- Ống thoát D150 + 2m ống mềm kèm theo
- Ốp ống khói 172x222x(420-780) mm
- Kích thước: 495x420x482x700/900 mm
- Nguồn điện: 220V - 240V AC/50 - 60Hz

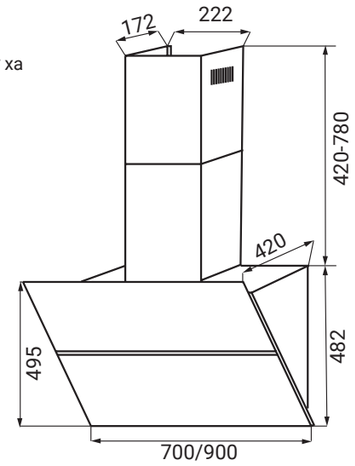


**Model: KF - LUX-AT70H-BK** — **18.600.000 VND**

**Model: KF - LUX-AT90H-BK** — **20.600.000 VND**



- Máy hút mùi kính vút cong dạng TV
- Thân máy sơn tĩnh điện
- Kính cường lực dày 6 mm trán men bóng cao cấp - kính vát cong
- Chức năng đóng mở Auto kính trước
- Điều khiển cảm ứng 3 tốc độ + điều khiển từ xa
- Chức năng cảm ứng khói, nhiệt hiện đại
- Lưới lọc nhôm + than hoạt tính
- Đèn led 2x2W
- Motor 1x170W
- Công suất hút tối đa 1000m³/h.
- Độ ồn maximum 48 dB
- Ống thoát D150 + 2m ống mềm kèm theo
- Ốp ống khói 172x222x(420-780) mm
- Kích thước: 500x440x500x610x700/900 mm
- Nguồn điện: 220V - 240V AC/50 - 60Hz

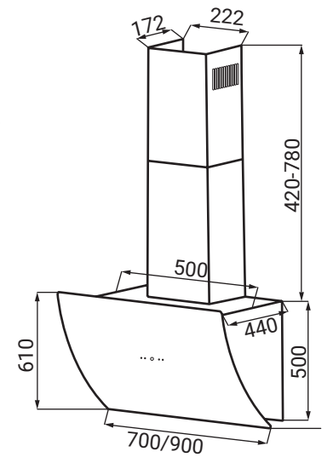


Huy Hoàng



**Model: KF - LUX-AT70H-WH** — **20.600.000 VND**

**KF - LUX-AT90H-WH** — **21.600.000 VND**

- Máy hút mùi tự động kính vát cong dạng TV
- Thân máy sơn tĩnh điện
- Kính cường lực màu trắng sang trọng dày 6 mm trán men bóng cao cấp kính vát cong
- Chức năng đóng mở auto kính trước
- Điều khiển cảm ứng 3 tốc độ + điều khiển từ xa
- Chức năng cảm ứng khói, nhiệt hiện đại
- Lưới lọc nhôm + than hoạt tính
- Đèn led dạng vuông 2x2W
- Motor 1x170W
- Công suất hút tối đa 1000m3/h
- Độ ồn maximum 48 dB
- Ống thoát D150 + 2m ống mềm kèm theo
- Ốp ống khói 172x222x(420-780) mm
- Kích thước: 500x440x500x610x700/900 mm

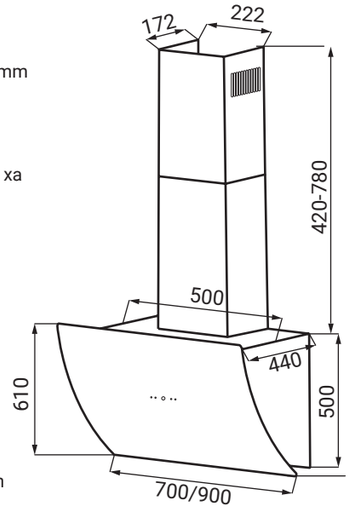




**Model: KF - 70RH / KF - 90RH** — **8.080.000 / 8.480.000 VND**

- Máy hút kính toa
- Thân máy bằng inox sáng đẹp
- Kính cường lực 08 mm
- Điều khiển cảm ứng 3 tốc độ
- Chức năng điều khiển từ xa
- Chức năng cảm ứng tự động nhận khói nhiệt
- Lưới lọc + than hoạt tính
- Động cơ turbin 1x230W
- Độ ồn tối đa 48 dB
- Đèn led 2x1.5w
- Công suất hút 1200m3/h
- Đường kính ống thoát 150 mm
- Ống mềm 150x2m theo máy
- Điện áp: 220V - 240V / 50Hz
- Kích thước sản phẩm: 55x470x700/900 mm

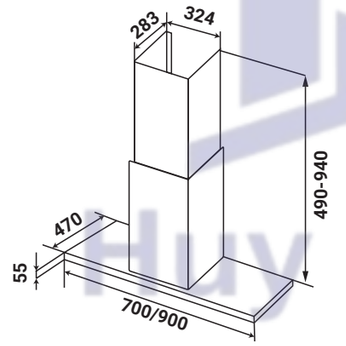




**Model: KF - FL70RH / FL90RH** — **7.480.000 / 7.680.000 VND**

- Máy hút kính toa
- Thân máy bằng inox sáng đẹp
- Kính cường lực 08 mm
- Điều khiển phím bấm 3 tốc độ
- Lưới lọc nhôm + than hoạt tính
- Động cơ turbin 1x230W
- Độ ồn tối đa 48 dB
- Đèn led 2x1.5W
- Công suất hút 1200m3/h
- Đường kính ống thoát 150 mm
- Ống mềm 150x2m theo máy
- Điện áp: 220V - 240V / 50Hz
- Kích thước sản phẩm: 55x470x700/900 mm

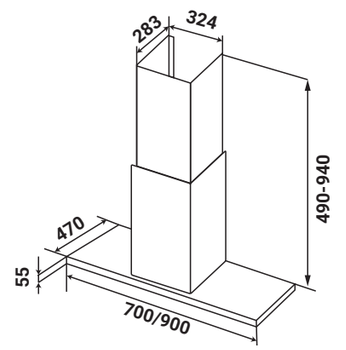








**Model: KF - 771B New Black** — **13.800.000 VND**

**KF - 991B New Black** — **14.800.000 VND**

- Máy hút mùi kính toa
- Thân đen sơn tĩnh điện cao cấp
- Điều khiển cảm ứng 9 tốc độ
- Lưới lọc inox + than hoạt tính
- Đèn led 1x1.5W
- Động cơ BLDC 9 mức công suất siêu êm, tiết kiệm điện
- Công suất hút tối đa 1200m3/h
- Độ ồn 48-68dB
- Ống thoát D150 + 2m ống mềm kèm theo
- Ốp ống khói inox 2x283x324mm
- Kích thước: 40x500x700/900mm

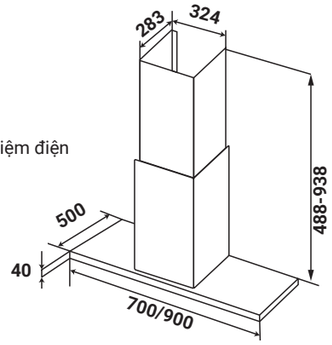




**Model: KF-TL600 / TL700** — **5.380.000 / 5.680.000 VND**

**KF-TL800 / TL900** — **6.180.000 / 6.580.000 VND**

- Máy hút mùi âm tủ
- Chất liệu kính phối inox sang trọng
- Kết cấu âm tủ tiện lợi
- Động cơ đôi 2x80W
- Đèn led 2x1.5W
- Nguồn điện 220V - 240V / 50Hz
- Công suất hút tối đa 750m3/h
- Độ ồn maximum 48 dB
- Điều khiển phím bấm cảm ứng 3 tốc độ
- Lưới lọc Aluminum 3 lớp
- Ống thoát hơi D120 mm và ống mềm kèm theo
- Chế độ hút và khử mùi bằng than hoạt tính
- Kích thước: 40x280x175x600/700 mm và 40x280x200x800/900 mm
- Nguồn điện: 220V - 240V AC/50 - 60Hz

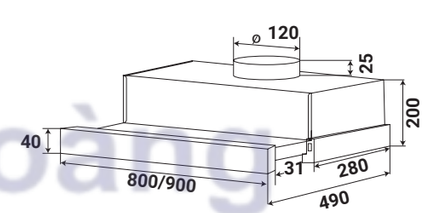


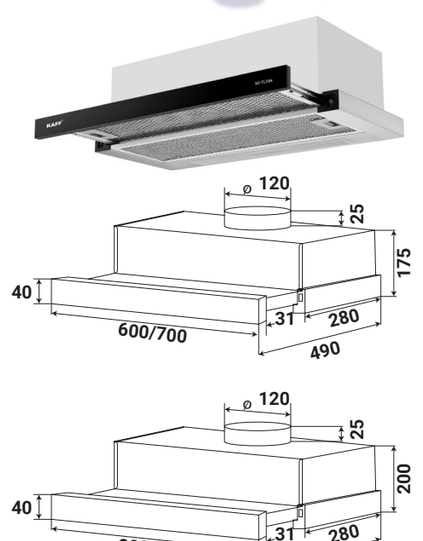

**Model: KF-TL60H / TL70H** — **4.780.000 / 4.980.000 VND**

**KF-TL80H / TL90H** — **5.280.000 / 5.580.000 VND**

- Máy hút mùi âm tủ
- Chất liệu kính phối inox sang trọng
- Kết cấu âm tủ tiện lợi
- Động cơ đôi 2x80W
- Đèn halogen 2x40 W
- Nguồn điện 220V - 240V / 50 Hz
- Công suất hút tối đa 750 m3/h
- Độ ồn maximum 48 dB
- Điều khiển phím bấm cơ 2 tốc độ
- Lưới lọc Aluminum 3 lớp
- Ống thoát hơi D120 mm và ống mềm kèm theo
- Chế độ hút và khử mùi bằng than hoạt tính
- Kích thước 40x280x175x600 mm



Huy Hoàng



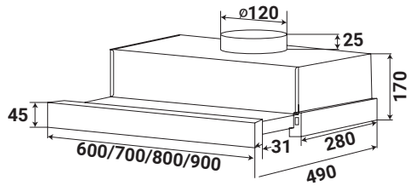


**Model: KF-TL1006B / TL1007B** — **5.090.000 / 5.390.000 VND**

**KF-TL1008B / TL1009B** — **5.690.000 / 5.990.000 VND**

- Máy hút mùi âm tủ
- Chất liệu sơn tĩnh điện đen phối kính sang trọng
- Kết cấu âm tủ tiện lợi
- Động cơ đôi 2x80W
- Đèn led 2x1.5W
- Nguồn điện 220V - 240V / 50 Hz
- Công suất hút tối da 700 m³/h
- Độ ồn maximum 48 dB
- Điều khiển phím bấm cơ 2 tốc độ
- Lưới lọc mỡ Aluminum 3 lớp
- Ống thoát hơi D120 mm và ống mềm kèm theo
- Chế độ hút và khử mùi bằng than hoạt tính
- Kích thước 45x280x170x600/700/800/900 mm



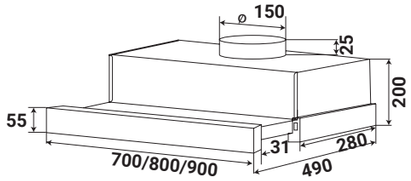


**Model: KF - TL700ST / TL800ST** — **5.680.000 / 6.180.000 VND**

**KF - TL900ST** — **6.580.000 VND**

- Máy hút mùi âm tủ
- Chất liệu kính phối inox sang trọng
- Kết cấu âm tủ tiện lợi
- Động cơ 1x130W
- Đèn Led 2x1.5W
- Nguồn điện 220V - 240 V / 50 Hz
- Công suất hút tối đa 1000 $m^3$/h
- Độ ồn maximum 48dB
- Điều khiển phím cảm ứng 3 tốc độ
- Lưới lọc Aluminum 3 lớp
- Ống thoát hơi D150 mm và ống mềm kèm theo
- Chế độ hút và khử mùi bằng than hoạt tính
- Kích thước 55x280x200x700/800/900 mm









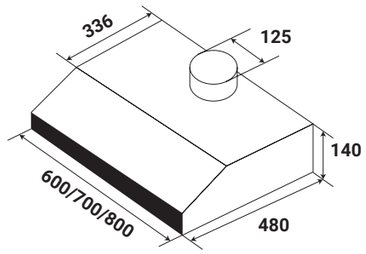


**Model: KF - 688I / 788I / 888I** — **4.680.000 / 4.880.000 / 5.080.000 VND**

- Máy hút mùi cổ điển
- Thân máy bằng inox sáng đẹp
- Hệ thống điều khiển cảm ứng 3 tốc độ
- Động cơ Turbin đôi 2x80 W
- Đèn led 2x15 W
- Nguồn điện 220V - 240V/50 Hz
- Công suất hút tối đa 700 $m^3$/h
- Độ ồn maximum 48 dB
- Bộ lưới lọc inox + than hoạt tính
- Ống thoát hơi D120 mm
- Kích thước 140x480x336x600/700/800 mm

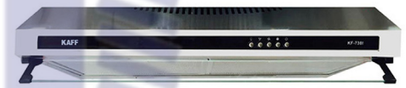

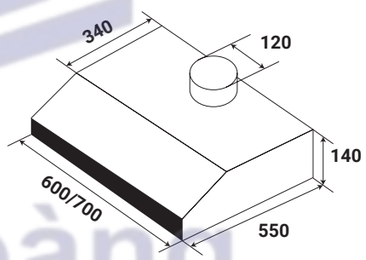


**Model: KF - 638I / 738I** — **4.080.000 / 4.260.000 VND**

- Máy hút mùi cổ điển
- Thân bằng inox sang trọng sáng đẹp
- Hệ thống điều khiển cơ 3 tốc độ
- Động cơ Turbin đôi 2x80 W
- Đèn chiếu sáng halogen 2x15 W
- Nguồn điện 220V - 240V / 50Hz.
- Công suất hút tối đa 700 $m^3$/h
- Độ ồn maximum 48 dB
- Bộ lưới lọc inox + lớp than hoạt tính
- Ống thoát hơi D120 mm
- Kích thước 550x140x600/700 mm



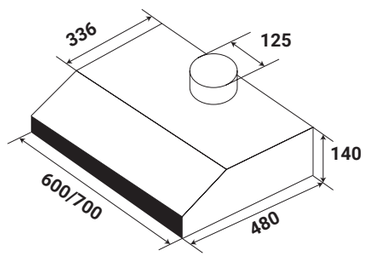


**Model: KF- 638B / 738B** — **3.780.000 / 4.080.000 VND**

- Máy hút mùi cổ điển
- Thân thép màu đen sơn tĩnh điện cao cấp
- Hệ thống điều khiển cơ 3 tốc độ
- Độ cơ Turbin đôi 2×80 W
- Đèn Led 2×15 W
- Công suất hút tối đa lên đến 700 m3/h
- Bộ lưới lọc inox + than hoạt tính
- Độ ồn maximum 48 dB
- Ống thoát hơi D120 mm + ống mềm kèm theo
- Kích thước 140x480x336x600/700/800 mm
- Nguồn điện: 220V - 240V AC/50 - 60Hz



Huy Hoàng


Huy Hoàng



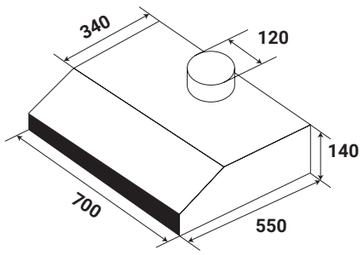


**Model: KF - 70I** — **4.280.000 VND**

- Máy hút mùi cổ điển
- Thân máy bằng inox sáng đẹp
- Hệ thống điều khiển cơ 3 tốc độ
- Động cơ Turbin đôi 2x80 W
- Đèn chiếu sáng halogen 2x15W
- Nguồn điện 220V - 240V / 50 Hz
- Công suất hút tối đa 700 $m^3$/h
- Độ ồn maximum 48dB
- Bộ lọc: lưới lọc inox + than hoạt tính
- Ống thoát hơi D120 mm
- Kích thước 140x550x700 mm



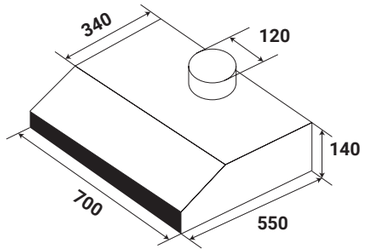


**Model: KF - 701I** — **3.880.000 VND**

- Máy hút mùi cổ điển
- Thân bằng inox sang trọng sáng đẹp
- Hệ thống điều khiển cơ 3 tốc độ
- Động cơ Turbin đôi 2x80 W
- Đèn chiếu sáng halogen 2x15 W
- Nguồn điện 220V - 240 V / 50 Hz.
- Công suất hút tối đa 700 $m^3$/h
- Độ ồn maximum 48dB.
- Bộ lọc: lưới lọc inox + than hoạt tính
- Ống thoát hơi D120 mm
- Kích thước 140x550x700 mm



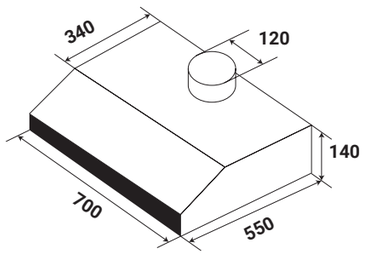


**Model: KF - 700W** — **4.380.000 VND**

- Máy hút mùi cổ điển (dạng vân gỗ)
- Thân thép sơn tĩnh điện
- Hệ thống điều khiển cơ 3 tốc độ.
- Độ cơ Turbin đôi 2x80 W
- Đèn chiếu sáng halogen 2x15 W
- Công suất hút tối đa lên đến 700 $m^3$/h
- Lưới lọc + than hoạt tính
- Độ ồn maximum 48 dB
- Ống thoát hơi D120/125 mm
- Kích thước 140x550x700 mm
- Nguồn điện: 220V - 240V AC/50 - 60Hz







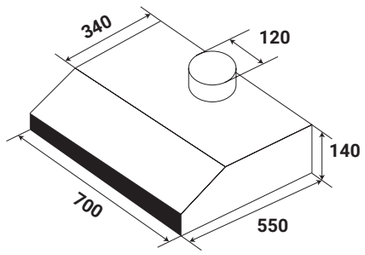


**Model: KF - 703B** — **3.880.000 VND**

- Máy hút mùi cổ điển thông dụng
- Thân máy bằng sơn tĩnh điện màu đen
- Hệ thống điều khiển cơ 3 tốc độ
- Động cơ Turbin đôi 2x80 W
- Đèn chiếu sáng halogen 2x15W
- Công suất hút tối da700 $m^3$/h
- Độ ồn maximum 48 dB
- Bộ lọc: lưới lọc inox + than hoạt tính
- Ống thoát hơi D120 mm
- Nguồn điện 220V - 240V / 50 Hz
- Kích thước 140x550x700 mm
- Nguồn điện: 220V - 240V AC/50 - 60Hz



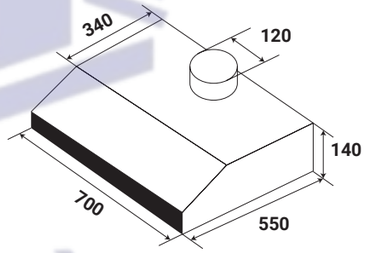


**Model: KF - 701B** — **3.680.000 VND**

- Máy hút mùi cổ điển thông dụng
- Thân máy bằng sơn tĩnh điện màu đen
- Nút bấm điều khiển 3 tốc độ
- Động cơ Turbin đôi 2x80W
- Đèn chiếu sáng halogen 2x15W
- Công suất hút tối đa 700 $m^3$/h
- Độ ồn maximum 48 dB
- Bộ lọc: lưới lọc inox + than hoạt tính
- Ống thoát hơi D120mm với phụ kiện kết nối
- Nguồn điện 220V-240V/50 Hz
- Kích thước 140x550x700 mm
- Nguồn điện: 220V - 240V AC/50 - 60Hz



Huy Hoàng



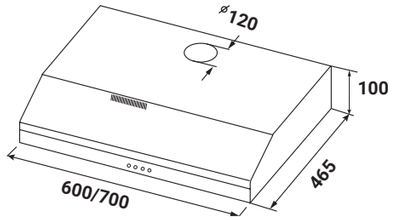


**Model: KF - SL60KW / SL70KW** — **4.080.000 / 4.280.000 VND**

- Thân máy bằng sơn tĩnh điện màu trắng phối inox
- Hệ thống điều khiển cơ 3 tốc độ
- Động cơ Turbin đôi 2x80 W
- Bóng đèn LED BAR 15 W
- Công suất hút tối đa lên đến 700 $m^3/h$
- Bộ lọc: lưới lọc inox + than hoạt tính
- Độ ồn tối đa 48 dB
- Nguồn điện: 220V / 50 Hz
- Ống thoát đường kính 120 mm
- Kích thước (mm): 100x465x600/700 mm
- Nguồn điện: 220V - 240V AC/50 - 60Hz






**Model: KF - SL60KB / SL70KB** — **4.080.000 / 4.280.000 VND**

- Thân máy bằng sơn tĩnh điện màu đen phối inox
- Hệ thống điều khiển cơ 3 tốc độ
- Động cơ Turbin đôi 2x80 W
- Bóng đèn LED BAR 15 W
- Công suất hút tối đa lên đến 700 $m^3/h$
- Bộ lọc: lưới lọc inox + than hoạt tính
- Độ ồn tối đa 48 dB
- Nguồn điện: 220V/50 Hz
- Ống thoát đường kính 120 mm
- Kích thước (mm): 100x465x600/700 mm
- Nguồn điện: 220V - 240V AC/50 - 60Hz



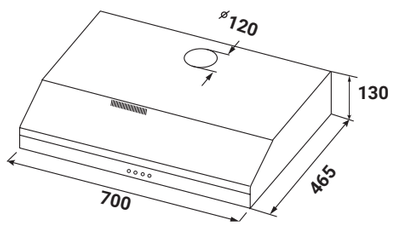


**Model: KF - S70HD** — **4.880.000 VND**

- Thân máy bằng sơn tĩnh điện màu đen phối inox
- Điều khiển màn hình thông minh LCD
- Động cơ Turbin đôi 2x80 W
- Bóng đèn Led Bar 15 W
- Công suất hút tối đa lên đến 700 $m^3/h$
- Bộ lọc: lưới lọc inox + than hoạt tính
- Độ ồn maximum 48 dB
- Ống thoát hơi D120
- Kích thước 130x465x700 mm
- Nguồn điện: 220V - 240V AC/50 - 60Hz









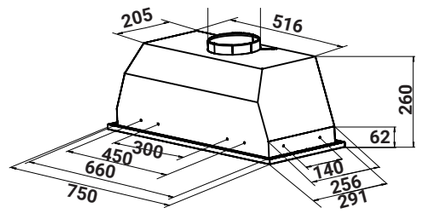


**Model: KF - BI70H** — **10.280.000 VND**

- Máy hút mùi âm toàn phần
- Thân bằng inox không rỉ
- Điều khiển phím bấm 3 tốc độ
- Lưới lọc inox siêu bền dễ dàng vệ sinh khi sử dụng
- Đèn led bar 1x6 W
- Motor 1x230 W
- Công suất hút tối đa 1000 $m^3/h$
- Độ ồn tối đa 48 dB
- Ống thoát khói inox 1x450x300 mm
- Kích thước: 260x291x750 mm
- Nguồn điện: 220V - 240V AC/50 - 60Hz



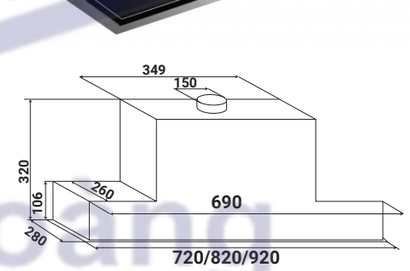


**Model: KF - BI70PR** — **14.800.000 VND**

**KF - BI80PR / BI90PR** — **15.800.000 / 16.800.000 VND**

- Máy hút mùi âm toàn phần
- Thân bằng inox không rỉ
- Kính cường lực dày 5mm tráng men bóng cao cấp
- Điều khiển cảm ứng 3 tốc độ
- Lưới lọc inox siêu bền dễ dàng vệ sinh khi sử dụng
- Đèn led dài
- Motor 1x170 W
- Công suất hút tối đa 1000 $m^3/h$
- Độ ồn tối đa 68 dB
- Ống thoát khói inox 1x450x300 mm
- Ống thoát D150 mm và 2m ống mềm kèm theo
- Kích thước: 320x280x720/820/920 mm
- Nguồn điện: 220V - 240V AC/50 - 60Hz



Huy Hoang



**Model: KF - CN700I / CN900I** — **13.800.000/ 15.800.000 VND**

- Máy hút mùi lắp góc áp tường
- Thân bằng inox không gỉ
- Điều khiển phím bấm cơ 3 tốc độ
- Lưới lọc inox siêu bền dễ dàng vệ sinh khi sử dụng
- Đèn led 3 x15 W
- Motor 1x170 W
- Công suất hút tối đa 1200 $m^3$/h
- Độ ồn maximum 48 dB
- Ống thoát hơi D150 mm và 2 m ống mềm kèm theo
- Kích thước: 45x275x700/900mm, ống thoát 1x450 mm
- Nguồn điện: 220V - 240V AC/50 - 60Hz

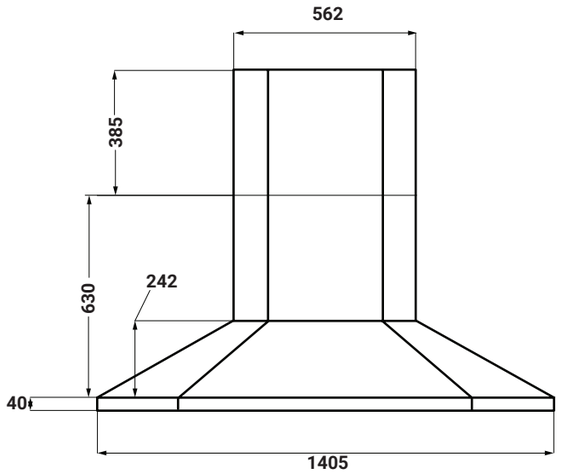


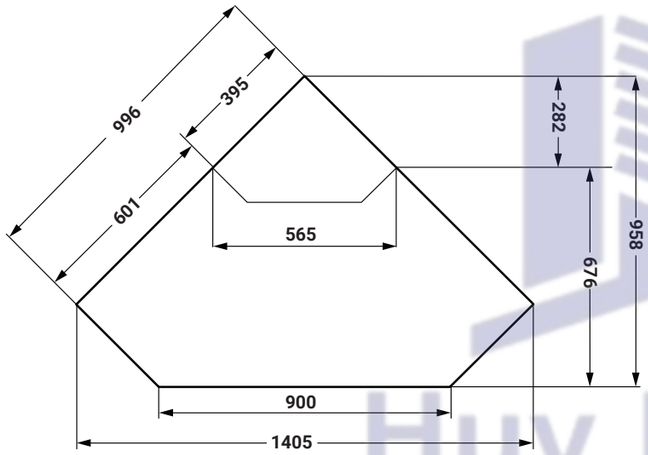






www.kaff.vn





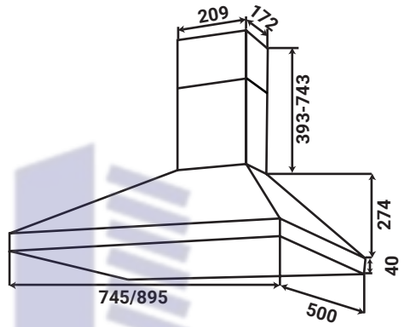


**Model: KF - PYRA750** — **13.800.000 VND**

- Thân bằng inox không rỉ
- Điều khiển cảm ứng 3 tốc độ
- Lưới lọc nhôm + than hoạt tính
- Đèn led 1x2 W
- Motor 1x230 W
- Công suất hút tối đa 1300 m3/h
- Độ ồn maximum 68 dB
- Ống thoát D150 + 2m ống mềm kèm theo
- Ốp ống khói inox 2x209x172x400 mm
- Kích thước: 274x500x745/895 mm



**Model: KF - VERTI 70WHI** — **14.800.000 VND**



- Máy hút mùi dạng tivi VERTICAL siêu mỏng ốp tường
- Điều khiển cảm ứng 9 cấp độ
- Thân máy bằng sơn tĩnh điện phối kính cường lực sang trọng
- Lưới lọc nhôm + than hoạt tính
- Đèn led 2x2W
- Động cơ 1x80W không chổi than BLDC siêu tiết kiệm
- Công suất hút tối đa 1000 m³/h
- Độ ồn tối đa 48 - 54 dB
- Ống khói 2x400 mm
- Ống thoát 2m đường kính 150mm
- Kích thước: 460x216x695 mm
- Nguồn điện: 220V - 240V AC/50 - 60Hz

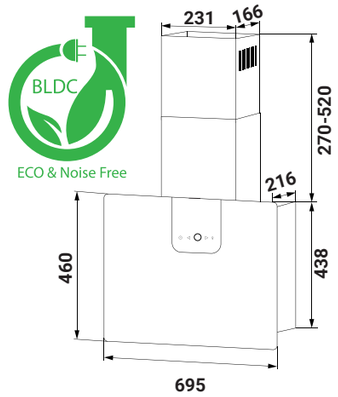






# MÁY HÚT MÙI




**Model: KF - IS1500S LUX** **28.900.000 VND**

- Máy hút mùi kính toa treo độc lập
- Thân máy bằng inox sáng đẹp
- Điều khiển phím bấm 3 tốc độ
- Lưới lọc inox + than hoạt tính
- Đèn led 4x4W
- Motor 1x170W
- Công suất hút tối đa 1200m³/h
- Độ ồn maximum 48 dB
- Ống thoát D150 + 2m ống mềm kèm theo
- 2 Ốp ống khói inox 589x325x325 mm
- Kích thước sản phẩm 1500x60x589x325 mm

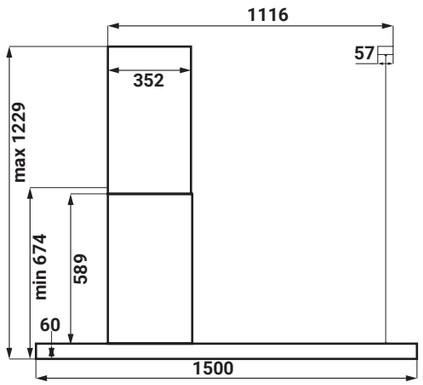


**Model: KF - IS1500B LUX** **28.900.000 VND**




- Máy hút mùi kính toa treo độc lập
- Thân máy bằng inox sáng đẹp
- Điều khiển phím bấm 3 tốc độ
- Lưới lọc inox + than hoạt tính
- Đèn led 4x4W
- Motor 1x170W
- Công suất hút tối đa 1200m³/h
- Độ ồn maximum 48 dB
- Ống thoát D150 + 2m ống mềm kèm theo
- 2 Ốp ống khói inox 589x325x325 mm
- Kích thước sản phẩm 1500x60x589x325 mm



Huy Hoàng



www.kaff.vn



# LÒ NƯỚNG




**Model: KF - T90S** — **20.800.000 VND**

- Lò nướng dung tích 67L
- 12 chức năng nướng
- Cửa kính 3 lớp cách nhiệt
- Điều khiển cảm ứng
- Màn hình LED hiển thị
- Có chức năng hẹn giờ
- Đèn lò bên trong
- Nướng đối lưu
- Quạt làm mát
- Chế độ tăng nhiệt nhanh
- Phụ kiện kèm theo: vỉ nướng và khay nướng
- Chức năng nướng xiên quay
- Tiêu chuẩn tiết kiệm điện Châu Âu A++
- Khóa trẻ em
- Tự động tắt khi không sử dụng
- Tổng công suất 3450W
- Nhiệt độ nướng 50ºC – 250ºC
- Hiệu điện thế 220V - 240V / 50Hz - 16A
- Chiều dài dây cấp nguồn điện 2m có đầu cắm
- Kích thước sản phẩm: 595C x 595R x 575S mm
- Kích thước khoét lỗ: 590C x 560R x 595S mm

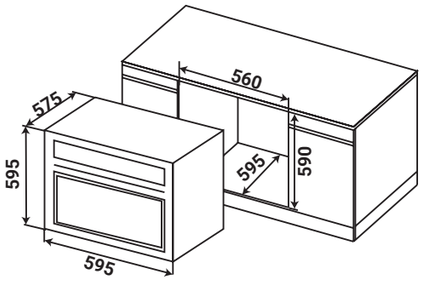





**Model: KF - 901** — **14.600.000 VND**

- Lò nướng dung tích 60L
- 9 chức năng nướng
- Chức năng nướng đối lưu
- Cửa kính 2 lớp cách nhiệt
- Điều khiển núm vặn cơ học kết hợp phím bấm
- Đồng hồ điện tử có chức năng hẹn giờ
- Đèn bên trong lò
- Phụ kiện kèm theo: vỉ nướng và khay nướng
- Tiêu chuẩn tiết kiệm điện Châu Âu A++
- Khóa trẻ em
- Tự động tắt khi không sử dụng
- Tổng công suất 3.6KW
- Hiệu điện thế 220V-240V/50Hz - 16A
- Chiều dài dây cấp nguồn điện 2m có đầu cắm
- Kích thước sản phẩm: 595C x 595R x 575S mm
- Kích thước khoét đá: 600C x 560R x 595S mm

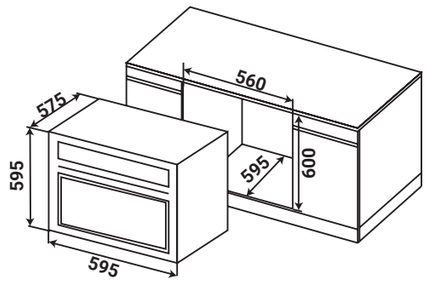











**Model: KF - BI75TFT** — **29.800.000 VND**

- Lò nướng dung tích 75L – Xuất Xứ: Made In Turkey
- Kích thước bên trong khoang nướng / Cavity Dimensions: 475x392x413mm
- 10 chức năng nướng - chức năng nướng mặc định /10 Program - menu food founstions
- Cửa kính 3 lớp cách nhiệt tối đa, có thể tháo rời thuận tiện vệ sinh
- Điều khiển màn hình LCD thông minh / Oven Controllers Smart LCD (Ready Cook)
- Có chức năng hẹn giờ
- Đèn lò bên trong / Oven Light (25W)
- Nướng đối lưu / Cooling Fan
- Khay trượt tiện sử dụng / Wire Side Racks
- Mở cửa lò êm ái / Soft close - Door switch
- Bộ điều nhiệt bằng điện tử / Electronic Thermostat
- Chế độ tăng nhiệt nhanh nhờ chức năng quạt turbor / Oven Functions Turbor
- Chức năng tự động tăng tốc nướng / Automatic Boost Function
- Tráng men dễ làm sạch / Easy to Clean Enamel
- Chức năng vệ sinh bằng hơi nước / VapClean
- Chức năng tự vệ sinh bằng phương pháp nhiệt phân Catalytic
- Khay đựng đồ tiện lợi / Turnspit
- Đèn báo hoạt động của bộ điều nhiệt/Thermostat Operation Indicator Light
- Đèn báo hoạt động của lò / Oven Operation Indicator Light
- Phụ kiện kèm theo: vỉ nướng và khay nướng/Baking Tray (Shallow Tray)
- Chức năng nướng xiên quay
- Tiêu chuẩn tiết kiệm điện Châu Âu A+++/Energy Efficiency [A+++]
- Khóa trẻ em (Child lock)
- Tự động tắt khi không sử dụng
- Công suất dàn nướng trên (Top Heating Element) 1200W
- Công suất dàn nướng dưới (Bottom Heating Element) 1100W
- Công suất nướng xiên / Grill (Thermostatic) 1400W
- Công suất nướng đôi / Double Grill (Thermostatic) 2600W
- Công suất quạt / Fan 23W
- Công suất nướng quạt / Fan with Ring Heating Element 2000W
- Tổng công suất 3450W
- Nhiệt độ nướng 50ºC - 250ºC
- Hiệu điện thế 220V - 240V / 50Hz - 16A
- Kích thước sản phẩm: 595C x 595R x 575S mm
- Kích thước khoét lỗ: 595C x 560R x 595S mm

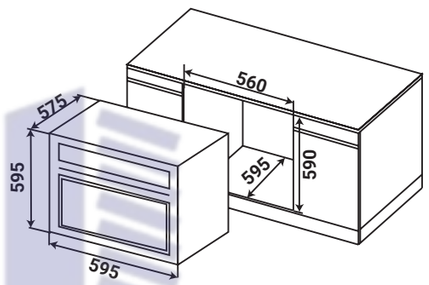






Huy Hoàng




## Model: KF - BI75SLIM — 27.800.000 VND

- Lò nướng dung tích 75L – Xuất Xứ: Made In Turkey
- Kích thước bên trong khoang nướng / Cavity Dimensions: 475x392x413 mm

10 chức năng nướng - chức năng nướng mặc định/10 Program - menu food founstions

- Cửa kính 3 lớp cách nhiệt tối đa, có thể tháo rời thuận tiện vệ sinh
- Điều khiển màn hình LED thông minh / Slim LED Touch
- Có chức năng hẹn giờ
- Đèn lò bên trong / Oven Light (25W)
- Nướng đối lưu / Cooling Fan
- Khay trượt tiện sử dụng / Wire Side Racks
- Mở cửa lò êm ái / Soft close - Door switch
- Bộ điều nhiệt bằng điện tử / Electronic Thermostat
- Chế độ tăng nhiệt nhanh nhờ chức năng quạt turbor / Oven Functions Turbor
- Chức năng tự động tăng tốc nướng / Automatic Boost Function
- Tráng men dễ làm sạch / Easy to Clean Enamel
- Chức năng vệ sinh bằng hơi nước/Vapclean
- Chức năng tự vệ sinh bằng phương pháp nhiệt phân Catalytic
- Khay đựng đồ tiện lợi / Turnspit
- Đèn báo hoạt động của bộ điều nhiệt / Thermostat Operation Indicator Light
- Đèn báo hoạt động của lò / Oven Operation Indicator Light
- Phụ kiện kèm theo: vỉ nướng và khay nướng/Baking Tray (Shallow Tray)
- Tiêu chuẩn tiết kiệm điện Châu Âu A+++ / Energy Efficiency [A+++]
- Khóa trẻ em / Child lock
- Tự động tắt khi không sử dụng
- Công suất dàn nướng trên / Top Heating Element 1200 W
- Công suất dàn nướng dưới / Bottom Heating Element 1100 W
- Công suất nướng xiên / Grill (Thermostatic) 1400 W
- Công suất nướng đôi / Double Grill (Thermostatic) 2600 W
- Công suất quạt / Fan 23 W
- Công suất nướng quạt / Fan with Ring Heating Element 2000 W
- Tổng công suất 3450 W
- Nhiệt độ nướng 50ºC - 250ºC
- Hiệu điện thế 220V - 240V / 50Hz - 16A
- Kích thước sản phẩm: 595C x 595R x 575S mm
- Kích thước khoét lỗ: 590C x 560R x 595S mm

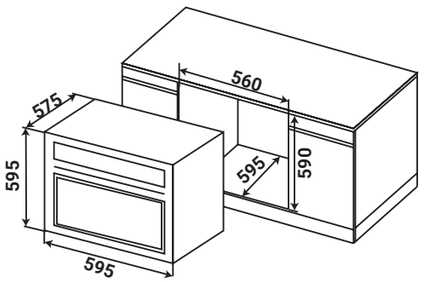




Huy Hoàng



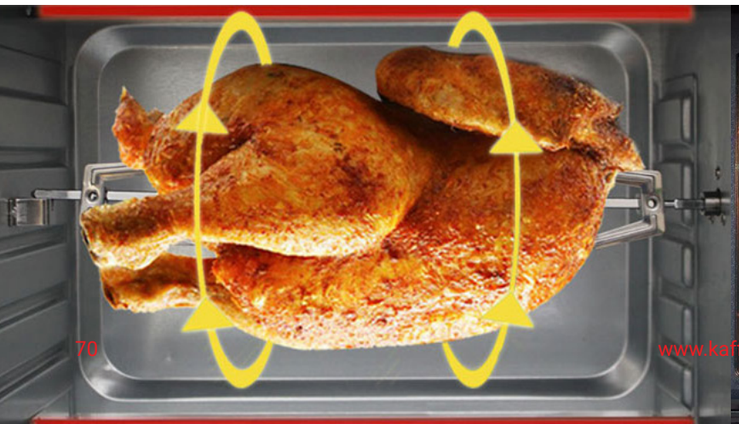








## Model: KF - ST56LXR — 29.600.000 VND

- Lò nướng kết hợp hấp
- 13 chương trình tự động: Steam: Hấp, Steam Grill: Nướng hơi nước, Convection and Steam: Nướng đối lưu và hơi nước, Convection: Đối lưu, Convection and Grill: Đối lưu và nướng, Grill: Nướng vỉ, Convection and Single-tube Grill : nướng đối lưu và nướng một mặt, Single-tube Grill: Nướng một mặt, Ferment: Lên men, Keep warm: Giữ ấm, Defrost: Rã đông, Sterilize: Khử trùng, Descaling: Tẩy cặn
- Dung tích: 56 lít
- Điều khiển điện tử
- Điều khiển hiện giờ điện tử
- Kính cửa 3 lớp cách nhiệt tối ưu
- Đèn chiếu sáng halogen trong lò
- Khoảng nhiệt: 30ºC - 250ºC
- Bề mặt trong lò: phủ men anthracite
- Tự động tắt khi không sử dụng
- Chức năng tự làm sạch bằng phương pháp Ecolyse
- Kiểm soát nhiệt
- Cửa kín toàn phần thông gió và dễ dàng vệ sinh
- 8 chương trình gồm 5 mức công suất nướng và 4 chương trình kết hợp: Đối lưu, hấp kết hợp nướng
- Tiêu chuẩn tiết kiệm năng lượng: A++ Châu âu
- Khóa trẻ em
- Mức công suất thực 2100 W
- Thể tích bình chứa nước 1.1 Lít
- Khay nướng nhỏ
- Khay nướng lớn
- Nướng quạt đối lưu
- Khay an toàn
- Điện năng 220 - 240V 50HZ
- Tổng công suất 2100 W
- Kích thước sản phẩm: 595R x 455C x 550S mm
- Kích thước âm tủ: 560R × 445Cx 600S mm

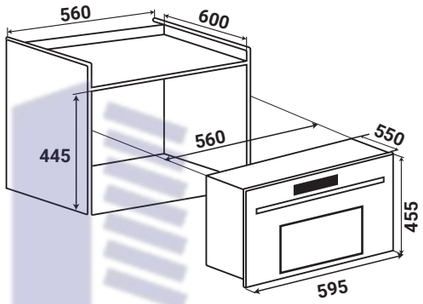








## LÒ NƯỚNG



**Model: KF - T90M** **17.800.000 VND**

- Lò nướng dung tích 66L
- 10 chức năng nướng
- Chức năng nướng đối lưu
- Cửa kính 2 lớp cách nhiệt
- Điều khiển cảm ứng thông minh hiện đại
- Đồng hồ điện tử có chức năng hẹn giờ
- Đèn bên trong lò
- Phụ kiện kèm theo: vỉ nướng và khay nướng
- Tiêu chuẩn tiết kiệm điện Châu Âu A++
- Khóa trẻ em
- Tự động tắt khi không sử dụng
- Tổng công suất 3.6KW
- Hiệu điện thế 220V - 240V / 50Hz - 16A
- Chiều dài dây cấp nguồn điện 2m có đầu cắm
- Kích thước sản phẩm: 595C x 595R x 575S mm
- Kích thước khoét đá: 590C x 560R x 595S mm

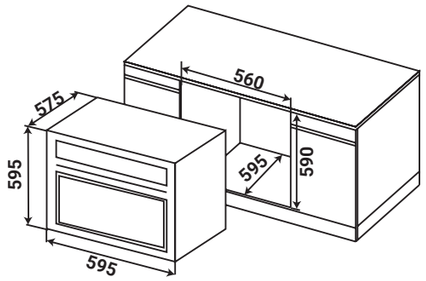




Huy Hoàng



## BẾP TỦ LIỀN LÒ



**Model: KF - IK60850** **36.800.000 VND**

- 4 vùng nấu điện từ phù hợp với đa dạng nhu cầu nấu ăn
- Lò nướng dung tích 54L, Led hiển thị cho vùng nấu
- 8 chức năng nướng
- Chức năng nướng đối lưu
- Cửa kính 3 lớp cách nhiệt
- Điều khiển núm vặn cơ học
- Chức năng hẹn giờ
- Đèn bên trong lò 25 W
- Chức năng tự vệ sinh bằng phương pháp nhiệt phân Catalytic
- Phụ kiện kèm theo: vỉ nướng và khay nướng
- Tiêu chuẩn tiết kiệm điện Châu Âu A++
- Tự động tắt khi không sử dụng
- Tổng công suất 3.6 KW
- Hiệu điện thế 220V - 240V / 50 Hz - 16 A
- Thiết bị ổn định nhiệt độ tự động
- Hệ thống quạt bên trong khoang lò giúp hơi nóng được lan tỏa đều
- Vỏ thép sơn tĩnh điện không rỉ
- Công suất bếp điện từ: 1.4 kW x 2 / 1.8 kW / 2.1 kW
- Mặt kính crystal siêu bền, chịu lực chịu sốc nhiệt
- Inverter tiết kiệm điện năng
- Chức năng chia công suất tiết kiệm điện năng
- Nguồn điện: 220V - 240 V
- Tần số: 50 / 60 Hz
- Kích thước sản phẩm: 850C x 600R x 600S mm

***Bếp tủ liền lò có chân đế, có thể tùy ý điều chỉnh độ cao phù hợp với mặt đá tủ bếp.***

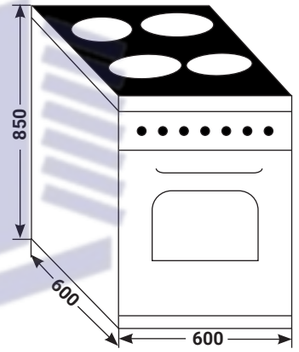








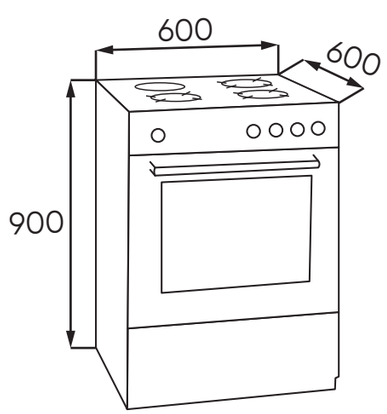


**Model: KF - FRT6604IN** **42.800.000 VND**

***Made in Turkey***

- Bếp 4 vùng nấu
- Mặt kính Schott Ceran siêu bền, chịu lực chịu sốc nhiệt
- Công suất: 2100Wx1400Wx2100Wx1400 (Booster: 2500Wx1800Wx2500Wx1800W)
- Hẹn giờ 99 phút và tạm dừng
- Lò nướng âm tủ
- Dung tích 65L
- Cửa kính 3 lớp cách nhiệt, kính bên trong có thể tháo rời
- Điều khiển núm vặn cơ học kèm cảm ứng
- Màu bảng điều khiển Inox đen
- Đèn bên trong lò
- Độ ồn quạt làm mát hướng trục 49,2 Hz
- Tiêu chuẩn tiết kiệm năng lượng châu Âu A
- Độ ồn tối đa 50 Hz
- Phụ kiện kèm theo:

1 vĩ , 1 khay, 1 xiên quay nướng

- Tổng công suất 2600 W
- Đồng hồ điện tử hẹn giờ
- Tự động tắt khi không sử dụng
- Khóa an toàn tự động khóa trong 2 giây
- Tiêu chuẩn RoHS, CE...
- Chức năng nướng đối lưu
- Chức năng nướng xiên quay, gia nhiệt trên + quạt đối lưu
- Chức năng rã đông
- Chức năng nướng quạt
- Chức năng nướng gia nhiệt trên
- Chức năng nướng gia nhiệt dưới
- Chức năng vệ sinh bằng nhiệt (90$^{o}$C) VapClean
- Kích thước sản phẩm: 900Cx600Rx600S mm









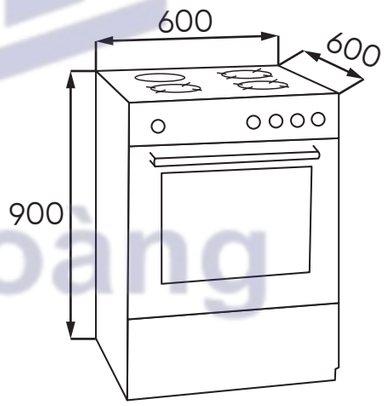


**Model: KF - FRT6604GAS** **27.800.000 VND**

***Made in Turkey***

- Bếp 4 vùng nấu: 3 Gas kết hợp điện
- Công suất bếp điện 1500W (Ø180mm)
- Hệ thống mâm chia lửa Sabaf
- Hệ thống cảm ứng ngắt gas tự động FFD an toàn
- Núm vặn cơ học hợp kim siêu bền, đẹp
- Lượng gas tiêu thụ 0.3 Kg/h/lò
- Lò nướng âm tủ
- Dung tích 68L
- Cửa kính 3 lớp cách nhiệt, kính bên trong có thể tháo rời
- Điều khiển núm vặn cơ học kèm cảm ứng
- Màu bảng điều khiển Inox đen
- Đèn bên trong lò
- Độ ồn quạt làm mát hướng trục 49,2 Hz
- Tiêu chuẩn tiết kiệm năng lượng châu Âu A
- Độ ồn tối đa 50 Hz
- Phụ kiện kèm theo:1 vĩ , 1 khay, 1 xiên quay nướng
- Tổng công suất 3100 W
- Đồng hồ điện tử hẹn giờ
- Tự động tắt khi không sử dụng
- Khóa an toàn tự động khóa trong 2 giây
- Tiêu chuẩn RoHS, CE...
- Chức năng nướng đối lưu
- Chức năng nướng xiên quay, gia nhiệt trên + quạt đối lưu
- Chức năng rã đông
- Chức năng nướng quạt
- Chức năng nướng gia nhiệt trên
- Chức năng nướng gia nhiệt dưới
- Chức năng vệ sinh bằng nhiệt (90$^{o}$C) VapClean
- Kích thước sản phẩm: 900Cx600Rx600S mm





Huy Hoàng

# LÒ VI SÓNG









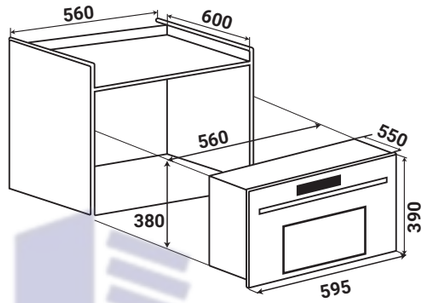


**Model: KF - MC34L** — **13.600.000 VND**

- Lò vi sóng âm tủ kết hợp nướng
- Đèn bên trong lò
- 5 cấp độ năng lượng vi sóng
- 3 chương trình kết hợp tự động
- 2 chương trình rã đông
- Đĩa xoay thủy tinh chịu nhiệt đường kính 31 cm
- Điều khiển bằng cảm ứng và màn hình LED
- Đồng hồ điện tử có chức năng hẹn giờ
- Khóa trẻ em thông minh
- Cảnh báo âm thanh khi quá trình nấu kết thúc
- Phụ kiện đi kèm 1 đĩa thủy tinh, 1 vỉ nướng
- Dung tích 34 lít
- Tổng công suất 1.45 KW
- Kích thước sản phẩm: 390C x 595R x 550S mm
- Kích thước cắt hộc tủ: 380C x 560R x 600S mm
- Nguồn điện: 220V - 240V AC/50 - 60Hz




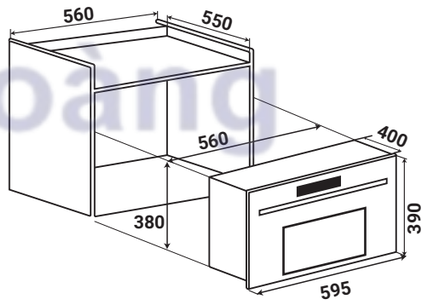


**Model: KF - MC02** — **10.800.000 VND**

- Lò vi sóng âm tủ kết hợp nướng thân inox
- Dung tích 25L
- Màn hình hiện thị LCD
- Hệ thống điều khiển phím bấm điện tử
- 5 mức công suất vi sóng
- Đĩa xoay thủy tinh chịu nhiệt đường kính 31 cm
- Chức năng nướng đối lưu
- Khóa trẻ em an toàn
- Cảnh báo âm thanh khi quá trình nấu kết thúc
- Công suất vi sóng 900 W
- Công suất nướng 1100 W
- Công suất nướng đối lưu 2500 W
- Tiêu chuẩn tiết kiệm điện A++ châu Âu
- Nguồn điện 220 - 240V / 50Hz
- Kích thước sản phẩm: 390C x 595R x 400S mm
- Kích thước cắt hộc tủ: 380C x 560R x 550S mm





Huy Hoàng




**Model: KF - OSM44L** **21.800.000 VND**

**KF - OMS44L**

- Lò vi sóng kết hợp nướng
- 15 chương trình tự động
- Dung tích 44 lít
- Điều khiển cảm ứng
- Điều khiển hiện giờ điện tử
- Cửa kín toàn phần thông gió và dễ dàng vệ sinh
- 9 chương trình gồm 5 mức công suất vi sóng và 4 chương trình kết hợp:

Đối lưu, vi sóng kết hợp nướng

- Tiêu chuẩn tiết kiệm năng lượng: A++ Châu âu
- Khóa trẻ em
- Mức công suất vi sóng 900 W
- Mức công suất nướng 1750 W
- Mức công suất thực 1750 W
- Khay nướng nhỏ
- Khay nướng lớn
- Nướng quạt đối lưu
- Khay an toàn
- Điện năng 220 - 240V 50 Hz
- Tổng công suất 3350 W
- Kích thước sản phẩm: 455C x 595R x 550S mm
- Kích thước âm tủ: 450C x 560-568R x 595S mm

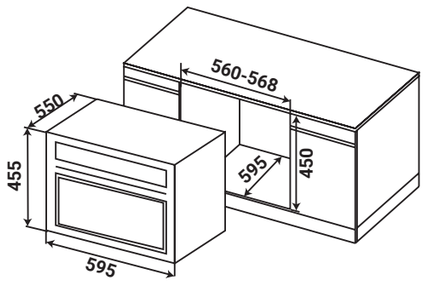







www.kaff.vn

Huy Hoàng







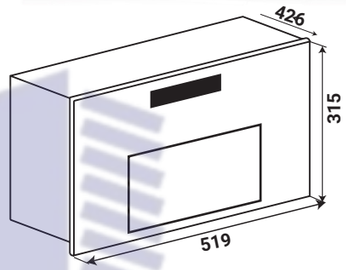








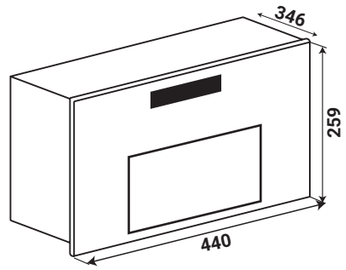




**Model: KF - EM036ALMW** **9.800.000 VND**

**Model: KF - EM036ALMB**

- Lò vi sóng kết hợp nướng nhẹ 36L siêu tiện lợi
- Mặt kính gương phối màu bạc trắng/xám đen sơn tĩnh điện cao cấp
- Tay nắm màu bạc kết hợp Inox phía trước
- 11 mức công suất vi sóng
- 6 menu mặc định
- Rã đông theo khối lượng hoặc thời gian
- Thời gian vi sóng,nướng lên đến 99.99 phút
- Khởi động nhanh 30s
- Báo tín hiệu thời gian kết thúc chương trình
- Khóa trẻ em an toàn
- Đĩa xoay đường kính 315mm
- Công suất vi sóng trung bình 1000W
- Nguồn điện sử dụng 220v/50-60Hz
- Kích thước bên trong khoang nướng : Rộng x Sâu x Cao: 351R x 406S x 249C mm
- Kích thước sản phẩm: 519R x 426S x 315C mm

**Model: KF - AM825TW** **6.800.000 VND**

**Model: KF - AM825TB**

- Lò vi sóng kết hợp nướng nhẹ 25L siêu tiện lợi
- Thân màu trắng/đen sơn tĩnh điện cao cấp
- Cửa kính màu đen cách nhiệt
- Tay nắm bằng màu bạc
- Khoang nướng màu trắng/xám
- 5 mức vi sóng
- 8 menu vi sóng tự động
- Nhiều mức nấu khác nhau
- Rã đông theo khối lượng hoặc thời gian
- Thời gian vi sóng lên đến 95 phút
- Đĩa thủy tinh quay 270mm
- Âm thanh cảnh báo kết thúc thời gian
- Khóa trẻ em an toàn tiện lợi
- Công suất vi sóng đầu vào Input: 1250W
- Công suất vi sóng đầu ra Output: 800W
- Nguồn điện sử dụng: 220V/50-60Hz
- Kích thước sản phẩm: 440R x 346S x 259C mm


MÁY RỬA CHÉN



**Model: KF - BDWSI12.6** **26.800.000 VND**

***Made in Turkey***

- Máy rửa chén bán âm, độc lập / Semi and free standing Diswasher
- Thân sơn tĩnh điện màu đen cao cấp
- Sức chứa 14 bộ đồ ăn Châu Âu
- 6 Chương trình rửa tích hợp: Rửa kỹ, rửa tiết kiệm, rửa 1h, rửa nhanh, rửa sơ bộ, rửa chờ lên đến 24h
- Chức năng đặc biệt: tăng tốc độ rửa, rửa nửa tải
- Chức năng sấy tăng cường (Tubor Fan)
- Điều khiển điện tử, màn hình led sang trọng
- Chức năng hẹn giờ
- Độ ồn cực thấp maximum 40dB
- Tiêu chuẩn tiết kiệm năng lượng Châu Âu A+++ (biến tần tích hợp)
- Chức năng khóa máy khi có sự cố ngoại cảnh tác động (ngập nước, va đập, yếu điện, thiếu nước…)
- Chồng rò nước từ máy
- Mức tiêu thụ điện năng 1.850 Kwh/lần rửa
- Nhiệt độ nước nóng lên đến 70ºC
- Mức tiêu thụ nước 10 lít/lần rửa
- Áp suất nước 0.4 đến 10 Bar
- Điện năng đầu vào: 220-240V / 50-60Hz
- Chiều dài cáp điện 1.5m
- Kích thước sản phẩm: 820-850C x 600S x 600R mm

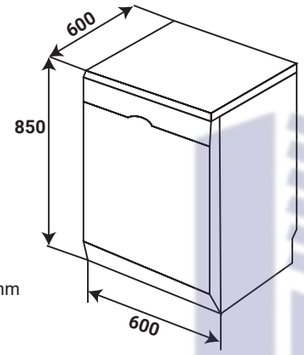








**Model: KF - A45UVTFT** **28.800.000 VND**

***Made in Turkey***



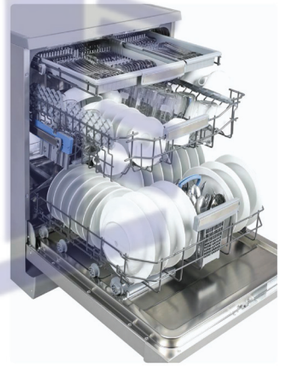







- Máy rửa chén bán âm, độc lập/Semi and free standing Diswasher
- Xuất xứ: Thổ Nhĩ Kỳ (Made in ***Turkey***) Thân inox cao cấp/SS body
- Sức chứa 15 bộ đồ ăn Châu Âu/15 place setting
- 10 Chương trình rửa tích hợp/10 programs, 6+ temperatures: Rửa mạnh, rửa tự động, rửa tiết kiệm, rửa nhanh, rửa sơ bộ, rửa chờ lên đến 24h, rửa 90p, rửa tráng, rửa nữa tải
- Chức năng sấy tăng cường (Turbo Fan)
- Chức năng vệ sinh lồng rửa/Extra fast option
- Chức năng giảm độ ồn rửa/Extra silent option
- Chức năng rửa nhanh/Extra fast option
- Chức năng tiết kiệm năng lượng/Energy save option
- Chức năng mở cửa tự động khi kết thúc chu trình rửa/Auto door technology
- Điều khiển điện tử, màn hình Led sang trọng/Touch control with display TFT
- Chức năng hẹn giờ,khóa trẻ em thông minh/Timer and child lock option
- Độ ồn cực thấp maximum 40dB/Noise low
- Tiêu chuẩn tiết kiệm năng lượng châu Âu A++(biến tần tích hợp) / Performance A++ AA - 20 %
- Chức năng khóa máy khi có sự cố tác động (ngập nước, va đập, yếu điện, thiếu nước,..)
- Chống rò nước từ máy/Overflow and leakege protection
- Chức năng bảo vệ quá nhiệt
- Chức năng nửa tải với 3 chế độ( rổ dưới,rổ trên,cho kệ trên dưới) / Half load option(with three modes) (lower basket/upper basket/halfload on both basket)
- Chức năng nâng hạ khay rửa/Down and up basket option
- Chức năng rửa viên/3in1 table detergent option (không ưu tiên)
- Mức tiêu thụ điện năng: 1.850Kwh/lần rửa
- Nhiệt độ nước nóng lên đến 70ºC - 75ºC
- Mức tiêu thụ nước: 8 lít/lần rửa
- Áp suất nước: 0.4 - 10 Bar
- Điện năng đầu vào: 220-240V / 50-60Hz
- Chiều dài cáp điện 1.5 m
- Kích thước sản phẩm: 820-850C x 598S x 598Rmm

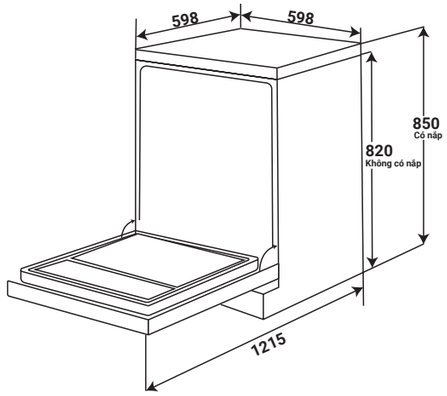


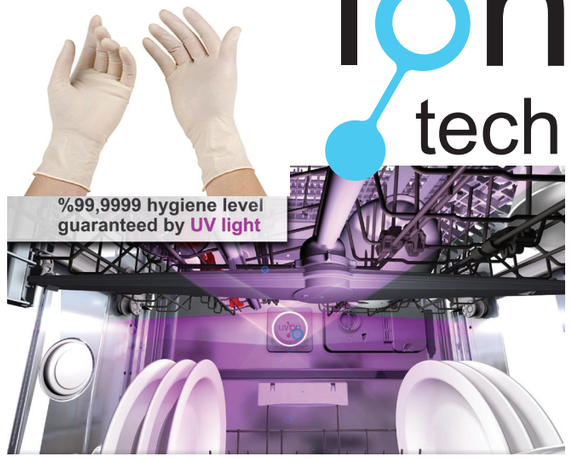


Huy Hoàng



**Model: KF - SPA230** **27.800.000 VND**

***Made in Turkey***

- Máy rửa chén bán âm
- Xuất xứ: Thổ Nhĩ Kỳ (Made in ***Turkey***)
- Điều khiển cảm ứng, màn hình led sang trọng
- Thân inox cao cấp
- Sức chứa 15 bộ đồ ăn Châu Âu
- 10 Chương trình rửa tích hợp với 6 mức nhiệt độ: rửa mạnh, rửa tự động, rửa tiết kiệm, rửa nhanh, rửa sơ bộ, rửa chờ lên đến 24h, rửa 90 phút, rửa tráng, rửa nửa tải

** Chức năng đặc biệt:*

- Sấy tăng cường Tubor Fan
- Chức năng tự vệ sinh lồng rửa
- Chức năng giảm độ ồn, rửa nhanh
- Chức năng tiết kiệm năng lượng
- Chức năng rửa nửa tải với 3 chế độ ( rổ dưới, rổ trên, cho kệ trên dưới)
- Chức năng nâng hạ khay rửa

** Chức năng an toàn:*

- Chức năng khóa máy khi có sự cố ngoại cảnh tác động (ngập nước, va đập, yếu điện, thiếu nước...)
- Chống rò nước từ máy
- Chức năng bảo vệ quá nhiệt
- Chức năng hẹn giờ, khóa trẻ em thông minh
- Độ ồn cực thấp maximum 40dB
- Tiêu chuẩn tiết kiệm năng lượng Châu Âu A+++ (biến tần tích hợp)
- Mức tiêu thụ điện năng: 1.850 Kwh/lần rửa
- Nhiệt độ nước nóng lên đến 70ºC - 75ºC
- Mức tiêu thụ nước: 8 lít/lần rửa
- Áp suất nước 0.4 đến 10 Bar
- Điện năng đầu vào: 220-240V/50-60Hz
- Chiều dài cáp điện 1.5m
- Kích thước sản phẩm: 820-850C x 598R x 598S mm

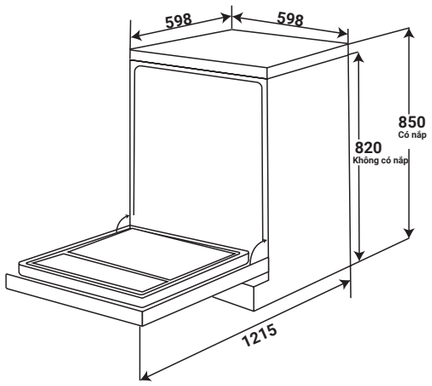












**Model: KF - D65ERIS** **32.800.000 VND**

***Made in Turkey***

- Máy rửa chén bán âm, độc lập / Semi and free standing Diswasher
- Xuất xứ: Thổ Nhĩ Kỳ (Made In ***Turkey***)
- Thân inox cao cấp / SS body
- Sức chứa 15 bộ đồ ăn Châu Âu / 15 place settings
- 10 Chương trình rửa tích hợp / 10 programs, 6+ temperatures: Rửa mạnh, rửa tự động, rửa tiết kiệm, rửa nhanh, rửa sơ bộ, rửa chờ lên đến 24h, rửa 90 phút, rửa tráng, rửa nửa tải
- Chức năng sấy tăng cường / Tubor Fan
- Chức năng tự vệ sinh lồng rửa / Extra hygiene option
- Chức năng giảm độ ồn rửa / Extra silent option
- Chức năng rửa nhanh / Extra fast option
- Chức năng tiết kiệm năng lượng / Energy save option
- Chức năng UVON diệt khuẩn / UVON natural tech
- Chức năng ION diệt khuẩn / ION natural tech
- Chức năng mở cửa tự động khi kết thúc chu trình rửa/Auto door technology
- Điều khiển cảm ứng, màn hình led sang trọng / Touch control with dislay TFT
- Ánh sáng bên trong lồng rửa 04 đèn / Interior Light 4 spot
- Ba dàn rửa siêu sạch với nhiều ngăn dưới / Triple wash
- Dàn rửa ngăn trên / Impeller
- Chức năng hẹn giờ, khóa trẻ em thông minh / Timer and child lock option
- Độ ồn cực thấp maximum 40dB/Noise low
- Tiêu chuẩn tiết kiệm năng lượng Châu Âu A+++ (biến tần tích hợp) / Performance A+++ AA -20%
- Chức năng khóa máy khi có sự cố ngoại cảnh tác động (ngập nước, va đập, yếu điện, thiếu nước...)
- Chồng rò nước từ máy / Overflow and leakage protection
- Chức năng bảo vệ quá nhiệt / Heater protection
- Chức năng nửa tải với 3 chế độ (rổ dưới, rổ trên, cho kệ trên dưới) / Half load option (with three modes) (lower basket / upper basket / half load on both baskets)
- Chức năng nâng hạ khay rửa / Down and up basket option
- Chức năng rửa viên / 3in1 tablet detergent option (không ưu tiên)
- Mức tiêu thụ điện năng: 1.850Kwh / lần rửa / Power consumption
- Nhiệt độ nước nóng lên đến 70ºC – 75ºC
- Mức tiêu thụ nước: 8 lít / lần rửa
- Áp suất nước 0.4 đến 10 Bar
- Điện năng đầu vào: 220 - 240V / 50 - 60Hz
- Chiều dài cáp điện 1.5m
- Kích thước sản phẩm: 820-850C x 598S x 598R mm

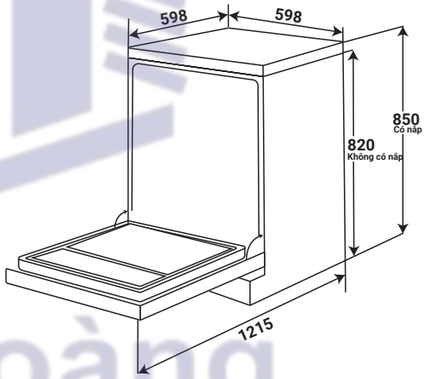








Huy Hoàng



**Model: KF - T35HEMERA** **28.800.000 VND**

***Made in Turkey***

- Máy rửa chén bán âm, độc lập / Semi and free standing Diswasher
- Xuất xứ: Thổ Nhĩ Kỳ (Made In ***Turkey***)
- Thân inox cao cấp / SS body
- Sức chứa 15 bộ đồ ăn Châu Âu/15 place settings
- 8 Chương trình rửa tích hợp/8 programs, 6+ temperatures: Rửa tráng 14'/Mini 14', Rửa mạnh 30'/Quick 30', rửa tiết kiệm/Eco, rửa hai dàn ở nhiệt độ 60 độ/ Dual pro wash 60, rửa nhanh 50 độ/Super 50', rửa chuyên sâu 70 độ/Hygiene 70°C, rửa tự động mức nhẹ 30-50 độ/Smart 30°C – 50°C, rửa tự động mức nặng 50-70 độ/ Smart 50°C – 70°C
- Chức năng sấy tăng cường/Tubor Fan
- Chức năng tự vệ sinh lồng rửa/Extra hygiene option
- Chức năng giảm độ ồn rửa/Extra silent option
- Chức năng rửa nhanh/Extra fast option
- Chức năng tiết kiệm năng lượng/Energy save option
- Chức năng UVON diệt khuẩn/UVON natural tech
- Chức năng ION diệt khuẩn/ION natural tech
- Chức năng mở cửa tự động khi kết thúc chu trình rửa/Auto door technology
- Điều khiển cảm ứng, màn hình led sang trọng/Touch control with dislay TFT
- Ánh sáng bên trong lồng rửa 04 đèn/ Interior Light 4 spot
- Ba dàn rửa siêu sạch với nhiều ngăn dưới/ Triple wash
- Dàn rửa ngăn trên/Impeller
- Chức năng hẹn giờ, khóa trẻ em thông minh/Timer and child lock option
- Độ ồn cực thấp maximum 40dB/Noise low
- Tiêu chuẩn tiết kiệm năng lượng Châu Âu A+++(biến tần tích hợp) / Performance A+++ AA - 20%
- Chức năng khóa máy khi có sự cố ngoại cảnh tác động (ngập nước, va đập, yếu điện, thiếu nước...)
- Chồng rò nước từ máy / Overflow and leakage protection
- Chức năng bảo vệ quá nhiệt / Heater protection
- Chức năng nửa tải với 3 chế độ (rổ dưới, rổ trên, cho kệ trên dưới)/Half load option (with three modes) (lower basket/upper basket /half load on both baskets)
- Chức năng nâng hạ khay rửa/Down and up basket option
- Chức năng rửa viên/3in1 tablet detergent option (không ưu tiên)
- Mức tiêu thụ điện năng: 1.850Kwh / lần rửa / Power consumption
- Nhiệt độ nước nóng lên đến 70ºC – 75ºC
- Mức tiêu thụ nước: 8 lít/lần rửa
- Áp suất nước 0.4 đến 10 Bar
- Điện năng đầu vào: 220-240V / 50-60Hz
- Chiều dài cáp điện 1.5m
- Kích thước sản phẩm: 820-850C x 598S x 598R mm

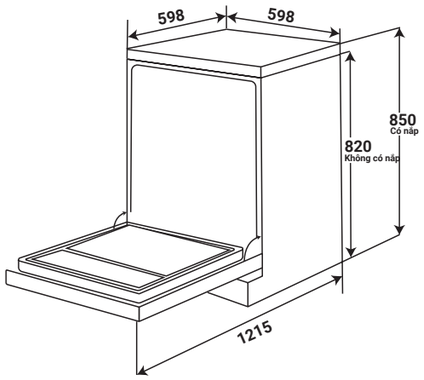






new MODEL



**Model: KF - BISW12** **30.800.000 VND**

***Made in Turkey***

- Máy rửa chén âm toàn phần
- Xuất xứ: Thổ Nhĩ Kỳ
- Thân sơn tĩnh điện phối inox cao cấp
- Sức chứa 15 bộ đồ ăn Châu Âu
- 9 Chương trình rửa tích hợp: ửa tráng 14'/Mini 14', Rửa mạnh 30'/Quick 30', rửa tiết kiệm/Eco, rửa hai dàn ở nhiệt độ 60 độ/ Dual pro wash 60, rửa tiết kiệm nước/Save+5.4 Lt, rửa nhanh 50 độ/Super 50', rửa chuyên sâu 70 độ/Hygiene 70°C, rửa tự động mức nhẹ 30-50 độ/Smart 30°C – 50°C, rửa tự động mức nặng 50-70 độ/Smart 50°C – 70°C
- Chức năng đặc biệt: tăng tốc độ rửa, rửa nữa tải
- Chức năng sấy tăng cường (Turbo Fan)
- Chức năng sấy khí tươi (Fresh air function)
- Chức năng UVON diệt khuẩn (UVON natural tech)
- Chức năng ION diệt khuẩn (ION natural tech)
- Chức năng mở cửa tự động khi kết thúc chu trình rửa/Auto door technology
- Điều khiển điện tử, màn hình Led sang trọng
- Đèn báo máy hoạt động và kết thúc chương trình
- Chức năng hẹn giờ lên đến 24h
- Độ ồn cực thấp maximum 40dB
- Tiêu chuẩn tiết kiệm năng lượng châu Âu A++(biến tần tích hợp)
- Chức năng khóa máy khi có sự cố tác động (ngập nước, va đập, yếu điện, thiếu nước,..)
- Chống rò nước từ máy
- Mức tiêu  6 lít/lần rửa
- Áp suất nước: 0.4-10 Bar
- Điện năng đầu vào: 220 - 240V / 50 - 60Hz
- Chiều dài cáp điện 1.5m
- Kích thước sản phẩm: 815C x 598R x 550S mm

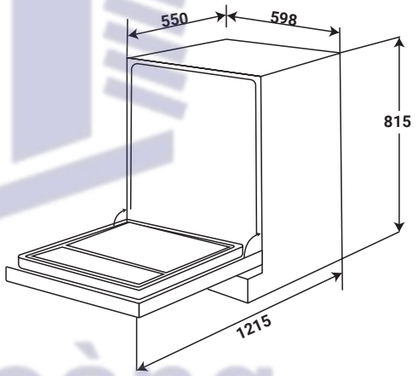




Auto Door

Sliding Door

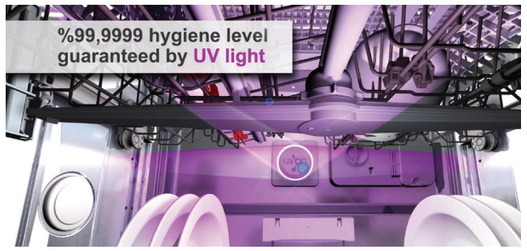










Huy Hoàng




**Model: KF - W45A1A401J** **20.600.000 VND**

***Made in Turkey***

• Máy rửa chén bán âm, độc lập/Semi and free standing Diswasher
• Xuất xứ: Thổ Nhĩ Kỳ
• Thân inox cao cấp
• Sức chứa 09 bộ đồ ăn Châu Âu
• 10 Chương trình rửa tích hợp: Rửa tráng 14'/Mini 14',
Rửa mạnh 30'/Quick 30', rửa tiết kiệm/Eco, rửa hai dàn ở nhiệt độ 60 độ/
Dual pro wash 60, rửa nhanh 50 độ/Super 50', rửa chuyên sâu 70 độ/Hygiene 70°C,
rửa tự động mức nhẹ 30-50 độ/Smart 30°C – 50°C, rửa tự động mức nặng 50-70 độ/
Smart 50°C – 70°C
• Chức năng đặc biệt : tăng tốc bộ rửa, rửa nữa tải
• Chức năng sấy tăng cường (Turbo Fan)
• Chức năng sấy khí tươi (Fresh air function)
• Chức năng UVON diệt khuẩn (UVON natural tech)
• Chức năng ION diệt khuẩn (ION natural tech)
• Chức năng mở cửa tự động khi kết thúc chu trình rửa/Auto door technology
• Điều khiển nút bấm tiện dụng
• Chức năng hẹn giờ
• Độ ồn cực thấp maximum 40dB
• Tiêu chuẩn tiết kiệm năng lượng châu Âu A++ (biến tần tích hợp).
• Chức năng khóa máy khi có sự cố tác động (ngập nước, va đập, yếu điện, thiếu nước,..)
• Chức năng mở cửa tự động khi kết thúc chu trình rửa/Auto door technology
• Chống rò nước từ máy
• Mức tiêu thụ điện năng: 1.850Kwh/lần rửa
• Nhiệt độ nước nóng lên đến 70ºC
• Mức tiêu thụ nước: 6 lít/lần rửa
• Áp suất nước: 0.4 -10 Bar
• Điện năng đầu vào: 220 - 240V / 50 - 60Hz
• Chiều dài cáp điện 1.5m
• Kích thước sản phẩm: 820-850C x 448R x 598S mm

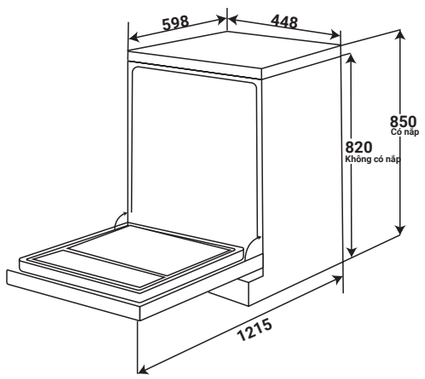







**Model: KF - CARYA1FB** **24.800.000 VND**

***Made in Turkey***



- Máy rửa chén độc lập
- Xuất xứ: Thổ Nhĩ Kỳ (Made in Turkey)
- Điều khiển điện tử, màn hình led sang trọng
- Thân sơn tĩnh điện màu đen cao cấp
- Sức chứa 16 bộ đồ ăn Châu Âu
- 10 Chương trình rửa tích hợp với 6 mức nhiệt độ: rửa mạnh, rửa tự động, rửa tiết kiệm, rửa nhanh, rửa sơ bộ, rửa chờ lên đến 24h, rửa 90 phút, rửa tráng, rửa nửa tải

Chức năng đặc biệt:

- Chức năng mở cửa tự động
- Sấy tăng cường Tubor Fan
- Sấy khí tươi
- Chức năng tự vệ sinh lồng rửa
- Chức năng giảm độ ồn, rửa nhanh
- Chức năng tiết kiệm năng lượng
- Chức năng rửa nửa tải với 3 chế độ ( rổ dưới, rổ trên, cho kệ trên dưới)
- Chức năng nâng hạ khay rửa

Chức năng an toàn:

- Chức năng khóa máy khi có sự cố ngoại cảnh tác động (ngập nước, va đập, yếu điện, thiếu nước...)
- Chống rò nước từ máy
- Chức năng bảo vệ quá nhiệt
- Chức năng hẹn giờ, khóa trẻ em thông minh
- Điều khiển Điện tử, màn hình led sang trọng
- Độ ồn Maximum 49dB
- Tiêu chuẩn tiết kiệm năng lượng Châu Âu A+++ (biến tần tích hợp)
- Mức tiêu thụ điện năng bình quân 0.846 Kwh/lần rửa
- Nhiệt độ nước nóng lên đến 70ºC
- Mức tiêu thụ nước 9 lít/lần rửa
- Áp suất nước 0.3 đến 10 Bar
- Điện năng đầu vào 220-240V / 50-60Hz
- Chiều dài cáp điện 1.65m
- Kích thước 850C (có nắp trên) x 598R x 598S mm/820C(Tháo nắp trên)/ x 598R x 598S

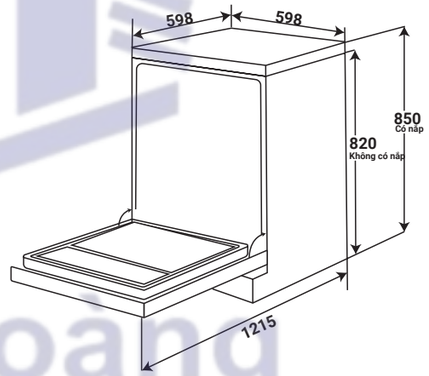





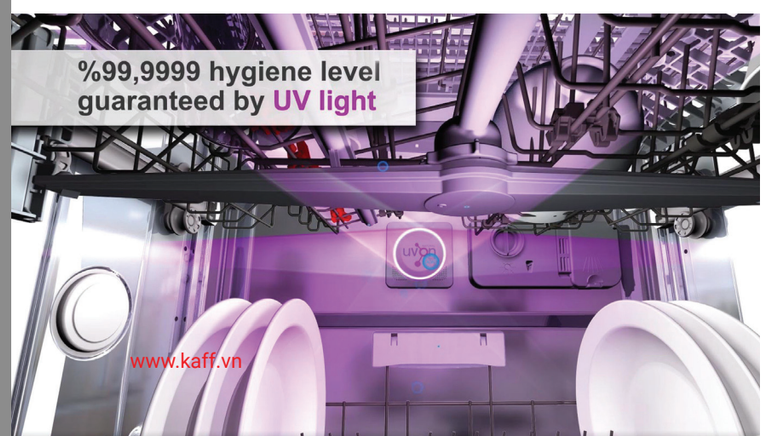







Huy Hoang






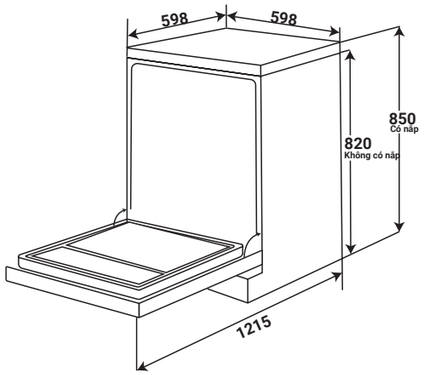


**Model: KF - CARYA1FW** **24.800.000 VND**

***Made in Turkey***

- Máy rửa chén độc lập
- Xuất xứ: Thổ Nhĩ Kỳ (Made in Turkey)
- Điều khiển điện tử, màn hình led sang trọng
- Thân sơn tĩnh điện màu trắng cao cấp
- Sức chứa 16 bộ đồ ăn Châu Âu
- 10 Chương trình rửa tích hợp với 6 mức nhiệt độ: rửa mạnh, rửa tự động, rửa tiết kiệm, rửa nhanh, rửa sơ bộ, rửa chờ lên đến 24h, rửa 90 phút, rửa tráng, rửa nửa tải

Chức năng đặc biệt:

- Chức năng mở cửa tự động
- Sấy tăng cường Tubor Fan
- Sấy khí tươi
- Chức năng tự vệ sinh lồng rửa
- Chức năng giảm độ ồn, rửa nhanh
- Chức năng tiết kiệm năng lượng
- Chức năng rửa nửa tải với 3 chế độ ( rổ dưới, rổ trên, cho kệ trên dưới)
- Chức năng nâng hạ khay rửa

Chức năng an toàn:

- Chức năng khóa máy khi có sự cố ngoại cảnh tác động (ngập nước, va đập, yếu điện, thiếu nước...)
- Chống rò nước từ máy
- Chức năng bảo vệ quá nhiệt
- Chức năng hẹn giờ, khóa trẻ em thông minh
- Điều khiển Điện tử, màn hình led sang trọng
- Độ ồn Maximum 49dB
- Tiêu chuẩn tiết kiệm năng lượng Châu Âu A+++ (biến tần tích hợp)
- Mức tiêu thụ điện năng bình quân 0.846 Kwh/lần rửa
- Nhiệt độ nước nóng lên đến 70ºC
- Mức tiêu thụ nước 9 lít/lần rửa
- Áp suất nước 0.3 đến 10 Bar
- Điện năng đầu vào 220-240V / 50-60Hz
- Chiều dài cáp điện 1.65m
- Kích thước 850C (có nắp trên) x 598R x 598S mm/820C(Tháo nắp trên)/ x 598R x 598S



NATURAL ion tech





www.kaff.vn








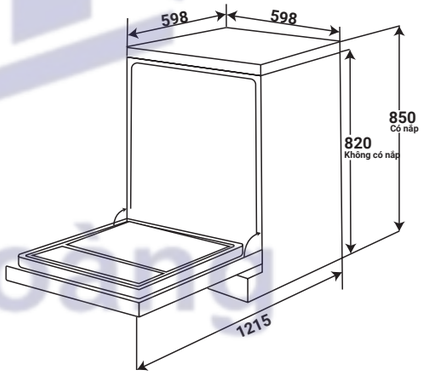


**Model: KF - CARYA1FXS** **25.800.000 VND**

***Made in Turkey***

- Máy rửa chén độc lập
- Xuất xứ: Thổ Nhĩ Kỳ (Made in Turkey)
- Điều khiển điện tử, màn hình led sang trọng
- Thân inox cao cấp
- Sức chứa 16 bộ đồ ăn Châu Âu
- 10 Chương trình rửa tích hợp với 6 mức nhiệt độ: rửa mạnh, rửa tự động, rửa tiết kiệm, rửa nhanh, rửa sơ bộ, rửa chờ lên đến 24h, rửa 90 phút, rửa tráng, rửa nửa tải

Chức năng đặc biệt:

- Chức năng mở cửa tự động
- Sấy tăng cường Tubor Fan
- Sấy khí tươi
- Chức năng tự vệ sinh lồng rửa
- Chức năng giảm độ ồn, rửa nhanh
- Chức năng tiết kiệm năng lượng
- Chức năng rửa nửa tải với 3 chế độ ( rổ dưới, rổ trên, cho kệ trên dưới)
- Chức năng nâng hạ khay rửa

Chức năng an toàn:

- Chức năng khóa máy khi có sự cố ngoại cảnh tác động (ngập nước, va đập, yếu điện, thiếu nước...)
- Chống rò nước từ máy
- Chức năng bảo vệ quá nhiệt
- Chức năng hẹn giờ, khóa trẻ em thông minh
- Điều khiển Điện tử, màn hình led sang trọng
- Độ ồn Maximum 49dB
- Tiêu chuẩn tiết kiệm năng lượng Châu Âu A+++ (biến tần tích hợp)
- Mức tiêu thụ điện năng bình quân 0.846 Kwh/lần rửa
- Nhiệt độ nước nóng lên đến 70ºC
- Mức tiêu thụ nước 9 lít/lần rửa
- Áp suất nước 0.3 đến 10 Bar
- Điện năng đầu vào 220-240V / 50-60Hz
- Chiều dài cáp điện 1.65m
- Kích thước 850C (có nắp trên) x 598R x 598S mm/820C(Tháo nắp trên)/ x 598R x 598S



NATURAL ion tech



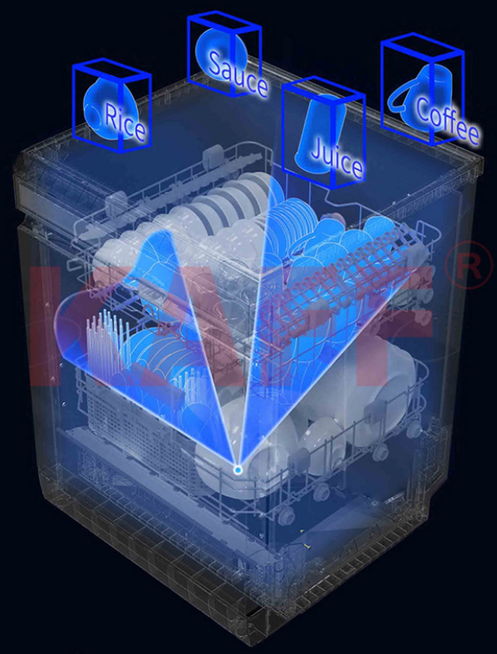


**CHƯƠNG TRÌNH TỰ ĐỘNG AI**

Chương trình rửa thông minh là chương trình mặc định tự động chọn mức nước và thời gian cần thiết để tẩy rửa vết bẩn




**KHÁNG KHUẨN KÉP**

Chức năng diệt khuẩn kép bằng tia UV và nhiệt độ buồng rửa lên đến 72 độ cho phép diệt khuẩn lên đến 99.99%

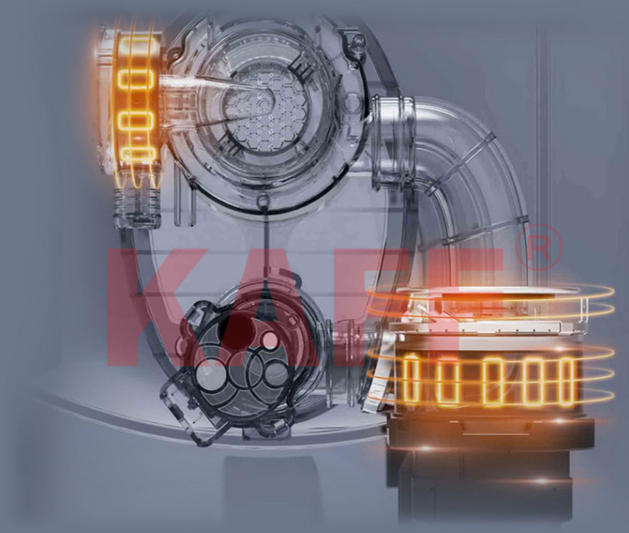

**ĐỘNG CƠ KÉP BLDC THÔNG MINH**

Bơm chính và bơm xả thông minh BLDC tiết kiệm năng lượng và rút ngắn thời gian rửa

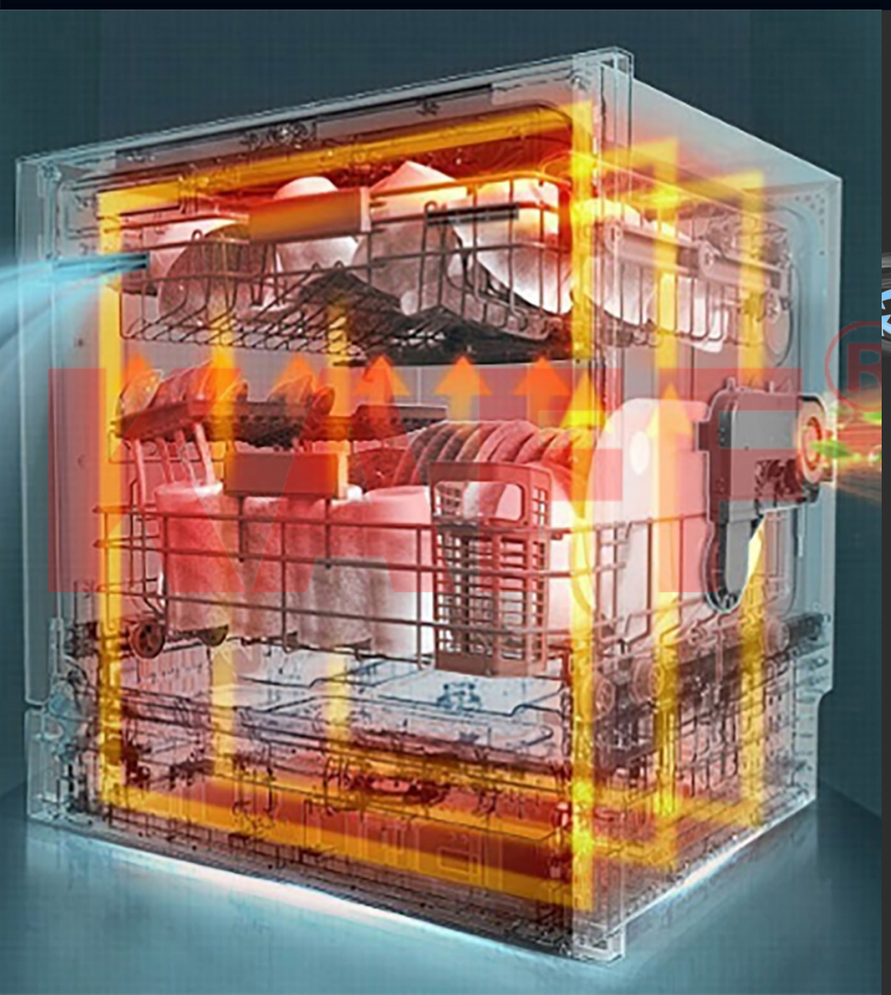







**Model: KF - W8001EU** **13.800.000 VND**

*Made in Thailand*

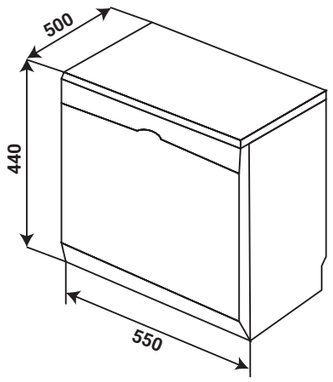


- Máy rửa chén độc lập
- Thân inox cao cấp
- Sức chứa 06 bộ đồ ăn Châu Âu
- 7 Chương trình rửa tích hợp: Rửa mạnh, rửa tự động, rửa tiết kiệm, rửa nhanh, rửa 90 phút, rửa sơ bộ, rửa chờ lên đến 24h
- Chức năng đặc biệt :tăng tốc độ rửa
- Chức năng điều khiển điện tử, màn hình Led sang trọng
- Chức năng hẹn giờ lên đến 24h
- Độ ồn cực thấp maximum 40dB
- Tiêu chuẩn tiết kiệm năng lượng châu Âu A++ (biến tần tích hợp)
- Chức năng khóa máy khi có sự cố tác động (ngập nước, va đập, yếu điện, thiếu nước,..)
- Chống rò nước từ máy
- Mức tiêu thụ điện năng: 1.050 Kwh/lần rửa
- Nhiệt độ nước nóng lên đến 70ºC
- Mức tiêu thụ nước: 6 lít/lần rửa
- Áp suất nước: 0.4 - 10 Bar
- Điện năng đầu vào: 220-240V / 50-60Hz
- Chiều dài cáp điện 1.5m
- Kích thước sản phẩm: 440C x 550R x 500S mm





www.kaff.vn





**Model: KF - SW800** **16.800.000 VND**

*Made in Thailand*

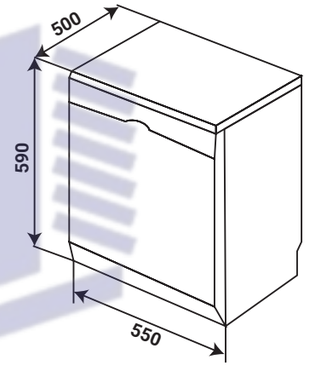


- Máy rửa chén độc lập
- Thân inox cao cấp
- Sức chứa 08 bộ đồ ăn Châu Âu
- 6 Chương trình rửa tích hợp: Rửa mạnh, rửa tự động, rửa tiết kiệm, rửa nhanh, rửa sơ bộ, rửa chờ lên đến 24h
- Chức năng đặc biệt : tăng tốc bộ rửa
- Chức năng điều khiển điện tử, màn hình Led sang trọng
- Chức năng hẹn giờ
- Độ ồn cực thấp maximum 40dB
- Tiêu chuẩn tiết kiệm năng lượng châu Âu A++(biến tần tích hợp)
- Chức năng khóa máy khi có sự cố tác động (ngập nước, va đập, yếu điện, thiếu nước,..)
- Chống rò nước từ máy
- Mức tiêu thụ điện năng: 1.250Kwh/lần rửa
- Nhiệt độ nước nóng lên đến 70ºC
- Mức tiêu thụ nước: 7 lít/lần rửa
- Áp suất nước: 0.4 -10 Bar
- Điện năng đầu vào: 220 - 240V / 50-60Hz
- Chiều dài cáp điện 1.5m
- Kích thước sản phẩm: 590C x 550R x 500S x mm



Hải Hoàng

new MODEL




**Model: KF - SBL775W New Plus** **26.800.000 VND**

***Made in Thailand***

• Máy rửa chén độc lập

• Thân sơn tĩnh điện màu trắng cao cấp

• 3 dàn rửa tiện lợi

• Sức chứa 17 bộ đồ ăn Châu Âu

• 8 Chương trình rửa tích hợp: Rửa thông minh - rửa tự động (AI wash), Rửa kỹ (Intensive or Heavy), rửa thông thường (Nomal Wash), rửa tiết kiệm (ECO Wash), rửa ly (Glass wash), rửa nhanh - rửa tráng nước nóng (Rapid Wash), rửa hoa quả (Fruit and vegetable wash), chức năng rửa diệt khuẩn - rửa đồ trẻ em (Baby care)

Chức năng đặc biệt

• Hệ thống PTC sấy khô khí nóng. Sau khi quá trình rửa chén bát hoàn tất, máy sẽ dẫn không khí tự nhiên bên ngoài thông qua bộ gia nhiệt PTC để tạo thành luồng khí nóng thổi vào khoang máy và nhanh chóng lấy đi hơi ẩm còn tồn lại, giúp cho các bộ đồ ăn được sấy khô hoàn toàn

• Chức năng khử khuẩn lên đến 72 độ giúp diệt khuẩn lên đến 99.99% (Sterilization)

• Chức năng sấy khí tươi 168h dẫn lưu không khí định kỳ trong khoang máy 5 phút mỗi giờ giúp cho khoang máy và bát đĩa như luôn được làm mới ( 168h Fresh & Dry Function)

• Tăng cường vòi rửa kép (Dual zone wash function) chức năng xả bổ sung để tăng số bước, có thể chọn thêm 1, 2 hoặc thêm 3 lần xả để làm sạch bộ đồ ăn bẩn hiệu quả hơn. Chức năng xả tăng cường chỉ có thể được chọn cho giặt mạnh, giặt thường, giặt mềm thủy tinh và rửa rau củ quả.

• Chức năng rửa thông minh (Smart Washing Function Auto) Khi bật chế độ giặt thông minh, máy sẽ tự động nhận biết và lựa chọn nhiệt độ rửa phù hợp nhất, lưu lượng nước vào và thời gian rửa để rửa bộ đồ ăn tùy theo độ đục của nước bên trong máy,sau khi hoàn thành chương trình rửa thông minh, chức năng sấy khô sẽ tự động được bật, làm thế nào để làm cho bộ đồ ăn được tẩy nhờn và khô tốt hơn

• Chức năng mở cửa tự động (Auto open door)

• Chức năng khử trùng bằng tia cực tím UV (internal UV light)

• Sấy tăng cường (Turbo Fan)

• Khóa trẻ em (Child lock)

• Chức năng tạo Ozon

• Chức năng cài đặt lượng muối và dầu bóng (adjustment of Water Softener Setting)

• Chức năng nâng hạ khay rửa (Adjustable upper basket)

• Chức năng rửa nửa tải (Half load)

• Điều khiển cảm ứng hiện đại, màn hình Led sang trọng

• Chức năng hẹn giờ (Delay time)

• Độ ồn cực thấp maximum 48 dB

• Bơm chính và bơm xả BLDC (Dual smart BLDC motor)

• Tiêu chuẩn tiết kiệm năng lượng châu Âu A+++(biến tần tích hợp)

• Chức năng khóa máy khi có sự cố tác động (ngập nước, va đập, yếu điện, thiếu nước,...)

• Chống rò nước từ máy

• Kích thước sản phẩm: 598R x 568S x 775(Không có nắp)/805(Có nắp trên)C mm

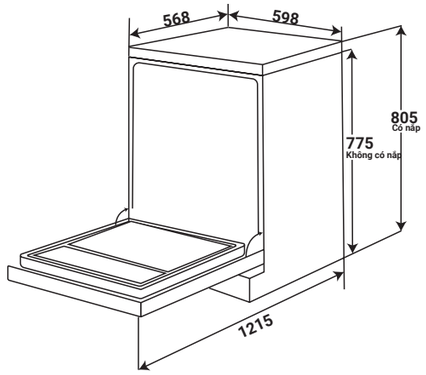


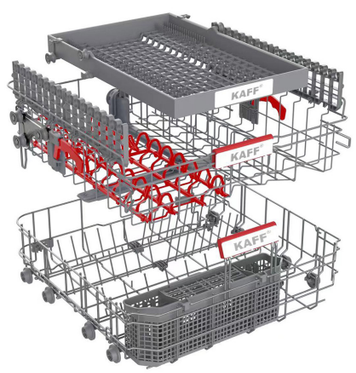








new MODEL




**Model: KF - SBL775B New Plus** **26.800.000 VND**

***Made in Thailand***

• Máy rửa chén độc lập

• Thân sơn tĩnh điện màu đen cao cấp

• 3 dàn rửa tiện lợi

• Sức chứa 17 bộ đồ ăn Châu Âu

• 8 Chương trình rửa tích hợp: Rửa thông minh - rửa tự động (AI wash), Rửa kỹ (Intensive or Heavy), rửa thông thường (Nomal Wash), rửa tiết kiệm (ECO Wash), rửa ly (Glass wash), rửa nhanh - rửa tráng nước nóng (Rapid Wash), rửa hoa quả (Fruit and vegetable wash), chức năng rửa diệt khuẩn - rửa đồ trẻ em (Baby care)

Chức năng đặc biệt

• Hệ thống PTC sấy khô khí nóng. Sau khi quá trình rửa chén bát hoàn tất, máy sẽ dẫn không khí tự nhiên bên ngoài thông qua bộ gia nhiệt PTC để tạo thành luồng khí nóng thổi vào khoang máy và nhanh chóng lấy đi hơi ẩm còn tồn lại, giúp cho các bộ đồ ăn được sấy khô hoàn toàn

• Chức năng khử khuẩn lên đến 72 độ giúp diệt khuẩn lên đến 99.99% (Sterilization)

• Chức năng sấy khí tươi 168h dẫn lưu không khí định kỳ trong khoang máy 5 phút mỗi giờ giúp cho khoang máy và bát đĩa như luôn được làm mới ( 168h Fresh & Dry Function)

• Tăng cường vòi rửa kép (Dual zone wash function) chức năng xả bổ sung để tăng số bước, có thể chọn thêm 1, 2 hoặc thêm 3 lần xả để làm sạch bộ đồ ăn bẩn hiệu quả hơn. Chức năng xả tăng cường chỉ có thể được chọn cho giặt mạnh, giặt thường, giặt mềm thủy tinh và rửa rau củ quả.

• Chức năng rửa thông minh (Smart Washing Function Auto) Khi bật chế độ giặt thông minh, máy sẽ tự động nhận biết và lựa chọn nhiệt độ rửa phù hợp nhất, lưu lượng nước vào và thời gian rửa để rửa bộ đồ ăn tùy theo độ đục của nước bên trong máy,sau khi hoàn thành chương trình rửa thông minh, chức năng sấy khô sẽ tự động được bật, làm thế nào để làm cho bộ đồ ăn được tẩy nhờn và khô tốt hơn

• Chức năng mở cửa tự động (Auto open door)

• Chức năng khử trùng bằng tia cực tím UV (internal UV light)

• Sấy tăng cường (Turbo Fan)

• Khóa trẻ em (Child lock)

• Chức năng tạo Ozon

• Chức năng cài đặt lượng muối và dầu bóng (adjustment of Water Softener Setting)

• Chức năng nâng hạ khay rửa (Adjustable upper basket)

• Chức năng rửa nửa tải (Half load)

• Điều khiển cảm ứng hiện đại, màn hình Led sang trọng

• Chức năng hẹn giờ (Delay time)

• Độ ồn cực thấp maximum 48 dB

• Bơm chính và bơm xả BLDC (Dual smart BLDC motor)

• Tiêu chuẩn tiết kiệm năng lượng châu Âu A+++(biến tần tích hợp)

• Chức năng khóa máy khi có sự cố tác động (ngập nước, va đập, yếu điện, thiếu nước,...)

• Chống rò nước từ máy

• Kích thước sản phẩm: 598R x 568S x 775(Không có nắp)/805(Có nắp trên)C mm

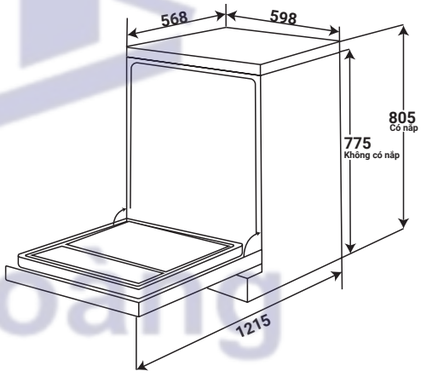





Huy Hoàng




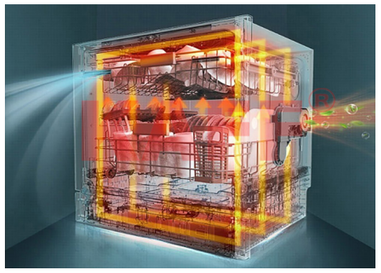

*Hệ thông PTC sấy khô bằng khí nóng*

Auto Door

*Tự động mở cửa*

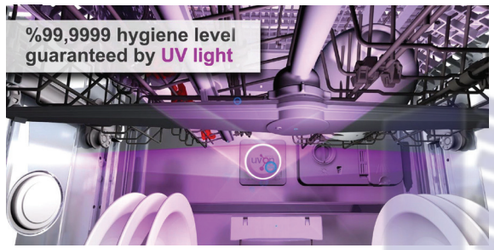


*Khử trùng bằng tia cực tím UV*








new MODEL




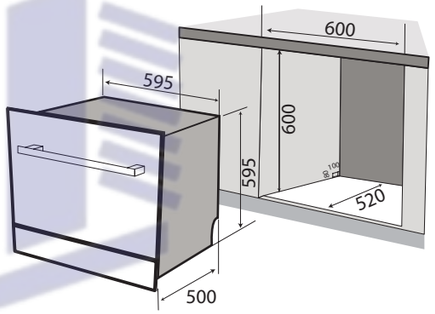


**Model: KF - BIV810S** **20.800.000 VND**

***Made in Thailand***

- Máy rửa chén âm bán phần
- Thân inox đen cao cấp
- Sức chứa 10 bộ đồ ăn Châu Âu
- 8 Chương trình rửa tích hợp: rửa thông minh - rửa tự động (AI wash), Chương trình rửa tiệt trùng nâng cao 72 độ (Hygiene Plus), rửa tiết kiệm (ECO Wash), rửa ly (Glass wash), rửa 90 phút (90 min Wash), rửa xả (Rapid wash), rửa tráng nước lạnh nhanh (Soak wash), rửa máy - vệ sinh bên trong máy (Self cleaning)

Chức năng đặc biệt

- Hệ thống PTC sấy khô khí nóng. Sau khi quá trình rửa chén bát hoàn tất, máy sẽ dẫn không khí tự nhiên bên ngoài thông qua bộ gia nhiệt PTC để tạo thành luồng khí nóng thổi vào khoang máy và nhanh chóng lấy đi hơi ẩm còn tồn lại, giúp cho các bộ đồ ăn được sấy khô hoàn toàn
- Chức năng khử khuẩn lên đến 72 độ giúp diệt khuẩn lên đến 99.99% (Sterilization)
- Chức năng sấy khí tươi 72H dẫn lưu không khí định kỳ trong khoang máy 5 phút mỗi giờ giúp cho khoang máy và bát đĩa như luôn được làm mới (Fresh Air 72H & dry storage)
- Chức năng khử trùng bằng tia cực tím UV (internal UV light)
- Sấy tăng cường (Turbo Fan)
- Khóa trẻ em (Child lock)
- Chức năng tạo Ozon
- Điều khiển cảm ứng hiện đại, màn hình Led sang trọng
- Chức năng hẹn giờ (Delay time)
- Bơm chính và bơm xả BLDC tiết kiệm điện và độ bền cao (Dual BLDC motor)
- Độ ồn cực thấp maximum 45 dB
- Tiêu chuẩn tiết kiệm năng lượng châu Âu A+++(biến tần tích hợp)
- Chức năng khóa máy khi có sự cố tác động (ngập nước, va đập, yếu điện, thiếu nước,...)
- Chống rò nước từ máy
- Kích thước sản phẩm: 595C x 595R x 500S mm

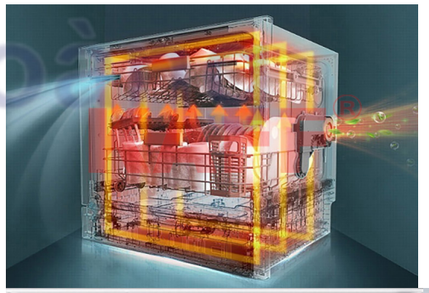






# MÁY RỬA CHÉN




**Model: KF - BISMS8 Plus** **21.800.000 VND**

***Made in Thailand***

• Máy rửa chén âm bán phần
• Mặt kính đen phối inox cao cấp
• Sức chứa 12 bộ đồ ăn Châu Âu
• 8 Chương trình rửa tích hợp: Rửa kỹ (Intensive or Heavy), rửa thông minh - rửa tự động (AI wash), rửa tiết kiệm (ECO Wash), rửa nhanh (ECO Wash), rửa ly (Glass wash), rửa 1H (1H Wash), rửa hoa quả (Fruit and vegetable wash), rửa máy - vệ sinh bên trong máy (Self cleaning)

Chức năng đặc biệt

• Hệ thống PTC sấy khô khí nóng. Sau khi quá trình rửa chén bát hoàn tất, máy sẽ dẫn không khí tự nhiên bên ngoài thông qua bộ gia nhiệt PTC để tạo thành luồng khí nóng thổi vào khoang máy và nhanh chóng lấy đi hơi ẩm còn tồn lại, giúp cho các bộ đồ ăn được sấy khô hoàn toàn
• Chức năng khử khuẩn lên đến 72 độ giúp diệt khuẩn lên đến 99.99% (Sterilization)
• Chức năng sấy khí tươi 96H dẫn lưu không khí định kỳ trong khoang máy 5 phút mỗi giờ giúp cho khoang máy và bát đĩa như luôn được làm mới (Fresh Air 96H)
• Chức năng khử trùng bằng tia cực tím UV (internal UV light)
• Sấy tăng cường (Turbo Fan)
• Khóa trẻ em (Child lock)
• Chức năng tạo Ozon
• Điều khiển cảm ứng hiện đại, màn hình Led sang trọng
• Chức năng hẹn giờ (Delay time)
• Độ ồn cực thấp maximum 48 dB
• Tiêu chuẩn tiết kiệm năng lượng châu Âu A++(biến tần tích hợp)
• Chức năng khóa máy khi có sự cố tác động (ngập nước, va đập, yếu điện, thiếu nước,...)
• Chống rò nước từ máy
• Kích thước sản phẩm: 595R x 632C x 525S mm
• Bảo hành 05 năm

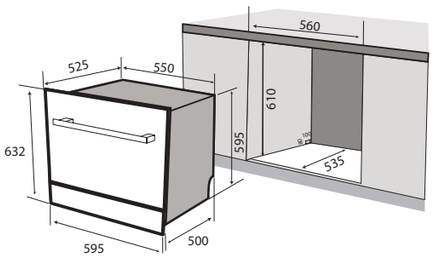


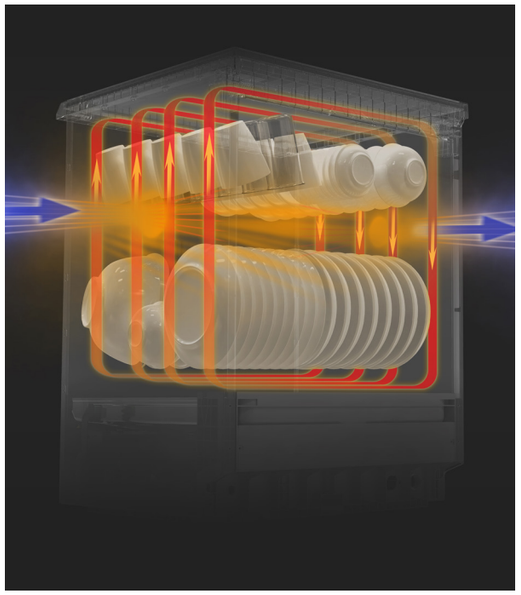

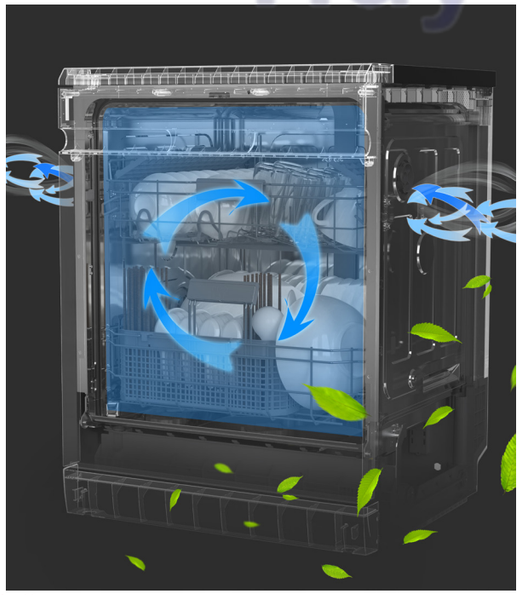

Huy Hoàng

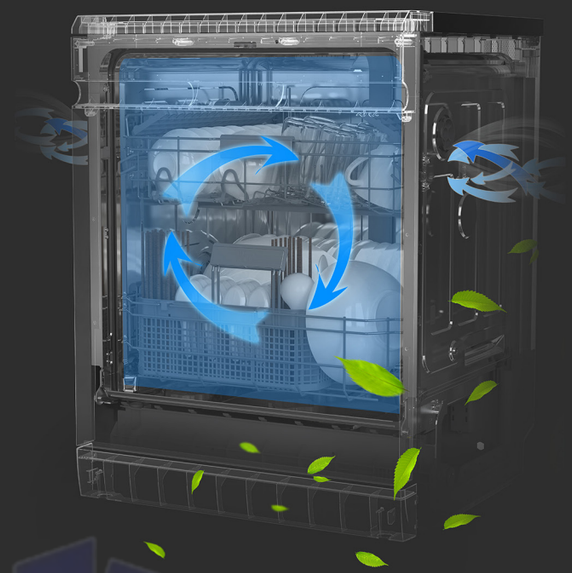

Sấy khí tươi

Sấy nhiệt Turbo

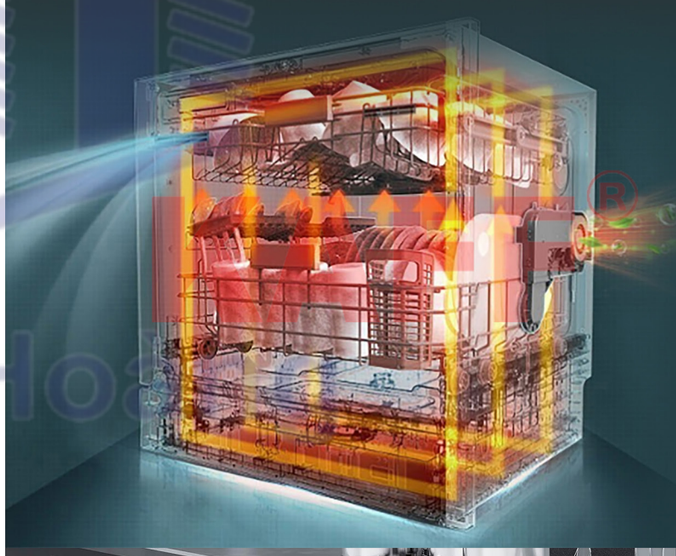








**Model: KF - GARDE820** **00.000.000 VND**

• Máy rửa chén âm bán phần
• Sức chứa 15 bộ đồ ăn Châu Âu
• 10 Chương trình rửa tích hợp: Prewash, Mini 14' (Jet Wash), Quick 30' 40°C, Eco (Standard Programme), Super 50' 65°C (Quick Clean), Easy Care 60°C, Dual Pro Wash 60°C, Smart 30°C - 50°C, Smart 50°C - 60°C, Smart 60°C - 70°C.
Chức năng đặc biệt:
*Delay timer option
• Eco Wash - Half load option (with 3 mode), Tablet option, Extra Hygiene option, Extra Drying option, Extra Silent option (Silent Wash), Extra Fast option, Energy Save option, Rinse-aid indicator, Salt indicator, Washing cycle indicators, End of cycle indicator
• Chức năng UVON diệt khuẩn (UVON natural tech)
• Chức năng ION diệt khuẩn (ION natural tech)
• Hệ thống sấy khô Tubo (Drying system)
• Khóa trẻ em (Child lock)
• Chức năng tạo Ozon
Hệ thống chống Siphon
• Điều khiển cảm ứng hiện đại, màn hình Led sang trọng
• Chức năng hẹn giờ (Delay time)
• Độ ồn cực thấp maximum 42 dB
• Tiêu chuẩn tiết kiệm năng lượng châu Âu A+++, chỉ số hiệu quả năng lượng A
• Chức năng khóa máy khi có sự cố tác động (ngập nước, va đập, yếu điện, thiếu nước,...)
• Chống rò nước từ máy
• Hệ thống chuyển hướng điện (Electrical Diverter system)
• Đèn báo máy hoạt động và kết thúc chương trình rửa
• Chức năng kiểm tra độ cứng và làm mềm nước
• Đèn chiếu sáng bên trong (One spot)
• Kích thước sản phẩm: 820C x 598R x 570S mm
• Nguồn điện: 220-240 V / 50 Hz / 10 A
• Bảo hành 05 năm




Huy Hoàng










**Model: KF-BHMI775Y** **26.800.000 VND**

***Made in Thailand***

- Máy rửa chén độc lập
- Thân inox màu đen cao cấp
- 3 dàn rửa tiện lợi
- Sức chứa 17 bộ đồ ăn Châu Âu
- 8 Chương trình rửa tích hợp
- Hệ thống PTC sấy khô khí nóng
- Chức năng khử khuẩn lên đến 72 độ giúp diệt khuẩn lên đến 99.99% (Sterilization)
- Chức năng sấy khí tươi 72h

Tăng cường vòi rửa kép (Dual zone wash function)

- Chức năng rửa thông minh (Smart Washing Function Auto)
- Chức năng mở cửa tự động (Auto open door)
- Chức năng khử trùng bằng tia cực tím UV (internal UV light)
- Sấy tăng cường (Turbo Fan)
- Khóa trẻ em (Child lock)
- Chức năng tạo Ozon
- Chức năng cài đặt lượng muối và dầu bóng (Adjustment of Water Softener Setting)
- Chức năng nâng hạ khay rửa (Adjustable upper basket)
- Chức năng rửa nửa tải (Half load)
- Điều khiển cảm ứng hiện đại, màn hình Led sang trọng
- Chức năng hẹn giờ (Delay time)
- Độ ồn cực thấp maximum 48 dB
- Bơm chính và bơm xả BLDC (Dual smart BLDC motor)
- Tiêu chuẩn tiết kiệm năng lượng châu Âu A+++(biến tần tích hợp)
- Chức năng khóa máy khi có sự cố tác động (ngập nước, va đập, yếu điện, thiếu nước,...)
- Chống rò nước từ máy
- Điều khiển cảm ứng, màn hình led sang trọng
- Độ ồn maximum 48dB
- Tiêu chuẩn tiết kiệm năng lượng Châu Âu A+++ (biến tần tích hợp)
- Mức tiêu thụ điện năng maximum 0.92 Kwh/lần rửa
- Nhiệt độ nước nóng lên đến 72°C
- Mức tiêu thụ nước: 6 - 11.2 lít/lần rửa
- Áp suất nước: 0.4 đến 10 Bar
- Điện năng đầu vào: 220-240V / 50-60Hz
- Chiều dài cáp điện: 1.5m
- Kích thước: 775(Không có nắp)/805(Có nắp trên)C x 598R x 600S mm

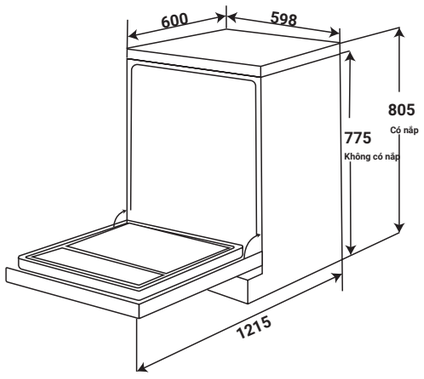


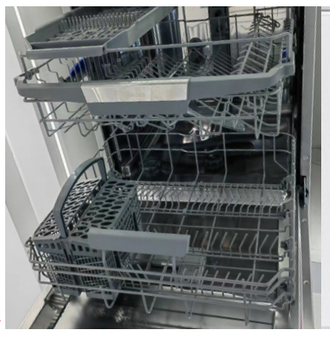




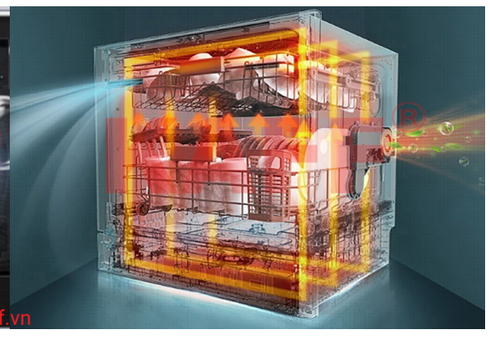



www.kaff.vn






**Model: BHMI815Y** **26.800.000 VND**

***Made in Thailand***

- Máy rửa chén độc lập
- Thân inox màu đen cao cấp
- 3 dàn rửa tiện lợi
- Sức chứa 17 bộ đồ ăn Châu Âu
- 8 Chương trình rửa tích hợp
- Hệ thống PTC sấy khô khí nóng
- Chức năng khử khuẩn lên đến 72 độ giúp diệt khuẩn lên đến 99.99% (Sterilization)
- Chức năng sấy khí tươi 72h

Tăng cường vòi rửa kép (Dual zone wash function)

- Chức năng rửa thông minh (Smart Washing Function Auto)
- Chức năng mở cửa tự động (Auto open door)
- Chức năng khử trùng bằng tia cực tím UV (internal UV light)
- Sấy tăng cường (Turbo Fan)
- Khóa trẻ em (Child lock)
- Chức năng tạo Ozon
- Chức năng cài đặt lượng muối và dầu bóng (adjustment of Water Softener Setting)
- Chức năng nâng hạ khay rửa (Adjustable upper basket)
- Chức năng rửa nửa tải (Half load)
- Điều khiển cảm ứng hiện đại, màn hình Led sang trọng
- Chức năng hẹn giờ (Delay time)
- Độ ồn cực thấp maximum 48 dB
- Bơm chính và bơm xả BLDC (Dual smart BLDC motor)
- Tiêu chuẩn tiết kiệm năng lượng châu Âu A+++(biến tần tích hợp)
- Chức năng khóa máy khi có sự cố tác động (ngập nước, va đập, yếu điện, thiếu nước,...)
- Chống rò nước từ máy
- Điều khiển cảm ứng, màn hình led sang trọng
- Độ ồn maximum 48dB
- Tiêu chuẩn tiết kiệm năng lượng Châu Âu A+++ (biến tần tích hợp)
- Mức tiêu thụ điện năng maximum 0.92 Kwh/lần rửa
- Nhiệt độ nước nóng lên đến 72°C
- Mức tiêu thụ nước: 6 - 11.2 lít/lần rửa
- Áp suất nước: 0.4 đến 10 Bar
- Điện năng đầu vào: 220-240V / 50-60Hz
- Chiều dài cáp điện: 1.5m
- Kích thước: 815(Không có nắp)/845(Có nắp trên)C x 598R x 600S mm

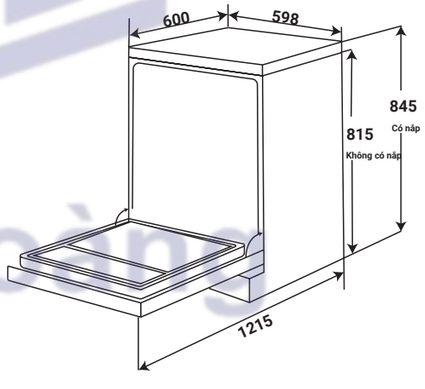







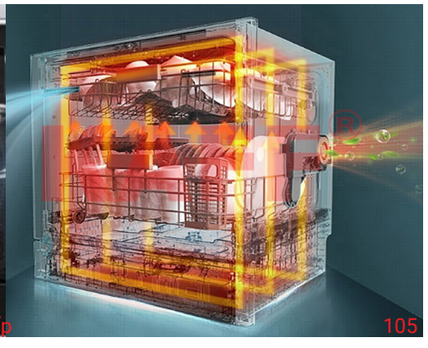

Huy Hoàng

## MÁY RỬA CHÉN KẾT HỢP BỒN



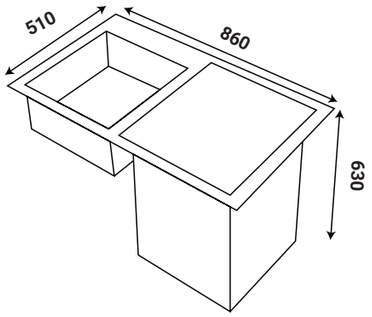


**Model: KF - SWM6** **28.800.000 VND**

- Máy rửa chén tích hợp bồn rửa
- Chất liệu inox không rỉ
- 4 chương trình rửa: rửa mạnh, rửa kỹ , rửa tiết kiệm , rửa thịt và rau củ
- Điều khiển cảm ứng hiện đại
- Màn hình hiển thị Led LCD
- Chức năng tự vệ sinh khoang rửa
- Có thể rửa rau củ quả, rửa thịt
- Khử Khuẩn bằng sóng siêu âm/Ultrasonic ware founction
- Chức năng tạo Ozon/Ozon option
- Chức năng khóa trẻ em thông minh
- Chức năng chống rò rỉ nước
- Điện áp 220-240V/60Hz
- Độ ồn tối đa 58Db
- Công suất 1760W
- Động cơ BLD tiết kiệm năng lượng
- Lượng nước tiêu thụ/6 Lít/lần rửa
- Kích thước hộc tủ: 860R x 460S x 650C mm
- Kích thước sản phẩm: 890R x 510S x 630C mm

## MÁY SẤY CHÉN



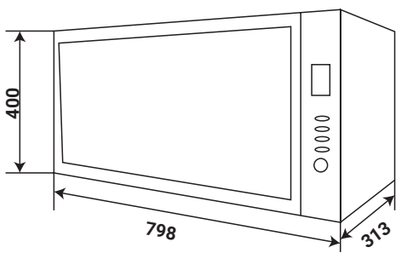


**KF - DRD800KR** **10.800.000 VND**

- Máy sấy chén loại treo tủ kệ có thể lắp âm hoặc treo độc lập
- Xuất xứ Korea
- Thân máy Sus304, ngoài sơn tĩnh điện siêu bền
- Điều khiển nút bấm điện tử
- Mặt kính phẳng chịu nhiệt cao cấp
- Kết cấu cửa có thể tháo rời dễ dàng vệ sinh
- Có thể điều chỉnh tốc độ sấy tiết kiệm thời gian và tự động tắt khi mở cửa an toàn cho người sử dụng
- Khung chứa đĩa thiết kế để được nhiều đĩa và độ bền cao
- Đèn UV, Ozon tiệt trùng
- Dung tích 50 lít

  Nhiệt độ tối đa 60ºC
- Công suất 280W
- Điện thế 220-240V/50-60Hz
- Màu xám
- Kích thước sản phẩm : 798R x 313S x 400C mm

Huy Hoàng




KAFF
TỦ LẠNH

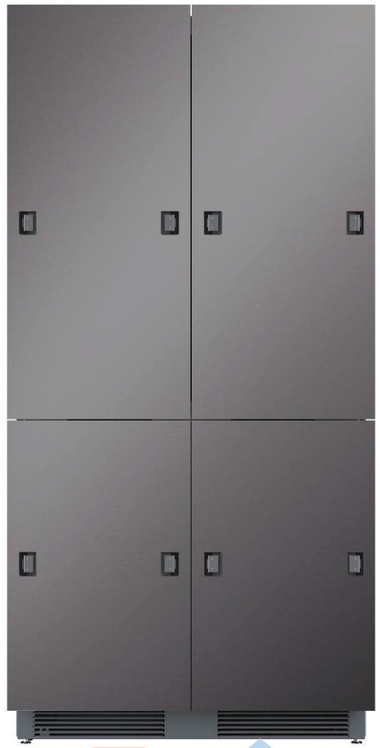

**Model: KF-BI540W LUXURY** **38.800.000 VND**

- Tủ lạnh cao cấp âm toàn phần dạng Multi Door (4 cánh mở trên)
- Thiết kế âm tủ với cửa có thể lắp mặt gỗ phía trước theo ý thích và thiết kế riêng của từng gian bếp
- Tổng dung tích (Total Gross Volume) 540 L
- Dung tích ngăn đông ( Gross Freezer Volume): 175 L
- Dung tích ngăn lạnh (Gross Refrigerator Volume): 365 L
- Công nghệ làm lạnh MultiAirflow tăng hiệu quả và tận dụng tối đa luồng khí lạnh
- Vùng cấp đông nhanh - đông mềm thức ăn (Fast Freezing Zone 1°C đến -5°C)
- Giá đỡ chai kim loại có thể điều chỉnh (Adjustable metal bottle rack)
- Hệ thống làm lạnh 02 dàn lạnh, bộ điều khiển nhiều màu sắc (Two power and colorful display board)
- Chống đông tuyết (Frost free)
- Hệ thống tự làm đá lên khay - lấy nước ngoài thông qua máy lọc (Auto Ice)
- Thiết kế âm tủ với cửa có thể lắp mặt gỗ phía trước theo ý thích và thiết kế riêng của từng gian bếp
- Cửa có thể lắp đặt đảo chiều, dễ dàng vệ sinh
- Thiết kế hiện đại với ngăn chứa lớn
- Hệ thống đèn LED chiếu sáng bên trong
- Nội thất màu trắng
- Vùng nhiệt độ linh hoạt (Flexible temperature zone)
- Kệ kim loại có thể điều chỉnh (Adjustable metal shelf)
- Hệ thống chiếu sáng ngăn kéo tủ lạnh (Refrigerated drawer lighting system)
- Ngăn điều chỉnh độ ẩm (Humidity adjustment drawer)
- Cửa mở góc 115 độ (Door open angle 115 degree)
- Sử dụng công nghệ biến tần hiện đại (Inverter compressor)
- Ngăn kéo vào ra dạng đẩy tiện lợi
- Tiêu chuẩn năng lượng A++ (Energy Efficiency Class)
- Độ ồn 43 dB(A) (Noise)
- Tản nhiệt dưới cùng (Bottom heat dissipation)
- Khối lượng thiết bị: 95Kg (Gross Weight 95kg)
- Điện năng tiêu thụ (Energy Efficiency Class): 1.12kwh/24h – 409kwh/năm
- Nguồn điện sử dụng (Rated Voltage/Frequency): 220V-240V/50-60HZ, 2.5A
- Kích thước sản phẩm (Product Dimensions): 956R x 572S x 1995C mm
- Kích thước âm tủ (Product Dimensions): 963R x 580S x 1999C mm





www.kaff.vn





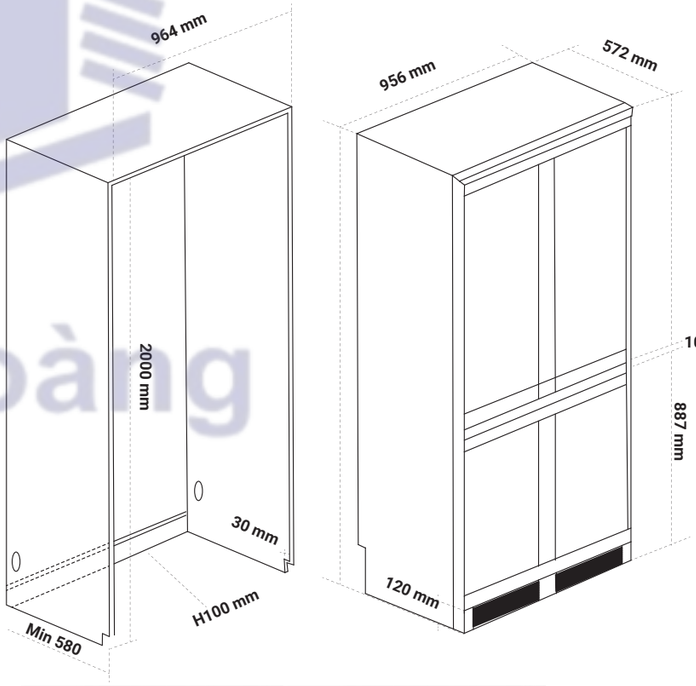














Huy Hoàng

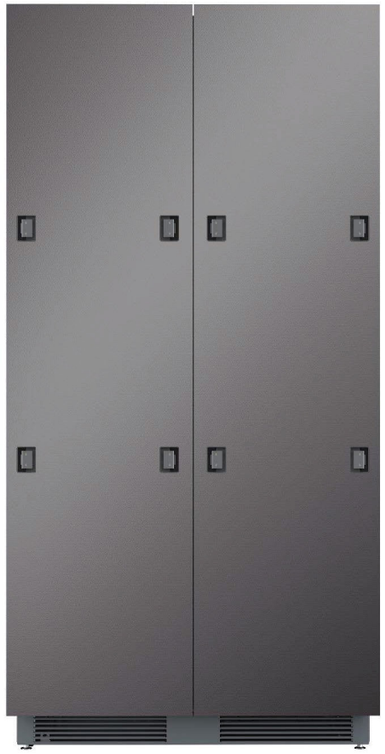

**Model: KF-BI555W LUXURY** **40.800.000 VND**

- Tủ lạnh cao cấp âm toàn phần dạng Multi Door (4 cánh mở trên)
- Thiết kế âm tủ với cửa có thể lắp mặt gỗ phía trước theo ý thích và thiết kế riêng của từng gian bếp
- Tổng dung tích (Total Gross Volume) 540 L
- Dung tích ngăn đông ( Gross Freezer Volume): 175 L
- Dung tích ngăn lạnh (Gross Refrigerator Volume): 365 L
- Công nghệ làm lạnh MultiAirflow tăng hiệu quả và tận dụng tối đa luồng khí lạnh
- Vùng cấp đông nhanh - đông mềm thức ăn (Fast Freezing Zone 1°C đến -5°C)
- Giá đỡ chai kim loại có thể điều chỉnh (Adjustable metal bottle rack)
- Hệ thống làm lạnh 02 dàn lạnh, bộ điều khiển nhiều màu sắc (Two power and colorful display board)
- Chống đông tuyết (Frost free)
- Hệ thống tự làm đá lên khay - lấy nước ngoài thông qua máy lọc (Auto Ice)
- Thiết kế âm tủ với cửa có thể lắp mặt gỗ phía trước theo ý thích và thiết kế riêng của từng gian bếp
- Cửa có thể lắp đặt đảo chiều, dễ dàng vệ sinh
- Thiết kế hiện đại với ngăn chứa lớn
- Hệ thống đèn LED chiếu sáng bên trong
- Nội thất màu trắng
- Vùng nhiệt độ linh hoạt (Flexible temperature zone)
- Kệ kim loại có thể điều chỉnh (Adjustable metal shelf)
- Hệ thống chiếu sáng ngăn kéo tủ lạnh (Refrigerated drawer lighting system)
- Ngăn điều chỉnh độ ẩm (Humidity adjustment drawer)
- Cửa mở góc 115 độ (Door open angle 115 degree)
- Sử dụng công nghệ biến tần hiện đại (Inverter compressor)
- Ngăn kéo vào ra dạng đẩy tiện lợi
- Tiêu chuẩn năng lượng A++ (Energy Efficiency Class)
- Độ ồn 43 dB(A) (Noise)
- Tản nhiệt dưới cùng (Bottom heat dissipation)
- Khối lượng thiết bị: 95Kg (Gross Weight 95kg)
- Điện năng tiêu thụ (Energy Efficiency Class): 1.12kwh/24h – 409kwh/năm
- Nguồn điện sử dụng (Rated Voltage/Frequency): 220V-240V/50-60HZ, 2.5A
- Kích thước sản phẩm (Product Dimensions): 956R x 572S x 1995C mm
- Kích thước âm tủ (Product Dimensions): 963R x 580S x 1999C mm



Huy Hoàng







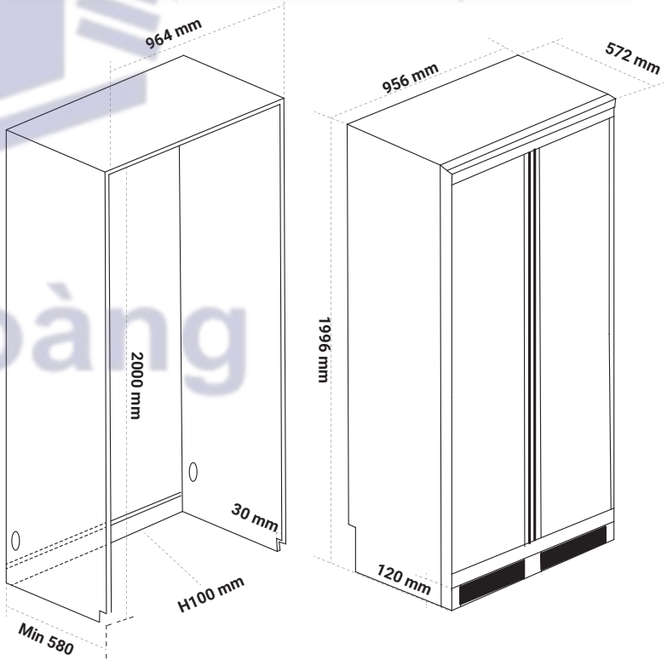
















**Model: KF - SBS600BWT** **54.800.000 VND**

- Tủ lạnh Side By Side 2 cánh
- Tổng dung tích (Total Gross Volume) 573 L
- Dung tích ngăn đông (Gross Freezer Volume): 234 L
- Dung tích ngăn lạnh (Gross Refrigerator Volume): 339 L
- Tiêu chuẩn năng lượng A++ (Energy Efficiency Class)
- Độ ồn 43 dB (A) (Noise)
- Khối lượng thiết bị 108 Kg (Gross Weight 108kg)
- Công suất làm đá 10Kg/24h (Freezing Capacity 10kg/24h)
- Giữ lạnh sau 7-10h khi ngắt nguồn điện (temperature rise value)
- Công suất định mức 175W (Rated Power)
- Điện năng tiêu thụ (Energy Efficiency Class) 1.12kwh/24h – 409kwh/năm
- Nguồn điện sử dụng (Rated Voltage/Frequency): 220V-240V/50-60HZ, 2.5A
- Kích thước sản phẩm (Product Dimensions): 895R x 745S x 1788C mm



**Model: KF - BCD446W** **28.800.000 VND**

- Tủ lạnh Side By Side dạng Multi Door (4 cánh mở trên)
- Tổng dung tích (Total Gross Volume) 446 L
- Dung tích ngăn đông ( Gross Freezer Volume): 129 L
- Dung tích ngăn lạnh (Gross Refrigerator Volume): 317 L
- Tiêu chuẩn năng lượng A++ (Energy Efficiency Class)
- Độ ồn 43 dB(A) (Noise)
- Khối lượng thiết bị 95Kg (Gross Weight 95kg)
- Hệ thống làm lạnh 02 dàn lạnh, 01 bộ điều khiển (Two power and one control systems)
- Chống đông tuyết (Frost free)
- Hệ thống tự làm đá lên khay (Auto Ice)
- Sử dụng công nghệ biến tần hiện đại (Inverter compressor)
- Công suất làm đá 10Kg/24h (Freezing Capacity 10kg/24h)
- Giữ lạnh sau 7-10h khi ngắt nguồn điện (temperature rise value)
- Công suất định mức 175W (Rated Power)
- Điện năng tiêu thụ (Energy Efficiency Class) 1.12kwh/24h - 409kwh/năm
- Nguồn điện sử dụng (Rated Voltage/Frequency): 220V-240V/50-60HZ, 2.5A
- Kích thước sản phẩm (Product Dimensions): 836R x 636S x 1830C mm







**Model: KF - SBS600GLASS** **62.800.000 VND**

- Tủ lạnh Side By Side mặt kính 2 cánh
- Tổng dung tích (Total Gross Volume) 573 L
- Dung tích ngăn đông (Gross Freezer Volume): 234 L
- Dung tích ngăn lạnh (Gross Refrigerator Volume): 339 L
- Tiêu chuẩn năng lượng A++ (Energy Efficiency Class)
- Độ ồn 43 dB(A) (Noise)
- Khối lượng thiết bị 108 Kg (Gross Weight 108kg)
- Công suất làm đá 10Kg/24h (Freezing Capacity 10kg/24h)
- Giữ lạnh sau 7-10h khi ngắt nguồn điện (temperature rise value)
- Công suất định mức 175W (Rated Power)
- Điện năng tiêu thụ (Energy Efficiency Class) 1.12kwh/24h – 409kwh/năm
- Nguồn điện sử dụng (Rated Voltage/Frequency): 220V-240V/50-60HZ, 2.5A
- Kích thước sản phẩm (Product Dimensions): 895R x 745S x 1788C mm



**Model: KF - BCD523W** **32.800.000 VND**

- Tủ lạnh Side By Side dạng French Door (2 cánh mở trên, 2 ngăn rút dưới)
- Tổng dung tích (Total Gross Volume) 523 L
- Dung tích ngăn đông trên (Top gross Freezer Volume): 100 L
- Dung tích ngăn đông dưới (Bottom gross Freezer Volume): 62 L
- Dung tích ngăn lạnh (Gross Refrigerator Volume): 361 L
- Tiêu chuẩn năng lượng A++ (Energy Efficiency Class)
- Độ ồn 43 dB(A) (Noise)
- Khối lượng thiết bị 103 Kg (Gross Weight 103kg)
- Hệ thống làm lạnh 02 dàn lạnh, 03 bộ điều khiển (Two power and three control systems)
- Chống đông tuyết (Frost free)
- Hệ thống lấy nước ngoài (Water diespensor)
- Hệ thống tự làm đá lên khay (Auto Ice)
- Sử dụng công nghệ biến tần hiện đại (Inverter compressor)
- Công suất làm đá 10Kg/24h (Freezing Capacity 10kg/24h)
- Giữ lạnh sau 7-10h khi ngắt nguồn điện (temperature rise value)
- Công suất định mức 175W (Rated Power)
- Điện năng tiêu thụ (Energy Efficiency Class) 1.12kwh/24h – 409kwh/năm
- Nguồn điện sử dụng (Rated Voltage/Frequency): 220V-240V/50-60HZ, 2.5A
- Kích thước sản phẩm (Product Dimensions): 836R x 706S x 1830C mm

Huy Hoàng



**Model: KF - BCD606WHIT** **66.800.000 VND**

- Tủ lạnh Side By Side 2 cánh mặt kính đen
- Hệ thống Minibar
- Tổng dung tích (Total Gross Volume) 573 L
- Dung tích ngăn đông (Gross Freezer Volume): 234 L
- Dung tích ngăn lạnh (Gross Refrigerator Volume): 339 L
- Tiêu chuẩn năng lượng A++ (Energy Efficiency Class)
- Độ ồn 43 dB(A) (Noise)
- Khối lượng thiết bị 145 Kg (Gross Weight 145kg)
- Tự động lấy đá ngoài, nước ngoài (Icemaker and water dispensor)
- Lọc nước tiêu chuẩn kèm theo (Water filter)
- Sử dụng công nghệ biến tần hiện đại (Inverter compressor)
- Công suất làm đá 10Kg/24h (Freezing Capacity 10kg/24h)
- Giữ lạnh sau 7-10h khi ngắt nguồn điện (temperature rise value)
- Công suất định mức 175W (Rated Power)
- Điện năng tiêu thụ (Energy Efficiency Class) 1.12kwh/24h - 409kwh/năm
- Nguồn điện sử dụng (Rated Voltage/Frequency): 220V - 240V / 50 - 60HZ, 2.5A
- Kích thước sản phẩm (Product Dimensions): 911R x 706S x 1780C mm



**Model: KF - BCD606MBR** **60.800.000 VND**

- Tủ lạnh Side By Side 2 cánh inox
- Thiết kế hiện đại, sang trọng, mặt kính màu đen rất đẳng cấp cùng với các đường nét thiết kế hiện đại làm tôn sự nổi bật cho không gian bếp nhà bạn
- Tổng dung tích (Total Gross Volume) 573 L

+ Dung tích ngăn đông (Gross Freezer Volume): 234 L

+ Dung tích ngăn lạnh (Gross Refrigerator Volume): 339 L

- Tiêu chuẩn năng lượng A++ (Energy Efficiency Class)
- Độ ồn 43 dB(A) (Noise)
- Khối lượng thiết bị 108 Kg (Gross Weight 108kg)
- Công suất làm đá 10Kg/24h (Freezing Capacity 10kg/24h)
- Giữ lạnh sau 7-10h khi ngắt nguồn điện (temperature rise value)
- Công suất định mức 175W (Rated Power)
- Điện năng tiêu thụ (Energy Efficiency Class) 1.12kwh/24h – 409kwh/năm
- Nguồn điện sử dụng (Rated Voltage/Frequency): 220V - 240V / 50 - 60HZ, 2.5A
- Kích thước sản phẩm (Product Dimensions): 895R x 745S x 1788C mm









**Model: KF - BCD580W** **34.800.000 VND**

- Tủ lạnh Side By Side dạng T Door 3 cánh mở
- Tổng dung tích (Total Gross Volume) 580 L
- Dung tích ngăn đông ( Gross Freezer Volume): 223 L
- Dung tích ngăn lạnh (Gross Refrigerator Volume): 235 L
- Dung tích ngăn đông mềm -4ºC đến -8ºC (Gross Variable Temp Compartment Volume): 122 L
- Buồng nhiệt độ thay đổi lớn (Big variable temperature chamber)
- Chức năng báo động mở cửa (Door opening alarm function)
- Chế độ nghỉ (Vacation mode)
- Chức năng khóa trẻ em (Child lock function)
- Kích thước thông minh, phù hợp hoàn hảo với không gian bếp (Smart dimension, fit kitchen space perfectly)
- Mở cửa 90º, dễ dàng mở ngăn kéo (Open the door by 90º, easy access of drawer)
- Làm mát đồng đều bằng cách lưu thông không khí làm mát 360° (Uniformly cooled by 360 degree cooling air circulation)
- Chức năng cấp đông nhanh, giữ cho thực phẩm luôn tươi ngon tối đa (Fast freezing function,keep food in maximum freshness)
- Ngăn tủ lạnh có thể được tắt riêng (Refrigerator compartment can be switched off separately)
- Tiêu chuẩn năng lượng A++ (Energy Efficiency Class)
- Độ ồn 43 dB(A) (Noise)
- Khối lượng thiết bị 95Kg (Gross Weight 95kg)
- Hệ thống làm lạnh 02 dàn lạnh, 01 bộ điều khiển (Two power and one control systems)
- Chống đông tuyết (Frost free)
- Làm đá nhanh (Fast Ice)
- Sử dụng công nghệ biến tần hiện đại (Inverter compressor)
- Công suất làm đá 10Kg/24h (Freezing Capacity 10kg/24h)
- Giữ lạnh sau 7-10h khi ngắt nguồn điện (temperature rise value)
- Công suất định mức 175W (Rated Power)
- Điện năng tiêu thụ (Energy Efficiency Class) 1.12kwh/24h – 409kwh/năm
- Nguồn điện sử dụng (Rated Voltage/Frequency): 220V-240V/50-60HZ, 2.5A
- Kích thước sản phẩm (Product Dimensions): 911R x 636S x 1830C mm

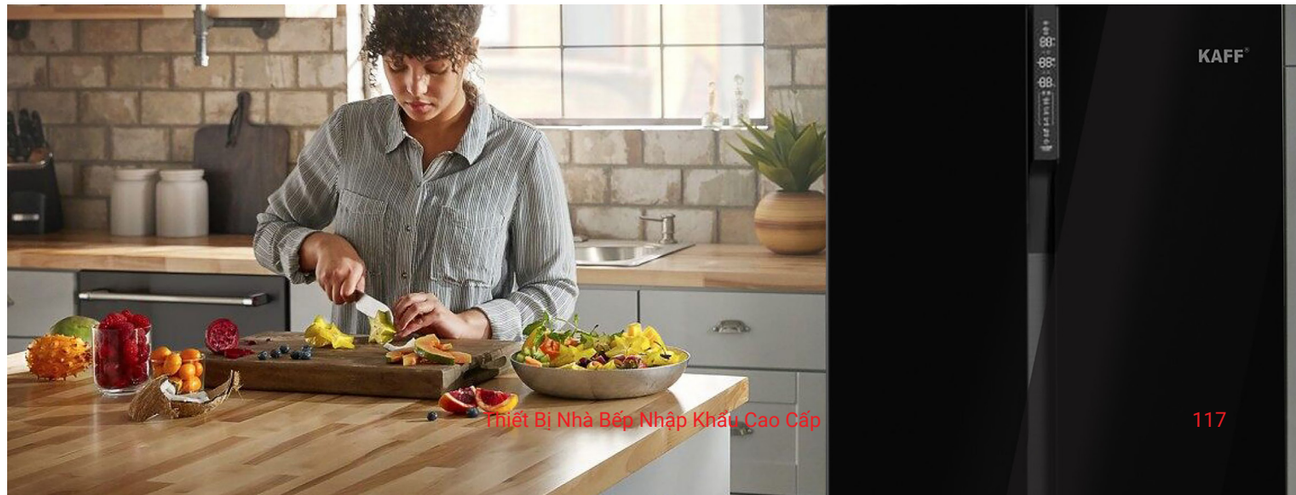

Huy Hoa

# TỦ RƯỢU









**Model: KF - WC425L** **54.800.000 VND**

- Tủ bảo quản rượu đứng độc lập
- Điều khiển nút bấm cơ học và cảm ứng
- Các ngăn rượu bằng gỗ và cạnh viền inox
- Hệ thống ray trượt 15 tầng cao cấp
- Cửa kính 2 lớp chống tia UV
- Khung cửa đúc và tay nắm inox cao cấp
- Công nghệ mới sấy kính chống đọng sương
- Chống đông tuyết
- Hai ngăn hai tầng nhiệt độ
- Nhiệt độ ngăn trên $5^{O}C$ - $12^{O}C$
- Nhiệt độ ngăn dưới $12^{O}C$ - $22^{O}C$
- Độ ồn 41 dB
- Nguồn điện: 220 - 240V 50/ 60Hz
- Bóng đèn led: 2×0.7W
- Công suất bơm: 120W
- Công suất tiêu thụ bình quân: 0.133KWh / 24h
- Dung tích chứa 174 chai
- Kích thước: W600 x D680 x H1800 mm



**Model: KF - WC01** **28.680.000 VND**

- Tủ bảo quản rượu đứng độc lập
- Điều khiển nút bấm cơ học và cảm ứng
- Các ngăn rượu bằng gỗ và cạnh viền inox
- Hệ thống ray trượt 6 tầng cao cấp
- Cửa kính 2 lớp chống tia UV
- Khung cửa đúc và tay nắm inox cao cấp
- Hai ngăn hai tầng nhiệt độ
- Nhiệt độ ngăn trên 5ºC - 12ºC
- Nhiệt độ ngăn dưới 12ºC - 22ºC
- Độ ồn 41dB
- Nguồn điện: 220 - 240V 50/ 60Hz
- Công suất bơm: 75 W
- Dung tích chứa 56 chai
- Kích thước: W595 x D575 x H820 mm



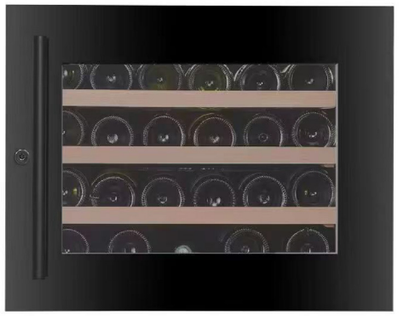

**Model: KF - BW51L** **24.800.000 VND**

- Tủ bảo quản rượu đứng độc lập - để âm
- Thể tích chứa 51 Lít - 20 chai
- Độ ồn tối đa 39dB
- Điều khiển bên trong tủ dạng cảm ứng
- Màn hình hiển thị dạng led sáng trắng
- Công suất 80W
- Nhiệt độ cài đặt 5 - 20 độ
- Cửa kính cường lực 3 lớp cách nhiệt
- Tay nắm cửa dạng ống sơn tĩnh điện cao cấp
- Ray trượt 3 ray trượt dạng slider
- Lọc than hoạt tính
- Ánh sáng bên trong khoan màu trắng
- Lớp khí tiêu chuẩn SN,N,ST,T
- Chất khí làm lạnh R600a
- Máy nén khí Inverter Jiaxipera MM1060Y
- Vật liệu tạo bọt cách nhiệt Cyclopentane
- Khóa cửa
- Các ngăn rượu bằng gỗ và cạnh viền inox
- Hệ thống ray trượt 3 tầng cao cấp
- Cửa kính 3 lớp chống tia UV
- Khung cửa đúc và tay nắm dạng ống sơn tĩnh điện cao cấp
- Kích thước sản phẩm (WxDxH) 592 x 559 x 455mm
- Kích thước âm tủ (WxDxH) 602-612 x 569-579 x 465-475mm

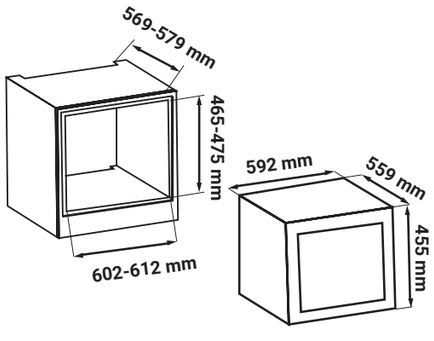












**Model: KF - BW58L** **24.800.000 VND**

- Tủ bảo quản rượu đứng độc lập - để âm
- Thể tích chứa 58 Lít - 24 chai
- Điều khiển cảm ứng
- Độ ồn tối đa 39 dB
- Khung cửa đúc và tay nắm sơn tĩnh điện cao cấp
- Điều khiển bên trong tủ dạng cảm ứng
- Màn hình hiển thị dạng led sáng đỏ
- Nhiệt độ cài đặt 5-20$^{O}$C
- Công suất 80W
- Cửa kính cường lực 3 lớp cách nhiệt, gia nhiệt cửa chống ngưng sương
- Tay nắm cửa dạng thanh sơn tĩnh điện cao cấp
- Ray trượt 5 ray trượt dạng slider + 01 khay nhựa
- Lọc than hoạt tính
- Ánh sáng bên trong khoan màu sáng trắng
- Lớp khí tiêu chuẩn SN,N,ST,T
- Chất khí làm lạnh R600a
- Máy nén khí Inverter Jiaxipera MM1060Y
- Vật liệu tạo bọt cách nhiệt Cyclopentane
- Khóa cửa
- Các ngăn rượu bằng gỗ sồi và cạnh viền inox
- Cửa kính 3 lớp chống tia UV
- Kích thước sản phẩm (WxDxH) 295 x 570 x 813mm
- Kích thước âm tủ (WxDxH) 305-315 x 580-590 x 823-833mm

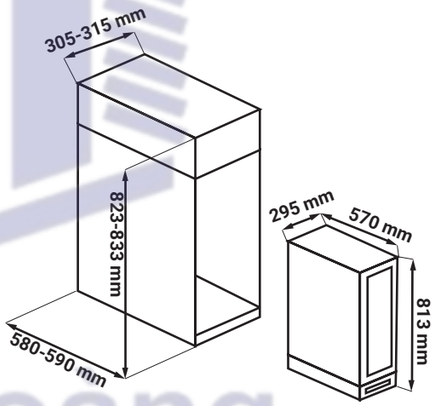




# MÁY GIẶT SẤY






Huy Hoàng




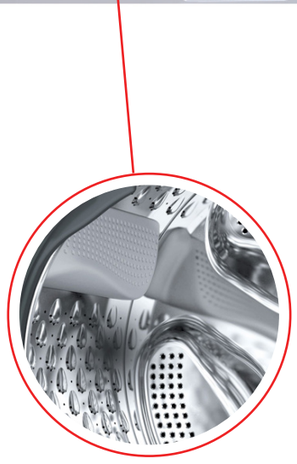

**Model: KF - MFC120EU** **27.600.000 VND**

- Máy giặt sấy cửa trước lồng ngang
- 16 chương trình giặt tự động tích hợp (Cotton ECO, Sport Wear, Quick, Delicate, Wool, Colors, Jeans, Spin Only, Rinse&Spin, Dry Only, Mix, Baby Care, Synthetic, Cotton, 1 hour W/D, My cycle)
- Giặt 12Kg sấy khô 10Kg
- Nút bấm chọn tính năng:
- Giặt chờ lên đến 24h (Delay 24 hours)
- Chức năng sấy (dry)
- Điều chỉnh nhiệt độ sấy theo ý muốn (Temp)
- Chức năng vắt khô (Spin)
- Chức năng (Function)
- Chọn (Select)
- Chức năng:
- Giảm tải độ ồn khi giặt (Mute Washing)
- Khóa trẻ em (Child lock)
- Khởi động chờ 3S (Press 3 seconds)
- Thêm tải (Reload)
- Giặt sơ bộ (Prewash)
- Giặt chuyên sâu (Intensive)
- Giặt nhanh (Speed Wash)
- Giặt thêm (Extra Rinse)
- Thẳng đồ dễ ủi (Easy iron)
- Chọn tốc độ vắt 0-600-800-1000-1200-1400 (Spin Speed Selection)
- Chọn nhiệt độ sấy Cold-20º-30º-40º-60º-90º (Temperature Selection)
- Tốc độ vòng quay Max 1400 Vòng/Phút
- Độ ồn khi giặt: 52 dB
- Độ ồn với khi vắt: 74 dB
- Độ ồn với khi sấy: 59 dB
- Điện áp 220V-240V/50-60Hz
- Công suất định mức 2000Wx10A
- Áp suất nước tiêu chuẩn 0.05-1 Mpa
- Màn hình kiểu Led hiển thị màu cam
- Cửa máy hoạt động đóng mở bằng khóa điện từ
- Motor kiểu BLDC không sử dụng chổi than EcoSilence Drive giúp máy giặt hoạt động hiểu quả tối đa, kinh tế, bền bỉ và êm ái
- Dắt điện kiểu cắm tiêu chuẩn Euro Plug
- Dây cáp nguồn/ống nước cấp/ống xả: 1.5m/1.0m/1.6m
- Dung tích tang trống giặt 76 lít
- Đường kính tang trống giặt 510mm
- Đường kính cửa kính 330mm
- Đường kính khung cửa ngoài 480mm
- Kích thước sản phẩm: 595R × 587S × 850C
- Khối lượng: 76kg



Huy Hoàng








**Model: KF - BWMDR1006** **24.800.000 VND**

- Máy giặt sấy cửa trước hiện đại lồng ngang
- 16 chương trình giặt sấy tự động tích hợp (Cotton- Iron, Cotton - Standard, Cotton - Extra, Synthetics - Extra, Synthetics -Standard, Wool, Mix, Easy Iron, Refresh, My Cycle, Special - Shirts, Special - Sports, Special - Jeans, Delicate, Time - Cool, Time - Warm, Bed Linen)
- Khối lượng sấy khô 6 Kg
- Công suất khô 1500 W
- Khối lượng giặt 10 Kg
- Công suất giặt 70 W
- Công suất quay 320 W
- Công suất giặt kết hợp sấy 1800W
- Tốc độ quay (RPM) 400-800-1000-1400 Vòng
- Nhiệt độ ºC Lạnh - 10ºC - 30ºC - 40ºC - 60ºC - 95ºC
- Nút bấm chọn tính năng:

+ Tắt mở (On/Off)
+ Chức năng tạm dừng (Start/Pause)
+ Chức năng sấy chờ 0 - 24h (Delay)
+ Chức năng chống nhăn quần áo (Anti-crease)
+ Điều chỉnh tốc độ sấy (Intensity)
+ Tín hiệu sấy (Signal)
+ Thời gian sấy (Time)
+ Khóa trẻ em (Child Lock)
+ Đèn cảnh báo (Lamp)

- Tiêu chuẩn tiết kiệm năng lượng A+++ theo tiêu chuẩn Châu Âu
- Công nghệ sấy ngưng tụ: Nước của chương trình sấy sẽ được tích tụ vào khay thay vì sử dụng đường ống dẫn nước ra ngoài
- Hệ thống SensitiveDrying Sytem giúp quần áo thấm một luồng không khí từ mọi phía khiến quần áo được sấy khô tuyệt đối mà sản phẩm vẫn mềm mại
- Độ ồn chỉ 65dB nhờ công nghệ chống rung AntiVibration hiện đại
- Chuông báo khi quá trình sấy kết thúc, kiểm soát mọi sự cố có thể gặp cho hệ thống điện, nước và ngưng mọi hoạt động vô cùng an toàn
- Nguồn điện 220V-240V/50Hz
- Công suất định mức 650W - 4.5A
- Áp suất nước tiêu chuẩn 0.05 - 1 Mpa
- Màn hình kiểu Led hiển thị màu cam
- Bình giữ nhiệt an toàn
- Cửa máy hoạt động đóng mở bằng khóa điện từ độ mở 180 độ
- Motor kiểu BLDC không sử dụng chổi than EcoSilence Drive giúp máy giặt hoạt động hiểu quả tối đa, kinh tế, bền bỉ và êm ái
- Dắt điện kiểu cắm tiêu chuẩn Euro Plug
- Dây cáp nguồn / ống nước cấp / ống xả: 1.5m/1.0m/1.6m
- Dung tích tang trống giặt 125 lít
- Đường kính cửa (bên trong) 310 mm
- Đường kính cửa (bên ngoài) 492 mm
- Kích thước sản phẩm: 850Cx630Rx600S mm
- Khối lượng: 74kg










**Model: KF - WM09G05** **18.800.000 VND**

- Máy giặt cửa trước hiện đại lồng ngang
- 16 chương trình giặt tự động tích hợp (Intensive, Quick 15', Rapid 45', ECO 40' - 60' Wash, Sterilization, Spin Only, Cotton, Synthetic, Mix 20ºC, Delicate, Sport Wear, My Cycle, Rinse & Spin)

Khối lượng giặt 9kg, khối lượng vắt 9 kg

- Điện áp 220V - 240V / 50Hz / 10A
- Công suất quay 320 W
- Công suất giặt 2000 W
- Tiêu chuẩn áp lực nước: 0,5 ~ 1 Mpa
- Màn hình hiển thị dạng: Led
- Kiểu khóa cửa lồng giặt: PTC Lock
- Tốc độ quay (RPM) 400 - 800 - 1000 - 1400 vòng
- Nhiệt độ (ºC) Lạnh -20ºC - 30ºC - 40ºC - 60ºC - 90ºC
- Nút bấm chọn tính năng:

+ Chức năng tạm dừng (Start/Pause)
+ Chức năng hẹn giờ 0-24h Delay
+ Chức năng chống nhăn quần áo (Anti-crease)
+ Điều chỉnh tốc độ (Speed)
+ Tín hiệu sấy (Signal)
+ Thời gian sấy (Time)
+ Khóa trẻ em (Child lock)
+ Chức năng giặt sơ (Prewash)
+ Chức năng giặt yên tĩnh (Mute-washing (Press 3 seconds))
+ Chức năng nhớ chương trình (Memory (Press 3 seconds))
+ Chức năng thêm tải (Reload (Press 3 seconds))
+ Chức năng chọn tốc độ quay ( Spin Speed Seletion)
+ Chức năng chọn nhiệt độ (Temperature Selection)
+ Đèn cảnh báo (Lamp)
+ Tiêu chuẩn tiết kiệm năng lượng A+++ theo tiêu chuẩn Châu Âu
+ Độ ồn chỉ (65 - 76) dB nhờ công nghệ chống rung AntiVibration hiện đại

- Tỷ lệ độ ẩm quần áo sau khi giặt 53%
- Chỉ số hiệu quả giặt: 1.031, chỉ số hiệu quả năng lượng: 59.9
- Chuông báo khi quá trình sấy kết thúc, kiểm soát mọi sự cố có thể gặp cho hệ thống điện nước và ngưng mọi hoạt động vô cùng an toàn
- Cống suất định mức 650W - 4.5A, áp suất nước tiêu chuẩn 0.05 - 1 Mpa
- Bình giữ nhiệt an toàn
- Cửa máy hoạt động đóng mở khóa điện từ độ mở 180º
- Động cơ BLDC không sử dụng chổi than EcoSilence Drive giúp máy giặt hoạt động hiệu quả tối đa, kinh tế, bền bỉ và êm ái
- Dắt điện kiểu cắm tiêu chuẩn Euro Plug
- Dây cáp nguồn / ống nước cấp / ống xả: 1.5m 1.0m / 1.6m
- Dung tích tang trống giặt 56.2 lít
- Đường kính cửa (bên trong) 472 mm
- Đường kính cửa (bên ngoài) 480 mm
- Kích thước sản phẩm : 595R x 565S 850C mm
- Trọng lượng : 71kg

Huy Hoàng



# MÁY GIẶT

# KF - WM09G05



# Washing Machine

## Made In Turkey




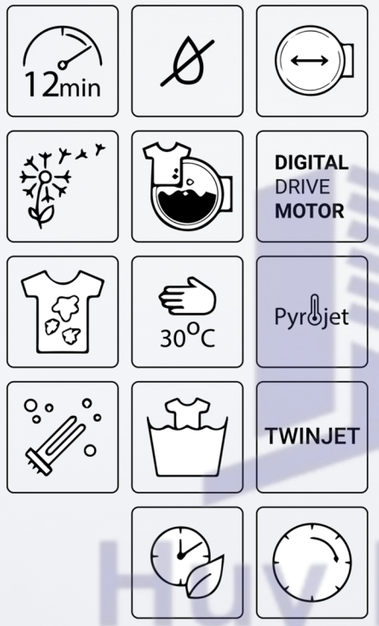







**KF - MFC1269T3W**

**KF - MFC1062T3W**



Huy Hoang

www.kaff.vn

## MÁY GIẶT

**Model: KF - MFC1062T3W** **0.000.000 VND**

• Máy giặt cửa trước hiện đại lồng ngang

• 15 chương trình giặt tự động tích hợp (ECO 40-60, Cotton, Cotton prewash, Cotton 20°C, Colours, Synthetics, Wool, Duvet, Rinse, Allergy Safe, Spin/Drain, Hand wash/Delicate, Rapid 12 min, Fast 60' 60°C, Jeans )

• Khối lượng giặt 10Kg, khối lượng vắt 9Kg. Công suất giặt 70W

• Chuông báo khi quá trình sấy kết thúc, kiểm soát mọi sự cố có thể gặp cho hệ thống điện, nước và ngưng mọi hoạt động vô cùng an toàn

• Động cơ BLDC không sử dụng chổi than EcoSilence Drive giúp máy giặt hoạt động hiểu quả tối đa, kinh tế, bền bỉ và êm ái

• Màn hình hiển thị Led hiển thị màu sáng trắng

• Kiểu khóa cửa lồng giặt PTC Lock

• Tốc độ quay: RPM 400-800-1000-1400. Tốc độ vàng quay 1400 vòng/ phút

• Nhiệt độ °C:20°C-30°C-40°C-60°C-90°C

• Tính năng: Nút bấm chọn tính năng:

+ Giặt chờ lên đến 24h (Delay 24 hours)
+ Chức năng hiện thị khóa cửa (Door lock indicator)
+ Điều chỉnh nhiệt độ sấy theo ý muốn (Temp)
+ Chức năng điều chỉnh tốc độ vắt khô (Spin)
+ Chức năng Wifi (Wifi Function)
+ Chức năng chống bọt (Foam protection)
+ Hệ thống kiểm soát mất cân bằng (Unbalance control system)
+ Bảo vệ chống tràn (Overflow protection)
+ Hệ thống phát hiện lỗi (Failure detection system)
+ Giảm tải độ ồn khi giặt (Mute Washing)
+ Khóa trẻ em (Child lock)
+ Khởi động chờ 3S (Press 3 seconds)
+ Thêm tải (Reload)
+ Giặt sơ bộ (Prewash)
+ Giặt chuyên sâu (Intensive)
+ Giặt nhanh (Speed Wash)
+ Giặt thêm (Extra Rinse)
+ Thẳng đồ dễ ủi (Easy iron)
+ Chọn tốc độ vắt 0-600-800-1000-1200-1400 (Spin Speed Selection)

• Tiêu chuẩn (Energy efficiency)Tiết kiệm năng lượng A+++ (-%20) theo tiêu chuẩn châu Âu

• Độ ồn khi giặt (Noise washing) (dB):53dB/ Độ ồn khi vắt (Noise spinning) (dB)74dB

• Thời lượng giặt tiêu chuẩn (Program Duration)Thời lượng chương trình giặt [min] Eco 40-60 (Đầy tải - full load): 3h59ph; Thời lượng chương trình giặt [min] Eco 40-60 (Nửa tải - half load): 2h50ph; Thời lượng chương trình giặt [min] Eco 40-60 (1/4 tải - full load): 2h20ph

• Áp suất nước tiêu chuẩn: 0.05 - 1Mpa

• Cửa máy hoạt động đóng mở bằng khóa điện tử

• Điện áp 220V-240V/50Hz/10A. Công suất định mức (Power rating) 2200W x 10A

• Dắt điện kiểu cắm tiêu chuẩn Euro Plug. Dây cáp nguồn/ống nước cấp/ống xả: 1.5m/1.0m/1.6m

• Dung tích tang trống giặt: 62 Lít. Đường kính tang trống giặt: 510 mm

• Đường kính cửa kính: 330 mm. Đường kính khung cửa ngoài: 480 mm

• Kích thước sản phẩm (HxWxD) (mm): 845x597x582

• Trọng lượng: 73.5 Kg

# Washing Machine
## Made In Turkey




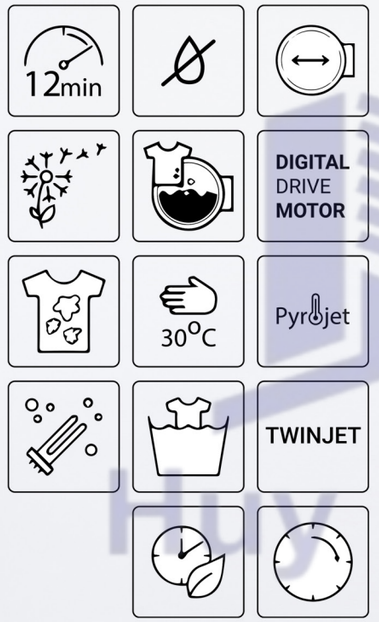


KF - MFC1269T3B

KF - MFC1062T3B








**Model: KF - MFC1062T3B** **0.000.000 VND**

• Máy giặt cửa trước hiện đại lồng ngang

• 15 chương trình giặt tự động tích hợp (ECO 40-60, Cotton, Cotton prewash, Cotton 20°C, Colours, Synthetics, Wool, Duvet, Rinse, Allergy Safe, Spin/Drain, Hand wash/Delicate, Rapid 12 min, Fast 60' 60°C, Jeans )

• Khối lượng giặt 10Kg, khối lượng vắt 9Kg. Công suất giặt 70W

• Chuông báo khi quá trình sấy kết thúc, kiểm soát mọi sự cố có thể gặp cho hệ thống điện, nước và ngưng mọi hoạt động vô cùng an toàn

• Động cơ BLDC không sử dụng chổi than EcoSilence Drive giúp máy giặt hoạt động hiểu quả tối đa, kinh tế, bền bỉ và êm ái

• Màn hình hiển thị Led hiển thị màu sáng trắng

• Kiểu khóa cửa lồng giặt PTC Lock

• Tốc độ quay: RPM 400-800-1000-1400. Tốc độ vàng quay 1400 vòng/ phút

• Nhiệt độ °C:20°C-30°C-40°C-60°C-90°C

• Tính năng: Nút bấm chọn tính năng:

+ Giặt chờ lên đến 24h (Delay 24 hours)
+ Chức năng hiện thị khóa cửa (Door lock indicator)
+ Điều chỉnh nhiệt độ sấy theo ý muốn (Temp)
+ Chức năng điều chỉnh tốc độ vắt khô (Spin)
+ Chức năng Wifi (Wifi Function)
+ Chức năng chống bọt (Foam protection)
+ Hệ thống kiểm soát mất cân bằng (Unbalance control system)
+ Bảo vệ chống tràn (Overflow protection)
+ Hệ thống phát hiện lỗi (Failure detection system)
+ Giảm tải độ ồn khi giặt (Mute Washing)
+ Khóa trẻ em (Child lock)
+ Khởi động chờ 3S (Press 3 seconds)
+ Thêm tải (Reload)
+ Giặt sơ bộ (Prewash)
+ Giặt chuyên sâu (Intensive)
+ Giặt nhanh (Speed Wash)
+ Giặt thêm (Extra Rinse)
+ Thẳng đồ dễ ủi (Easy iron)
+ Chọn tốc độ vắt 0-600-800-1000-1200-1400 (Spin Speed Selection)

• Tiêu chuẩn (Energy efficiency)Tiết kiệm năng lượng A+++ (-%20) theo tiêu chuẩn châu Âu

• Độ ồn khi giặt (Noise washing) (dB):53dB/ Độ ồn khi vắt (Noise spinning) (dB)74dB

• Thời lượng giặt tiêu chuẩn (Program Duration)Thời lượng chương trình giặt [min] Eco 40-60 (Đầy tải - full load): 3h59ph; Thời lượng chương trình giặt [min] Eco 40-60 (Nửa tải - half load): 2h50ph; Thời lượng chương trình giặt [min] Eco 40-60 (1/4 tải - full load): 2h20ph

• Áp suất nước tiêu chuẩn: 0.05 - 1Mpa

• Cửa máy hoạt động đóng mở bằng khóa điện tử

• Điện áp 220V-240V/50Hz/10A. Công suất định mức (Power rating) 2200W x 10A

• Dắt điện kiểu cắm tiêu chuẩn Euro Plug. Dây cáp nguồn/ống nước cấp/ống xả: 1.5m/1.0m/1.6m

• Dung tích tang trống giặt: 62 Lít. Đường kính tang trống giặt: 510 mm

• Đường kính cửa kính: 330 mm. Đường kính khung cửa ngoài: 480 mm

• Kích thước sản phẩm (HxWxD) (mm): 845x597x582

• Trọng lượng: 73.5 Kg

Huy Hoàng
www.kaff.vn







**Model: KF - MFC1269T3W** **0.000.000 VND**

• Máy giặt cửa trước hiện đại lồng ngang
• 15 chương trình giặt tự động tích hợp (ECO 40-60, Cotton, Cotton prewash, Cotton 20°C, Colours, Synthetics, Wool, Duvet, Rinse, Allergy Safe, Spin/Drain, Hand wash/Delicate, Rapid 12 min, Fast 60' 60°C, Jeans )
• Khối lượng giặt 12Kg, khối lượng vắt 9Kg. Công suất giặt 70W
• Chuông báo khi quá trình sấy kết thúc, kiểm soát mọi sự cố có thể gặp cho hệ thống điện, nước và ngưng mọi hoạt động vô cùng an toàn
• Động cơ BLDC không sử dụng chổi than EcoSilence Drive giúp máy giặt hoạt động hiểu quả tối đa, kinh tế, bền bỉ và êm ái
• Màn hình hiển thị Led hiển thị màu sáng trắng
• Kiểu khóa cửa lồng giặt PTC Lock
• Tốc độ quay: RPM 400-800-1000-1400. Tốc độ vàng quay 1400 vòng/ phút
• Nhiệt độ °C:20°C-30°C-40°C-60°C-90°C
• Tính năng: Nút bấm chọn tính năng:
+ Giặt chờ lên đến 24h (Delay 24 hours)
+ Chức năng hiện thị khóa cửa (Door lock indicator)
+ Điều chỉnh nhiệt độ sấy theo ý muốn (Temp)
+ Chức năng điều chỉnh tốc độ vắt khô (Spin)
+ Chức năng Wifi (Wifi Function)
+ Chức năng chống bọt (Foam protection)
+ Hệ thống kiểm soát mất cân bằng (Unbalance control system)
+ Bảo vệ chống tràn (Overflow protection)
+ Hệ thống phát hiện lỗi (Failure detection system)
+ Giảm tải độ ồn khi giặt (Mute Washing)
+ Khóa trẻ em (Child lock)
+ Khởi động chờ 3S (Press 3 seconds)
+ Thêm tải (Reload)
+ Giặt sơ bộ (Prewash)
+ Giặt chuyên sâu (Intensive)
+ Giặt nhanh (Speed Wash)
+ Giặt thêm (Extra Rinse)
+ Thẳng đồ dễ ủi (Easy iron)
+ Chọn tốc độ vắt 0-600-800-1000-1200-1400 (Spin Speed Selection)
• Tiêu chuẩn (Energy efficiency)Tiết kiệm năng lượng A+++ (-%20) theo tiêu chuẩn châu Âu
• Độ ồn khi giặt (Noise washing) (dB):53dB/ Độ ồn khi vắt (Noise spinning) (dB)74dB
• Thời lượng giặt tiêu chuẩn (Program Duration)Thời lượng chương trình giặt [min] Eco 40-60 (Đầy tải - full load): 3h59ph; Thời lượng chương trình giặt [min] Eco 40-60 (Nửa tải - half load): 2h50ph; Thời lượng chương trình giặt [min] Eco 40-60 (1/4 tải - full load): 2h20ph
• Áp suất nước tiêu chuẩn: 0.05 - 1Mpa
• Cửa máy hoạt động đóng mở bằng khóa điện tử
• Motor BLDC không sử dụng chổi than EcoSilence Drive giúp máy giặt hoạt động hiểu quả tối đa, kinh tế, bền bỉ và êm ái
• Điện áp 220V-240V/50Hz/10A. Công suất định mức (Power rating) 2200W x 10A
• Dắt điện kiểu cắm tiêu chuẩn Euro Plug. Dây cáp nguồn/ống nước cấp/ống xả: 1.5m/1.0m/1.6m
• Dung tích tang trống giặt: 62 Lít. Đường kính tang trống giặt: 510 mm
• Đường kính cửa kính: 330 mm. Đường kính khung cửa ngoài: 480 mm
• Kích thước sản phẩm (HxWxD) (mm): 845x597x632
• Trọng lượng: 77 Kg











**Model: KF - MFC1269T3B** **0.000.000 VND**

• Máy giặt cửa trước hiện đại lồng ngang
• 15 chương trình giặt tự động tích hợp (ECO 40-60, Cotton, Cotton prewash, Cotton 20°C, Colours, Synthetics, Wool, Duvet, Rinse, Allergy Safe, Spin/Drain, Hand wash/Delicate, Rapid 12 min, Fast 60' 60°C, Jeans )
• Khối lượng giặt 12Kg, khối lượng vắt 9Kg. Công suất giặt 70W
• Chuông báo khi quá trình sấy kết thúc, kiểm soát mọi sự cố có thể gặp cho hệ thống điện, nước và ngưng mọi hoạt động vô cùng an toàn
• Động cơ BLDC không sử dụng chổi than EcoSilence Drive giúp máy giặt hoạt động hiểu quả tối đa, kinh tế, bền bỉ và êm ái
• Màn hình hiển thị Led hiển thị màu sáng trắng
• Kiểu khóa cửa lồng giặt PTC Lock
• Tốc độ quay: RPM 400-800-1000-1400. Tốc độ vàng quay 1400 vòng/ phút
• Nhiệt độ °C:20°C-30°C-40°C-60°C-90°C
• Tính năng: Nút bấm chọn tính năng:
+ Giặt chờ lên đến 24h (Delay 24 hours)
+ Chức năng hiện thị khóa cửa (Door lock indicator)
+ Điều chỉnh nhiệt độ sấy theo ý muốn (Temp)
+ Chức năng điều chỉnh tốc độ vắt khô (Spin)
+ Chức năng Wifi (Wifi Function)
+ Chức năng chống bọt (Foam protection)
+ Hệ thống kiểm soát mất cân bằng (Unbalance control system)
+ Bảo vệ chống tràn (Overflow protection)
+ Hệ thống phát hiện lỗi (Failure detection system)
+ Giảm tải độ ồn khi giặt (Mute Washing)
+ Khóa trẻ em (Child lock)
+ Khởi động chờ 3S (Press 3 seconds)
+ Thêm tải (Reload)
+ Giặt sơ bộ (Prewash)
+ Giặt chuyên sâu (Intensive)
+ Giặt nhanh (Speed Wash)
+ Giặt thêm (Extra Rinse)
+ Thẳng đồ dễ ủi (Easy iron)
+ Chọn tốc độ vắt 0-600-800-1000-1200-1400 (Spin Speed Selection)
• Tiêu chuẩn (Energy efficiency)Tiết kiệm năng lượng A+++ (-%20) theo tiêu chuẩn châu Âu
• Độ ồn khi giặt (Noise washing) (dB):53dB/ Độ ồn khi vắt (Noise spinning) (dB)74dB
• Thời lượng giặt tiêu chuẩn (Program Duration)Thời lượng chương trình giặt [min] Eco 40-60 (Đầy tải - full load): 3h59ph; Thời lượng chương trình giặt [min] Eco 40-60 (Nửa tải - half load): 2h50ph; Thời lượng chương trình giặt [min] Eco 40-60 (1/4 tải - full load): 2h20ph
• Áp suất nước tiêu chuẩn: 0.05 - 1Mpa
• Cửa máy hoạt động đóng mở bằng khóa điện tử
• Motor BLDC không sử dụng chổi than EcoSilence Drive giúp máy giặt hoạt động hiểu quả tối đa, kinh tế, bền bỉ và êm ái
• Điện áp 220V-240V/50Hz/10A. Công suất định mức (Power rating) 2200W x 10A
• Dắt điện kiểu cắm tiêu chuẩn Euro Plug. Dây cáp nguồn/ống nước cấp/ống xả: 1.5m/1.0m/1.6m
• Dung tích tang trống giặt: 62 Lít. Đường kính tang trống giặt: 510 mm
• Đường kính cửa kính: 330 mm. Đường kính khung cửa ngoài: 480 mm
• Kích thước sản phẩm (HxWxD) (mm): 845x597x632
• Trọng lượng: 77 Kg








**Model: KF - DR10EU** **24.800.000 VND**

- Máy sấy cửa trước hiện đại lồng ngang
- 16 chương trình sấy tự động tích hợp (Cotton- Iron, Cotton - Standard, Cotton - Extra, Synthetics • Extra, Synthetics -Standard, Wool, Mix, Easy Iron, Refresh, My Cycle, Special - Shirts, Special - Sports, Special - Jeans, Delicate, Time - Cool, Time - Warm, Bed Linen)
- Khối lượng sấy khô 10Kg
- Nút bấm chọn tính năng:

+ Tắt mở (On/Off)
+ Chức năng tạm dừng (Start/Pause)
+ Chức năng sấy chờ 0-24h (Delay)
+ Chức năng chống nhăn quần áo (Anti-crease)
+ Điều chỉnh tốc độ sấy (Intensity)
+ Tín hiệu sấy (Signal)
+ Thời gian sấy (Time)
+ Khóa trẻ em (Child Lock)
+ Đèn cảnh báo (Lamp)

- Tiêu chuẩn tiết kiệm năng lượng A+++ theo tiêu chuẩn Châu Âu
- Công nghệ sấy ngưng tụ: Nước của chương trình sấy sẽ được tích tụ vào khay thay vì sử dụng đường ống dẫn nước ra ngoài
- Hệ thống SensitiveDrying Sytem giúp quần áo thấm một luồng không khí từ mọi phía khiến quần áo được sấy khô tuyệt đối mà sản phẩm vẫn mềm mại
- Độ ồn chỉ 65dB nhờ công nghệ chống rung AntiVibration hiện đại
- Chuông báo khi quá trình sấy kế thúc, kiểm soát mọi sự cố có thể gặp cho hệ thống điện, nước và ngưng mọi hoạt động vô cùng an toàn
- Nguồn điện 220V - 240V / 50Hz
- Công suất định mức 650W - 4.5A
- Áp suất nước tiêu chuẩn 0.05 - 1 Mpa
- Màn hình kiểu Led hiển thị màu cam
- Bình giữ nhiệt an toàn
- Cửa máy hoạt động đóng mở bằng khóa điện từ độ mở 180 độ
- Motor kiểu BLDC không sử dụng chổi than EcoSilence Drive giúp máy giặt hoạt động hiểu quả tối đa, kinh tế, bền bỉ và êm ái
- Dắt điện kiểu cắm tiêu chuẩn Euro Plug
- Dây cáp nguồn / ống nước cấp / ống xả: 1.5m/1.0m/1.6m
- Dung tích tang trống giặt 125 lít
- Đường kính cửa kính 375mm
- Đường kính khung cửa ngoài 480mm
- Kích thước sản phẩm (HxWxD): 845C x 595R x 640S
- Khối lượng: 50kg

Huy Hoàng

# MÁY PHA CÀ PHÊ






**Model: KF - CFN5945IN** **42.800.000 VND**




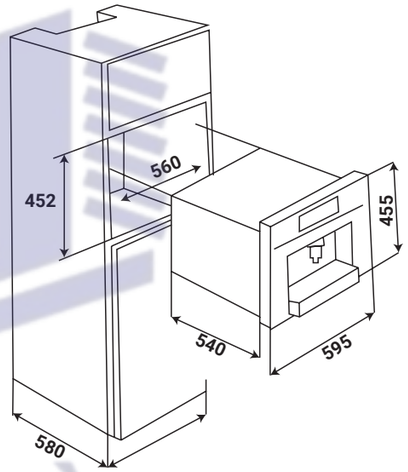


- Máy pha cafe âm tủ KAFF
- Màu: thép không rỉ inox
- Dung tích bể nước: 2.3l, có thể tháo rời
- Sức chứa bã cà phê: 17 phần
- Điều khiển cảm ứng
- Màn hình led hiển thị
- Kết nối nước cố định
- 5 kích cỡ cốc lập trình
- Bình nóng lạnh cho 1 hoặc 2 ly
- Chức năng cappuccino
- Hộp đựng sữa có thể tháo rời với chức năng làm sạch
- Thích hợp sử dụng với hạt cà phê và bột cà phê
- Máy pha cà phê điều chỉnh chiều cao
- Áp suất sôi xấp xỉ 15 thanh
- Nồi hơi riêng cho cà phê và nước nóng
- Chương trình làm sạch và khử trùng tự động
- Tự động làm sạch khi bật và tắt
- Chức năng nước nóng
- Bình chứa nước có thể tháo rời từ phía trước
- Hẹn giờ điện tử với đồng hồ thời gian trong ngày
- Thời gian bắt đầu lập trình
- Chức năng chờ (lập trình)
- Hiển thị văn bản rõ ràng màu đỏ
- Đèn LED
- Điều khiển tắt trung tâm
- 3 nhiệt độ cà phê có thể lựa chọn
- Hương vị cà phê có thể lựa chọn (5 thế mạnh cà phê cài sẵn)
- Đường ray kính thiên văn để dễ dàng điền lại
- Kết nối điện 3,5 kw
- Kích thước thiết bị: 595R x 455C x 540S mm (bao gồm 20 mm phía trước và đường ray kính thiên văn)
- Kích thước thích hợp W x H x D : 560-580R × 448-452C x 560S mm
- Máy xay: điều chỉnh máy xay hình nón
- Điều chỉnh máy xay hình nón: có, với hộp đựng sữa
- Cà phê định lượng: lập trình
- Lượng nước: lập trình
- Nhiệt độ cà phê: lập trình
- Tính năng, đặc điểm: chức năng bộ nhớ, điều khiển ứng dụng , hệ thống pha trước, chức năng nước nóng, điều chỉnh nhiệt độ nước nóng, chức năng nồi, chức năng cà phê của người Mỹ, ổ cắm sữa có thể điều chỉnh chiều cao 40 -165 mm, 2 cốc - Chức năng (với sữa), bật và tắt nguồn lập trình
- Làm sạch: rửa tự động, chương trình làm sạch và tẩy cặn tự động, chương trình làm sạch tự động các dòng bọt sữa, bộ phận pha chế có thể tháo rời, điều chỉnh độ cứng của nước
- Công suất: 1300W - 1500W



Huy Hoàng

# MÁY HỦY RÁC




## MÁY HỦY RÁC




**Model: KF - BWD05** **9.880.000 VND**

- Máy hủy rác màu đen lắp âm
- Xuất xứ Korea
- Điện áp AC 220V ~ 240V
- Tần số 50 - 60 Hz
- Dòng điện: 1.7 A
- Dung tích 1400ml
- Tốc độ không tải 4200 RPM
- Tốc độ chuẩn lúc có tải 2900 RPM
- Công suất motor 1HP
- Bộ đảo quay chiều tự động, rác thải hữu cơ được nghiền nát, sau đó thải ra ngoài qua hệ thống ống xả
- Dể dàng lắp đặt, sử dụng, vệ sinh phù hợp với chậu rửa có hố rác, xử lý chất thải bề mặt gắn kết chuyển khí nắn
- Chống ăn mòn bảo vệ thích hợp cho các về bể hấp thụ
- Kích thước 194x308mm






KAFF®
11 : 11
KAFF
Huy Hoàng
NỒI CHẢO INOX



**Model: KF - ST09304** **6.400.000 VND**

• Bộ nồi Inox 304 cao cấp 5 món 9 thứ:
+ Nồi cao cấp có nắp kích thước 16x8cm
+ Nồi cao cấp có nắp kích thước 18x9cm
+ Nồi cao cấp có nắp kích thước 20x10cm
+ Nồi cao cấp có nắp kích thước 24x14cm
+ Chảo cao cấp không có nắp, có lớp tráng men chống dính an toàn sức khỏe kích thước 24×7.5cm
• Chất liệu thép không rỉ SS304 – bền bỉ, truyền giữ nhiệt tốt và an toàn cho sức khỏe
• Công nghệ Superthermic với đáy nồi 5 lớp - sử dụng tốt với mọi loại bếp: Bottom Thickness 0.8 SS304 body + 1.0 Fe + 2.0 Al + 0.5 SS430 capsule
• Nắp nồi kính & trong suốt dày 4.0mm giúp dễ dàng quan sát quá trình nấu ăn
• Tay cầm chắc chắn, vành nồi rộng dễ dàng rót đổ thức ăn
• Cộng nghệ đánh bóng hiện đại giúp bộ nồi KAFF có tính thẩm mỹ cao: Polish inside mirror, outside: mirror + sanding



**Model: KF - ST005Fr** **3.080.000 VND**

• Bộ nồi Inox cao cấp 5 món 10 thứ:
+ Nồi cao cấp có nắp kích thước 16x9.5cm
+ Nồi cao cấp có nắp kích thước 18x10.5cm
+ Nồi cao cấp có nắp kích thước 20x11.5cm
+ Nồi cao cấp có nắp kích thước 24x13.5cm
+ Chảo cao cấp có nắp, có lớp tráng men chống dính an toàn sức khỏe kích thước 24×6.5cm
• Chất liệu thép không rỉ SS – bền bỉ, truyền giữ nhiệt tốt và an toàn cho sức khỏe
• Công nghệ Superthermic với đáy nồi 5 lớp - sử dụng tốt với mọi loại bếp: Bottom Thickness 0.5 SS body + 1.0 Fe + 2.0 Al + 0.5 SS430 capsule
• Nắp nồi kính & trong suốt dày 4.0mm giúp dễ dàng quan sát quá trình nấu ăn
• Tay cầm chắc chắn, vành nồi rộng dễ dàng rót đổ thức ăn
• Cộng nghệ đánh bóng hiện đại giúp bộ nồi KAFF có tính thẩm mỹ cao: Polish inside mirror, outside: mirror + sanding



**Model: KF - ST05304** **3.840.000 VND**

• Bộ nồi Inox 304 cao cấp 3 món 5 thứ :
+ Nồi cao cấp có nắp kích thước 16x8 cm
+ Nồi cao cấp có nắp kích thước 24x14 tcm
+ Chảo cao cấp không có nắp, có lớp bóng chống dính an toàn sức khỏe kích thước 24×7.5 cm
• Chất liệu thép không rỉ SS304 - bền bỉ truyền giữ nhiệt tốt và an toàn cho sức khỏe
• Công nghệ Superthermic với đáy nồi 5 lớp – Sử dụng tốt với mọi loại bếp: BottomThickness 0.8 SS304 body + 1.0 Fe + 2.0 Al + 0.5 SS430 capsule
• Nắp nồi kính & trong suốt dày 4.0mm giúp dễ dàng quan sát quá trình nấu ăn
• Tay cầm chắc chắn, vành nồi rộng dễ dàng rót đổ thức ăn
• Cộng nghệ đánh bóng hiện đại giúp bộ nồi KAFF có tính thẩm mỹ cao: Polish inside mirror, outside: mirror + sanding







**Model: KF - Fr26304** **1.780.000 VND**

• Chảo Inox cao cấp 304
• Chảo cao cấp không nắp, có lớp tráng men chống dính an toàn sức khỏe kích thước 26×7.5cm
• Chất liệu thép không rỉ SS304 - bền bỉ, truyền giữ nhiệt tốt và an toàn cho sức khỏe
• Công nghệ Superthermic với đáy chảo 5 lớp - Sử dụng tốt với mọi loại bếp: Bottom Thickness 0.8 SS304 body + 1.0 Fe + 2.0 Al + 0.5 SS430 capsule
• Nắp chảo kính & trong suốt dày 4.0mm giúp dễ dàng quan sát quá trình nấu ăn
• Tay cầm chắc chắn, vành chảo rộng dễ dàng rót đổ thức ăn
• Cộng nghệ đánh bóng hiện đại giúp bộ nồi KAFF có tính thẩm mỹ cao: Polish inside mirror, outside: mirror + sanding

## DUNG DỊCH TẨY RỬA KÍNH BẾP




**Dung dịch vệ sinh mặt kính bếp SCHOTT CERAN** **780.000 VND**

• Phù hợp với bề mặt gốm thủy tinh và inox sáng bóng
• Bảo vệ nguyên bề mặt của sản phẩm
• Không chứa hạt vi nhựa
• Không chứa Methylisothiazolinone hoặc Benzisothiazolinone
• 90% thành phần của chai là vật liệu tái chế
• Nhà máy sản xuất chạy bằng năng lượng mặt trời
• Hương bưởi dịu nhẹ và Bitrex®
• Hiệu suất vệ sinh hiệu quả cao

### DUNG DỊCH VỆ SINH MẶT KÍNH BẾP SCHOTT CERAN

Với dung dịch vệ sinh mặt bếp SCHOTT CERAN®, lau chùi cũng sẽ mang lại nhiều niềm vui như khi nấu nướng. Được sáng chế bởi chính các chuyên gia gốm thủy tinh - bạn có thể đặt trọn niềm tin vào dung dịch vệ sinh thực sự phù hợp với mặt bếp và nhu cầu của bạn




### HƯỚNG DẪN SỬ DỤNG



BƯỚC 1
Lắc đều chai trước khi sử dụng



BƯỚC 2
Loại bỏ các vết bẩn cứng đầu bằng dụng cụ cạo kim loại phù hợp



BƯỚC 3
Đổ một ít dung dịch vệ sinh lên mặt bếp đã nguội



BƯỚC 4
Lau chùi cẩn thận bằng khăn ẩm và loại bỏ vết bẩn



BƯỚC 5
Lau kỹ bằng khăn mềm, ẩm

# THIẾT BỊ NHÀ BẾP CAO CẤP

KAFF® SCHOTT CERAN® E·G·O High -tech since 1931

**Địa chỉ:** 26 Đường Số 10, Khu Phố 2, P.Hiệp Bình Chánh, TP. Thủ Đức
**Phone:** (028) 6257 2733 - **Fax:** (028) 6257 2735
**Hotline:** 1900 2242 **Exit 1 - Email:** info@kaff.vn

- **CHI NHÁNH HÀ NỘI**
  **Exit 2**
  Số 16 Phố Thanh Lân,
  P. Thanh Trì, Q. Hoàng Mai,
  TP. Hà Nội.

- **CHI NHÁNH NINH BÌNH**
  **Exit 3**
  331 Phạm Thuận Duật,
  P. Ninh Sơn, TP. Ninh Bình,
  Tỉnh Ninh Bình

- **CHI NHÁNH THANH HÓA**
  **Exit 4**
  Số 02/229 Nguyễn Tĩnh,
  P. Đông Hưng, TP Thanh Hóa,
  Tỉnh Thanh Hóa

- **CHI NHÁNH NGHỆ AN**
  **Exit 5**
  Ngõ 4, 3 đường Mai Lão Bạng,
  Xã Nghi Phú, TP Vinh,
  Tỉnh Nghệ An

- **CHI NHÁNH ĐÀ NẴNG**
  **Exit 6**
  235 Quách Thị Trang,
  P Hòa Xuân, Q. Cẩm Lệ,
  TP Đà Nẵng

- **CHI NHÁNH BÌNH ĐỊNH**
  **Exit 7**
  70 Đường Vành Đai Bắc Nam,
  Phong An, Cát Trinh, Phú Cát,
  Tỉnh Bình Định

- **CHI NHÁNH ĐẮK LẮK**
  **Exit 8**
  Số 112/13 Y Ngông, P. Tân
  Tiến, TP. Buôn Mê Thuột,
  Tỉnh Đắk Lắk

- **CHI NHÁNH ĐÀ LẠT**
  **Exit 9**
  Số 44A Bạch Đằng,
  P. 7,TP. Đà Lạt,
  Tỉnh Lâm Đồng

- **CHI NHÁNH KHÁNH HÒA**
  **Exit 10**
  Số 78 Bắc Sơn,
  P. Vĩnh Hải, TP. Nha Trang,
  Tỉnh Khánh Hòa

- **CHI NHÁNH LONG AN**
  **Exit 11**
  Số 359 Huỳnh Châu Sổ,
  P. 6, TP Tân An,
  Tỉnh Long An

- **CHI NHÁNH BÌNH THUẬN**
  **Exit 12**
  Số 70 Võ Dân,
  P. Phú Hài, TP. Phan Thiết,
  Tỉnh Bình Thuận

- **CHI NHÁNH BÌNH PHƯỚC**
  **Exit 13**
  Số 50 Lý Thường Kiệt,
  P. Tân Phú, TP. Đồng Xoài,
  Tỉnh Bình Phước

- **CHI NHÁNH ĐỒNG NAI**
  **Exit 14**
  Số 48, Tổ 1, KP.4C,
  P. Trảng Dài, TP. Biên Hòa,
  Tỉnh Đồng Nai

- **CHI NHÁNH CẦN THƠ**
  **Exit 15**
  Số 148/79 Đường 3/2, P.
  Hưng Lợi, Q. Ninh Kiều, TP.
  Cần Thơ

- **CHI NHÁNH HUẾ**
  **Exit 16**
  Số 17 Cao Xuân Huy,
  P. Vỹ Dạ,TP. Huế,
  Tỉnh Thừa Thiên Huế

- **CHI NHÁNH BÀ RỊA - VŨNG TÀU**
  **Exit 17**
  C4-2/1 ,Đường Chí Linh 6,
  Phường Thắng Nhất,
  Thành phố Vũng Tàu,
  Tỉnh Bà Rịa - Vũng Tàu

- **CHI NHÁNH TÂY NINH**
  **Exit 18**
  217 Huỳnh Công Giản,
  KP 7, Phường 3,
  TP Tây Ninh, Tỉnh Tây Ninh

Huy Hoàng