KAFF®

Smart Kitchen - High End Quality

- Induction Cooktops
- Electric Cooktops
- Hoods
- Gas Cooktops
- Washing Machines
- Dishwashers
- Tumble Dryers
- Ovens
- Microwave Oven
- Side By Side Refrigerators
- Built-in Refrigerators
- Wine Cooler
- Oil Free Fryer
- Cookware Sets
- Non-stick pan
- .....

CATALOGUE 2026 27

Kiến tạo không gian bếp



Huy Hoàng

Website: www.kaff.vn Hotline: 1900 2242 Mail: info@kaff.vn

Thương Hiệu Sứ Mệnh

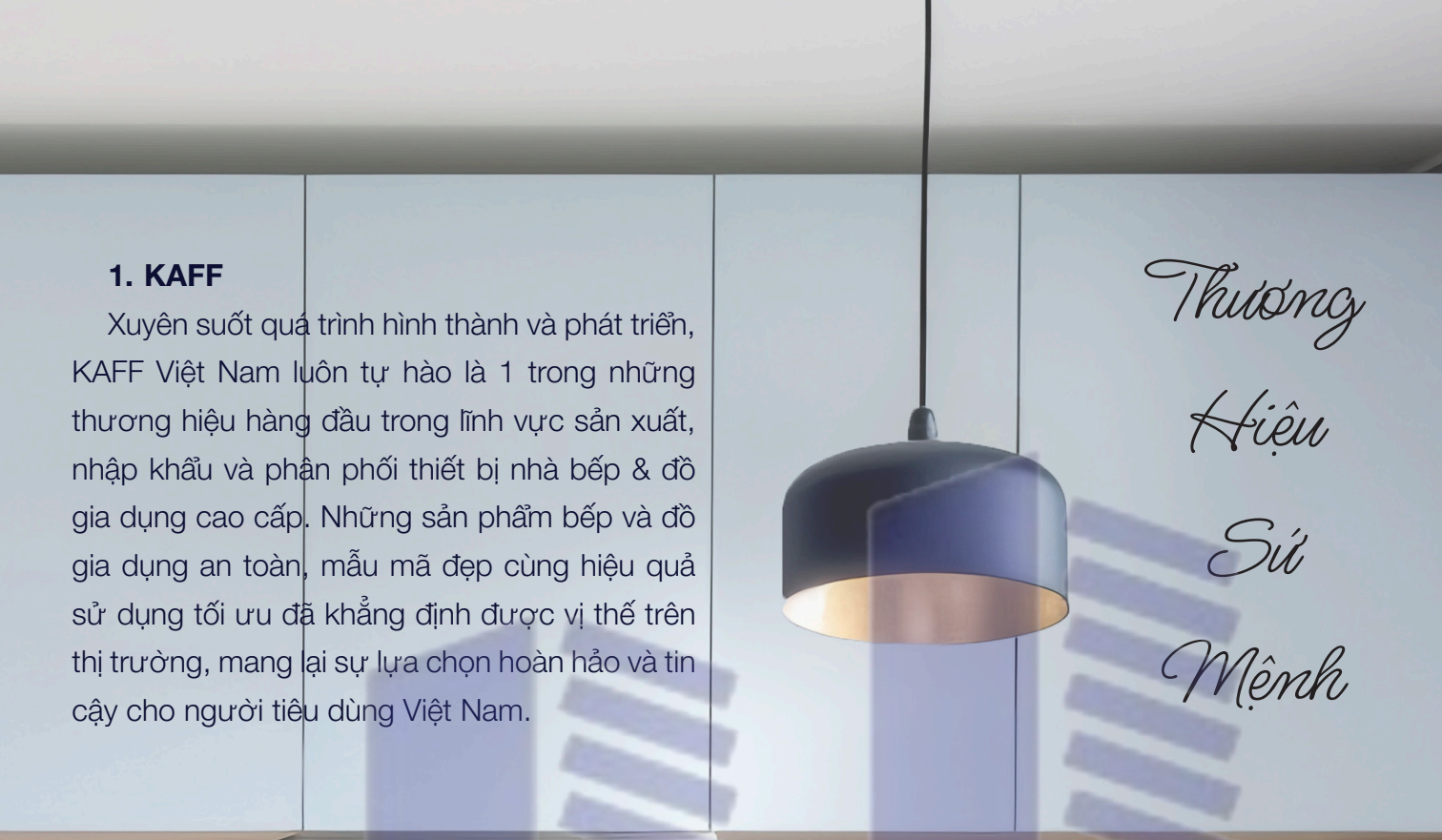

1. KAFF

Xuyên suốt quá trình hình thành và phát triển, KAFF Việt Nam luôn tự hào là 1 trong những thương hiệu hàng đầu trong lĩnh vực sản xuất, nhập khẩu và phân phối thiết bị nhà bếp & đồ gia dụng cao cấp. Những sản phẩm bếp và đồ gia dụng an toàn, mẫu mã đẹp cùng hiệu quả sử dụng tối ưu đã khẳng định được vị thế trên thị trường, mang lại sự lựa chọn hoàn hảo và tin cậy cho người tiêu dùng Việt Nam.

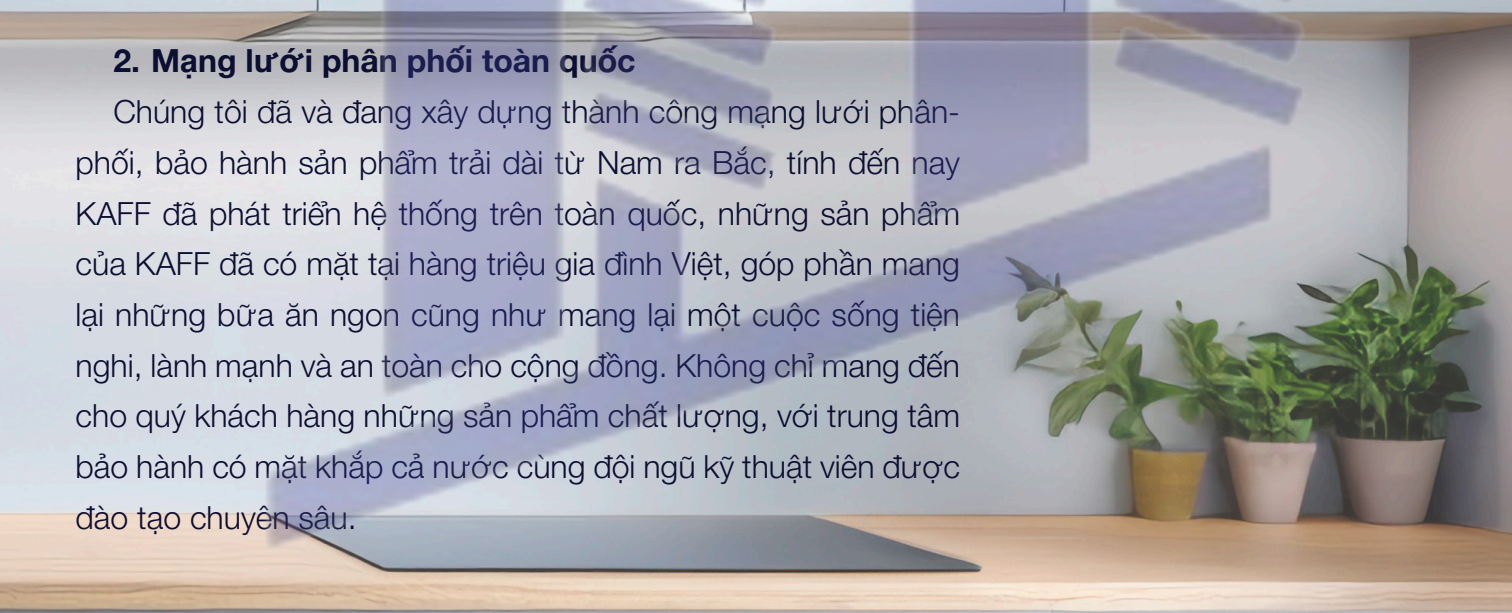

2. Mạng lưới phân phối toàn quốc

Chúng tôi đã và đang xây dựng thành công mạng lưới phân-phối, bảo hành sản phẩm trải dài từ Nam ra Bắc, tính đến nay KAFF đã phát triển hệ thống trên toàn quốc, những sản phẩm của KAFF đã có mặt tại hàng triệu gia đình Việt, góp phần mang lại những bữa ăn ngon cũng như mang lại một cuộc sống tiện nghi, lành mạnh và an toàn cho cộng đồng. Không chỉ mang đến cho quý khách hàng những sản phẩm chất lượng, với trung tâm bảo hành có mặt khắp cả nước cùng đội ngũ kỹ thuật viên được đào tạo chuyên sâu.



3. Sản phẩm kiến tạo không gian bếp hoàn hảo

Sản phẩm mới, công nghệ mới nâng tầm không gian và tiện ích cho căn bếp hạng sang cho khách hàng trải nghiệm không gian bếp hoàn hảo

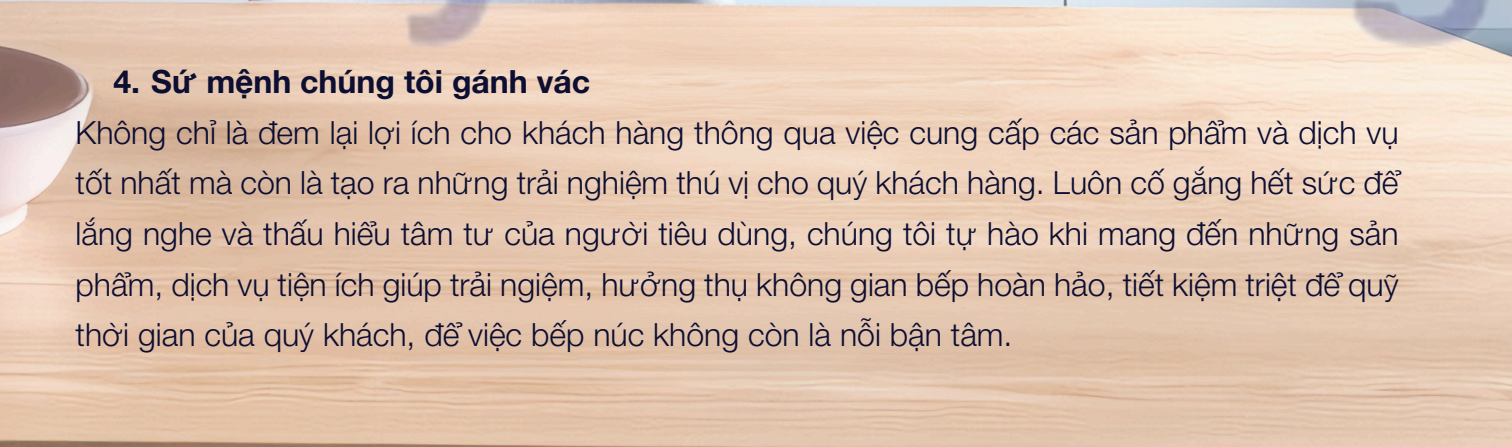

4. Sứ mệnh chúng tôi gánh vác

Không chỉ là đem lại lợi ích cho khách hàng thông qua việc cung cấp các sản phẩm và dịch vụ tốt nhất mà còn là tạo ra những trải nghiệm thú vị cho quý khách hàng. Luôn cố gắng hết sức để lắng nghe và thấu hiểu tâm tư của người tiêu dùng, chúng tôi tự hào khi mang đến những sản phẩm, dịch vụ tiện ích giúp trải ngiệm, hưởng thụ không gian bếp hoàn hảo, tiết kiệm triệt để quỹ thời gian của quý khách, để việc bếp núc không còn là nỗi bận tâm.

Thư ngỏ

Kính gửi: Quý khách hàng

Trước tiên Công ty TNHH KAFF Việt Nam xin gửi lời chúc sức khỏe và lời chào trân trọng nhất đến Quý khách hàng, chúc Quý khách hàng kinh doanh ngày càng phát triển và thành công.

Chúng tôi xin gửi lời cảm ơn chân thành nhất tới những khách hàng đã và đang cùng hợp tác với chúng tôi, cũng như đã dành sự tín nhiệm và ủng hộ tới sản phẩm, dịch vụ mà chúng tôi cung cấp. Với nhiều năm kinh nghiệm kinh doanh trong lĩnh vực sản xuất và hợp tác phân phối thiết bị gia dụng, KAFF đã không ngừng mở rộng và phát triển thị phần của mình ra khắp cả nước, KAFF có hơn 20 nhà máy đối tác gia công sản xuất đặt tại các nước như: Đức, Thổ Nhĩ Kỳ, Malaysia, Thái Lan,...và có gần 20 hệ thống chi nhánh hỗ trợ trên khắp cả nước. KAFF là thương hiệu độc quyền tại Việt Nam, là một trong những hãng đi đầu về lĩnh vực thiết bị gia dụng nhà bếp.

Mục tiêu mà KAFF Việt Nam hướng đến là mang đến lợi ích thiết thực cho người tiêu dùng, để người tiêu dùng khi đến với KAFF Việt Nam sẽ không lo lắng về chất lượng cũng như dịch vụ mà sản phẩm KAFF Việt Nam mang lại. Đặc biệt hơn KAFF Việt Nam có tất cả các dòng sản phẩm từ bình dân đến cao cấp để người tiêu dùng với bất kì mức thu nhập nào cũng có thể sở hữu được các sản phẩm của KAFF Việt Nam. Đến với chúng tôi, Quý đại lý sẽ được hưởng những đãi ngộ chính sách tốt nhất giúp đại lý yên tâm đưa sản phẩm KAFF đến người tiêu dùng.

Để phát huy và giữ vững sự tin tưởng của Quý khách hàng, yếu tố chất lượng sản phẩm luôn là vấn đề công ty quan tâm hàng đầu. Cùng với việc đầu tư chất lượng sản phẩm, chúng tôi luôn quan tâm đên chất lượng dịch vụ, để đảm bảo phục vụ khách hàng mọi lúc mọi nơi.

“Khi khách hàng cần chúng tôi sẵn sàng”
KAFF cam kết mang đến những sản phẩm chất lượng tốt,
với cung cách phục vụ chuyên nghiệp.



Product List
Danh mục sản phẩm

Product List: *Page*

Bếp Từ, Bếp Điện 07 - 34
Induction cooktops, infrared cooktops

Bếp Gas 36 - 41
Gas Cooktops

Máy Hút Mùi 44 - 65
Cooker Hoo

Lò Nướng, Lò Vi Sóng, Lò Hấp 67 - 75
Electric Oven, Microwave Oven, Steam Oven

Bếp Liền Lò 76 - 78
Cooktop With Oven

Máy Rửa Chén 80 - 97
Dishwasher

Tủ lạnh 100 - 117
Refrigerator

Tủ Rượu, Tủ Cigar, Tủ Chăm sóc Quần Áo 119 - 122
Induction cooktops, infrared cooktops

Máy giặt, Máy Sấy Quần Áo, Máy Giặt Sấy Kết Hợp 125 - 131
Washing Machines, Dryer Machine, Washing and Dryer Machine

Máy Pha Cà Phê 132 - 133
Built-in Coffee Machines

Máy Hủy Rác 134 - 135
Food Waste Disposer

Nồi Chiên Không Dầu 136 - 137
Oil Free Fryer

Bộ Nồi Chảo Inox 138 - 144
Stainless Steel Pot

Dung Dịch Vệ Sinh Kính Bếp Từ 145
Induction Cooktop Glass Cleaning Solution

Huy Hoàng

Product List:



Bếp Điện Từ
Induction Cooktops



Lò Vi Sóng
Microwave



Tủ Rượu
Wine Cooler



Bếp Gas
Gas Cooktops



Nồi Chiên
Không Dầu
& Nồi Chảo Inox
Oil Free Fryer



Máy Giặt - Sấy
Washing Machine & Dryer



Máy Hút Mùi
Hoods



Máy Rửa Chén
Dishwasher



Máy Pha Cà Phê
Built-in Coffee Machines



Lò Nướng &
Bếp Tủ Liền Lò
Built-in Ovens &
Ranges



Tủ Lạnh
Fridges Side By Side



Máy Hủy Rác
Food Waste Disposer



KIẾN TẠO KHÔNG GIAN BẾP

☑ SẢN PHẨM MỚI

KAFF luôn mang đến cho khách hàng
những sản phẩm mới nhất,
giúp khách hàng có trải nghiệm tuyệt vời.

☑ CÔNG NGHỆ MỚI

Sản phẩm KAFF được trang bị
những công nghệ mới,
để theo kịp thời đại công nghệ hiện đại.

☑ CHẤT LƯỢNG TỐT NHẤT

Sản phẩm KAFF luôn đạt chất lượng tốt nhất
giúp khách hàng yên tâm
trong quá trình sử dụng.

☑ DỊCH VỤ HOÀN HẢO

KAFF luôn sẵn sàng hỗ trợ dịch vụ
trong thời gian ngắn nhất, hoàn hảo nhất
cho khách hàng.



BẾP TỪ ĐA ĐIỂM - MADE IN GERMANY

Model: KF - SMART848VARIO

96.800.000 VND

Made in Germany

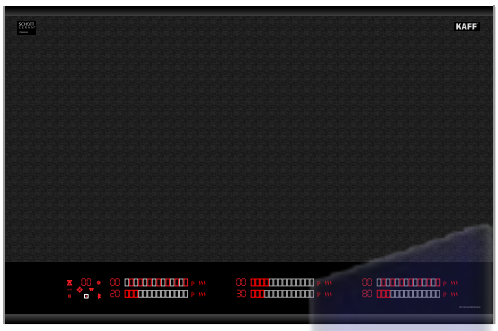

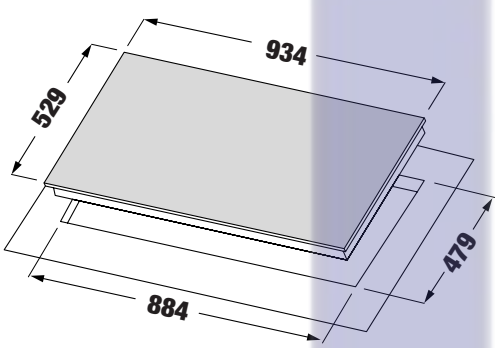



- Bếp từ đa điểm
- Mức công suất: Công nghệ điều khiển "Directselect" mức công suất: [0 - 1 - 1.5 - 2 - 2.5 - 3 - 3.5 - 4 - 4.5 - 5 - 5.5 - 6 - 6.5 - 7 - 7.5 - 8 - 8.5 - 9]
- Kiểu dáng bếp: Hình chữ nhật
- Mặt kính Schott Ceran Made in Germany siêu bền chịu lực chịu sốc nhiệt, vát cạnh trước, viền inox 2 cạnh
- Kiểu bếp: Để âm
- Bo mạch EGO Made in Germany
- Đầu đốt EGO Made in Germany
- Công suất tổng: 11KW
- Công nghệ biến tần Inverter tiết kiệm 40% điện năng
- Công nghệ Half- Bridge gia nhiệt liên tục
- Diện tích vùng nấu:
  - Area 1: 2x2100W, 3.3KW (có thể tăng lên 3.7KW);
  - Area 2: 2x2100W, 3.3KW (có thể tăng lên 3.7KW);
  - Area 3: 2x2100W,3.3KW (có thể tăng lên 3.7KW);
  - Area 4: 2x2100W, 3.3KW(có thể tăng lên 3.7KW);
  - Area 5: 2x2100W, 3.3KW(có thể tăng lên 3.7KW);
  - Area 6: 2x2100W, 3.3KW (có thể tăng lên 3.7KW)
- Chức năng nấu nhanh Booster
- Chức năng chuyển mức công suất
- Các vùng nấu sẽ tự chuyển đổi mức công suất từ mức 7 trở lên
- Chức năng khóa trẻ em
- Chức năng hẹn giờ đếm ngược lên đến 99 phút
- Bảng điều khiển cảm ứng trượt Slider thông minh
- Chức năng tạm dừng - Pause Function
- Chức năng nấu mặc định - Chef Cook Function
  - Mức công suất trái: 3
  - Mức công suất giữa: 6
  - Mức công suất phải 9
- Tự động nhận diện vùng nấu
- Tự tắt khi không sử dụng và khi quá nhiệt
- Hiển thị nhiệt dư H/h
- Chế độ chống tràn
- Chức năng cảm biến chiên
- Chức năng giữ ấm - Melting: 44^{0}C; Warming: 70^{0}C; Simmering: 94^{0}C
- Chức năng gia nhiệt nhanh
- Chức năng tự động tắt bếp khi không có nồi
- Nguồn điện: 200-240V - 50/60Hz - 3x16A/Nomal Wattage at 230V AC and Booster Wattage at 230V AC
- Kích thước mặt kính: 934 * 529 mm
- Kích thước khoét đá: 884 * 479 mm

BẾP TỪ ĐA ĐIỂM - MADE IN GERMANY

MODEL: KF - SMART734VARIO

86.800.000 VND

Made in Germany



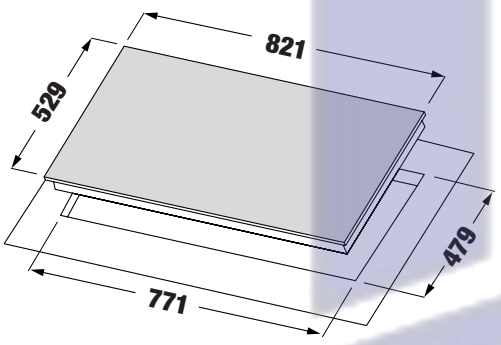



- Bếp từ đa điểm
- Mức công suất: Công nghệ điều khiển "Directselect" mức công suất: [0 - 1 - 1.5 - 2 - 2.5 - 3 - 3.5 - 4 - 4.5 - 5 - 5.5 - 6 - 6.5 - 7 - 7.5 - 8 - 8.5 - 9]
- Kiểu dáng bếp: Hình chữ nhật
- Mặt kính Schott Ceran Made in Germany siêu bền chịu lực chịu sốc nhiệt, vát cạnh trước, viền inox 2 cạnh
- Kiểu bếp: Để âm
- Bo mạch EGO Made in Germany
- Đầu đốt EGO Made in Germany
- Công suất tổng: 11KW
- Công nghệ biến tần Inverter tiết kiệm 40% điện năng
- Công nghệ Half- Bridge gia nhiệt liên tục
- Diện tích vùng nấu:
  - Area 1: 2x2100W, 3.3KW (có thể tăng lên 3.7KW);
  - Area 2: 2x2100W, 3.3KW (có thể tăng lên 3.7KW);
  - Area 3: 2x2100W,3.3KW (có thể tăng lên 3.7KW);
  - Area 4: 2x2100W, 3.3KW(có thể tăng lên 3.7KW);
  - Area 5: 2x2100W, 3.3KW(có thể tăng lên 3.7KW);
  - Area 6: 2x2100W, 3.3KW (có thể tăng lên 3.7KW)
- Chức năng nấu nhanh Booster
- Chức năng chuyển mức công suất
- Các vùng nấu sẽ tự chuyển đổi mức công suất từ mức 7 trở lên
- Chức năng khóa trẻ em
- Chức năng hẹn giờ đếm ngược lên đến 99 phút
- Bảng điều khiển cảm ứng trượt Slider thông minh
- Chức năng tạm dừng - Pause Function
- Chức năng nấu mặc định - Chef Cook Function
  - Mức công suất trái: 3
  - Mức công suất giữa: 6
  - Mức công suất phải 9
- Tự động nhận diện vùng nấu
- Tự tắt khi không sử dụng và khi quá nhiệt
- Hiển thị nhiệt dư H/h
- Chế độ chống tràn
- Chức năng cảm biến chiên
- Chức năng giữ ấm - Melting: 44^{0}C; Warming: 70^{0}C; Simmering: 94^{0}C
- Chức năng gia nhiệt nhanh
- Chức năng tự động tắt bếp khi không có nồi
- Nguồn điện: 200-240V - 50/60Hz - 3x16A/Nomal Wattage at 230V AC and Booster Wattage at 230V AC
- Kích thước mặt kính: 934 * 529 mm
- Kích thước khoét đá: 884 * 479 mm

MODEL: KF - HIDE868I

46.800.000 VND

Made in Germany



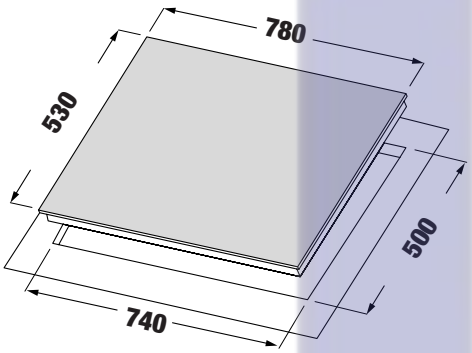

- Bếp đa điểm 04 từ liên kết vùng nấu
- Mặt kính Schott Ceran Made in Germany siêu bền, chịu lực chịu sốc nhiệt
- Bo mạch EGO Made in Germany
- Đầu đốt EGO Made in Germany
- Công nghệ biến tần Inverter tiết kiệm 40% điện năng
- Công nghệ Half- Bridge gia nhiệt liên tục
- Bàn phím điều khiển dạng trượt Slider: 9 dãy công suất + Booster
- Điều khiển cảm ứng dạng ẩn hiện đại thông minh
- Chức năng hẹn giờ 99 phút, khóa trẻ em thông minh
- Chức năng đa điểm tự nhận diện cùng nấu, chức năng Booster cực nhanh
- Chức năng nấu cơm, chức năng chiên xào, chức năng hâm
- Chức năng tạm dừng, chức năng chống tràn, cảm ứng quá nhiệt
- Chức năng tự động tắt bếp khi không có nồi
- Tự động chia sẻ công suất (Power management) cho các vùng nấu
- Công suất vùng nấu 1: 2300W / 2: 2300W (Booster 3700 W)
- Công suất vùng nấu 3: 2300W / 4: 2300W (Booster 3700 W)
- Nguồn điện: 200-240V - 50/60Hz
- Kích thước mặt kính: 780 * 530 mm
- Kích thước khoét đá: 740 * 500 mm

MODEL: KF - HGEM919

42.800.000 VND

Made in Germany



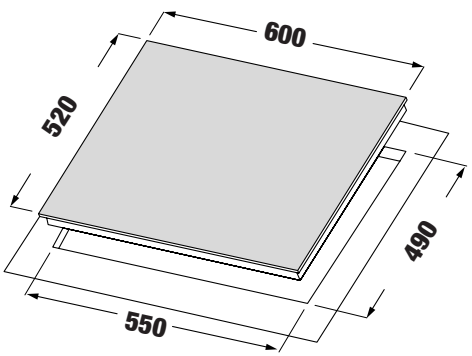

- Bếp đa điểm 04 từ liên kết vùng nấu
- Mặt kính Schott Ceran Made in Germany siêu bền, chịu lực chịu sốc nhiệt
- Bo mạch EGO Made in Germany
- Đầu đốt EGO Made in Germany
- Công nghệ biến tần Inverter tiết kiệm 40% điện năng
- Công nghệ Half- Bridge gia nhiệt liên tục
- Bàn phím điều khiển dạng trượt Slider: 9 dãy công suất + Booster
- Chức năng đa điểm tự nhận diện vùng nấu
- Chức năng Booster cực nhanh
- Chức năng hâm, chức năng chiên xào
- Khóa an toàn cho trẻ em (Child lock)
- Chức năng tạm dừng bếp khi cần thiết
- Chức năng hẹn giờ 99 phút
- Tự động chia sẻ công suất (Power management)
- Chức năng tự động tắt bếp khi không có nồi
- Công suất vùng nấu 1: 2300W / 2: 2300W (Booster 3700 W)
- Công suất vùng nấu 3: 2300W / 4: 2300W (Booster 3700 W)
- Nguồn điện: 200-240V - 50/60Hz
- Kích thước mặt kính: 600 * 520 mm
- Kích thước khoét đá: 550 * 490 mm

Huy Hoàng

MODEL: KF - SQ520HID

30.800.000 VND

Made in Germany

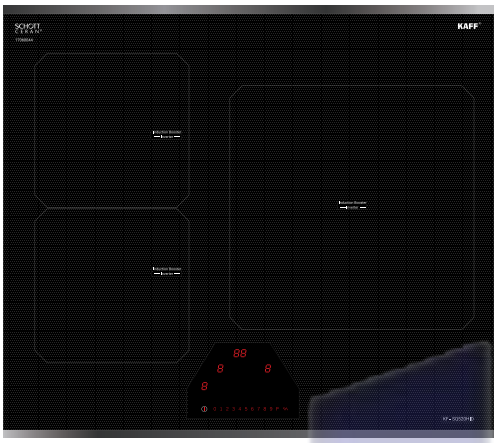

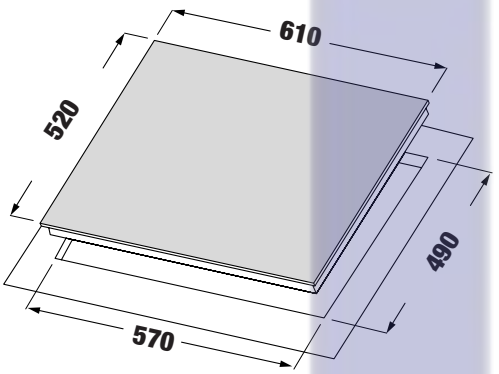

- Bếp 03 từ
- Mặt kính Shott Ceran Made in Germany, siêu bền, chịu lực chịu sốc nhiệt
- Bo mạch EGO Made in Germany
- Đầu đốt EGO Made in Germany
- Công nghệ biến tần Inverter tiết kiệm 40% điện năng
- Công nghệ Half- Bridge gia nhiệt liên tục
- Điều khiển Slider dạng ấn
- Chức năng Booster nấu nhanh
- Chức năng cảm biến chống tràn an toàn khi sử dụng
- Chức năng khóa bàn phím
- Chức năng hâm, chức năng rã đông
- Chức năng tự động tắt bếp khi không có nồi
- Chắc năng cảnh báo khi quá nhiệt
- Tự động chia sẻ công suất (Power management)
- Hẹn giờ 99 phút
- Công suất bếp: 2300W x 2300W x 2800W
  (Booster 3700W x 3700W x 4200W)
- Nguồn điện: 220V - 240V AC / 50-60Hz
- Kích thước mặt kính: 610 * 520 mm
- Kích thước khoét đá: 570 * 490mm

MODEL: KF - HI5468SI

30.800.000 VND

Made in Germany

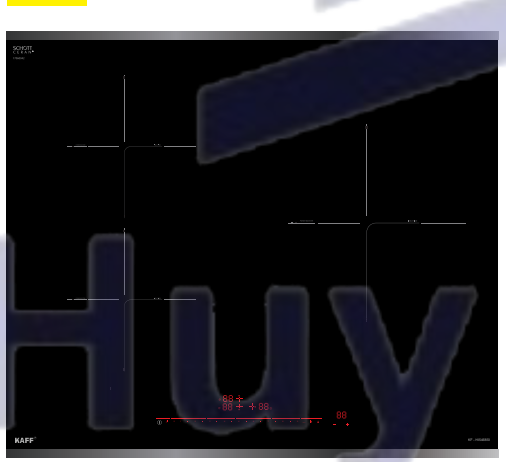

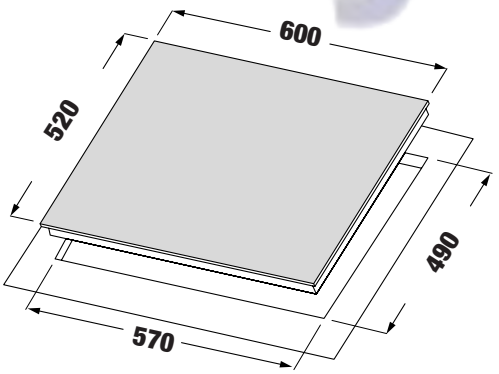

- Bếp 03 từ
- Mặt kính Shott Ceran Made in Germany, siêu bền, chịu lực chịu sốc nhiệt
- Bo mạch EGO Made in Germany
- Đầu đốt EGO Made in Germany
- Công nghệ biến tần Inverter tiết kiệm 40% điện năng
- Công nghệ Half- Bridge gia nhiệt liên tục
- Điều khiển Slider dạng ấn hiện đại
- Chức năng Booster nấu nhanh
- Chức năng cảm biến chống tràn an toàn khi sử dụng
- Chức năng khóa bàn phím
- Chức năng hâm, chức năng rã đông
- Chức năng tự động tắt bếp khi không có nồi
- Chắc năng cảnh báo khi quá nhiệt
- Tự động chia sẻ công suất (Power management)
- Hẹn giờ 99 phút
- Công suất bếp: 2300W x 2300W x 2800W
  (Booster 3700W x 3700W x 4200W)
- Nguồn điện: 220V - 240V AC / 50-60Hz
- Kích thước mặt kính: 600 * 520 mm
- Kích thước khoét đá: 570 * 490mm

MODEL: KF - SQ5463I FABIO

28.800.000 VND

Made in Germany

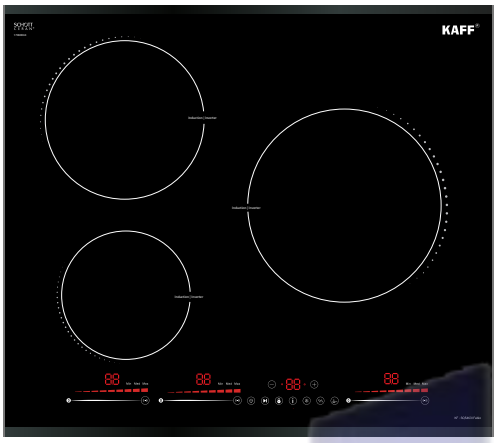

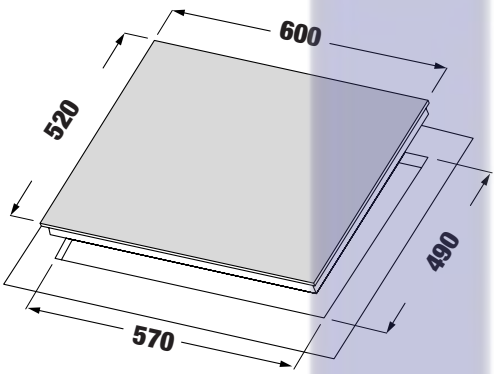

- Bếp 03 từ
- Mặt kính Shott Ceran Made in Germany, siêu bền, chịu lực chịu sốc nhiệt
- Bo mạch EGO Made in Germany
- Đầu đốt EGO Made in Germany
- Công nghệ biến tần Inverter tiết kiệm 40% điện năng
- Công nghệ Half- Bridge gia nhiệt liên tục
- Điều khiển Slider dạng ấn
- Chức năng Booster nấu nhanh
- Chức năng cảm biến chống tràn an toàn khi sử dụng
- Chức năng khóa bàn phím
- Chức năng hâm nóng (Warming) nhiều mức: 65^{0}C, 75^{0}C, 85^{0}C
- Chức năng rã đông, Chức năng chiên xào
- Chức năng tự động tắt bếp khi không có nồi
- Chắc năng cảnh báo khi quá nhiệt
- Hẹn giờ 99 phút
- Tự động chia sẻ công suất (Power management)
- Công suất bếp: 2300W x 2300W x 2800W
  (Booster 3700W x 3700W x 4200W)
- Nguồn điện: 220V - 240V AC / 50-60Hz
- Kích thước mặt kính: 600 * 520 mm
- Kích thước khoét đá: 570 * 490mm

MODEL: SQ38IH

29.800.000 VND

Made in Germany

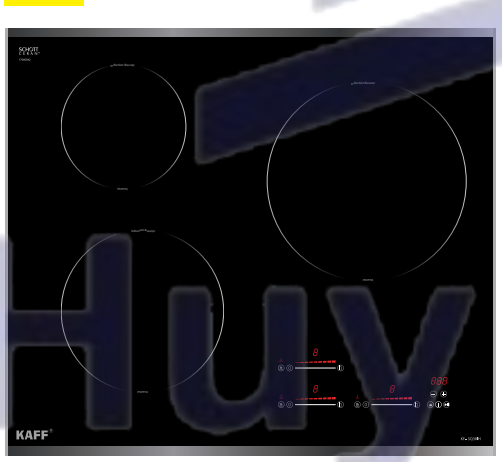

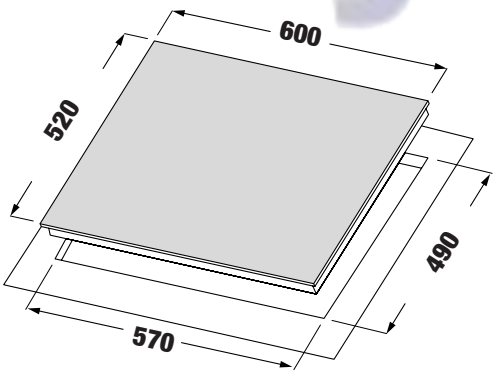

- Bếp 03 từ
- Mặt kính Shott Ceran Made in Germany, siêu bền, chịu lực chịu sốc nhiệt
- Bo mạch EGO Made in Germany
- Đầu đốt EGO Made in Germany
- Công nghệ biến tần Inverter tiết kiệm 40% điện năng
- Công nghệ Half- Bridge gia nhiệt liên tục
- Điều khiển Slider dạng ấn
- Chức năng Booster nấu nhanh
- Chức năng cảm biến chống tràn an toàn khi sử dụng
- Chức năng khóa bàn phím
- Chức năng hâm nóng (Warming) nhiều mức: 65^{0}C, 75^{0}C, 85^{0}C
- Chức năng rã đông
- Chức năng tự động tắt bếp khi không có nồi
- Chắc năng cảnh báo khi quá nhiệt
- Hẹn giờ 99 phút
- Tự động chia sẻ công suất (Power management)
- Công suất bếp: 2300W x 2300W x 2800W
  (Booster 3700W x 3700W x 4200W)
- Nguồn điện: 220V - 240V AC / 50-60Hz
- Kích thước mặt kính: 600 * 520 mm
- Kích thước khoét đá: 570 * 490mm

MODEL: KF - S48QH PLUS

26.800.000 VND

Made in Germany

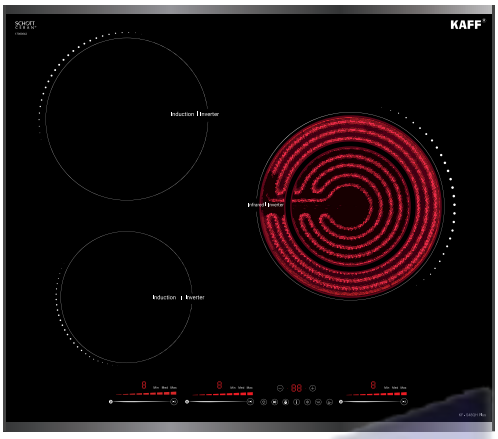

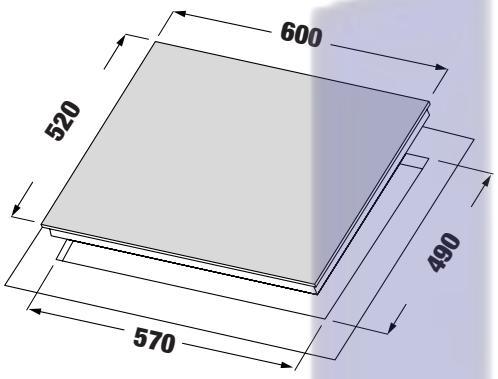

- Bếp 02 từ 01 điện
- Mặt kính Shott Ceran Made in Germany, siêu bền, chịu lực chịu sốc nhiệt
- Bo mạch EGO Made in Germany
- Đầu đốt EGO Made in Germany
- Công nghệ biến tần Inverter tiết kiệm 40% điện năng
- Công nghệ Half- Bridge gia nhiệt liên tục
- Điều khiển Slider
- Chức năng Booster nấu nhanh
- Chức năng cảm biến chống tràn an toàn khi sử dụng
- Chức năng khóa bàn phím
- Chức năng hâm nóng (Warming) nhiều mức: 65^{0}C, 75^{0}C, 85^{0}C
- Chức năng rã đông, Chức năng nấu cơm, chức năng chiên xào
- Chức năng tự động tắt bếp khi không có nồi
- Chắc năng cảnh báo khi quá nhiệt
- Hẹn giờ 99 phút
- Tự động chia sẻ công suất (Power management)
- Công suất bếp: 1800W x 2300W x 2500W
  (Booster 3200W x 3700W)
- Nguồn điện: 220V - 240V AC / 50-60Hz
- Kích thước mặt kính: 600 * 520 mm
- Kích thước khoét đá: 570 * 490mm

MODEL: KF - IH870Z PLUS

26.800.000 VND

Made in Germany

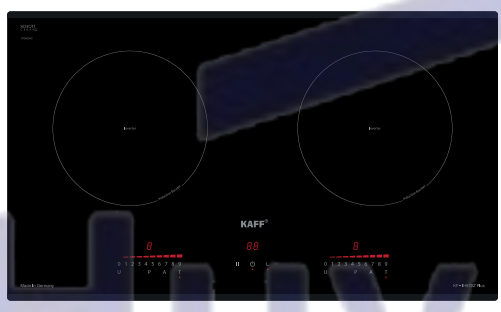

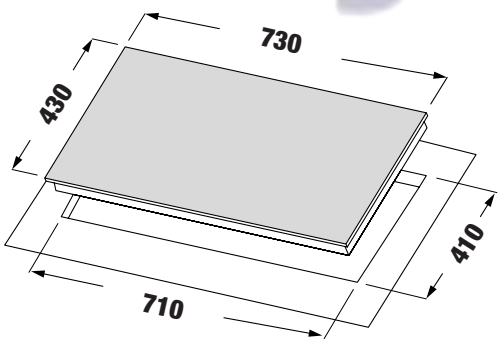

- Bếp 02 từ
- Mặt kính Schott Ceran Made in Germany siêu bền, chịu lực chịu sốc nhiệt
- Đầu đốt EGO Made in Germany
- Bo mạch IGBT SIEMENS Made in Germany
- Công nghệ biến tần Inverter tiết kiệm 40% điện năng
- Công nghệ Half- Bridge gia nhiệt liên tục
- Tự động chia sẻ công suất (Power management)
- Điều khiển cảm ứng dạng trượt Slider: 9 dãy công suất + Booster
- Chức năng Booster cực nhanh
- Chức năng hẹn giờ khóa trẻ em thông minh
- Chức năng Auto Cooking
- Chức năng hâm chức năng nấu cơm
- Chức năng tạm dừng
- Chức năng cảm ứng quá nhiệt
- Công suất bếp: 2300W x 2300W (Booster 3700W x 3700W)
- Nguồn điện: 220V - 240V AC/50 - 60Hz
- Kích thước mặt kính: 730 * 430 mm
- Kích thước khoét đá: 710 * 410 mm

Huy Hoàng

MODEL: KF - IH2002 LEBAR

29.800.000 VND

Made in Germany



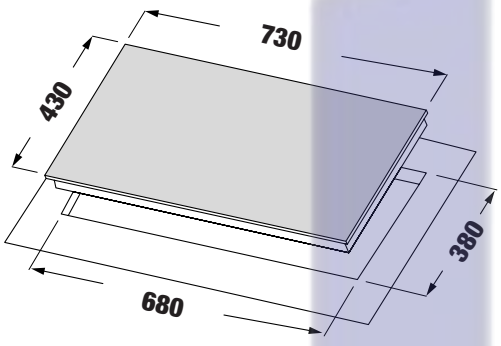

- Bếp 02 từ
- Mặt kính Schott Ceran Made in Germany siêu bền, chịu lực chịu sốc nhiệt
- Đèn led decor mặt kính sang trọng
- Đầu đốt EGO Made in Germany
- Bo mạch EGO Made in Germany
- Công nghệ biến tần Inverter tiết kiệm 40% điện năng
- Công nghệ Half- Bridge gia nhiệt liên tục
- Tự động chia sẻ công suất (Power management)
- Điều khiển cảm ứng dạng trượt Slider: 9 dãy công suất + Booster
- Chức năng Booster cực nhanh
- Chức năng hẹn giờ khóa trẻ em thông minh
- Chức năng hâm chức năng nấu cơm
- Chức năng tạm dừng
- Chức năng cảm ứng quá nhiệt
- Chức năng tự động tắt bếp khi không có nồi
- Công suất bếp: 2300W x 2300W (Booster 3700W x 3700W)
- Nguồn điện: 220V - 240V AC/50 - 60Hz
- Kích thước mặt kính: 730 * 430 mm
- Kích thước khoét đá: 680 * 380 mm

MODEL: KF - HID7348II

28.900.000 VND

Made in Germany



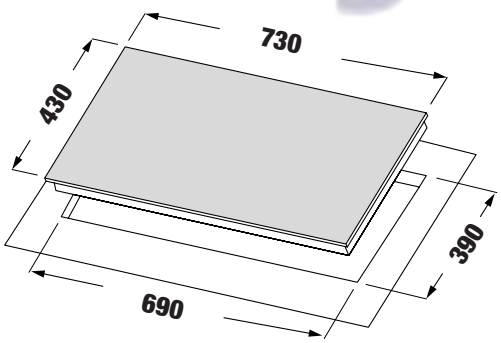

- Bếp 02 từ
- Mặt kính Schott Ceran Made in Germany siêu bền, chịu lực chịu sốc nhiệt
- Đầu đốt EGO Made in Germany
- Bo mạch EGO Made in Germany
- Công nghệ biến tần Inverter tiết kiệm 40% điện năng
- Công nghệ Half- Bridge gia nhiệt liên tục
- Chức năng tự nhận diện vùng nấu
- Tự động chia sẻ công suất (Power management)
- Điều khiển cảm ứng dạng trượt Slider: 9 dãy công suất + Booster
- Chức năng Booster cực nhanh
- Chức năng hẹn giờ khóa trẻ em thông minh
- Chức năng hâm, chức năng nấu cơm
- Chức năng tạm dừng
- Chức năng hâm nóng (Warming) nhiều mức: 65^{0}C, 75^{0}C, 85^{0}C
- Chức năng cảm ứng quá nhiệt
- Công suất bếp: 2300W x 2300W (Booster 3700W x 3700W)
- Nguồn điện: 220V - 240V AC/50 - 60Hz
- Kích thước mặt kính: 730 * 430 mm
- Kích thước khoét đá: 690 * 390 mm

MODEL: KF - ROTE55

27.800.000 VND

Made in Germany



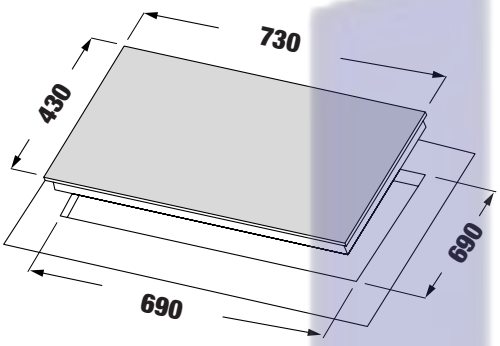

- Bếp 02 từ
- Mặt kính Schott Ceran Made in Germany siêu bền, chịu lực chịu sốc nhiệt
- Đầu đốt EGO Made in Germany
- Bo mạch EGO Made in Germany
- Công nghệ biến tần Inverter tiết kiệm 40% điện năng
- Công nghệ Half- Bridge gia nhiệt liên tục
- Chức năng tự nhận diện vùng nấu
- Tự động chia sẻ công suất (Power management)
- Điều khiển cảm ứng dạng xoay: 9 dãy công suất + Booster
- Chức năng Booster cực nhanh
- Chức năng hẹn giờ khóa trẻ em thông minh
- Chức năng hâm, chức năng nấu cơm
- Chức năng tạm dừng
- Chức năng hâm nóng (Warming) nhiều mức: 65^{0}C, 75^{0}C, 85^{0}C
- Chức năng cảm ứng quá nhiệt
- Công suất bếp: 2300W x 2300W (Booster 3700W x 3700W)
- Nguồn điện: 220V - 240V AC/50 - 60Hz
- Kích thước mặt kính: 730 * 430 mm
- Kích thước khoét đá: 690 * 390 mm

MODEL: KF - HGM5II, KF - HMG5II

23.800.000 VND

Made in Germany



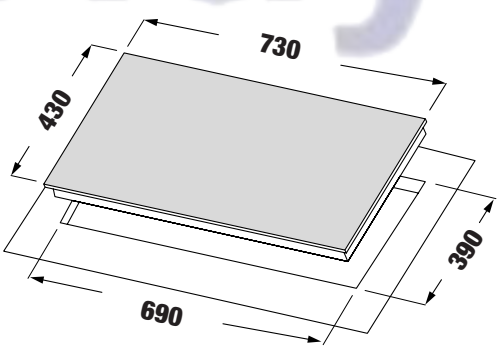

- Bếp 02 từ
- Mặt kính: Schott Ceran Made in Germany siêu bền, chịu lực chịu sốc nhiệt
- Bo mạch EGO Made in Germany
- Đầu đốt EGO Made in Germany
- Công nghệ biến tần Inverter tiết kiệm 40% điện năng
- Công nghệ Half- Bridge gia nhiệt liên tục
- Bàn phím điều khiển dạng Slider: 9 dãy công suất + Booster
- Tự động chia công suất (Power management)
- Chức năng Booster cực nhanh
- Chức năng hẹn giờ khóa trẻ em thông minh
- Chức năng nhận diện vùng nấu tiện dụng
- Chức năng hâm, chức năng chiên xào
- Chức năng tạm dừng
- Chức năng cảm ứng chống tràn
- Chức năng cảm ứng quá nhiệt
- Công suất bếp: 2300W x 2300W (Booster 3700W x 3700W)
- Nguồn điện: 220V - 240V AC/50 - 60Hz
- Kích thước mặt kinh: 730 * 430 mm
- Kích thước khoét đá: 690 * 390 mm

Huy Hoàng

MODEL: KF - HD28II

25.800.000 VND

Made in Germany



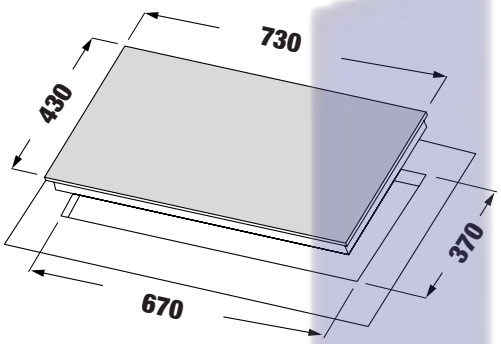

- Bếp 02 từ
- Mặt kính Schott Ceran Made in Germany siêu bền, chịu lực chịu sốc nhiệt
- Bo mạch EGO Made in Germany
- Đầu đốt EGO Made in Germany
- Công nghệ biến tần Inverter tiết kiệm 40% điện năng
- Công nghệ Half- Bridge gia nhiệt liên tục
- Tự động chia sẻ công suất (Power management) cho các vùng nấu
- Điều khiển dạng cảm ứng Slider dạng ẩn: 9 dãy công suất + Booster
- Chức năng Booster cực nhanh
- Chức năng hẹn giờ khóa trẻ em thông minh
- Chức năng nhận diện vùng nấu tiện dụng
- Chức năng hâm
- Chức năng tạm dừng
- Chức năng cảm ứng chống tràn
- Chức năng cảm ứng quá nhiệt
- Công suất bếp: 2300W x 2300 (Booster 3700W x 3700W)
- Nguồn điện: 220V - 240V AC/50 - 60Hz
- Kích thước mặt kính: 730* 430 mm
- Kích thước khoét đá: 670 * 370 m

MODEL: KF - LCD2IG

27.680.000 VND

Made in Germany



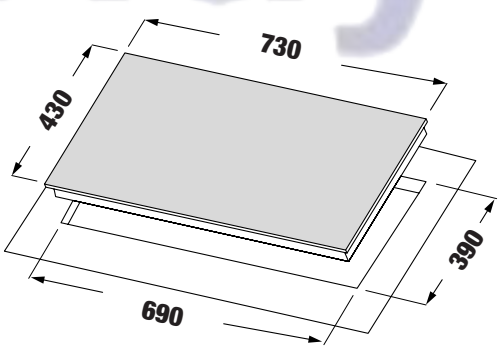

- Bếp 02 từ
- Mặt kính Schott Ceran Made in Germany siêu bền, chịu lực chịu sốc nhiệt
- Bo mạch EGO Made in Germany
- Đầu đốt EGO Made in Germany
- Điều khiển cảm ứng màn hình LCD thông minh hiện đại
- Công nghệ biến tần Inverter tiết kiệm 40% điện năng
- Công nghệ Half- Bridge gia nhiệt liên tục
- Bàn phím điều khiển dạng LCD: 9 dãy công suất + Booster
- Tự động chia sẻ công suất (Power management)
- Chức năng tự động tắt bếp khi không có nồi
- Chức năng Booster cực nhanh
- Chức năng hẹn giờ khóa trẻ em thông minh
- Chức năng nhận diện vùng nấu tiện dụng
- Chức năng hâm, chức năng tạm dừng
- Chức năng cảm ứng quá nhiệt
- Công suất bếp: 2300W x 2300W (Booster 3700W x 3700W)
- Nguồn điện: 220V - 240V AC/50 - 60Hz
- Kích thước mặt kính: 730 * 430 mm
- Kích thước khoét đá: 690 * 390 mm

MODEL: KF - IH201II

23.800.000 VND

Made in Germany

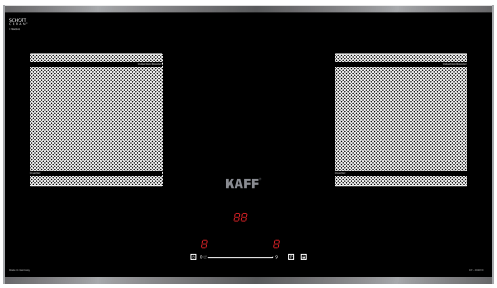

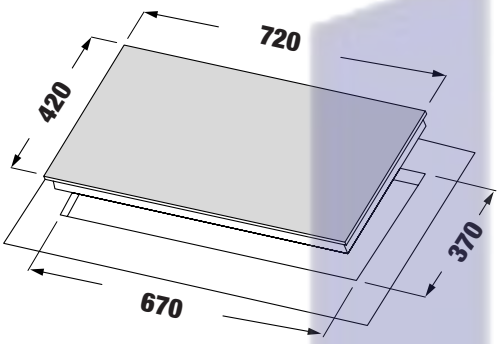

- Bếp 02 từ.
- Mặt kính Schott Ceran Made in Germany siêu bền, chịu lực chịu sốc nhiệt
- Bo mạch EGO Made in Germany
- Đầu đốt EGO Made in Germany
- Công nghệ biến tần Inverter tiết kiệm 40% điện năng
- Công nghệ Half- Bridge gia nhiệt liên tục
- Bàn phím điều khiển dạng trượt Slider: 9 dãy công suất + Booster
- Tự động chia sẻ công suất (Power management)
- Chức năng Booster cực nhanh
- Chức năng hẹn giờ khóa trẻ em thông minh
- Chức năng nhận diện vùng nấu tiện dụng
- Chức năng hâm chức năng tạm dừng
- Chức năng cảm ứng chống tràn
- Chức năng cảm ứng quá nhiệt
- Chức năng tự động tắt bếp khi không có nồi
- Công suất bếp: 2300W x 2300W (Booster 3700W x 3700W)
- Nguồn điện: 220V - 240V AC/50 - 60Hz
- Kích thước mặt kính: 720 * 420 mm
- Kích thước khoét đá: 670 * 370 mm

MODEL: KF - IH202II

28.800.000 VND

Made in Germany

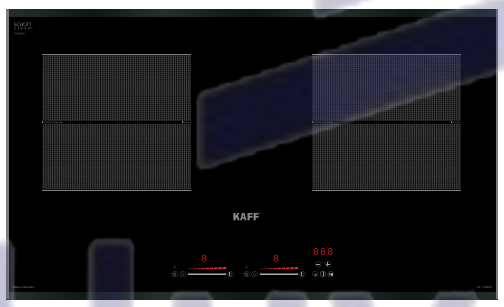

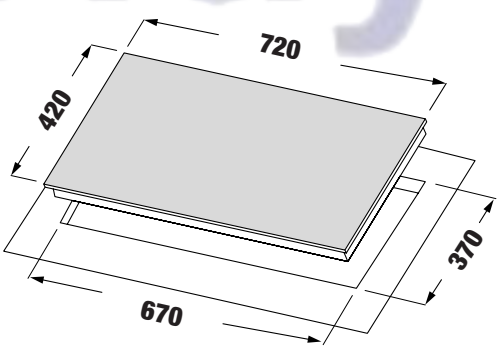

- Bếp 02 từ
- Mặt kính Schott Ceran Made in Germany siêu bền, chịu lực chịu sốc
- nhiệt
- Bo mạch EGO Made in Germany
- Đầu đốt EGO Made in Germany
- Công nghệ biến tần INVERTER tiết kiệm 40% điện năng
- Công nghệ Half- Bridge gia nhiệt liên tục
- Bàn phím điều khiển dạng trượt Slider: 9 dãy công suất + Booster
- Tự động chia công suất (Power management) cho các vùng nấu
- Chức năng tự động tắt bếp khi không có nồi
- Chức năng Booster cực nhanh
- Chức năng hẹn giờ khóa trẻ em thông minh
- Chức năng nhận diện vùng nấu tiện dụng
- Chức năng hâm chức năng tạm dừng
- Chức năng cảm ứng chống tràn
- Chức năng rã đông
- Chức năng cảm ứng quá nhiệt
- Công suất bếp: 2300W x 2300 (Booster 3700W x 3700W)
- Nguồn điện: 220V - 240V AC/50 - 60Hz
- Kích thước mặt kính: 720 * 420 mm
- Kích thước khoét đá: 670 * 370 mm

Huy Hoàng

MODEL: KF - 3850SL

21.800.000 VND

Made in Germany



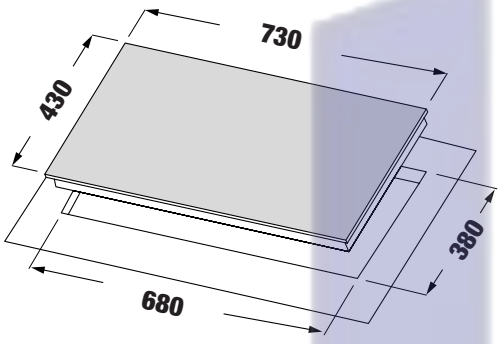

- Bếp 02 từ
- Mặt kính Schott Ceran Made in Germany siêu bền, chịu lực chịu sốc nhiệt
- Đầu đốt và bo mạch EGO Made in Germany
- Công nghệ biến tần Inverter tiết kiệm 40% điện năng
- Công nghệ Half- Bridge gia nhiệt liên tục
- Tự động chia sẻ công suất (Power management)
- Bàn phím điều khiển Slider: 9 dãy công suất + Booster
- Chức năng Booster cực nhanh với bếp từ
- Chức năng hẹn giờ 99 phút
- Chức năng khóa trẻ em thông minh (Child lock)
- Chức năng hâm (Warming)
- Chức năng tạm dừng (Pause)
- Chức năng cảm ứng chống tràn
- Công suất bếp: 2300W x 2200W (Booster 3700W)
- Nguồn điện: 220V - 240V AC/50 - 60Hz
- Kích thước mặt kính: 730 * 430 mm
- Kích thước khoét đá: 680 * 380 mm

MODEL: KF - EG900IH

21.800.000 VND

Made in Germany



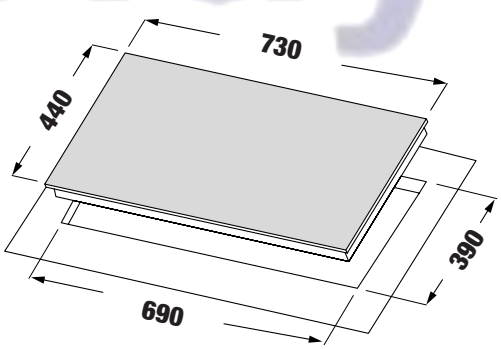

- Bếp 01 từ 01 điện
- Mặt kính Schott Ceran Made in Germany siêu bền, chịu lực chịu sốc nhiệt
- Đầu đốt và bo mạch EGO Made in Germany
- Công nghệ biến tần Inverter tiết kiệm 40% điện năng
- Công nghệ Half- Bridge gia nhiệt liên tục
- Tự động chia sẻ công suất (Power management)
- Bàn phím điều khiển Slider
- Chức năng Booster cực nhanh với bếp từ
- Chức năng hẹn giờ 99 phút
- Chức năng khóa trẻ em thông minh (Child lock)
- Chức năng 02 vòng nhiệt tiện dụng với các loại nồi
- Chức năng hâm (Warming)
- Chức năng tạm dừng (Pause)
- Chức năng cảm ứng chống tràn
- Chức năng cảm ứng quá nhiệt
- Công suất bếp: 2300W x 2200W (Booster 3700W)
- Nguồn điện: 220V - 240V AC/50 - 60Hz
- Kích thước mặt kính: 730 * 440 mm
- Kích thước khoét đá: 690 * 390 mm

Huy Hoàng

MODEL: KF - EG901IH

22.800.000 VND

Made in Germany



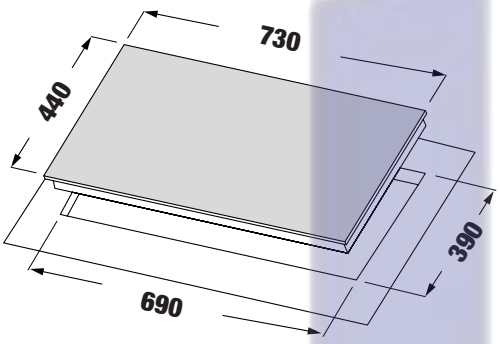

- Bếp 01 từ 01 điện
- Mặt kính Schott Ceran Made in Germany siêu bền, chịu lực chịu sốc nhiệt
- Đầu đốt và bo mạch EGO Made in Germany
- Công nghệ biến tần Inverter tiết kiệm 40% điện năng
- Công nghệ Half- Bridge gia nhiệt liên tục
- Tự động chia sẻ công suất (Power management)
- Bàn phím điều khiển Slider
- Chức năng Booster cực nhanh với bếp từ
- Chức năng hẹn giờ 99 phút
- Chức năng khóa trẻ em thông minh (Child lock)
- Chức năng 02 vòng nhiệt tiện dụng với các loại nồi
- Chức năng hâm (Warming)
- Chức năng tạm dừng (Pause)
- Chức năng cảm ứng chống tràn
- Chức năng cảm ứng quá nhiệt
- Công suất bếp: 2300W x 2200W (Booster 3700W)
- Nguồn điện: 220V - 240V AC/50 - 60Hz
- Kích thước mặt kính: 730 * 440 mm
- Kích thước khoét đá: 690 * 390 mm

MODEL: KF - EG902IH

23.800.000 VND

Made in Germany

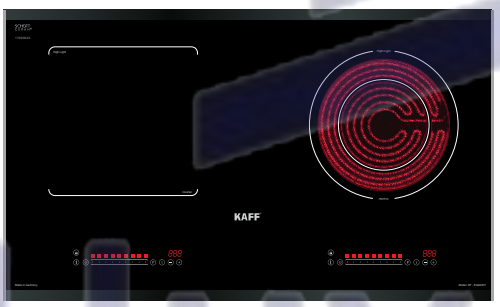

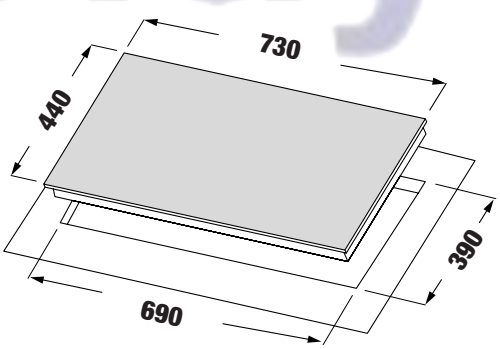

- Bếp 01 từ 01 điện
- Mặt kính Schott Ceran Made in Germany siêu bền, chịu lực chịu sốc nhiệt
- Đầu đốt và bo mạch EGO Made in Germany
- Công nghệ biến tần Inverter tiết kiệm 40% điện năng
- Công nghệ Half- Bridge gia nhiệt liên tục
- Tự động chia sẻ công suất (Power management)
- Bàn phím điều khiển Slider
- Chức năng Booster cực nhanh với bếp từ
- Chức năng hẹn giờ 99 phút
- Chức năng khóa trẻ em thông minh (Child lock)
- Chức năng 02 vòng nhiệt tiện dụng với các loại nồi
- Chức năng hâm (Warming)
- Chức năng tạm dừng (Pause)
- Chức năng cảm ứng chống tràn
- Chức năng cảm ứng quá nhiệt
- Công suất bếp: 2300W x 2200W (Booster 3700W)
- Nguồn điện: 220V - 240V AC/50 - 60Hz
- Kích thước mặt kính: 730 * 440 mm
- Kích thước khoét đá: 690 * 390 mm

Huy Hoàng

MODEL: KF - FL109

19.680.000 VND

Made in Germany



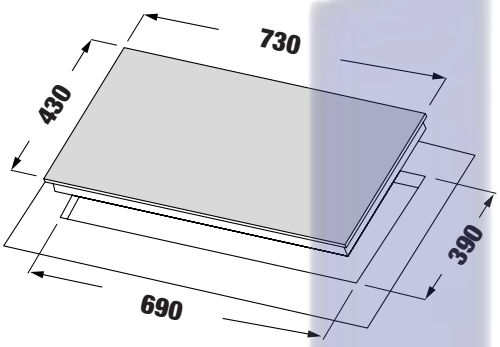

- Bếp 01 từ 01 điện
- Mặt kính Schott Ceran Made in Germany siêu bền, chịu lực chịu sốc nhiệt
- Đầu đốt và bo mạch EGO Made in Germany
- Công nghệ biến tần Inverter tiết kiệm 40% điện năng
- Công nghệ Half- Bridge gia nhiệt liên tục
- Tự động chia sẻ công suất (Power management)
- Bàn phím điều khiển dạng ấn
- Chức năng Booster cực nhanh với bếp từ
- Chức năng hẹn giờ 99 phút
- Chức năng khóa trẻ em thông minh (Child lock)
- Chức năng 02 vòng nhiệt tiện dụng với các loại nồi
- Chức năng tự động nhận diện vùng nấu
- Chức năng hâm (Warming)
- Chức năng tạm dừng (Pause)
- Chức năng cảm ứng chống tràn
- Chức năng cảm ứng quá nhiệt
- Công suất bếp: 2300W x 2200W (Booster 3700W)
- Nguồn điện: 220V - 240V AC/50 - 60Hz
- Kích thước mặt kính: 730 * 430 mm
- Kích thước khoét đá: 690 * 390 mm

MODEL: KF - IH68N

22.800.000 VND

Made in Germany

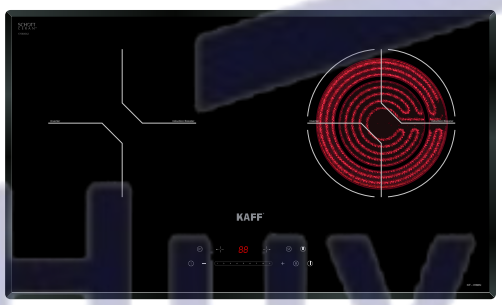

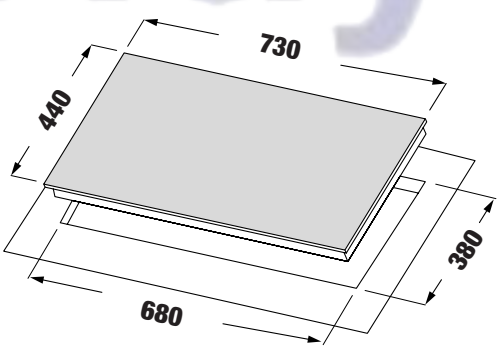

- Bếp 01 từ 01 điện
- Mặt kính Schott Ceran Made in Germany siêu bền, chịu lực chịu sốc nhiệt
- Đầu đốt và bo mạch EGO Made in Germany
- Công nghệ biến tần Inverter tiết kiệm 40% điện năng
- Công nghệ Half- Bridge gia nhiệt liên tục
- Tự động chia sẻ công suất (Power management)
- Bàn phím điều khiển Slider
- Chức năng Booster cực nhanh với bếp từ
- Chức năng hẹn giờ 99 phút
- Chức năng khóa trẻ em thông minh (Child lock)
- Chức năng 02 vòng nhiệt tiện dụng với các loại nồi lớn nhỏ
- Chức năng hâm (Warming), chức năng nấu cơm (Rice cooking)
- Chức năng tạm dừng (Pause)
- Chức năng cảm ứng chống tràn
- Chức năng cảm ứng quá nhiệt
- Công suất bếp: 2300W x 2200W (Booster 3700W)
- Nguồn điện: 220V - 240V AC/50 - 60Hz
- Kích thước mặt kính: 730 * 440 mm
- Kích thước khoét đá: 680 * 380 mm

MODEL: KF - FL108 PLUS

25.800.000 VND

Made in Germany



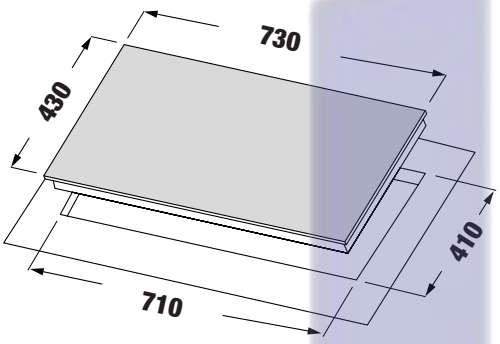

- Bếp 01 từ 01 điện
- Mặt kính Schott Ceran Made in Germany siêu bền, chịu lực chịu sốc nhiệt
- Đầu đốt EGO Made in Germany
- Bo mạch IGBT SIEMENS Made in Germany
- Công nghệ biến tần Inverter tiết kiệm 40% điện năng
- Công nghệ Half- Bridge gia nhiệt liên tục
- Tự động chia sẻ công suất (Power management)
- Bàn phím điều khiển Slider
- Chức năng Booster cực nhanh với bếp từ
- Chức năng hẹn giờ 99 phút
- Chức năng khóa trẻ em thông minh (Child lock)
- Chức năng 02 vòng nhiệt tiện dụng với các loại nồi
- Chức năng hâm (Warming)
- Chức năng Auto Cooking
- Chức năng tạm dừng (Pause)
- Chức năng cảm ứng chống tràn
- Chức năng cảm ứng quá nhiệt
- Công suất bếp: 2300W x 2200W (Booster 3700W)
- Nguồn điện: 220V - 240V AC/50 - 60Hz
- Kích thước mặt kính: 730 * 430 mm
- Kích thước khoét đá: 710 * 410 mm

MODEL: KF - IH202IC

28.800.000 VND

Made in Germany

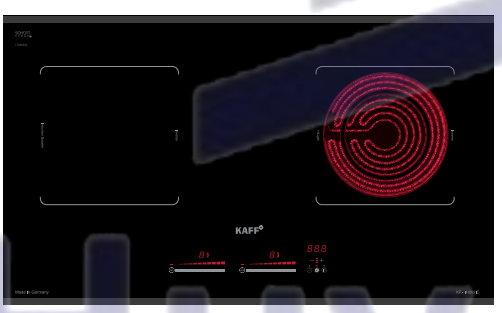

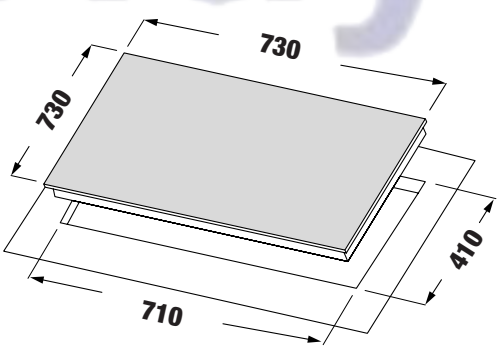

- Bếp 01 từ 01 điện
- Mặt kính Schott Ceran Made in Germany siêu bền, chịu lực chịu sốc nhiệt
- Đầu đốt EGO Made in Germany
- Bo mạch IGBT SIEMENS Made in Germany
- Công nghệ biến tần Inverter tiết kiệm 40% điện năng
- Công nghệ Half- Bridge gia nhiệt liên tục
- Tự động chia sẻ công suất (Power management)
- Bàn phím điều khiển Slider
- Chức năng Booster cực nhanh với bếp từ
- Chức năng hẹn giờ 99 phút
- Chức năng khóa trẻ em thông minh (Child lock)
- Chức năng 02 vòng nhiệt tiện dụng với các loại nồi
- Chức năng hâm (Warming)
- Chức năng Auto Cooking
- Chức năng tạm dừng (Pause)
- Chức năng cảm ứng chống tràn
- Chức năng cảm ứng quá nhiệt
- Công suất bếp: 2300W x 2200W (Booster 3700W)
- Nguồn điện: 220V - 240V AC/50 - 60Hz
- Kích thước mặt kính: 730 * 430 mm
- Kích thước khoét đá: 710 * 410 mm

Huy Hoàng

MODEL: KF - 581DI SMART

22.800.000 VND

Made in Germany

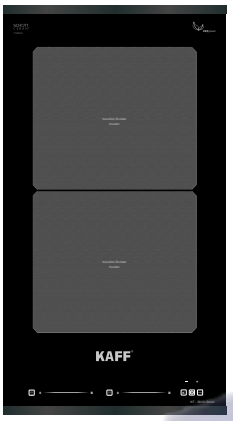

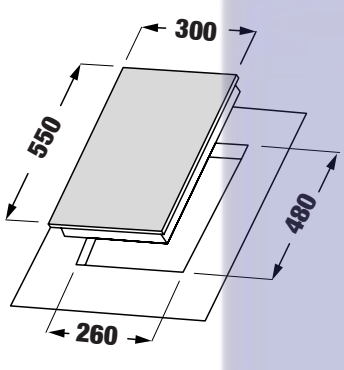

- Bếp 2 từ Domino dọc
- Mặt kính Schott Ceran Made in Germany siêu bền, chịu lực chịu sốc nhiệt
- Đầu đốt EGO Made in Germany
- Bo mạch EGO Made in Germany
- Công nghệ biến tần Inverter tiết kiệm 40% điện năng
- Công nghệ Half- Bridge gia nhiệt liên tục
- Tự động chia sẻ công suất (Power management)
- Bàn phím điều khiển dạng trượt Slider: 9 dãy công suất + Booster
- Chức năng Booster cực nhanh với bếp từ
- Chức năng hẹn giờ 99 phút
- Chức năng khóa trẻ em thông minh (Child lock)
- Chức năng khóa (K) Special key
- Chức năng hâm (Warming)
- Chức năng tạm dừng (Pause)
- Chức năng cảm ứng chống tràn
- Chức năng nấu Auto Cooking
- Công suất bếp: 2300W x 2200W (Booster 3700W x 3700W)
- Nguồn điện: 220V - 240V AC/50 - 60Hz
- Kích thước mặt kính: 550 * 300 mm
- Kích thước khoét đá: 480 * 260 mm

MODEL: KF - SM200II

16.680.000 VND

Made in Germany



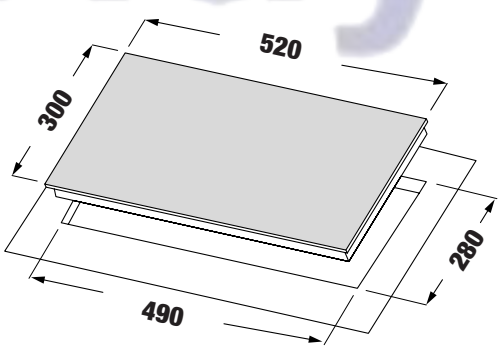

- Bếp 02 từ Domino ngang
- Mặt kính Schott Ceran Made in Germany siêu bền, chịu lực chịu sốc nhiệt
- Bo mạch EGO Made in Germany
- Công nghệ biến tần INVERTER tiết kiệm 40% điện năng
- Công nghệ Half- Bridge gia nhiệt liên tục
- Bàn phím điều khiển dạng Slider: 9 dãy công suất + Booster
- Điều khiển cảm ứng Slider trực tiếp trên mặt bếp
- Tự động chia công suất (Power management)
- Chức năng Booster cực nhanh
- Chức năng hẹn giờ khóa trẻ em thông minh
- Chức năng nhận diện vùng nấu
- Chức năng hâm chức năng nấu cơm, chiên xào
- Chức năng tạm dừng
- Công suất bếp: 1200W x1800W (Booster 2200W x 3200W)
- Nguồn điện: 220V - 240V AC/50 - 60Hz
- Kích thước mặt kính: 520 * 300 mm
- Kích thước khoét đá: 490 * 280 mm

Huy Hoàng

MODEL: KF - IC5801II PLUS

28.800.000 VND

Made in Germany



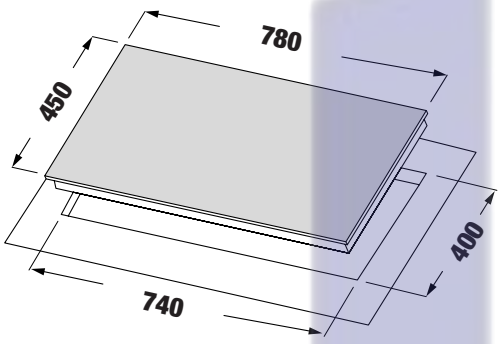

- Bếp 03 từ
- Mặt kính Schott Ceran Made in Germany siêu bền, chịu lực chịu sốc nhiệt
- Đầu đốt EGO Made in Germany
- Bo mạch IGBT SIEMENS Made in Germany
- Công nghệ biến tần Inverter tiết kiệm 40% điện năng
- Công nghệ Half- Bridge gia nhiệt liên tục
- Điều khiển dạng cảm ứng dạng Slider: 9 dãy công suất + Booster
- Chức năng Booster cực nhanh
- Chức năng hẹn giờ khóa trẻ em thông minh
- Chức năng hâm
- Chức năng tạm dừng
- Chức năng cảm ứng chống tràn
- Công suất bếp: 2300W x 1500W x 2300W
  (Booster 3700W x 2800W x 3700W)
- Nguồn điện: 220V - 240V AC/50 - 60Hz
- Kích thước mặt kính: 780 * 450 mm
- Kích thước khoét đá: 740 * 400 mm

MODEL: KF - IC5801SB PLUS

26.800.000 VND

Made in Germany

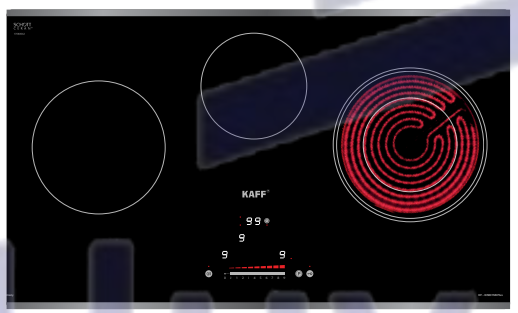

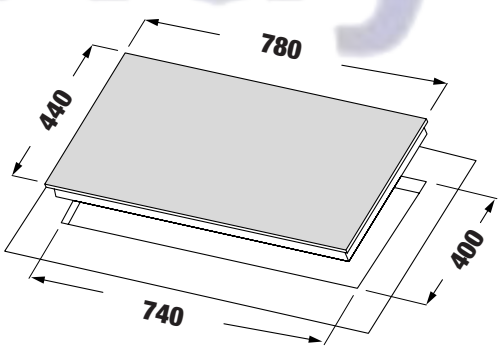

- Bếp 02 từ 01 điện
- Mặt kính Schott Ceran Made in Germany siêu bền, chịu lực chịu sốc nhiệt
- Đầu đốt EGO Made in Germany
- Bo mạch IGBT SIEMENS Made in Germany
- Công nghệ biến tần Inverter tiết kiệm 40% điện năng
- Công nghệ Half- Bridge gia nhiệt liên tục
- Điều khiển dạng cảm ứng dạng Slider: 9 dãy công suất + Booster
- Chức năng Booster cực nhanh
- Chức năng hẹn giờ khóa trẻ em thông minh
- Chức năng hâm
- Chức năng tạm dừng
- Chức năng cảm ứng chống tràn
- Chức năng 02 vòng nhiệt tiện dụng
- Công suất bếp: 2300W x 1500W x 2200W
  (Booster 3700W x 2800W)
- Nguồn điện: 220V - 240V AC/50 - 60Hz
- Kích thước mặt kính: 780 * 450 mm
- Kích thước khoét đá: 740 * 400 mm

Huy Hoàng

MODEL: KF - IH6003II

29.800.000 VND

Made in Germany

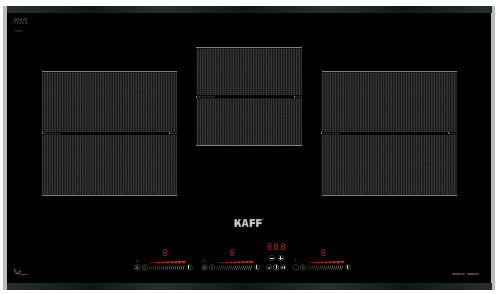

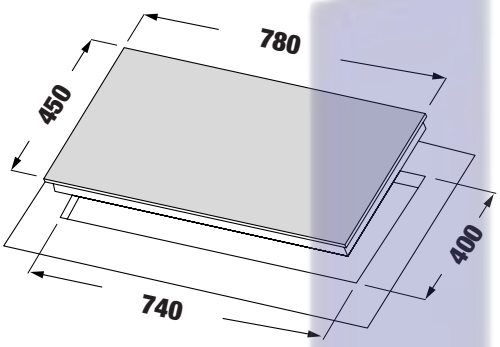

- Bếp 03 từ
- Mặt kính Schott Ceran Made in Germany siêu bền, chịu lực chịu sốc nhiệt
- Bo mạch EGO Made in Germany
- Đầu đốt EGO Made in Germany
- Bàn phím điều khiển dạng trượt Slider: 9 dãy công suất + Booster
- Công nghệ biến tần Inverter tiết kiệm 40% điện năng
- Công nghệ Half- Bridge gia nhiệt liên tục
- Chức năng Booster cực nhanh
- Chức năng hẹn giờ khóa trẻ em thông minh
- Chức năng cảm ứng chống tràn
- Chức năng hâm
- Chức năng tạm dừng khi cần thiết
- Chức năng tự động tắt bếp khi không có nồi
- Công suất bếp: 2300W x 1500W x 2300W
  (Booster 3700W x 2800W x 3700W)
- Nguồn điện: 220V - 240V AC/50 - 60Hz
- Kích thước mặt kính:780 * 450 mm
- Kích thước khoét đá: 740 * 400 mm

MODEL: KF - IH6003IH

28.800.000 VND

Made in Germany

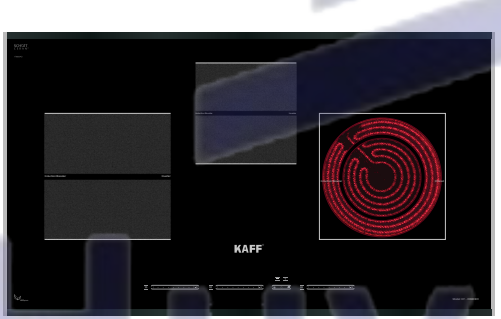

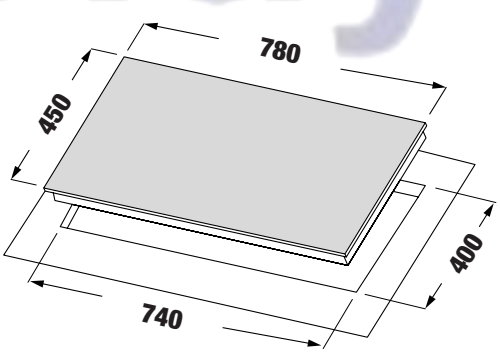

- Bếp 02 từ 01 điện
- Mặt kính Schott Ceran Made in Germany siêu bền, chịu lực chịu sốc nhiệt
- Bo mạch EGO Made in Germany
- Đầu đốt EGO Made in Germany
- Bàn phím điều khiển dạng trượt Slider: 9 dãy công suất + Booster
- Công nghệ biến tần Inverter tiết kiệm 40% điện năng
- Công nghệ Half- Bridge gia nhiệt liên tục
- Chức năng Booster cực nhanh
- Chức năng hẹn giờ khóa trẻ em thông minh
- Chức năng cảm ứng chống tràn
- Chức năng hâm
- Chức năng 02 vòng nhiệt tiện dụng
- Chức năng tạm dừng khi cần thiết
- Chức năng tự động tắt bếp khi không có nồi
- Công suất bếp: 2300W x 1500W x 2000W
  (Booster 3700W x 2800W)
- Nguồn điện: 220V - 240V AC/50 - 60Hz
- Kích thước mặt kính: 780 * 450 mm
- Kích thước khoét đá: 740 * 400 mm

Huy Hoàng

BẾP TỪ - MADE IN MALAYSIA

MODEL: KF - IC79H NEW PLUS

21.800.000 VND

Made in Malaysia

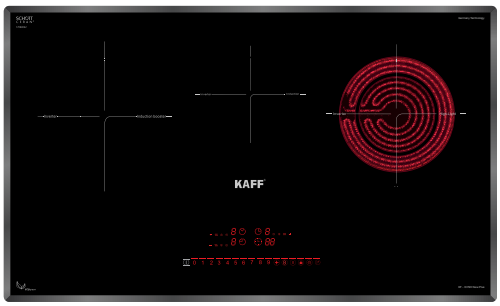

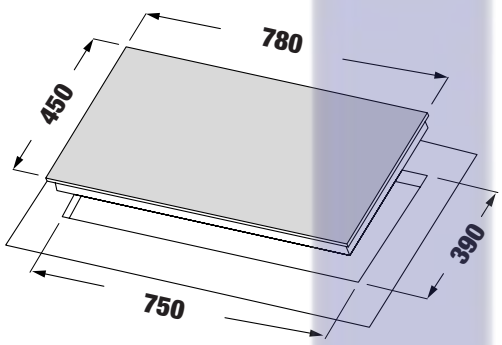

- Bếp 02 từ 01 điện
- Mặt kính Schott Ceran Made in Germany siêu bền, chịu lực chịu sốc nhiệt
- Đầu đốt EGO Made in Germany
- Bo mạch IGBT SIEMENS Made in Germany
- Công nghệ biến tần Inverter tiết kiệm 40% điện năng
- Công nghệ Half- Bridge gia nhiệt liên tục
- Tự động chia sẻ công suất (Power management)
- Điều khiển dạng cảm ứng dạng Slider: 9 dãy công suất + Booster
- Chức năng Booster cực nhanh
- Chức năng hẹn giờ khóa trẻ em thông minh
- Chức năng hâm
- Chức năng tạm dừng
- Chức năng cảm ứng chống tràn
- Chức năng 02 vòng nhiệt tiện dụng
- Công suất bếp: 2200W x 1500W x 2200W
  (Booster 3200W x 2800W)
- Nguồn điện: 220V - 240V AC/50 - 60Hz
- Kích thước mặt kính: 780 * 450 mm
- Kích thước khoét đá: 750 * 390 mm

MODEL: KF - IC3801

16.800.000 VND

Made in Malaysia



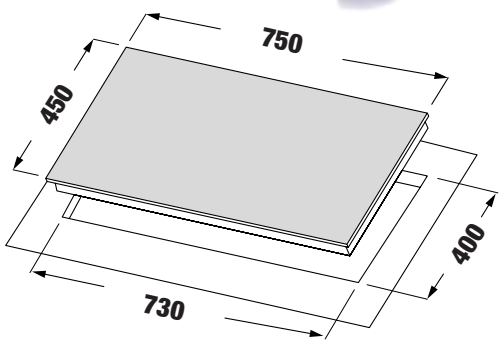

- Bếp 02 từ 01 điện
- Mặt kính Crystal siêu bền, chịu lực chịu sốc nhiệt
- Đầu đốt EGO Made in Germany
- Bo mạch IGBT SIEMENS Made in Germany
- Công nghệ biến tần Inverter tiết kiệm 40% điện năng
- Công nghệ Half- Bridge gia nhiệt liên tục
- Tự động chia sẻ công suất (Power management)
- Điều khiển dạng cảm ứng dạng Slider: 9 dãy công suất + Booster
- Chức năng Booster cực nhanh
- Chức năng hẹn giờ khóa trẻ em thông minh
- Chức năng hâm
- Chức năng tạm dừng
- Chức năng cảm ứng chống tràn
- Chức năng 02 vòng nhiệt tiện dụng
- Công suất bếp: 2300W x 1500W x 2200W
  (Booster 3700W x 2800W)
- Nguồn điện: 220V - 240V AC/50 - 60Hz
- Kích thước mặt kính: 750 * 450 mm
- Kích thước khoét đá: 730 * 400 mm

Huy Hoàng

BẾP TỪ - MADE IN MALAYSIA

MODEL: KF - IG3001II

18.400.000 VND

Made in Malaysia

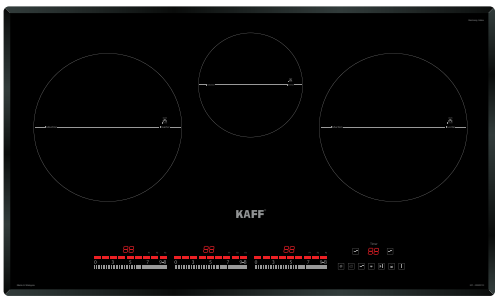

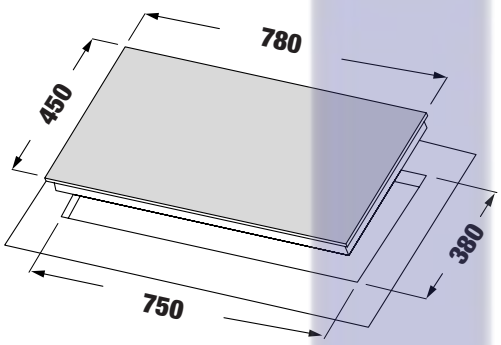

- Bếp 03 từ
- Mặt kính Crystal siêu bền, chịu lực chịu sốc nhiệt
- Đầu đốt EGO Made in Germany
- Bo mạch IGBT SIEMENS Made in Germany
- Công nghệ biến tần Inverter tiết kiệm 40% điện năng
- Công nghệ Half- Bridge gia nhiệt liên tục
- Tự động chia sẻ công suất (Power management)
- Điều khiển dạng cảm ứng dạng Slider: 9 dãy công suất + Booster
- Chức năng Booster cực nhanh
- Chức năng hẹn giờ khóa trẻ em thông minh
- Chức năng hâm, chức năng rã đông, chức năng nấu cơm, chức năng chiên xào
- Chức năng tạm dừng
- Chức năng cảm ứng chống tràn
- Công suất bếp: 2200W x 1500W x 2200W
  (Booster 3800W x 2800W x 3800W)
- Nguồn điện: 220V - 240V AC/50 - 60Hz
- Kích thước mặt kính: 780 * 450 mm
- Kích thước khoét đá: 750 * 380 mm

MODEL: KF - IG3001IH

17.800.000 VND

Made in Malaysia

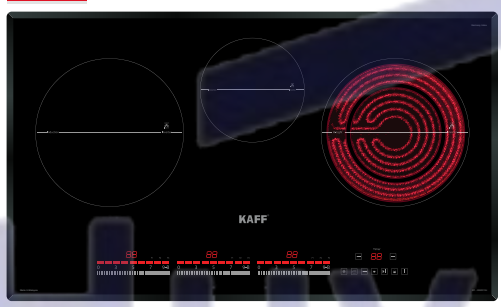

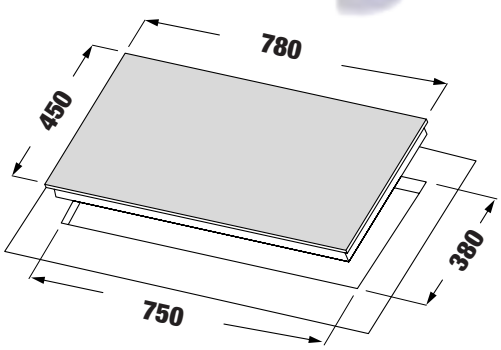

- Bếp 02 từ 01 điện
- Mặt kính Crystal siêu bền, chịu lực chịu sốc nhiệt
- Đầu đốt EGO Made in Germany
- Bo mạch IGBT SIEMENS Made in Germany
- Công nghệ biến tần Inverter tiết kiệm 40% điện năng
- Công nghệ Half- Bridge gia nhiệt liên tục
- Tự động chia sẻ công suất (Power management)
- Điều khiển dạng cảm ứng dạng Slider: 9 dãy công suất + Booster
- Chức năng Booster cực nhanh
- Chức năng hẹn giờ khóa trẻ em thông minh
- Chức năng hâm, chức năng rã đông, chức năng nấu cơm, chức năng chiên xào
- Chức năng tạm dừng
- Chức năng cảm ứng chống tràn
- Chức năng 02 vòng nhiệt tiện dụng
- Công suất bếp: 2200W x 1500W x 2200W
  (Booster 3800W x 2800W x 3800W)
- Nguồn điện: 220V - 240V AC/50 - 60Hz
- Kích thước mặt kính: 780 * 450 mm
- Kích thước khoét đá: 750 * 380 mm

Huy Hoàng

MODEL: KF - FL68II NEW PLUS

17.800.000 VND

Made in Malaysia

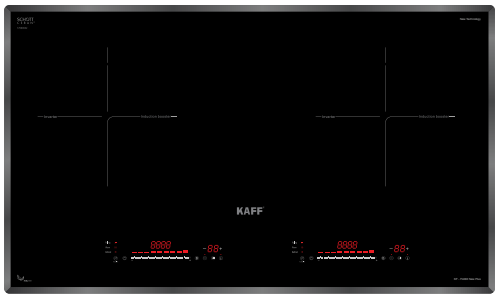

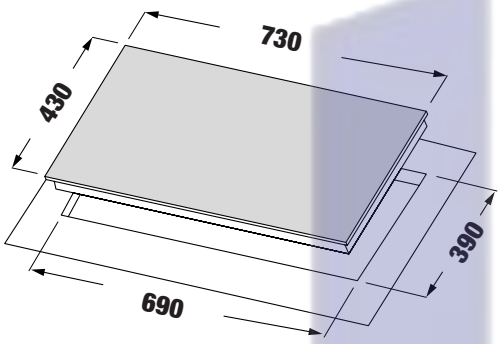

- Bếp 02 từ
- Mặt kính Schott Ceran Made in Germany siêu bền, chịu lực chịu sốc nhiệt
- Đầu đốt EGO Made in Germany
- Bo mạch IGBT SIEMENS Made in Germany
- Công nghệ biến tần Inverter tiết kiệm 40% điện năng
- Công nghệ Half- Bridge gia nhiệt liên tục
- Điều khiển dạng cảm ứng dạng Slider: 9 dãy công suất + Booster
- Chức năng Booster cực nhanh
- Chức năng hẹn giờ khóa trẻ em thông minh
- Chức năng hâm, chức năng rã đông, chức năng chiên xào
- Chức năng nấu cơm
- Chức năng tạm dừng
- Chức năng cảm ứng chống tràn
- Công suất bếp: 2200W x 2200W (Booster 3200W x 3200W)
- Nguồn điện: 220V - 240V AC/50 - 60Hz
- Kích thước mặt kính: 730 * 430 mm
- Kích thước khoét đá: 690 * 390 mm

MODEL: KF - FL68IC NEW PLUS

17.800.000 VND

Made in Malaysia



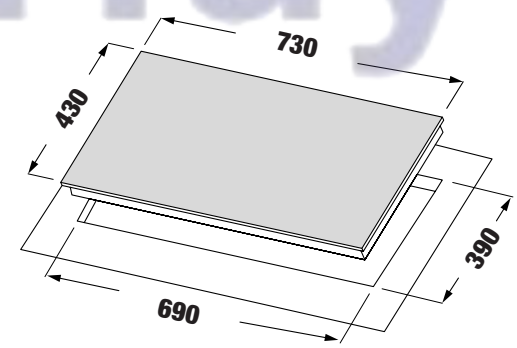

- Bếp 01 từ 01 điện
- Mặt kính Schott Ceran Made in Germany siêu bền, chịu lực chịu sốc nhiệt
- Đầu đốt EGO Made in Germany
- Bo mạch IGBT SIEMENS Made in Germany
- Công nghệ biến tần Inverter tiết kiệm 40% điện năng
- Công nghệ Half- Bridge gia nhiệt liên tục
- Điều khiển dạng cảm ứng dạng Slider: 9 dãy công suất + Booster
- Chức năng Booster cực nhanh
- Chức năng hẹn giờ khóa trẻ em thông minh
- Chức năng hâm, chức năng rã đông, chức năng chiên xào
- Chức năng tạm dừng
- Chức năng cảm ứng chống tràn
- Chức năng 02 vòng nhiệt tiện dụng
- Công suất bếp: 2200W x 2200W (Booster 3200W)
- Nguồn điện: 220V - 240V AC/50 - 60Hz
- Kích thước mặt kính: 730 * 430 mm
- Kích thước khoét đá: 690 * 390 mm

Huy Hoàng

MODEL: KF - SD300II

13.800.000 VND

Made in Malaysia



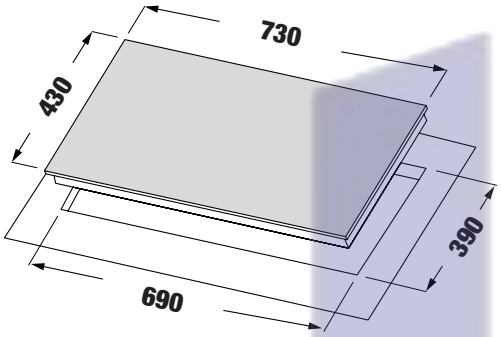

- Bếp 02 từ
- Mặt kính Crystal siêu bền, chịu lực chịu sốc nhiệt
- Đầu đốt EGO Made in Germany
- Bo mạch IGBT SIEMENS Made in Germany
- Công nghệ biến tần INVERTER tiết kiệm 40% điện năng
- Công nghệ Half- Bridge gia nhiệt liên tục
- Điều khiển cảm ứng dạng Slider: 09 dãy công suất + Booster
- Chức năng Booster cực nhanh với bếp từ
- Chức năng hẹn giờ 99 phút và khóa trẻ em thông minh
- Chức năng tạm dừng khi cần thiết
- Chức năng hâm
- Chức năng chiên xào
- Chức năng chống tràn
- Công suất bếp: 2200W x 2200W (Booster 3200W x 3200W)
- Nguồn điện: 220V - 240V AC/50 - 60Hz
- Kích thước mặt kính: 730 * 430 mm
- Kích thước khoét đá: 690 * 390 mm

MODEL: KF - SD300IC

13.800.000 VND

Made in Malaysia

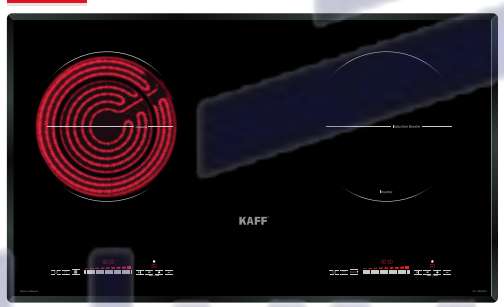

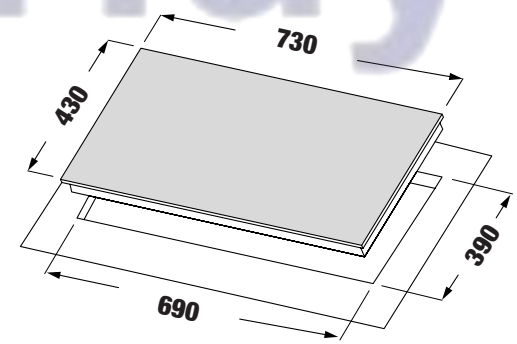

- Bếp 01 từ 01 điện
- Mặt kính Crystal siêu bền, chịu lực chịu sốc nhiệt
- Đầu đốt EGO Made in Germany
- Bo mạch IGBT SIEMENS Made in Germany
- Công nghệ biến tần INVERTER tiết kiệm 40% điện năng
- Công nghệ Half- Bridge gia nhiệt liên tục
- Điều khiển cảm ứng dạng Slider: 09 dãy công suất + Booster
- Chức năng Booster cực nhanh với bếp từ
- Chức năng hẹn giờ 99 phút và khóa trẻ em thông minh
- Chức năng tạm dừng khi cần thiết
- Chức năng hâm
- Chức năng chiên xào
- Chức năng chống tràn
- Chức năng 02 vòng nhiệt tiện dụng
- Công suất bếp: 2200W x 2200W (Booster 3200W)
- Nguồn điện: 220V - 240V AC/50 - 60Hz
- Kích thước mặt kính: 730 * 430 mm
- Kích thước khoét đá: 690 * 390 mm

Huy Hoàng

MODEL: KF - FL101II

12.800.000 VND

Made in Malaysia



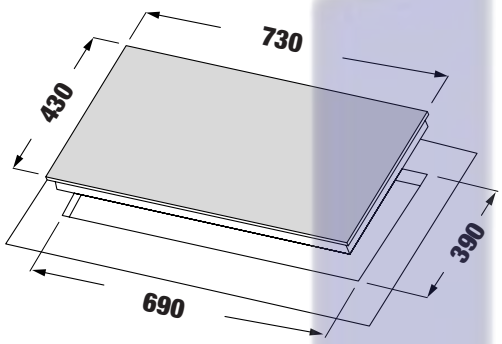

- Bếp 02 từ
- Mặt kính Crystal siêu bền, chịu lực chịu sốc nhiệt
- Đầu đốt EGO Made in Germany
- Bo mạch IGBT SIEMENS Made in Germany
- Công nghệ biến tần Inverter tiết kiệm 40% điện năng
- Công nghệ Half- Bridge gia nhiệt liên tụcr
- Điều khiển cảm ứng dạng Slider: 9 dãy cống suất + Booster
- Chức năng hẹn giờ 99 phút và khóa trẻ em thông minh
- Chức năng tạm dừng khi cần thiết
- Chức năng hâm
- Chức năng chiên xào
- Chức năng nấu cơm
- Chức năng chống tràn
- Cảm ứng quá nhiệt
- Công suất bếp: 2200W x 2200W (Booster 3200W x 3200W)
- Nguồn điện: 220V - 240V AC/50 - 60Hz
- Kích thước mặt kính: 730 * 430 mm
- Kích thước khoét đá: 690 * 390 mm

MODEL: KF - FL101IC

11.800.000 VND

Made in Malaysia



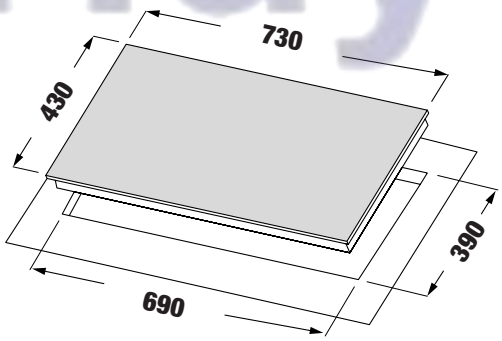

- Bếp 01 từ 01 điện
- Mặt kính Crystal siêu bền, chịu lực chịu sốc nhiệt
- Đầu đốt EGO Made in Germany
- Bo mạch IGBT SIEMENS Made in Germany
- Công nghệ biến tần Inverter tiết kiệm 40% điện năng
- Công nghệ Half- Bridge gia nhiệt liên tụcr
- Điều khiển cảm ứng dạng Slider: 9 dãy cống suất + Booste
- Chức năng hẹn giờ 99 phút và khóa trẻ em thông minh
- Chức năng tạm dừng khi cần thiết
- Chức năng hâm
- Chức năng chiên xào
- Chức năng nấu cơm
- Chức năng chống tràn
- Cảm ứng quá nhiệt
- Chức năng 02 vòng nhiệt
- Công suất bếp: 2200W x 2200W (Booster 3200W x 3200W)
- Nguồn điện: 220V - 240V AC/50 - 60Hz
- Kích thước mặt kính: 730 * 430 mm
- Kích thước khoét đá: 690 * 390 mm

Huy Hoàng

MODEL: KF - FL101CC

10.800.000 VND

Made in Malaysia



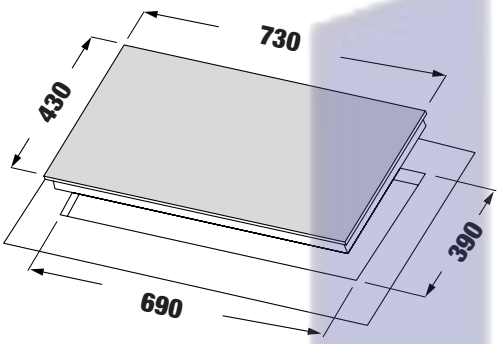

- Bếp 02 điện
- Mặt kính Crystal siêu bền, chịu lực chịu sốc nhiệt
- Đầu đốt EGO Made in Germany
- Bo mạch IGBT SIEMENS Made in Germany
- Công nghệ biến tần Inverter tiết kiệm 40% điện năng
- Công nghệ Half- Bridge gia nhiệt liên tục
- Điều khiển cảm ứng dạng Slider: 9 dãy cống suất
- Chức năng hẹn giờ 99 phút và khóa trẻ em thông minh
- Chức năng tạm dừng khi cần thiết
- Chức năng hâm
- Chức năng chiên xào
- Chức năng 02 vòng nhiệt tiện dụng
- Chức năng chống tràn
- Cảm ứng quá nhiệt
- Công suất bếp: 2200W x 2200W (Booster 3200W x 3200W)
- Nguồn điện: 220V - 240V AC/50 - 60Hz
- Kích thước mặt kính: 730 * 430 mm
- Kích thước khoét đá: 690 * 390 mm

MODEL: KF - FL105IC

11.800.000 VND

Made in Malaysia

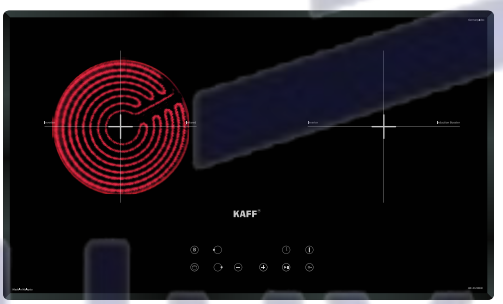

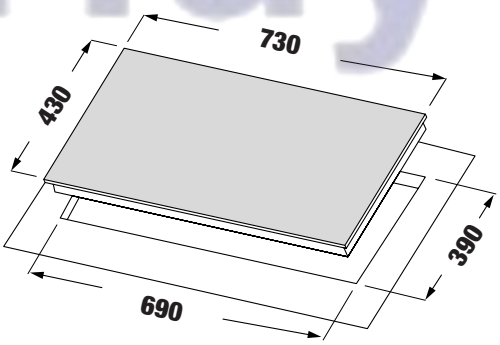

- Bếp 01 từ 01 điện
- Đầu đốt EGO High light Made in Germany
- Mặt kính Crystal siêu bền, chịu lực chịu sốc nhiệt
- Bo mạch IGBT SIEMENS Made in Germany
- Công nghệ biến tần Inverter tiết kiệm 40% điện năng
- Công nghệ Half- Bridge gia nhiệt liên tục
- 9 dãi công suất + Booster
- Chức năng Booster siêu nhanh với bếp từ
- Chế độ 02 vòng nhiệt tiện dụng
- Điều khiển cảm ứng dạng ấn
- Chức năng hẹn giờ 99 phút và khóa trẻ em thông minh
- Chức năng hâm
- Chức năng tạm dừng
- Chức năng chống tràn
- Công suất bếp 2200W x 2200W (Booster 3200W)
- Nguồn điện: 220V - 240V AC/50 - 60Hz
- Kích thước mặt kính: 730 * 430 mm
- Kích thước khoét đá: 690 * 390 mm

Huy Hoàng

MODEL: KF - 073II

11.880.000 VND

Made in Malaysia

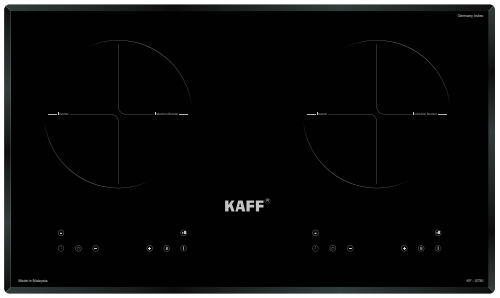

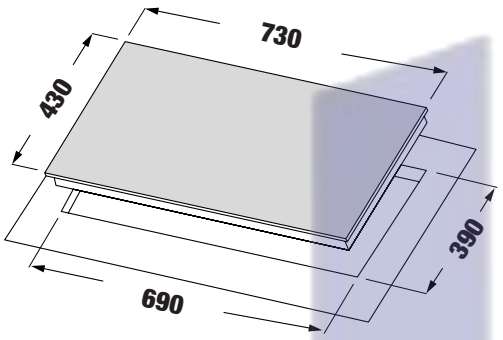

- Bếp 02 từ
- Mặt kính Crystal siêu bền, chịu lực chịu sốc nhiệt
- Bo mạch IGBT SIEMENS Made in Germany
- Công nghệ biến tần Inverter tiết kiệm 40% điện năng
- Công nghệ Half- Bridge gia nhiệt liên tục
- Điều khiển cảm ứng dạng ấn: 9 dãy công suất + Booster
- Chức năng Booster cực nhanh
- Chức năng hẹn giờ 99 phút và khóa trẻ em thông minh
- Chức năng hâm
- Chức năng nấu cơm
- Chức năng chiên xào
- Chức năng tạm dừng
- Chức năng chống tràn
- Công suất bếp 2200W x 2200W Booster (3200W x 3200W)
- Nguồn điện: 220V - 240V AC/50 - 60Hz
- Kích thước mặt kính: 730 * 430 mm
- Kích thước khoét đá: 690 * 390 mm

MODEL: KF - 073IC

10.880.000 VND

Made in Malaysia



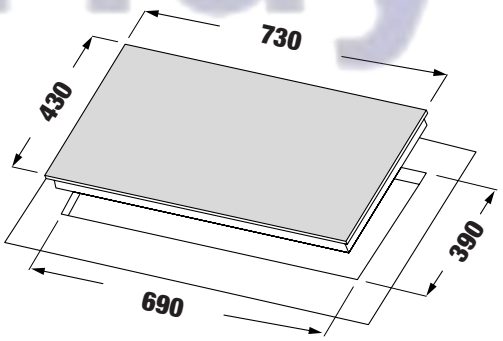

- Bếp 01 từ 01 điện
- Mặt kính Crystal siêu bền, chịu lực chịu sốc nhiệt
- Bo mạch IGBT SIEMENS Made in Germany
- Công nghệ biến tần Inverter tiết kiệm 40% điện năng
- Công nghệ Half- Bridge gia nhiệt liên tục
- Điều khiển cảm ứng dạng ấn: 9 dãy công suất + Booster
- Chức năng Booster cực nhanh
- Chức năng hẹn giờ 99 phút và khóa trẻ em thông minh
- Chức năng hâm
- Chức năng nấu cơm
- Chức năng chiên xào
- Chức năng 02 vòng nhiệt
- Chức năng tạm dừng
- Chức năng chống tràn
- Công suất bếp 2200W x 2200W Booster (3200W)
- Nguồn điện: 220V - 240V AC/50 - 60Hz
- Kích thước mặt kính: 730 * 430 mm
- Kích thước khoét đá: 690 *390 mm

Huy Hoàng

MODEL: KF - 073CC

10.280.000 VND

Made in Malaysia



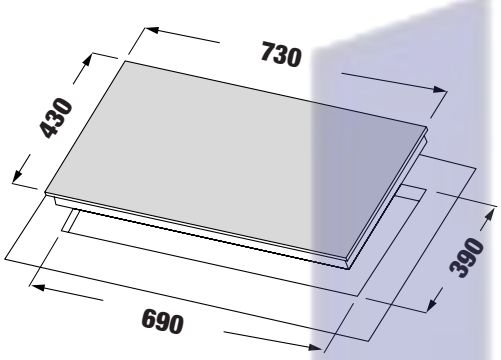

- Bếp 02 điện
- Mặt kính Crystal siêu bền, chịu lực chịu sốc nhiệt
- Bo mạch IGBT SIEMENS Made in Germany
- Công nghệ biến tần Inverter tiết kiệm 40% điện năng
- Công nghệ Half- Bridge gia nhiệt liên tục
- Điều khiển cảm ứng dạng ấn: 9 dãy công suất + Booster
- Chức năng Booster cực nhanh
- Chức năng hẹn giờ 99 phút và khóa trẻ em thông minh
- Chức năng hâm
- Chức năng chiên xào
- Chức năng 02 vòng nhiệt
- Chức năng tạm dừng
- Chức năng chống tràn
- Công suất bếp 2200W x 2200W Booster
- Nguồn điện: 220V - 240V AC/50 - 60Hz
- Kích thước mặt kính: 730 * 430 mm
- Kích thước khoét đá: 690 *390 mm

MODEL: KF - GT70038II

14.800.000 VND

Made in Malaysia

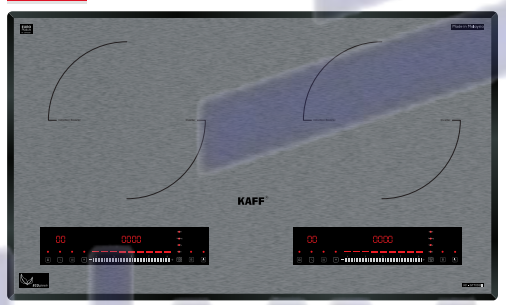

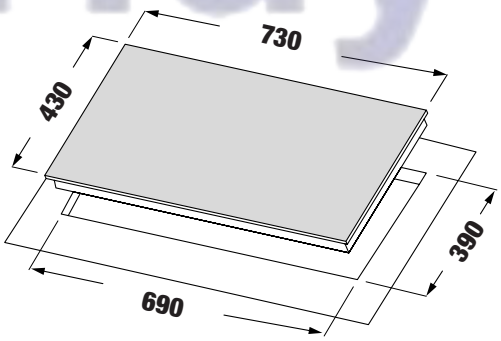

- Bếp 02 từ
- Đầu đốt EGO High light Made in Germany
- Mặt kính Crystal siêu bền, chịu lực chịu sốc nhiệt
- Bo mạch IGBT SIEMENS Made in Germany
- Công nghệ biến tần Inverter tiết kiệm 40% điện năng
- Công nghệ Half- Bridge gia nhiệt liên tục
- Điều khiển cảm ứng dạng ấn: 9 dãy công suất + Booster
- Chức năng Booster siêu nhanh với bếp từ
- Chế độ 02 vòng nhiệt tiện dụng
- Điều khiển cảm ứng dạng ấn
- Chức năng hẹn giờ 99 phút và khóa trẻ em thông minh
- Chức năng hâm
- Chức năng tạm dừng
- Chức năng chống tràn
- Công suất bếp 2200W x 2200W (Booster 3200W)
- Nguồn điện: 220V - 240V AC/50 - 60Hz
- Kích thước mặt kính: 730 * 430 mm
- Kích thước khoét đá: 690 * 390 mm

Huy Hoàng

MODEL: KF - 330DI — 8.280.000 VND

Made in Malaysia

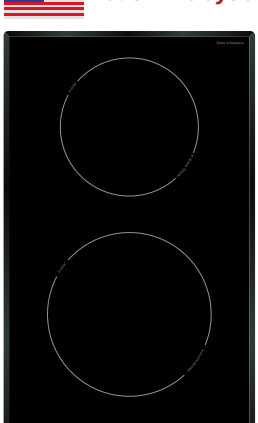

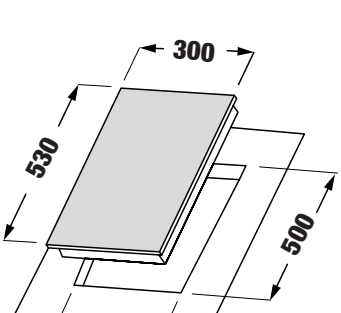

- Bếp 02 từ Domino
- Mặt kính Crystal siêu bền, chịu lực chịu sốc nhiệt
- Bo mạch IGBT SIEMENS Made in Germany
- Công nghệ biến tần Inverter tiết kiệm 40% điện năng
- Điều khiển cảm ứng dạng ấn: 09 dãy công suất
- Chức năng hẹn giờ 99 phút
- Chức năng khóa bàn phím
- Công suất bếp: 2200W x 1500W
- Nguồn điện: 220V - 240V AC/50 - 60Hz
- Kích thước mặt kính: 530 * 300 mm
- Kích thước khoét đá: 500 * 280 mm

MODEL: KF - 330DC — 7.680.000 VND

Made in Malaysia



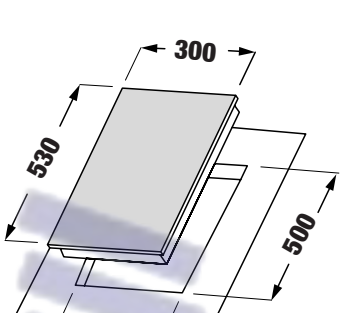

- Bếp 02 điện Domino
- Mặt kính Crystal siêu bền, chịu lực chịu sốc nhiệt
- Bo mạch IGBT SIEMENS Made in Germany
- Công nghệ biến tần Inverter tiết kiệm 40% điện năng
- Điều khiển cảm ứng dạng ấn: 09 dãy công suất
- Chức năng hẹn giờ 99 phút
- Chức năng khóa bàn phím
- Công suất bếp: 1800W x 1200W
- Nguồn điện: 220V - 240V AC/50 - 60Hz
- Kích thước mặt kính: 530 * 300 mm
- Kích thước khoét đá: 500 * 280 mm



MODEL: KF - H33DIS — 9.680.000 VND

Made in Malaysia

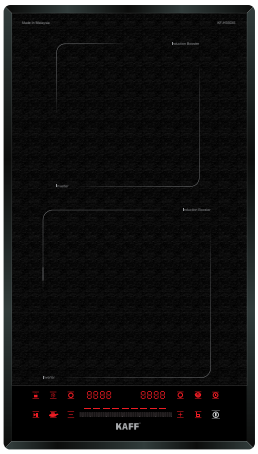

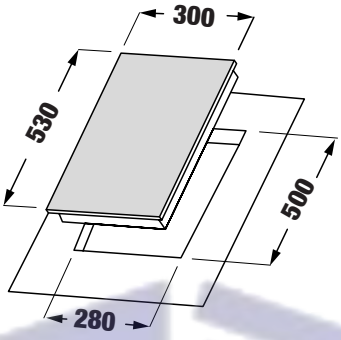

- Bếp 02 từ Domino
- Mặt kính Crystal siêu bền, chịu lực chịu sốc nhiệt
- Bo mạch IGBT SIEMENS Made in Germany
- Công nghệ biến tần Inverter tiết kiệm 40% điện năng
- Công nghệ Half- Bridge gia nhiệt liên tục
- Điều khiển cảm ứng dạng trượt Slider ẩn: 9 dãy công suất + Booster cực nhanh
- Chức năng hẹn giờ 99 phút
- Chức năng chiên xào, hâm
- Chức năng tạm dừng
- Chức năng khóa bàn phím thông minh
- Công suất bếp: 2200W x 1500W (Booster 3200W x 2800W)
- Nguồn điện: 220V - 240V AC/50 - 60Hz
- Kích thước mặt kính: 530 * 300 mm
- Kích thước khoét đá: 500 * 280 mm

MODEL: KF - H33IS — 4.280.000 VND

Made in Malaysia

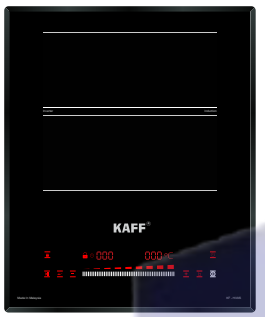

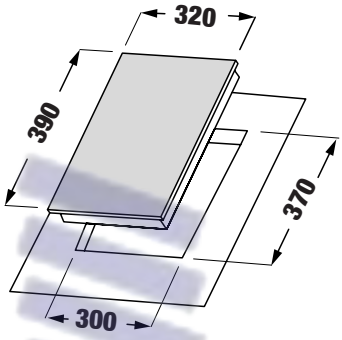

- Bếp từ đơn
- Mặt kính Crystal siêu bền, chịu lực chịu sốc nhiệt
- Bo mạch IGBT SIEMENS Made in Germany
- Công nghệ biến tần Inverter tiết kiệm 40% điện năng
- Công nghệ Half- Bridge gia nhiệt liên tục
- Điều khiển cảm ứng dạng trượt Slider ẩn: 9 dãy công suất + Booster cực nhanh
- Chức năng khóa bàn phím thông minh
- Chức năng chiên xào
- Chức năng tạm dừng
- Chức năng hẹn giờ
- Công suất bếp: 2200W (Booster 3200W)
- Nguồn điện: 220V - 240V AC/50 - 60Hz
- Kích thước mặt kính: 390 * 320 mm
- Kích thước khoét đá: 370 * 300 mm



KAFF®

MODEL: KF - 330I — 3.080.000 VND

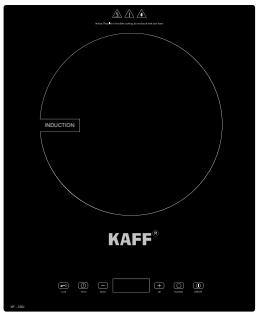

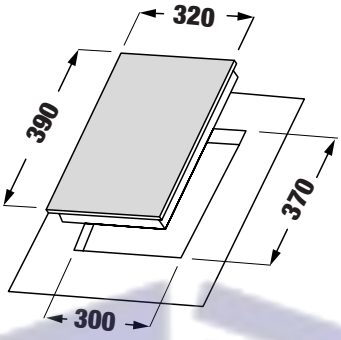

- Bếp từ đơn
- Mặt kính Crystal siêu bền, chịu lực chịu sốc nhiệt
- 9 dãy công suất
- Điều khiển cảm ứng ấn
- Chức năng hẹn giờ 99 phút
- Chức năng khóa trẻ em thông minh
- Chọn chức năng (Function)
- Công suất bếp: 2200W
- Nguồn điện: 220V - 240V AC/50 - 60Hz
- Kích thước mặt kính: 390 *320 mm
- Kích thước khoét đá: 370 * 300 mm

MODEL: KF - 330C — 2.700.000 VND

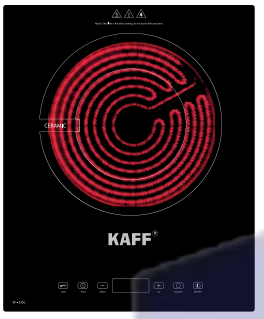

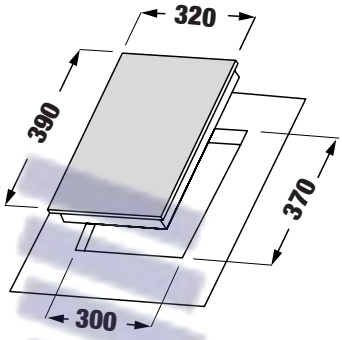

- Bếp điện đơn
- Mặt kính Crystal siêu bền, chịu lực chịu sốc nhiệt
- Chức năng nướng
- 09 dãy công suất
- Điều khiển cảm ứng ấn
- Chức năng hẹn giờ 99 phút và khóa trẻ em thông minh
- 02 vòng nhiệt tiện dụng với nồi lớn nhỏ (Function)
- Công suất bếp: 2200W
- Nguồn điện: 220V - 240V AC/50 - 60Hz
- Kích thước mặt kính: 390 * 320 mm
- Kích thước khoét đá: 370 * 300 mm




Huy Hoang

KAFF®

MODEL: KF - 088IG

12.800.000 VND

Made in Malaysia



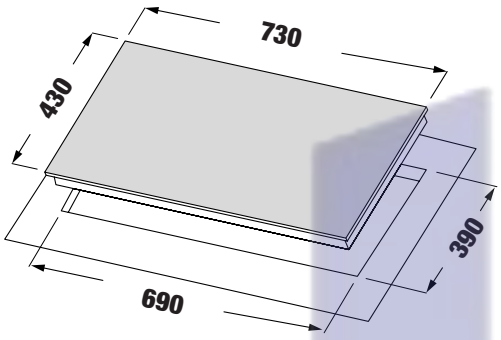

- Bếp 01 từ 01 gas
- Đầu đốt EGO Made in Germany
- Mặt kính Crystal siêu bền, chịu lực chịu sốc nhiệt
- ***Bên từ:***
- Bo mạch IGBT SIEMENS Made in Germany
- Điều khiển cảm ứng dạng Slider: 9 dãy công suất + Booster
- Công nghệ biến tần Inverter tiết kiệm 40% điện năng
- Chức năng hẹn giờ 99 phút và khóa trẻ em thông minh
- Chức năng hâm tạm dừng
- Công suất bếp: 2200W (Booster 3200W)
- ***Bên gas:***
- Hệ thống mâm chia lửa bằng đồng Horisun HS080A siêu bền
- Sứ đánh lửa bằng đồng, khay Inox 304
- Chế độ pép hầm tiết kiệm gas
- Cảm ứng ngắt gas tự động an toàn
- Hệ thống đánh lửa Pin (IC)
- Lượng Gas tiêu thụ: 0.3 kg/h/lò
- Nguồn điện: 220V - 240V AC/50 - 60Hz
- Kích thước mặt kính: 730 * 430 mm
- Kích thước khoét đá: 690 * 390 mm

MODEL: KF - 620 DETIME

11.880.000 VND



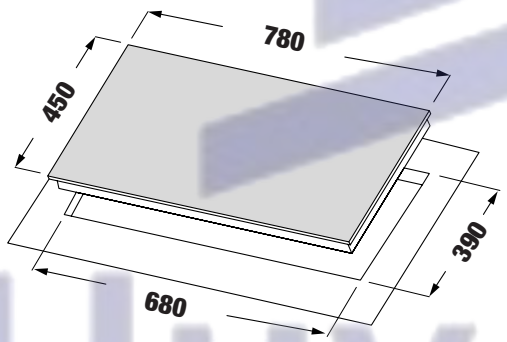

- Bếp gas âm 03 lò
- Mặt kính dày 8mm màu xám chịu lực chịu nhiệt
- Hệ thống mâm chia lửa 2 Horisun (HS173A + HS173B2-1-A1 + HS173A)
- Hệ thống cảm ứng ngắt gas tự động FFD an toàn
- Chức năng hẹn giờ cho từng vùng nấu
- Khay chống tràn inox
- Kiềng gang siêu bền
- Đánh lửa bằng Pin IC 1.5V
- Nút bấm hợp kim siêu bền, đẹp
- Lượng gas tiêu thụ 0.3 Kg/h/lò
- Chế độ hầm tiết kiệm gas
- Kích thước mặt kính: 780 * 450 mm
- Kích thước cắt đá: 680 * 390 mm

MODEL: KF - 328 GA

0.000.000 VND

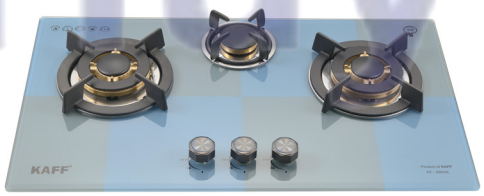

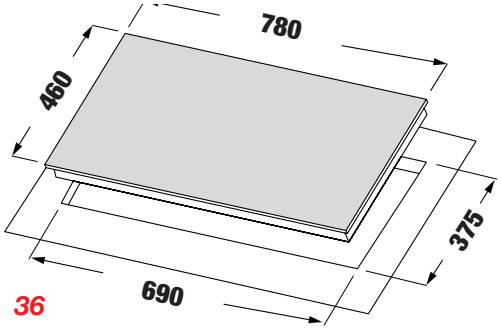

- Bếp gas âm 03 lò
- Kính dày 8mm
- Hệ thống mâm chia lửa Sabaf
- Hệ thống cảm ứng ngắt gas tự động FFD an toàn
- Khay chống tràn inox 304
- Kiềng gang siêu bền
- Đánh lửa bằng Pin IC 1.5V
- Nút bấm hợp kim siêu bền, đẹp
- Lượng gas tiêu thụ 0.3 Kg/h/lò
- Chế độ hầm tiết kiệm gas
- Kích thước mặt kính: 780 * 460 mm
- Kích thước cắt đá: 690 * 375 mm

MODEL: KF - 690

11.880.000 VND



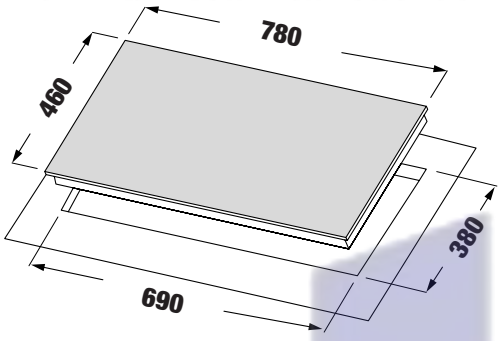

- Bếp Gas âm 03 lò
- Kính dày 8mm (đen)
- Hệ thống mâm chia lửa bằng đồng 2 Horisun
- Khay chống tràn inox 304
- Chế độ pép hầm tiết kiệm gas
- Cảm ứng ngắt gas tự động FFD an toàn
- Hệ thống đánh lửa Pin (IC) 1,5 V
- Lượng gas tiêu thụ: 0.30 kg/h/lò
- Kích thước mặt kínht: 780 x 460 mm
- Kích thước khoét đá: 690 x 380 mm

MODEL: KF - 630

11.800.000 VND



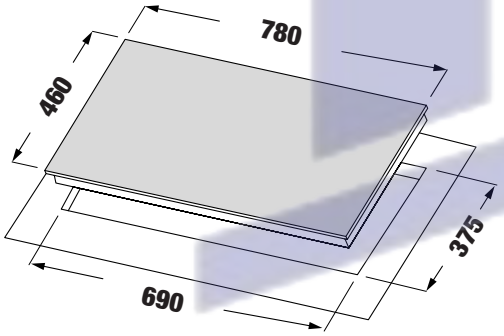

- Bếp Gas âm 02 lò
- Kính dày 8mm (xanh)
- Hệ thống mâm chia lửa Somipress - Made in Italy
- Chế độ pép hầm tiết kiệm gas
- Cảm ứng ngắt gas tự động FFD an toàn
- Hệ thống đánh lửa bằng pin IC 1,5V
- Mặt kính chịu lực chịu nhiệt
- Lượng gas tiêu thụ: 0.30 kg/h/lò
- Kích thước mặt kính: 780 * 460 mm
- Kích thước khoét đá: 690 * 375 mm

MODEL: KF - 668

9.880.000 VND



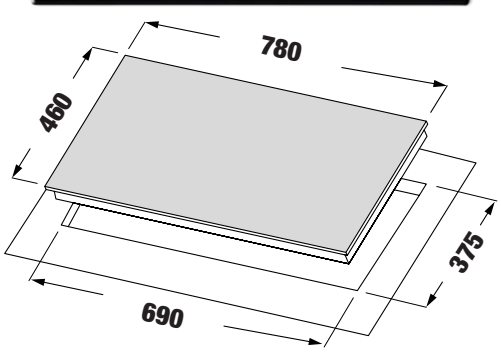

- Bếp Gas âm 02 lò
- Kính dày 8mm (đen)
- Hệ thống mâm chia lửa bằng đồng 2 Horisun
- Khay chống tràn inox
- Kiềng gang siêu bền
- Hệ thống đánh lửa bằng pin IC 1,5V
- Nút bấm hợp kim siêu bền, đẹp
- Lượng gas tiêu thụ 0,3 Kg/h/lò
- Chế độ hầm tiết kiệm gas tự động FFD an toàn
- Kích thước mặt kính:780 * 460 mm
- Kích thước cắt đá: 690 * 375 mm

MODEL: KF - 608I

9.280.000 VND



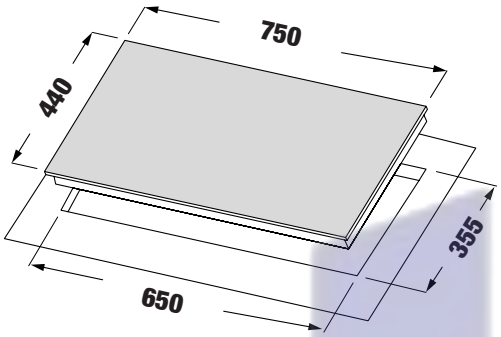

- Bếp Gas âm 02 lò
- Kính dày 8mm
- Hệ thống đầu đốt theo công nghệ mới
- Không ngọn lửa dạng tổ ong cao cấp, siêu bền
- Hệ thống ống dẫn ngắt gas tự động FFD an toàn
- Kiềng gang cao cấp siêu bền
- Hệ thống đánh lửa Pin x 2, IC 1.5V
- Lượng gas tiêu thụ 0.25Kg/h/lò
- Kích thước mặt kính: 750 * 440 mm
- Kích thước khoét đá: 650 * 355 mm

MODEL: KF - 218

10.480.000 VND



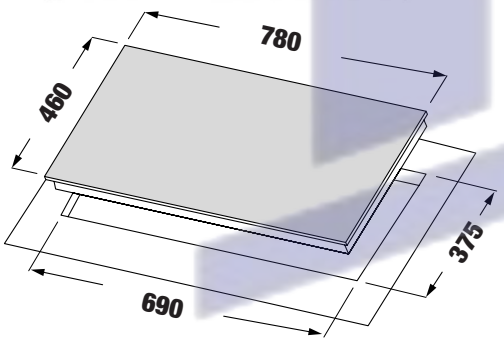

- Bếp Gas âm 02 lò
- Kính dày 8mm (đen)
- Hệ thống mâm chia lửa bằng đồng 2 Horisun (HS033A + HS033A)
- Hệ thống cảm ứng ngắt gas tự động FFD an toàn
- Khay chống tràn inox 304
- Kiềng gang siêu bền
- Đánh lửa bằng Pin IC 1.5V
- Nút bấm hợp kim siêu bền, đẹp
- Lượng gas tiêu thụ 0.3 Kg/h/lò
- Chế độ hầm tiết kiệm gas
- Kích thước mặt kính: 780 * 460 mm
- Kích thước cắt đá: 690 * 375 mm

MODEL: KF - 216

9.680.000 VND



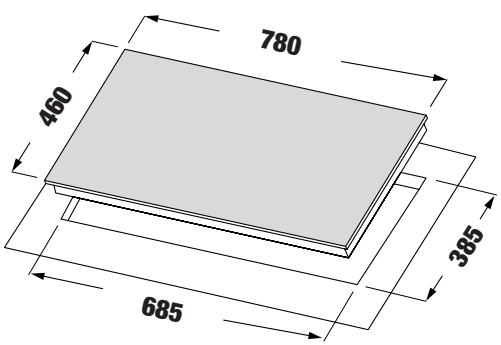

- Bếp Gas âm 02 lò
- Kính dày 8mm (đen)
- Hệ thống cảm ứng ngắt gas tự động FFD an toàn
- Hệ thống mâm chia lửa bằng đồng 2 Horisun
- Khay chống tràn inox 304
- Kiềng gang siêu bền
- Đánh lửa bằng Pin IC 1.5V
- Nút bấm hợp kim siêu bền, đẹp
- Lượng gas tiêu thụ 0.3 Kg/h/lò
- Chế độ pép hầm tiết kiệm gas
- Kích thước mặt kính: 780 * 460 mm
- Kích thước cắt đá: 685 * 385 mm

MODEL: KF - 312

9.280.000 VND



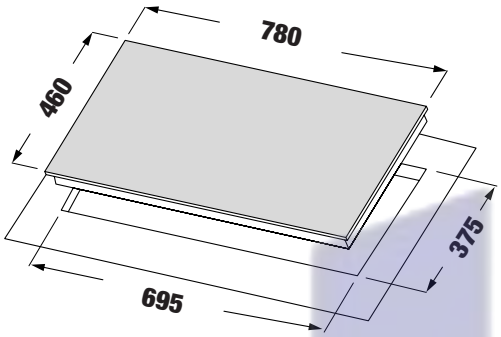

- Bếp Gas âm 02 lò
- Kính dày 8mm (đỏ đô)
- Hệ thống mâm chia lửa bằng đồng siêu bền
- Chế độ pép hầm tiết kiệm gas
- Hệ thống ống dẫn, van ngắt gas FFD tự động ,an toàn
- Kiềng gang siêu bền
- Hệ thống đánh lửa bằng pin IC 1,5V
- Lượng gas tiêu thụ tiết kiệm 0,3 kg/h/lò
- Kích thước mặt kính : 780 * 460 mm
- Kích thước khoét đá : 695 * 375 mm

MODEL: KF - 670

9.280.000 VND



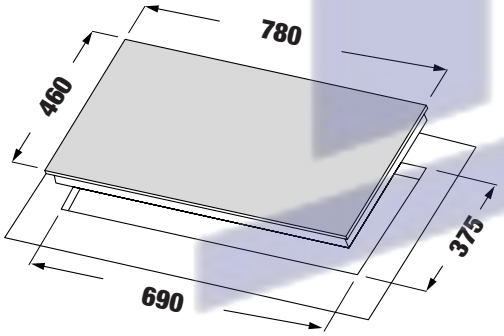

- Bếp Gas âm 02 lò
- Kính dày 8mm (đen)
- Hệ thống mâm chia lửa bằng đồng 2 Horisun
- Hệ thống cảm ứng ngắt gas tự động FFD an toàn
- Khay chống tràn inox 304
- Kiềng gang siêu bền
- Đánh lửa bằng Pin IC 1.5V
- Nút bấm hợp kim siêu bền, đẹp
- Lượng gas tiêu thụ 0.3 Kg/h/lò
- Chế độ hầm tiết kiệm gas
- Kích thước mặt kính: 780 * 460 mm
- Kích thước cắt đá: 690 * 375 mm

MODEL: KF - 212

8.880.000 VND

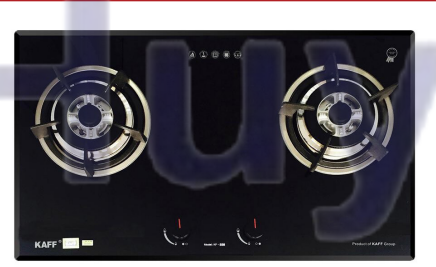

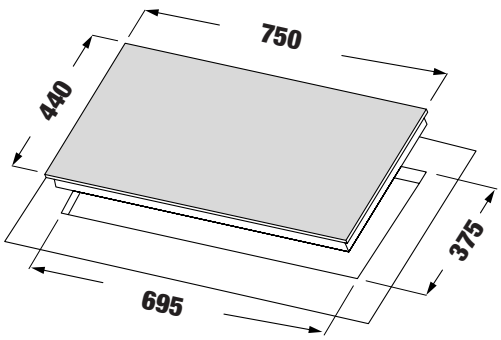

- Bếp Gas âm 02 lò
- Kính dày 8mm (đen)
- Hệ thống mâm chia lửa 2Horisun
- Hệ thống cảm ứng ngắt gas tự động FFD an toàn
- Khay chống tràn inox 304
- Kiềng gang siêu bền
- Đánh lửa bằng Pin IC 1.5V
- Nút bấm hợp kim siêu bền, đẹp
- Lượng gas tiêu thụ 0.3 Kg/h/lò
- Chế độ hầm tiết kiệm gas
- Hệ thống cảm ứng ngắt gas tự động FFD an toàn
- Kích thước mặt kính: 750 * 440 mm
- Kích thước cắt đá: 695 * 375 mm

MODEL: KF - 228

8.880.000 VND



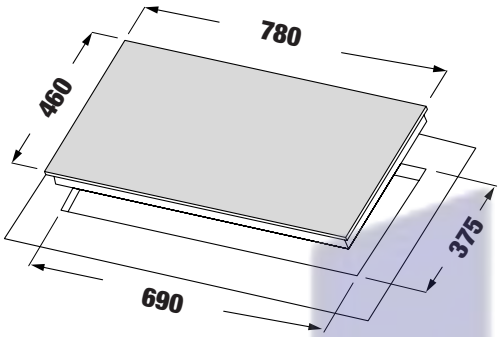

- Bếp Gas âm 02 lò
- Kính dày 8mm (đen)
- Hệ thống mâm chia lửa 2 Horisun (HS002A + HS002A)
- Hệ thống cảm ứng ngắt gas tự động FFD an toàn
- Khay chống tràn inox 304
- Kiềng gang siêu bền
- Đánh lửa bằng Pin IC 1.5V
- Nút bấm hợp kim siêu bền, đẹp
- Chế độ hầm tiết kiệm gas
- Lượng gas tiêu thụ 0.3 Kg/h/lò
- Kích thước mặt kính: 780 x 460 mm
- Kích thước cắt đá: 690 x 375 mm

MODEL: KF - 208I

5.880.000 VND



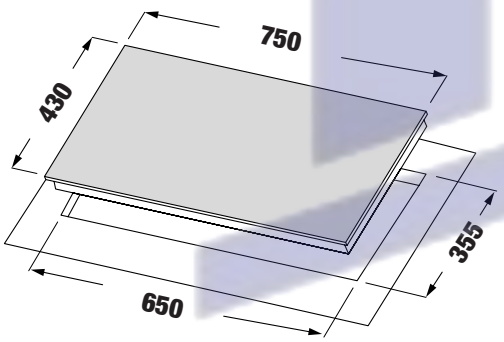

- Bếp Gas âm 02 lò
- Kính dày 8mm
- Hệ thống đầu đốt theo công nghệ mới
- Không ngọn lửa dạng tổ ong cao cấp, siêu bền
- Kiềng cao cấp siêu bền, chống gió
- Hệ thống đánh lửa Pin x 1 (IC) 1.5V
- Lượng gas tiêu thụ 0.25Kg/h/lò
- Kích thước mặt kính: 750 x 430 mm
- Kích thước khoét đá: 650 x 355 mm

MODEL: KF - 321

8.280.000 VND



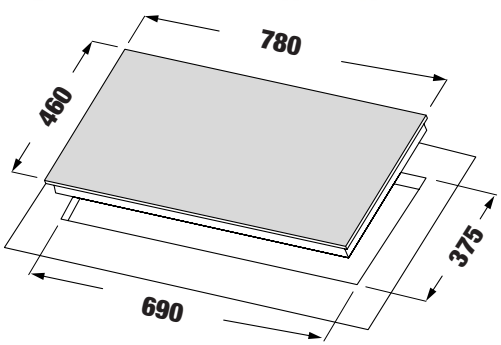

- Bếp gas âm 03 lò
- Kính dày 8mm
- Hệ thống mâm chia lửa Sabaf
- Hệ thống cảm ứng ngắt gas tự động FFD an toàn
- Khay chống tràn inox 304
- Kiềng gang siêu bền
- Đánh lửa bằng Pin IC 1.5V
- Nút bấm hợp kim siêu bền, đẹp
- Lượng gas tiêu thụ 0.3 Kg/h/lò
- Chế độ hầm tiết kiệm gas
- Kích thước mặt kính: 780 x 460 mm
- Kích thước cắt đá: 690 x 375 mm

MODEL: KF - 219

7.880.000 VND



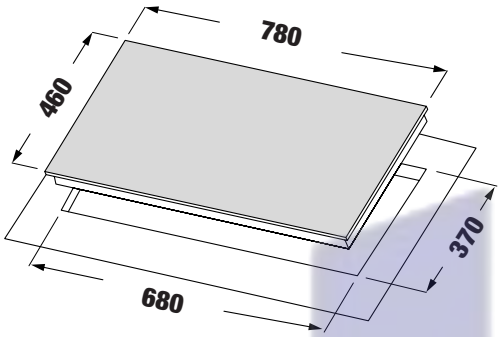

- Bếp Gas âm 02 lò
- Kính dày 8mm (đen)
- Hệ thống mâm chia lửa sabaf
- Hệ thống cảm ứng ngắt gas tự động FFD an toàn
- Khay chống tràn inox 304
- Kiềng gang siêu bền
- Đánh lửa bằng Pin IC 1.5V
- Nút bấm hợp kim siêu bền, đẹp
- Chế độ hầm tiết kiệm gas
- Lượng gas tiêu thụ 0.3 Kg/h/lò
- Kích thước mặt kính: 780 x 460 mm
- Kích thước cắt đá: 680 x 370 mm

MODEL: KF - 330GDH

7.680.000 VND



- Bếp Gas âm Domino 02 bếp
- Hệ thống mâm chia lửa 2 Horisun (HS173A + HS173B2-1-A1)
- Chế độ pép hầm tiết kiệm gas
- Cảm ứng ngắt gas tự động FFD an toàn
- Hệ thống đánh lửa Pin (IC)
- Mặt kính màu đen chịu lực chịu nhiệt 8mm
- Lượng gas tiêu thụ: 0.30 kg/h/lò
- Kích thước mặt kính: 310 * 550 mm
- Kích thước khoét đá: 280 * 500 mm

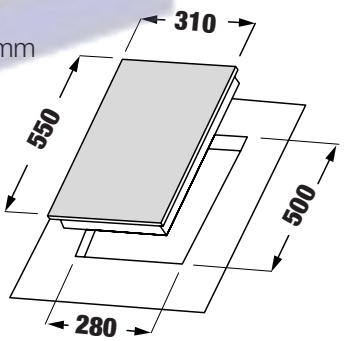

MODEL: KF - 330GH

6.680.000 VND



- Bếp gas đơn lắp âm
- Hệ thống mâm chia lửa bằng đồng Horisun HS058A
- Chế độ pép hầm tiết kiệm gas
- Cảm ứng ngắt gas tự động FFD an toàn
- Hệ thống đánh lửa Pin (IC)
- Mặt kính chịu lực chịu nhiệt
- Lượng gas tiêu thụ: 0.30 kg/h/lò
- Kích thước mặt kính: 430 * 320 mm
- Kích thước khoét đá: 385 * 260 mm

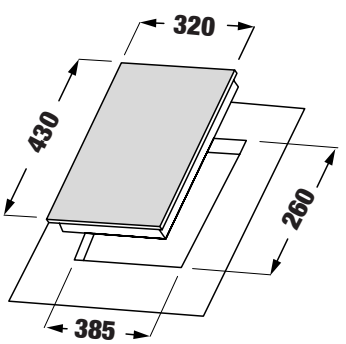


KAFF
Huy Hoàng


KAFF

MODEL: KF - AT900

42.800.000 VND

Made in Malaysia



- Máy hút mùi âm đá cao cấp
- Máy hút mùi điều khiển tự động lên xuống
- Bảng điều khiển dạng cảm ứng
- 04 dãy tốc độ
- Công suất hút 1000m³/h
- Tự động cảm ứng hút khói, nhiệt hiện đại
- Thân inox sang trọng
- Mặt trên kính cường lực
- Sử dụng đèn led bar 1*4W
- Độ cao khi mở máy 330 mm
- Lưới lọc nhôm + than hoạt tính
- Chế độ hút khử bằng than hoạt tính
- Nguồn điện: 220V - 240V AC/50 - 60Hz
- Kích thước sản phẩm: 87,8 * 868 * 735 mm
- Kích thước khoét đá: 88,0 * 855 mm

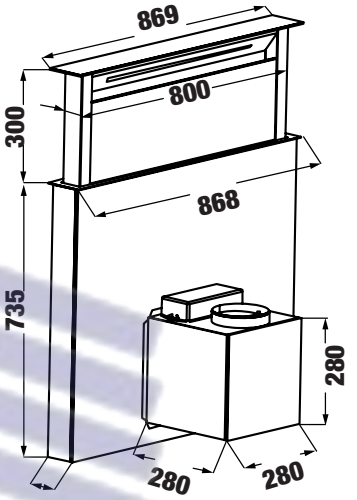

MODEL: KF - GB783N / GB983N

5.480.000 / 5.680.000 VND



- Máy hút mùi kính cong
- Thân máy inox sáng đẹp
- Kính cường lực dày 6mm
- Điều khiển phím bấm 3 tốc độ
- Lưới lọc inox + than hoạt tính
- Đèn Led Bar 1x4W
- Motor 1x180W
- Công suất hút tối đa 1000m³/h
- Độ ồn maximum 48 dB
- Ống thoát D150 + 2m ống mềm kèm theo
- Điện áp: 220V - 240V / 50Hz
- Ốp ống khói inox: 1x450x300 mm
- Kích thước: 475 * 700/900 mm

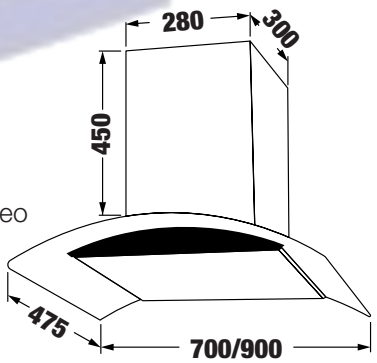

MODEL: KF - GBT7007 / GBT9007

7.480.000 / 7.680.000 VND



- Máy hút mùi kính cong cảm ứng vẫy tay
- Thân máy bằng inox sáng đẹp
- Kính cường lực dày 06mm
- Điều khiển cảm ứng và vẫy tay siêu nhạy 3 tốc độ
- Lưới lọc inox + than hoạt tính
- Đèn led Bar 1*4W*402mm
- Công suất hút với chức năng Booster lên tới 1500 m3/h
- Động cơ Turbo Booster 1*220W sức hút mạnh mẽ siêu êm
- Độ ồn maximum 68 dB
- Nguồn điện: 220V - 240V AC/50 - 60Hz
- Ống thoát D150 + 2m ống mềm kèm theo
- Ốp ống khói inox: 2*270*300*500mm
- Kích thước: 480*700/900 mm

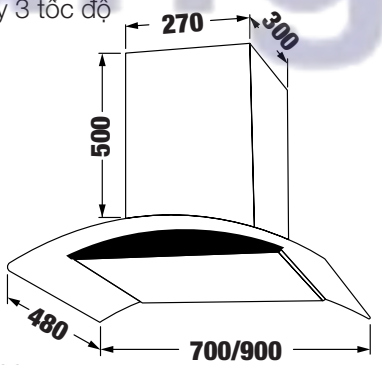

MODEL: KF-GB107PB / GB109PB

7.480.000 / 7.680.000 VND



- Máy hút mùi kính cong màu đen sang trọng
- Mặt kính cường lực dày 6 mm
- Điều khiển điện tự động 3 tốc độ
- Động cơ 1x230 W
- Lưới lọc inox siêu bền dễ dàng vệ sinh khi sử dụng
- Đèn Led 2 x 1.5 W
- Công suất hút tối da 1000m³/h
- Độ ồn maximum 48 dB
- Ống thoát hơi D150 mm+2m ống mềm kèm theo
- Nguồn điện: 220V - 240V AC/50 - 60Hz
- Ốp ống khói inox: 2 * 283 * 324 * 500 mm
- Kích thước: 52 * 475 * 695/895 mm

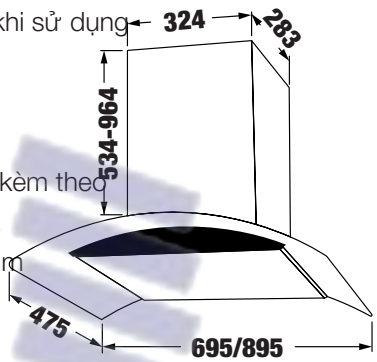

MODEL: KF - GB207TB / GB209TB

7.880.000 / 8.080.000 VND



- Máy hút mùi kính cong màu đen sang trọng
- Mặt kính cường lực dày 6 mm
- Điều khiển cảm ứng 9 tốc độ
- Động cơ 1x100W BLDC siêu tiết kiệm điện
- Lưới lọc inox siêu bền dễ dàng vệ sinh khi sử dụng
- Đèn Led 2 x 1.5w
- Công suất hút tối da 1000 m³/h
- Độ ồn maximum 48 dB
- Ống thoát hơi D150 mm và 2 ống mềm kèm theo
- Nguồn điện: 220V - 240V AC/50 - 60Hz
- Ốp ống khói inox: 2 * 283 * 324 * 500 mm
- Kích thước: 52 * 475 * 695/895 mm

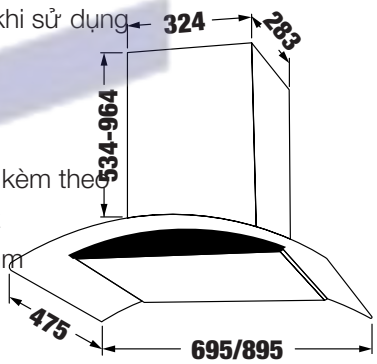



Huy Hoàng

KAFF®

MODEL: KF - GB773 / GB973

7.480.000 / 8.080.000 VND



- Máy hút mùi kính cong
- Thân máy inox sáng đẹp
- Kính cường lực dày 08mm
- Điều khiển cảm ứng 3 tốc độ
- Lưới lọc nhôm + than hoạt tính
- Đèn led 2x2W
- Motor 1x170W
- Công suất hút tối đa 1000m³/h
- Độ ồn maximum 48 dB
- Ống thoát D150 + 2m ống mềm kèm theo
- Nguồn điện: 220V - 240V AC/50 - 60Hz
- Ốp ống khói inox 2 * 450 * 300 mm
- Kích thước: 475 * 700/900 mm

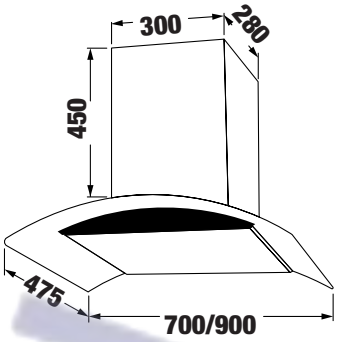

MODEL: KF - GB027 / GB029

7.680.000 / 8.080.000 VND



- Máy hút mùi kính cong
- Thân máy inox sáng đẹp
- Kính cường lực dày 08mm
- Điều khiển cảm ứng 3 tốc độ
- Lưới lọc nhôm + than hoạt tính
- Đèn led 2x2W
- Motor 1x170W
- Công suất hút tối đa 1000m³/h
- Độ ồn maximum 48 dB
- Ống thoát D150 + 2m ống mềm kèm theo
- Nguồn điện: 220V - 240V AC/50 - 60Hz
- Ốp ống khói inox 2 * 450 * 300
- Kích thước: 475 * 700/900 mm

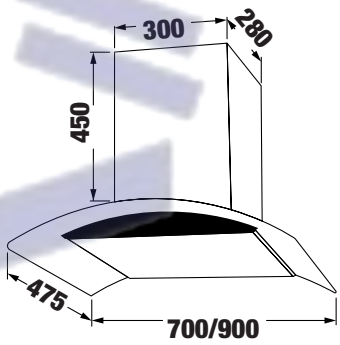

MODEL: KF - GB702 / GB902

7.880.000 / 8.080.000 VND



- Máy hút mùi kính cong
- Thân máy inox sáng đẹp màu đen
- Kính cường lực dày 08mm
- Điều khiển cảm ứng 3 tốc độ
- Chức năng cảm ứng khói, nhiệt hiện đại
- Lưới lọc nhôm + than hoạt tính
- Đèn led 2x2W
- Motor 1x170W
- Công suất hút tối đa 1000m³/h
- Độ ồn maximum 48 dB
- Ống thoát D150 + 2m ống mềm kèm theo
- Điện áp: 220V - 240V/50Hz
- Ốp ống khói inox: 2 * 450 * 300 mm
- Kích thước: 475 * 700/900 mm

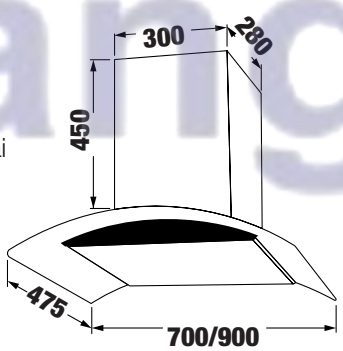

MODEL: KF - GB785N / GB985N

5.680.000 / 5.880.000 VND



- Máy hút mùi kính cong
- Thân máy inox sáng đẹp
- Kính cường lực dày 6mm
- Điều khiển phím bấm 3 tốc độ
- Lưới lọc inox + than hoạt tính
- Đèn Led bar 1x4W
- Motor 1x180W
- Công suất hút tối đa 1000m³/h
- Độ ồn maximum 48 dB
- Ống thoát D150 + 2m ống mềm kèm theo
- Ốp ống khói inox 1x450x300 mm
- Điện áp: 220V - 240V / 50Hz
- Kích thước: 475 * 700/900 mm

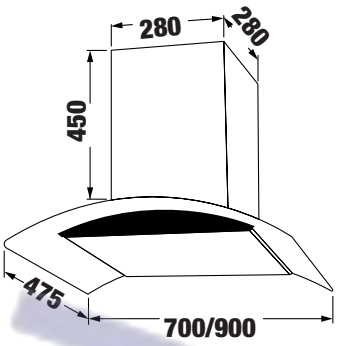

MODEL: KF - GB705 / GB905

6.480.000 / 6.880.000 VND



- Máy hút mùi kính cong
- Thân máy inox sáng đẹp
- Kính cường lực dày 08mm
- Điều khiển phím bấm 3 tốc độ
- Lưới lọc nhôm + than hoạt tính
- Đèn led 2x2W
- Motor 1x170W
- Công suất hút tối đa 1000m³/h
- Độ ồn maximum 48 dB
- Ống thoát D150 + 2m ống mềm kèm theo
- Nguồn điện: 220V-240V AC/50 - 60Hz
- Ốp ống khói inox: 2 * 450 * 300 mm
- Kích thước: 475 * 700/900 mm

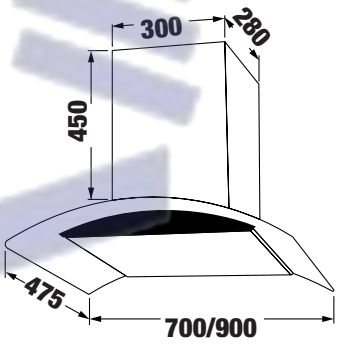

MODEL: GB706 / GB906

6.680.000 / 7.080.000 VND



- Máy hút mùi kính cong
- Thân máy inox sáng đẹp
- Kính cường lực dày 08mm
- Điều khiển phím bấm 3 tốc độ (ốp kính đen)
- Lưới lọc nhôm + than hoạt tính
- Đèn led 2x2W
- Motor 1x170W
- Công suất hút tối đa 1000m³/h
- Độ ồn maximum 48 dB
- Ống thoát D150 + 2m ống mềm kèm theo
- Nguồn điện: 220V - 240V AC/50 - 60Hz
- Ốp ống khói: 2 * 450 * 300 mm
- Kích thước: 475 * 700/900 mm

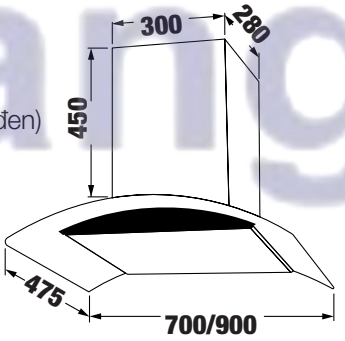

KAFF®

MODEL: KF - 70LH

12.680.000 VND



- Máy hút mùi kính phẳng dạng TV
- Thân bằng inox sáng đẹp
- Động cơ turbin 1x180W
- Kính cường lực dày 6 mm
- Điều khiển cảm ứng 3 tốc độ
- Lưới lọc nhôm + than hoạt tính
- Đèn led 2x2W
- Công suất hút tối đa 1100m³/h
- Độ ồn maximum 58dB
- Ống thoát D150 + 2m ống mềm kèm theo
- Nguồn điện: 220V - 240V AC/50 - 60Hz
- Ốp ống khói inox màu đen 400 mm
- Kích thước: 530 * 440 * 700 mm

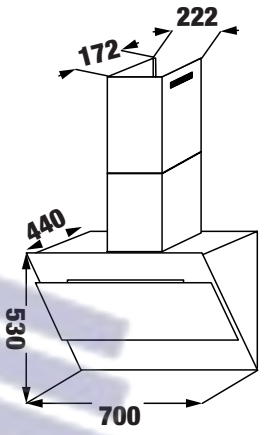

MODEL: KF - LUX-AT70FH-BK

20.600.000 VND

KF - LUX-AT90FH-BK

22.600.000 VND



- Máy hút mùi kính phẳng dạng TV
- Thân máy sơn tĩnh điện màu đen
- Kính cường lực dày 6 mm
- Chức năng đóng mở Auto kính trước
- Điều khiển cảm ứng 3 tốc độ + điều khiển từ xa
- Chức năng cảm ứng khói, nhiệt hiện đại
- Lưới lọc nhôm + than hoạt tính
- Đèn led 2x2W
- Motor 1x170W
- Công suất hút tối đa 1000m³/h
- Độ ồn maximum 48 dB
- Ống thoát D150 + 2m ống mềm kèm theo
- Nguồn điện: 220V - 240V AC/50 - 60Hz
- Ốp ống khói 172x222x(420x780) mm
- Kích thước: 495x420x482x700/900 mm

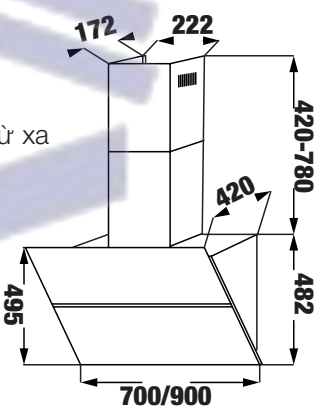

MODEL: KF - LUX-AT70FH-WH

20.600.000 VND

KF - LUX-AT90FH-WH

22.600.000 VND



- Máy hút mùi kính phẳng dạng TV
- Thân máy sơn tĩnh điện màu trắng
- Kính cường lực dày 6 mm
- Chức năng đóng mở Auto kính trước
- Điều khiển cảm ứng 3 tốc độ + điều khiển từ xa
- Chức năng cảm ứng khói, nhiệt hiện đại
- Lưới lọc nhôm + than hoạt tính
- Đèn led 2x2W
- Motor 1x170W
- Công suất hút tối đa 1000m³/h
- Độ ồn maximum 48 dB
- Ống thoát D150 + 2m ống mềm kèm theo
- Nguồn điện: 220V - 240V AC/50 - 60Hz
- Ốp ống khói 172x222x(420x780) mm
- Kích thước: 495x420x482x700/900 mm

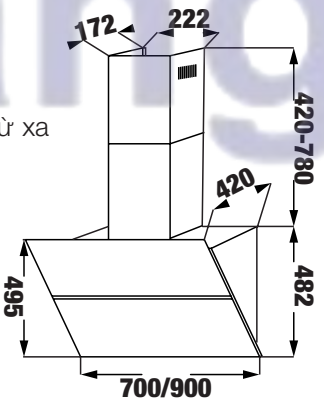

MODEL: KF - LUX-AT70H-BK — 18.600.000 VND
KF - LUX-AT90H-BK — 20.600.000 VND



- Máy hút mùi kính vát cong dạng TV
- Kính cường lực dày 6 mm màu đen
- Thân máy sơn tĩnh điện màu đen
- Chức năng đóng mở Auto kính trước
- Điều khiển cảm ứng 3 tốc độ + điều khiển từ xa
- Chức năng cảm ứng khói, nhiệt hiện đại
- Lưới lọc nhôm + than hoạt tính
- Đèn led 2x2W
- Motor 1x170W
- Công suất hút tối đa 1000m³/h.
- Độ ồn maximum 48 dB
- Ống thoát D150 + 2m ống mềm kèm theo
- Nguồn điện: 220V - 240V AC/50 - 60Hz
- Ốp ống khói 172 * 222 * (420-780) mm
- Kích thước: 500 * 440 * 500 * 610 * 700/900 mm

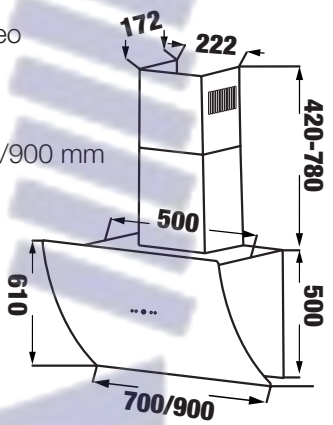

MODEL: KF - LUX-AT70H-WH — 20.600.000 VND
KF - LUX-AT90H-WH — 21.600.000 VND



- Máy hút mùi kính vát cong dạng TV
- Kính cường lực dày 6 mm màu trắng
- Thân máy sơn tĩnh điện màu trắng
- Chức năng đóng mở Auto kính trước
- Điều khiển cảm ứng 3 tốc độ + điều khiển từ xa
- Chức năng cảm ứng khói, nhiệt hiện đại
- Lưới lọc nhôm + than hoạt tính
- Đèn led 2x2W
- Motor 1x170W
- Công suất hút tối đa 1000m³/h.
- Độ ồn maximum 48 dB
- Ống thoát D150 + 2m ống mềm kèm theo
- Nguồn điện: 220V - 240V AC/50 - 60Hz
- Ốp ống khói 172 * 222 * (420-780) mm
- Kích thước: 500 * 440 * 500 * 610 * 700/900 mm

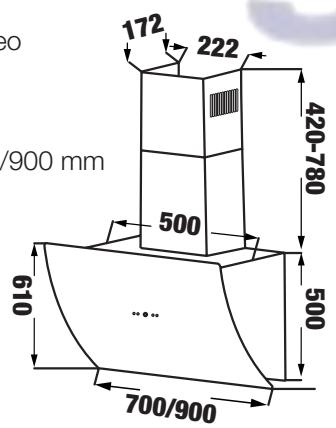

Huy Hoàng

MODEL: KF - WL2038B — 20.800.000 VND

- Máy hút mùi hình trụ tròn áp tường
- Thân máy inox, sơn tĩnh điện màu đen
- Điều khiển điện tử cảm ứng
- Chức năng cảm ứng khói, nhiệt hiện đại
- Lưới lọc inox + 02 than hoạt tính
- Đèn led 1x6,5W
- Động cơ BLDC 1x100W
- Công suất hút tối đa 1000m³/h
- Độ ồn maximum 48 dB
- Ống thoát D150 + 2m ống mềm kèm theo
- Nguồn điện: 220V - 240V AC/50 - 60Hz
- Ốp ống khói: 380 mm
- Kích thước: 930 * 430 * 380 mm

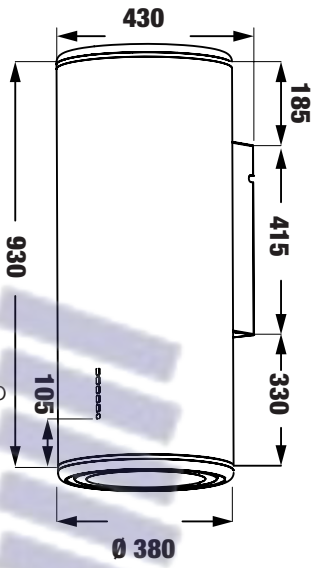

MODEL: KF - BI70H — 10.280.000 VND

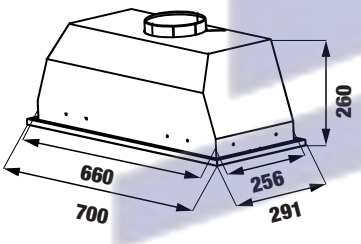

- Máy hút mùi âm toàn phần
- Thân máy inox không gỉ
- Điều khiển phím bấm 3 tốc độ
- Lưới lọc inox siêu bền dễ dàng vệ sinh khi sử dụng
- Đèn led bar 1x6 W
- Motor 1x230 W
- Công suất hút tối đa 1000 m³/h
- Độ ồn tối đa 48 dB
- Nguồn điện: 220V - 240V AC/50 - 60Hz
- Ống thoát khói inox 1x450x300 mm
- Kích thước: 260 * 291 * 700 mm

MODEL: KF - BI70PR / BI80PR / BI90PR — 14.800.000 / 15.800.000 / 16.800.000 VND



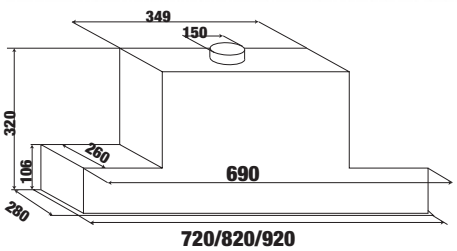

- Máy hút mùi âm toàn phần
- Thân máy inox không gỉ
- Kính cường lực dày 5mm
- Điều khiển cảm ứng 3 tốc độ
- Lưới lọc nhôm siêu bền dễ dàng vệ sinh khi sử dụng
- Đèn Led Bar
- Motor 1x170 W
- Công suất hút tối đa 1000 m3/h
- Độ ồn tối đa 68 dB
- Ống thoát khói inox 1x450x300 mm
- Ống thoát D150 mm và 2m ống mềm kèm theo
- Nguồn điện: 220V - 240V AC/50 - 60Hz
- Kích thước: 320 * 280 * 720/820/920 mm

MODEL: KF - FLAT7735S BOST — 9.480.000 VND

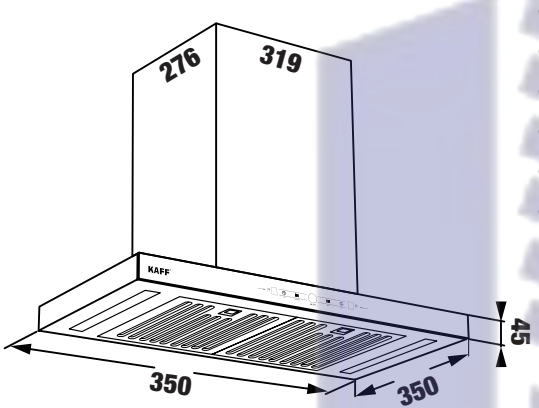

- Máy hút mùi kính toa vẫy tay
- Chất liệu Inox
- Kết cấu âm tủ tiện lợi
- Động cơ TURBO BOOSTER 1x220W sức hút mạnh mẽ siêu êm
- Đèn Led Bar 2x2W
- Nguồn điện 220V - 240 V / 50 Hz
- Công suất hút với chức năng BOOSTER lên tới 1500 m^3/h
- Độ ồn maximum 48dB
- Lưới lọc thang Inox kết hợp than hoạt tính
- Ống thoát hơi D150 mm và ống mềm 2m kèm theo
- Than hoạt tính khử mùi đôi
- Điều khiển cảm ứng 3 tốc độ + chức năng BOOSTER
- Điều khiển vẫy tay tiện lợi
- Chức năng hẹn giờ
- Kích thước sản phẩm: 695*350*45 mm
- Kích thước tum: 2 * (276*319) mm

MODEL: KF - FLAT7735B BOST — 9.280.000 VND



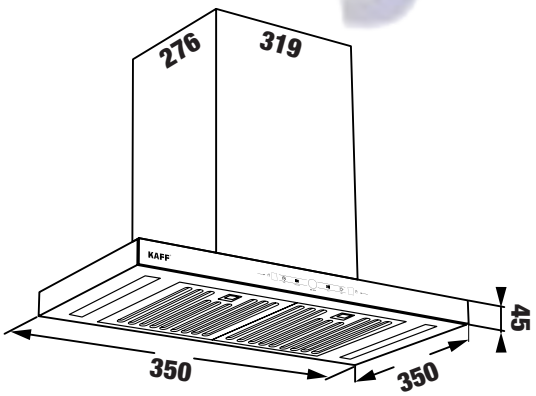

- Máy hút mùi kính toa vẫy tay
- Chất liệu sơn tĩnh điện
- Kết cấu âm tủ tiện lợi
- Động cơ TURBO BOOSTER 1x220W sức hút mạnh mẽ siêu êm
- Đèn Led Bar 2x2W
- Nguồn điện 220V - 240 V / 50 Hz
- Công suất hút với chức năng BOOSTER lên tới 1500 m^3/h
- Độ ồn maximum 48dB
- Lưới lọc thang Inox kết hợp than hoạt tính
- Ống thoát hơi D150 mm và ống mềm 2m kèm theo
- Than hoạt tính khử mùi đôi
- Điều khiển cảm ứng 3 tốc độ + chức năng BOOSTER
- Điều khiển vẫy tay tiện lợi
- Chức năng hẹn giờ
- Kích thước sản phẩm: 695*350*45 mm
- Kích thước tum: 2 * (276*319) mm

KAFF®

MODEL: KF - 771B NEW BLACK / KF - 991B NEW BLACK — 13.800.000 / 14.800.000 VND



- Máy hút mùi kính toa
- Thân đen sơn tĩnh điện cao cấp
- Điều khiển cảm ứng 9 tốc độ
- Lưới lọc inox + than hoạt tính
- Đèn Led Bar 1.5W
- Động cơ BLDC 9 mức công suất siêu êm, tiết kiệm điện
- Công suất hút tối đa 1200m³/h
- Độ ồn 48-68dB
- Ống thoát D150 + 2m ống mềm kèm theo
- Ốp ống khói inox 2 * 283 * 324mm
- Kích thước: 45 * 500 * 700/900mm

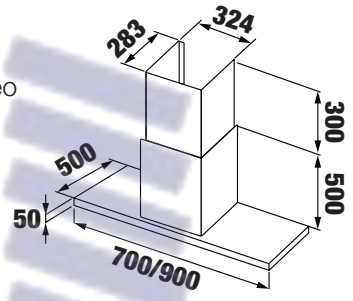

MODEL: KF - 771 / 991 — 11.200.000 / 13.200.000 VND



- Máy hút mùi kính toa
- Thân máy inox sáng đẹp
- Điều khiển cảm ứng 3 tốc độ
- Chức năng cảm ứng khói, nhiệt hiện đại
- Lưới lọc inox + than hoạt tính
- Đèn led 2x2W
- Motor 1x170W
- Công suất hút tối đa 1000m³/h
- Độ ồn maximum 48 dB
- Điện áp: 220V - 240V / 50Hz
- Ống thoát D150 + 2m ống mềm kèm theo
- Ốp ống khói inox: 2 * 450 * 300 mm
- Kích thước: 500 * 700/900 mm

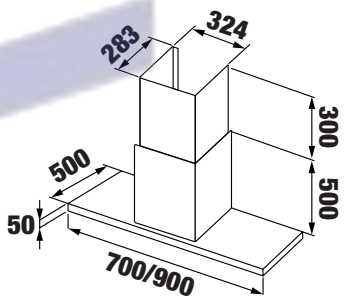

MODEL: KF - FL70RH / FL90RH — 7.480.000 / 7.680.000 VND



- Máy hút kính toa
- Thân máy inox sáng đẹp
- Kính cường lực 08 mm
- Điều khiển phím bấm 3 tốc độ
- Lưới lọc nhôm + than hoạt tính
- Động cơ turbin 1x230W
- Độ ồn tối đa 48 dB
- Đèn led 2x1.5W
- Công suất hút 1200m³/h
- Đường kính ống thoát 150 mm
- Ống mềm 150x2m theo máy
- Điện áp: 220V - 240V / 50Hz
- Kích thước sản phẩm: 55x470x700/900 mm

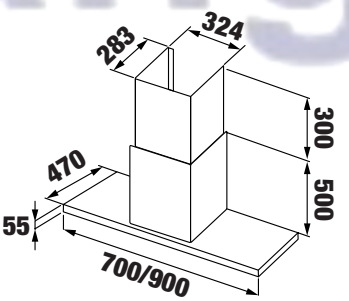

Huy Hoàng

MODEL: KF - 70RH / KF - 90RH

8.080.000 / 8.480.000 VND



- Máy hút kính toa
- Thân máy inox sáng đẹp
- Kính cường lực 08 mm
- Điều khiển cảm ứng 3 tốc độ
- Chức năng điều khiển từ xa
- Chức năng cảm ứng tự động nhận khói nhiệt
- Lưới lọc + than hoạt tính
- Động cơ turbin 1x230W
- Độ ồn tối đa 48 dB
- Đèn led 2x1.5w
- Công suất hút 1200m³/h
- Đường kính ống thoát 150 mm
- Ống mềm 150*2m theo máy
- • Điện áp: 220V - 240V / 50Hz
- • Kích thước sản phẩm: 55 * 470 * 700/900 mm

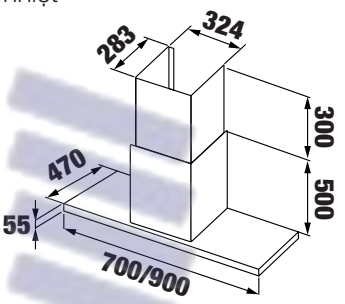

MODEL: KF - IS90GH

15.800.000 VND



- Máy hút mùi kính cong treo độc lập
- Thân máy inox sáng đẹp, phối kính
- Kính cường lực dày 6 mm
- Điều khiển phím cơ 3 tốc độ
- Lưới lọc nhôm + than hoạt tính
- Đèn led 4x2W
- Công suất hút tối đa 1200m³/h
- Độ ồn maximum 58 dB
- Ống thoát D150 + 2m ống mềm kèm theo
- Điện áp: 220V - 240V / 50Hz
- Ốp ống khói inox: 280 * 300 * (450-880) mm
- Kích thước: 500 * 900 mm

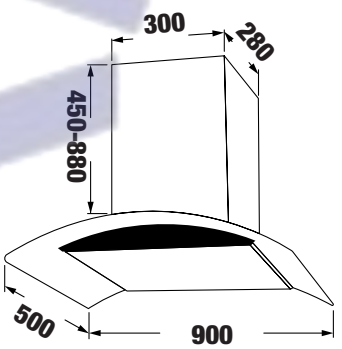

MODEL: KF - IS991GH

17.800.000 VND



- Máy hút mùi kính toa treo độc lập
- Thân máy inox sáng đẹp
- Kính cường lực dày 08mm
- Điều khiển cảm ứng 3 tốc độ + điều khiển từ xa
- Chức năng cảm ứng khói, nhiệt hiện đại
- Lưới lọc inox + than hoạt tính
- Đèn led 4x2W
- Motor 1x170W
- Công suất hút tối đa 1000m³/h
- Độ ồn maximum 48 dB
- Ống thoát D150 + 2m ống mềm kèm theo
- Nguồn điện: 220V - 240V AC/50 - 60Hz
- Ốp ống khói inox: 450 * 300 mm
- Kích thước: 50 * 475 * 900 mm

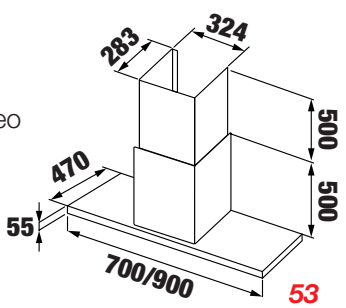

Huy Hoàng

MODEL: KF - IS380CRB / KF - IS380CRS — 23.800.000 / 23.800.000 VND



- Máy hút mùi hình trụ tròn treo độc lập
- Thân máy inox / sơn tĩnh điện màu đen
- Điều khiển điện tử 3 tốc độ
- Chức năng cảm ứng khói, nhiệt hiện đại
- Lưới lọc inox + 02 than hoạt tính
- Đèn Led 3x2W
- Motor 1x170W
- Công suất hút tối đa 1000m³/h
- Độ ồn maximum 48 dB
- Ống thoát D150 + 2m ống mềm kèm theo
- Nguồn điện: 220V - 240V AC/50 - 60H
- Ốp ống khói: 380 mm
- Kích thước: 760 * (892.5 - 1333) * 380 mm

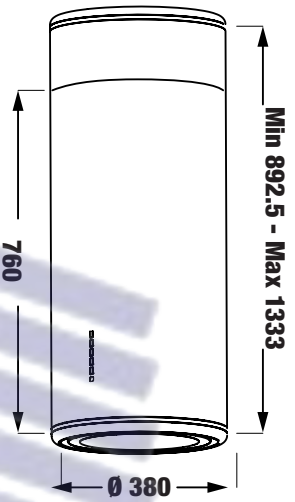

MODEL: KF - IS606HG — 23.800.000 VND



- Máy hút mùi treo dây độc lập
- Bề mặt thép không rỉ phối kính đen
- Hệ thống hút xả tuần hoàn
- Điều khiển cảm ứng 3 tốc độ hút
- Chức năng cảm ứng khói, nhiệt hiện đại
- Chế độ hẹn giờ tắt
- Lưới lọc nhôm + than hoạt tính
- Công suất hút tối đa 1000m³/h
- Độ ồn: 59 ~ 69 dB
- Đèn chiếu sáng: LED 2x2.5W
- Công suất tiêu thụ: 255W
- Điện áp: 220V - 240V / 50Hz
- Kích thước sản phẩm: 600R * 350S * 350H

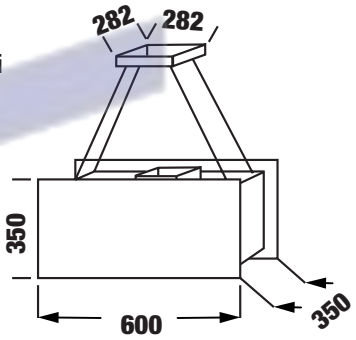

MODEL: KF - IS0935YL — 24.800.000 VND



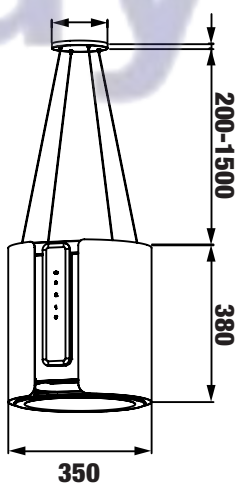

- Máy hút mùi treo dây độc lập
- Hệ thống hút xả tuần hoàn
- Điều khiển cảm ứng + điều khiển từ xa
- Lưới lọc nhôm + than hoạt tính
- Công suất hút tối đa 1000m³/h
- Độ ồn: 59 ~ 69 dB
- Đèn chiếu sáng: LED 1x6.5W
- Công suất tiêu thụ: 255W
- Điện áp: 220V - 240V / 50Hz
- Kích thước sản phẩm: Ø350 * 380 * (200-1500) * Ø190

Huy Hoàng

MODEL: KF - IS1500S LUX — 28.900.000 VND



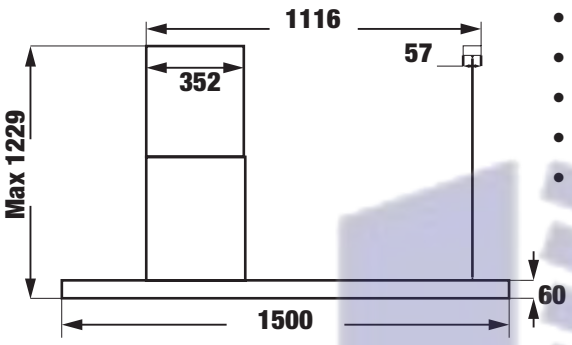

- Máy hút mùi kính toa treo độc lập
- Thân máy inox sáng đẹp
- Điều khiển phím bấm 3 tốc độ
- Lưới lọc nhôm + than hoạt tính
- Đèn Led Bar 4x4W
- Motor 1x170W
- Công suất hút tối đa 1200m³/h
- Độ ồn maximum 48 dB
- Ống thoát D150 + 2m ống mềm kèm theo
- 2 Ốp ống khói inox: 589 * 325 * 325 mm
- Kích thước sản phẩm: 1500 * 60 *589 * 325 mm

MODEL: KF - IS1500B LUX — 28.900.000 VND

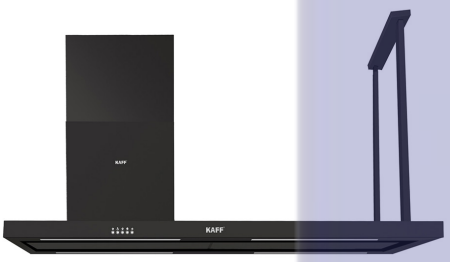

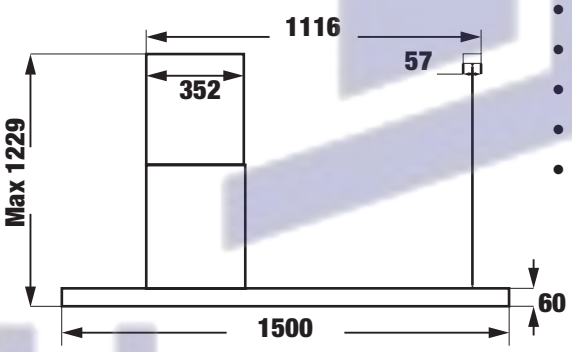

- Máy hút mùi kính toa treo độc lập
- Thân máy bằng sơn tĩnh điện
- Điều khiển phím bấm 3 tốc độ
- Lưới lọc nhôm + than hoạt tính
- Đèn Led Bar 4x4W
- Motor 1x170W
- Công suất hút tối đa 1200m³/h
- Độ ồn maximum 48 dB
- Ống thoát D150 + 2m ống mềm kèm theo
- 2 Ốp ống khói inox: 589 * 325 * 325 mm
- Kích thước sản phẩm: 1500 * 60 *589 * 325 mm

Huy Hoàng



MODEL: KF - TL7735B BOST — 7.880.000 VND



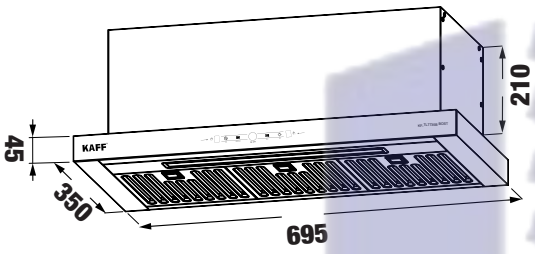

- Máy hút mùi âm tủ vẫy tay
- Chất liệu sơn tĩnh điện màu đen
- Kết cấu âm tủ tiện lợi
- Động cơ TURBO BOOSTER 1x220W sức hút mạnh mẽ siêu êm
- Đèn Led Bar 2x2W
- Công suất hút với chức năng BOOSTER lên tới **1500** m^3/h
- Độ ồn maximum 48dB
- Lưới lọc thang Inox kết hợp than hoạt tính
- Ống thoát hơi D150 mm và ống mềm 2m kèm theo
- Than hoạt tính khử mùi đôi
- Điều khiển cảm ứng 3 tốc độ + chức năng **BOOSTER**
- Điều khiển vẫy tay tiện lợi
- Chức năng hẹn giờ
- Nguồn điện 220V - 240 V / 50 Hz
- Kích thước sản phẩm: 695 * 35 * 210 * 45mm

MODEL: KF - TL7735S BOST — 8.280.000 VND



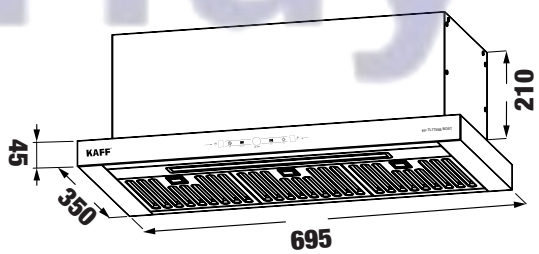

- Máy hút mùi âm tủ vẫy tay
- Chất liệu Inox
- Kết cấu âm tủ tiện lợi
- Động cơ TURBO BOOSTER 1x220W sức hút mạnh mẽ siêu êm
- Đèn Led Bar 2x2W
- Công suất hút với chức năng BOOSTER lên tới **1500** m^3/h
- Độ ồn maximum 48dB
- Lưới lọc thang Inox kết hợp than hoạt tính
- Ống thoát hơi D150 mm và ống mềm 2m kèm theo
- Than hoạt tính khử mùi đôi
- Điều khiển cảm ứng 3 tốc độ + chức năng **BOOSTER**
- Điều khiển vẫy tay tiện lợi
- Chức năng hẹn giờ
- Nguồn điện 220V - 240 V / 50 Hz
- Kích thước sản phẩm: 695 * 35 * 210 * 45mm

MODEL: KF - TH1700B — 7.400.000 VND



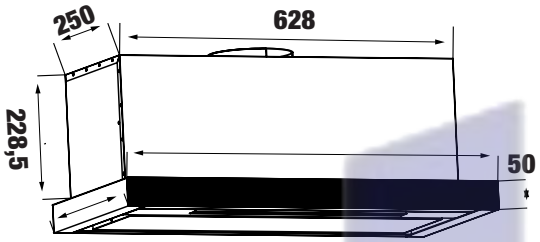

- Máy hút mùi âm tủ vẫy tay
- Chất liệu sơn tĩnh điện sang trọng
- Kết cấu âm tủ tiện lợi
- Điều khiển cảm ứng 3 tốc độ kết hợp vẫy tay hiện đại
- Động cơ Turbo 1x130W sức hút mạnh mẽ
- Đèn Led Bar 1.5W
- Nguồn điện 220V - 240 V / 50 Hz
- Công suất hút tối đa 1000 m^3/h
- Độ ồn maximum 48dB
- Lưới lọc Aluminum 3 lớp
- Ống thoát hơi D150 mm và ống mềm kèm theo
- Chế độ hút và khử mùi bằng than hoạt tính
- Kích thước 50 * 350 * 228 * 698 mm

MODEL: KF - TH1700B — 7.800.000 VND



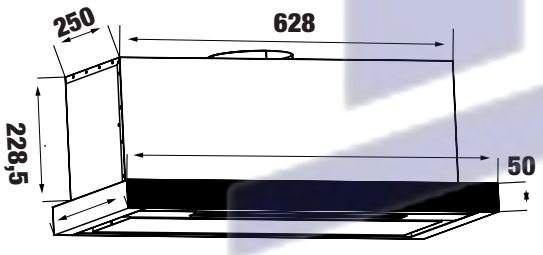

- Máy hút mùi âm tủ vẫy tay
- Chất liệu inox phối kính
- Kết cấu âm tủ tiện lợi
- Điều khiển cảm ứng 3 tốc độ kết hợp vẫy tay hiện đại
- Động cơ Turbo 1x130W sức hút mạnh mẽ
- Đèn Led Bar 1.5W
- Nguồn điện 220V - 240 V / 50 Hz
- Công suất hút tối đa 1000 m^3/h
- Độ ồn maximum 48dB
- Lưới lọc Aluminum 3 lớp
- Ống thoát hơi D150 mm và ống mềm kèm theo
- Chế độ hút và khử mùi bằng than hoạt tính
- Kích thước 50 * 350 * 228 * 698 mm

MODEL: KF - TL7001W — 5.680.000 VND

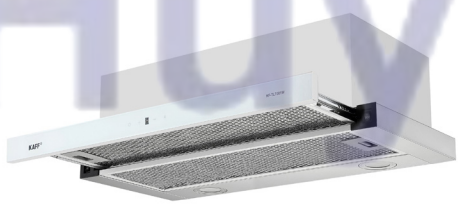

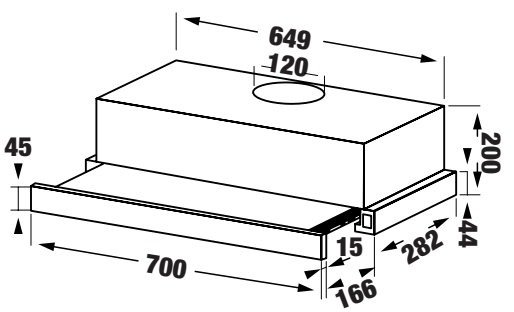

- Máy hút mùi âm tủ
- Chất liệu kính phối inox sang trọng
- Kết cấu âm tủ tiện lợi
- Điều khiển cảm ứng
- Động cơ đôi 2x80W
- Đèn Led 2x1.5W
- Nguồn điện 220V - 240 V / 50 Hz
- Công suất hút tối đa 750 m^3/h
- Độ ồn maximum 48dB
- Điều khiển phím cảm ứng 3 tốc độ
- Lưới lọc Aluminum 3 lớp
- Ống thoát hơi D120 mm và ống mềm kèm theo
- Chế độ hút và khử mùi bằng than hoạt tính
- Kích thước: 55 * 280 * 200 * 700 mm

Huy Hoàng

MODEL: KF - TL1006W / TL1007W — 4.780.000 / 4.980.000 VND



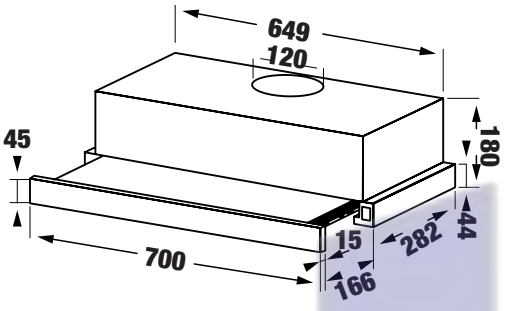

- Máy hút mùi âm tủ
- Chất liệu sơn tĩnh điện trắng phối kính sang trọng
- Kết cấu âm tủ tiện lợi
- Điều khiển cơ
- Động cơ đôi 2x80W
- Đèn Halogen 2x40W
- Nguồn điện 220V - 240V / 50 Hz
- Công suất hút tối da 750 m³/h
- Độ ồn maximum 48 dB
- Điều khiển phím bấm cơ 2 tốc độ
- Lưới lọc mỡ Aluminum 3 lớp
- Ống thoát hơi D120 mm và ống mềm kèm theo
- Chế độ hút và khử mùi bằng than hoạt tính
- Kích thước 45 * 280 * 170 * 700 mm

MODEL: KF - TL1006B / TL1007B — 5.090.000 / 5.390.000 VND

KF - TL1008B / TL1009B — 5.690.000 / 5.990.000 VND

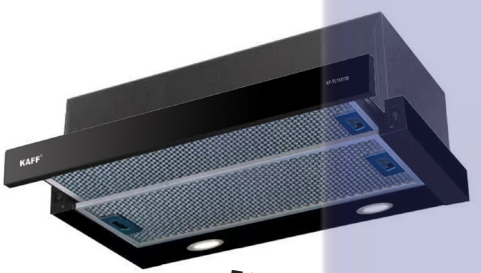

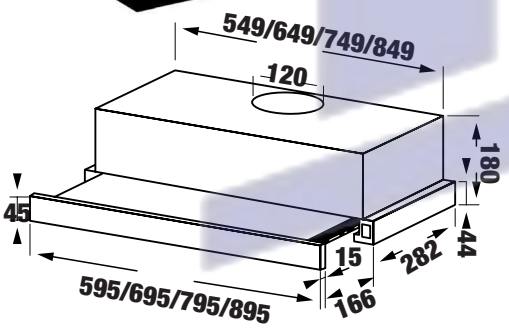

- Máy hút mùi âm tủ
- Chất liệu sơn tĩnh điện đen phối kính sang trọng
- Kết cấu âm tủ tiện lợi
- Động cơ đôi 2x80W
- Đèn led 2x1.5W
- Nguồn điện 220V - 240V / 50 Hz
- Công suất hút tối da 700 m³/h
- Độ ồn maximum 48 dB
- Điều khiển phím bấm cơ 2 tốc độ
- Lưới lọc mỡ Aluminum 3 lớp
- Ống thoát hơi D120 mm và ống mềm kèm theo
- Chế độ hút và khử mùi bằng than hoạt tính
- Kích thước 45 * 280 * 170 * 600/700/800/900 mm

MODEL: KF - TL60SH / TL70SH — 4.780.000 / 4.980.000 VND

KF - TL80SH / TL90SH — 5.280.000 / 5.580.000 VND



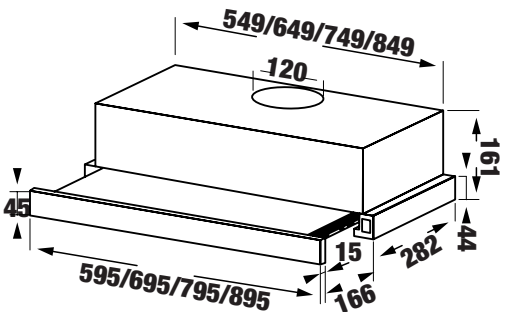

- Máy hút mùi âm tủ
- Chất liệu inox phối kính sang trọng
- Kết cấu âm tủ tiện lợi
- Điều khiển cơ
- Động cơ đôi 2x80W
- Đèn LED 2x1.5W
- Nguồn điện 220V - 240V / 50 Hz
- Công suất hút tối da 750 m³/h
- Độ ồn maximum 48 dB
- Điều khiển phím bấm cơ 2 tốc độ
- Lưới lọc mỡ Aluminum 3 lớp
- Ống thoát hơi D120 mm và ống mềm kèm theo
- Chế độ hút và khử mùi bằng than hoạt tính
- Kích thước 45 * 280 * 170 * 700 mm

Huy Hoàng

MODEL: KF - TL600ST / TL700ST — 5.380.000 / 5.680.000 VND
KF - TL800ST / TL900ST — 6.180.000 / 6.580.000 VND



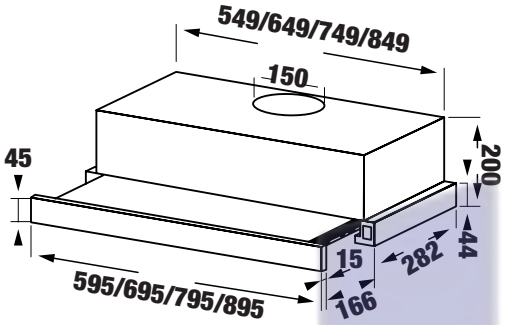

- Máy hút mùi âm tủ
- Chất liệu inox phối kính sang trọng
- Kết cấu âm tủ tiện lợi
- Động cơ 1x130W
- Đèn Led 2x1.5W
- Công suất hút tối đa 1000 m^3/h
- Độ ồn maximum 48dB
- Điều khiển phím cảm ứng 3 tốc độ
- Lưới lọc Aluminum 3 lớp
- Ống thoát hơi D150 mm và ống mềm kèm theo
- Chế độ hút và khử mùi bằng than hoạt tính
- Nguồn điện 220V - 240 V / 50 Hz
- Kích thước 45 * 280 * 200 * 600/700/800/900 mm

MODEL: KF - TL600 / TL700 — 5.380.000 / 5.680.000 VND
KF - TL800 / TL900 — 6.180.000 / 6.580.000 VND



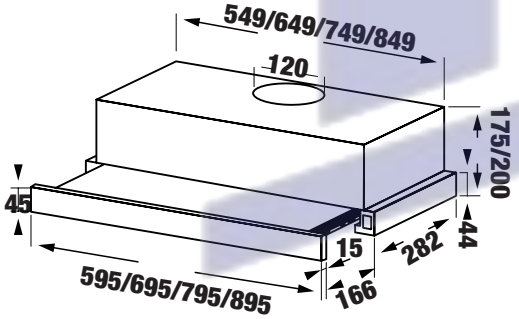

- Máy hút mùi âm tủ
- Chất liệu inox phối kính sang trọng
- Kết cấu âm tủ tiện lợi
- Động cơ đôi 2x80W
- Đèn LED 2x1.5 W
- Công suất hút tối đa 750m^3/h
- Độ ồn maximum 48 dB
- Điều khiển phím bấm cảm ứng 3 tốc độ
- Lưới lọc Aluminum 3 lớp
- Ống thoát hơi D120 mm và ống mềm kèm theo
- Chế độ hút và khử mùi bằng than hoạt tính
- Nguồn điện 220V - 240V / 50Hz
- Kích thước: 45 * 280 * 175 * 600/700 mm
  và 45 * 280 * 200 * 800/900 mm

MODEL: KF - TL60H / TL70H — 4.780.000 / 4.980.000 VND
KF - TL80H / TL90H — 5.280.000 / 5.580.000 VND



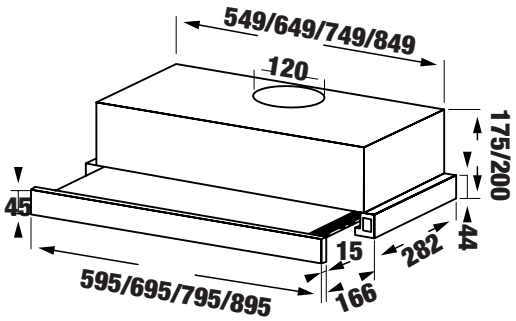

- Máy hút mùi âm tủ
- Chất liệu inox phối kính sang trọng
- Kết cấu âm tủ tiện lợi
- Động cơ đôi 2x80W
- Đèn halogen 2x40 W
- Công suất hút tối đa 750 m^3/h
- Độ ồn maximum 48 dB
- Điều khiển phím bấm cơ 2 tốc độ
- Lưới lọc Aluminum 3 lớp
- Ống thoát hơi D120 mm và ống mềm kèm theo
- Chế độ hút và khử mùi bằng than hoạt tính
- Nguồn điện 220V - 240V / 50 Hz
- Kích thước 45 * 280 * 175 * 600/700 mm
  và 45 * 280 * 200 * 800/900 mm

Huy Hoàng

MODEL: KF - SL60KW / SL70KW — 4.080.000 / 4.280.000 VND



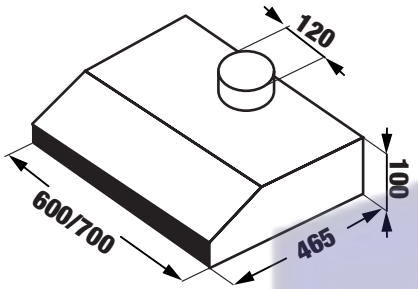

- Thân máy sơn tĩnh điện màu trắng
- Hệ thống điều khiển cơ 3 tốc độ
- Động cơ Turbin đôi 2x80 W
- Bóng đèn LED BAR 15 W
- Công suất hút tối đa lên đến 700 m^3/h
- Lưới lọc nhôm + than hoạt tính
- Độ ồn tối đa 48 dB
- Nguồn điện: 220V - 240V AC/50 - 60Hz
- Ống thoát đường kính 120 mm
- Kích thước (mm): 100 * 465 600/700 mm

MODEL: KF - SL60KB / SL70KB — 4.080.000 / 4.280.000 VND



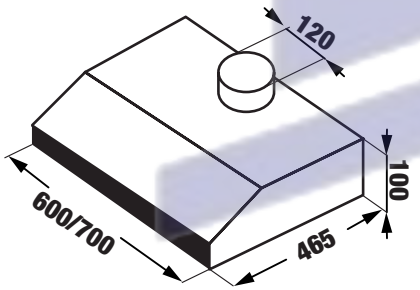

- Thân máy sơn tĩnh điện màu đen
- Hệ thống điều khiển cơ 3 tốc độ
- Động cơ Turbin đôi 2x80 W
- Bóng đèn LED BAR 15 W
- Công suất hút tối đa lên đến 700 m^3/h
- Lưới lọc nhôm + than hoạt tính
- Độ ồn tối đa 48 dB
- Ống thoát đường kính 120 mm
- Nguồn điện: 220V - 240V AC/50 - 60Hz
- Kích thước (mm): 100 * 465 * 600/700 mm

MODEL: KF - S70HD — 4.880.000 VND



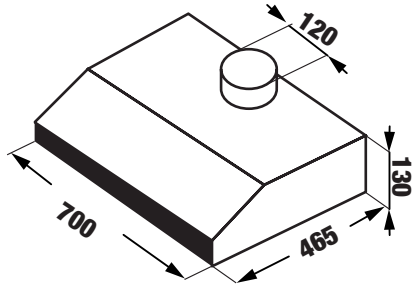

- Thân máy bằng sơn tĩnh điện màu đen
- Điều khiển màn hình thông minh LCD
- Động cơ Turbin đôi 2x80 W
- Đèn Led 2×1.5 W
- Công suất hút tối đa lên đến 700 m^3/h
- Lưới lọc nhôm + than hoạt tính
- Độ ồn maximum 48 dB
- Ống thoát hơi D120
- Nguồn điện: 220V - 240V AC/50 - 60Hz
- Kích thước 130 * 465 * 700 mm

Huy Hoàng

MODEL: KF - 688I / 788I / 888I — 4.680.000 / 4.880.000 / 5.080.000 VND



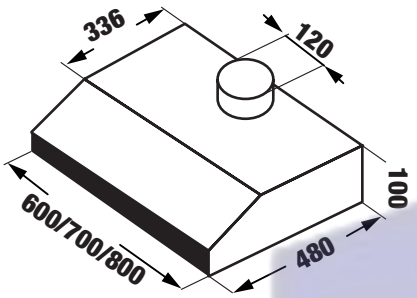

- Máy hút mùi cổ điển
- Thân máy inox
- Hệ thống điều khiển cảm ứng 3 tốc độ
- Động cơ Turbin đôi 2x80 W
- Đèn led 2x15 W
- Nguồn điện 220V - 240V/50 Hz
- Công suất hút tối đa 700 m^3/h
- Độ ồn maximum 48 dB
- Lưới lọc nhôm + than hoạt tính
- Ống thoát hơi D120 mm
- Kích thước 100 * 480 * 336 * 600/700/800 mm

MODEL: KF - 638I / 738I — 4.080.000 / 4.260.000 VND



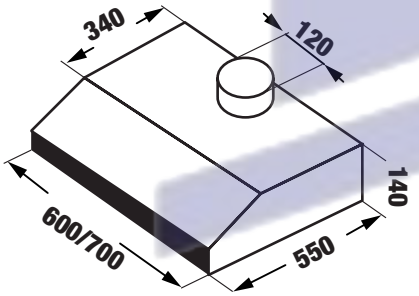

- Máy hút mùi cổ điển
- Thân máy inox sang trọng
- Hệ thống điều khiển cơ 3 tốc độ
- Động cơ Turbin đôi 2x80 W
- Đèn chiếu sáng halogen 2x15 W
- Công suất hút tối đa 700 m^3/h
- Độ ồn maximum 48 dB
- Lưới lọc nhôm + lớp than hoạt tính
- Nguồn điện 220V - 240V / 50Hz
- Ống thoát hơi D120 mm
- Kích thước :550 * 140 * 600/700 mm

MODEL: KF - 638B / 738B — 3.780.000 / 4.080.000 VND



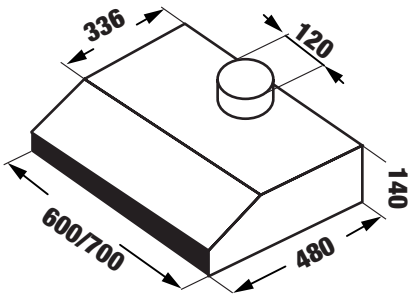

- Máy hút mùi cổ điển
- Thân máy sơn tĩnh điện màu đen cao cấp
- Hệ thống điều khiển cơ 3 tốc độ
- Độ cơ Turbin đôi 2×80 W
- Đèn Led 2×15 W
- Công suất hút tối đa lên đến 700 m^3/h
- Bộ lưới lọc inox + than hoạt tính
- Độ ồn maximum 48 dB
- Nguồn điện: 220V - 240V AC/50 - 60Hz
- Ống thoát hơi D120 mm + ống mềm kèm theo
- Kích thước 140 * 480 * 336 * 600/700/800 mm

Huy Hoàng

MODEL: KF - 701I — 3.880.000 VND



- Máy hút mùi cổ điển
- Thân inox sang trọng sáng đẹp
- Hệ thống điều khiển cơ 3 tốc độ
- Động cơ Turbin đôi 2x80 W
- Đèn chiếu sáng halogen 2x15 W
- Công suất hút tối đa 700 m^3/h
- Độ ồn maximum 48dB.
- Bộ lọc: lưới lọc inox + than hoạt tính
- Nguồn điện 220V - 240 V / 50 Hz.
- Ống thoát hơi D120 mm
- Kích thước: 140 * 550 * 700 mm

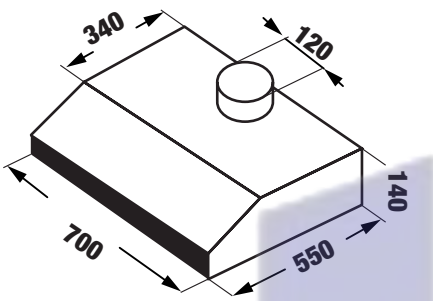

MODEL: KF - 701B — 3.680.000 VND



- Máy hút mùi cổ điển
- Thân máy sơn tĩnh điện màu đen
- Nút bấm điều khiển 3 tốc độ
- Động cơ Turbin đôi 2x80W
- Đèn Led Bar 4W
- Công suất hút tối đa 700 m^3/h
- Độ ồn maximum 48 dB
- Bộ lọc: lưới lọc inox + than hoạt tính
- Nguồn điện: 220V - 240V AC/50 - 60Hz
- Ống thoát hơi D120mm với phụ kiện kết nối
- Kích thước: 140 * 550 * 700 mm

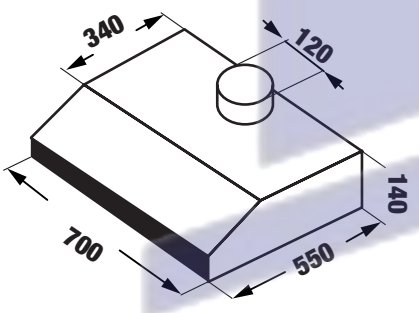

MODEL: KF - 703B — 3.880.000 VND



- Máy hút mùi cổ điển
- Thân máy sơn tĩnh điện màu đen
- Hệ thống điều khiển cơ 3 tốc độ
- Động cơ Turbin đôi 2x80 W
- Đèn Led 2x1.5W
- Công suất hút tối da700 m^3/h
- Độ ồn maximum 48 dB
- Bộ lọc: lưới lọc inox + than hoạt tính
- Nguồn điện: 220V - 240V AC/50 - 60Hz
- Ống thoát hơi D120 mm
- Kích thước: 140 * 550 * 700 mm

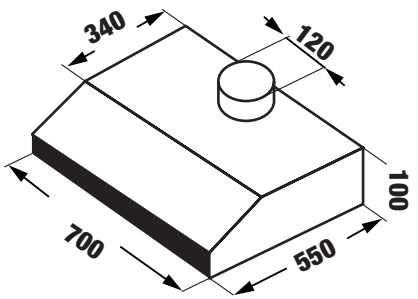

Huy Hoàng

MODEL: KF - 70I — 4.280.000 VND



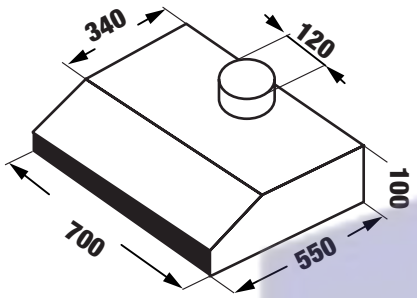

- Máy hút mùi cổ điển
- Thân máy inox sáng đẹp
- Hệ thống điều khiển cơ 3 tốc độ
- Động cơ Turbin đôi 2x80 W
- Đèn chiếu sáng halogen 2x15W
- Nguồn điện 220V - 240V / 50 Hz
- Công suất hút tối đa 700 m^3/h
- Độ ồn maximum 48dB
- Bộ lọc: lưới lọc inox + than hoạt tính
- Ống thoát hơi D120 mm
- Kích thước:140 * 550 * 700 mm

MODEL: KF - 700W — 4.360.000 VND



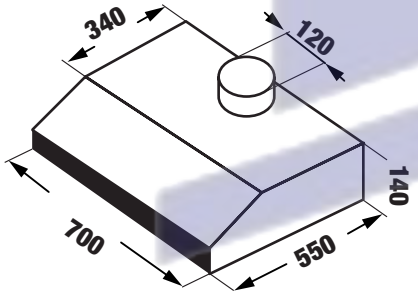

- Máy hút mùi cổ điển (dạng vân gỗ)
- Thân thép sơn tĩnh điện
- Hệ thống điều khiển cơ 3 tốc độ.
- Độ cơ Turbin đôi 2x80 W
- Đèn chiếu sáng halogen 2x15 W
- Công suất hút tối đa lên đến 700 m^3/h
- Lưới lọc + than hoạt tính
- Độ ồn maximum 48 dB
- Nguồn điện: 220V - 240V AC/50 - 60Hz
- Ống thoát hơi D120/125 mm
- Kích thước 140 * 550 * 700 mm



Huy Hoàng

MODEL: KF - CN700I / CN900I

13.800.000/ 15.800.000 VND



- Máy hút mùi lắp góc áp tường
- Thân inox không gỉ
- Điều khiển phím bấm cơ 3 tốc độ
- Lưới lọc inox siêu bền dễ dàng vệ sinh khi sử dụng
- Đèn led 3 x15 W
- Motor 1x170 W
- Công suất hút tối đa 1200 m^3/h
- Độ ồn maximum 48 dB
- Nguồn điện: 220V - 240V AC/50 - 60Hz
- Ống thoát hơi D150 mm và 2 m ống mềm kèm theo
- Kích thước: 45 * 275 * 700/900mm, ống thoát 1 * 450 mm

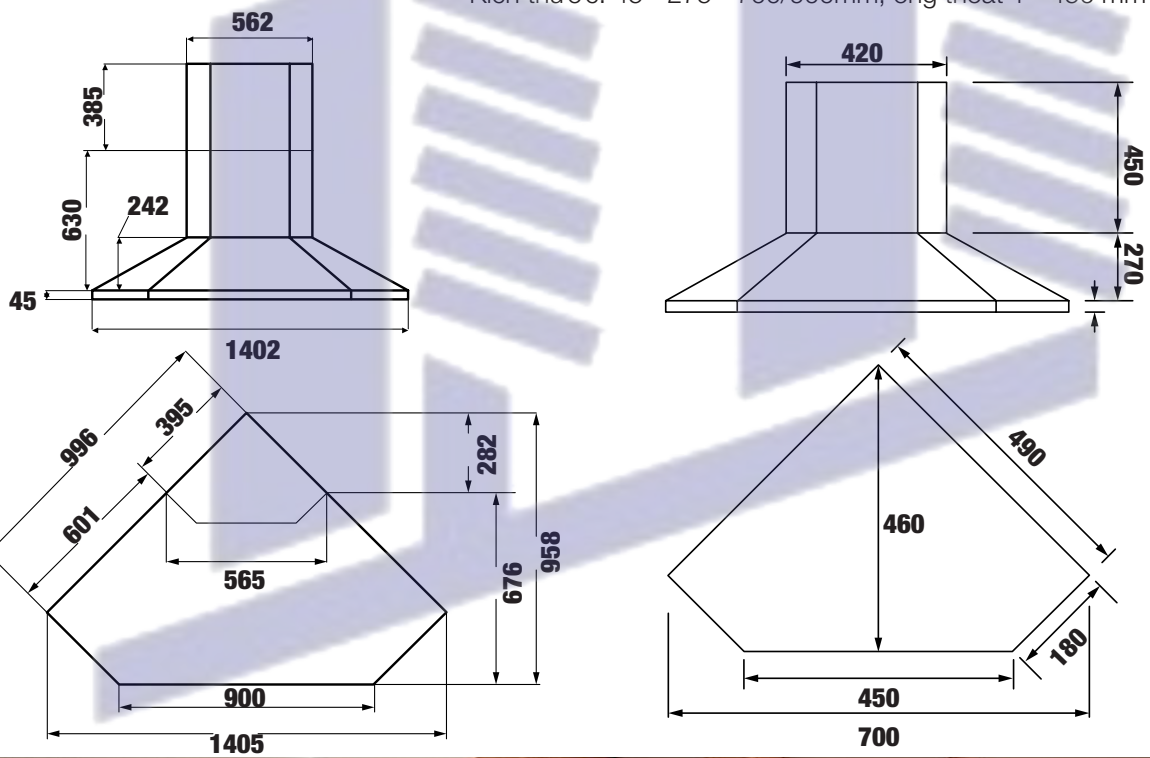



Huy Hoàng

MODEL: KF - PYRA750

13.800.000 VND



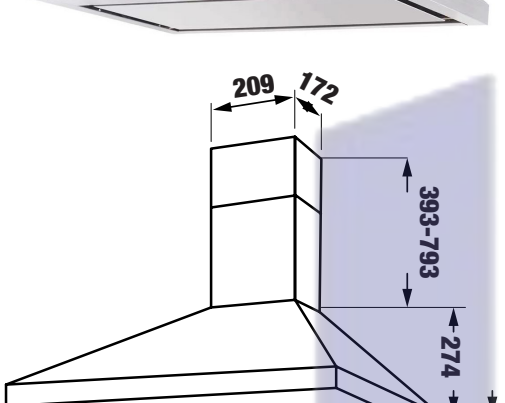

- Máy hút mùi dạng phễu ốp tường
- Thân bằng inox không rỉ
- Điều khiển cảm ứng 3 tốc độ
- Lưới lọc nhôm + than hoạt tính
- Đèn led 1x2 W
- Motor 1x230 W
- Công suất hút tối đa 1300 m^3/h
- Độ ồn maximum 68 dB
- Ống thoát D150 + 2m ống mềm kèm theo
- Ốp ống khói inox 2 * 209 * 172 *400 mm
- Kích thước: 274 * 500 * 745/895 mm



MODEL: KF - VERTI 70 WHI

14.800.000 VND



- Máy hút mùi dạng tivi VERTICAL siêu mỏng ốp tường
- Điều khiển cảm ứng 9 cấp độ
- Thân máy sơn tĩnh điện phối kính cường lực sang trọng
- Lưới lọc nhôm + than hoạt tính
- Đèn led 2x2W
- Động cơ 1x80W không chổi than BLDC siêu tiết kiệm
- Công suất hút tối đa 1000 m^3/h
- Độ ồn tối đa 48 - 54 dB
- Nguồn điện: 220V - 240V AC/50 - 60Hz
- Ống khói: 2 * 400 mm
- Ống thoát 2m đường kính 150mm
- Kích thước: 460 * 216 * 695 mm

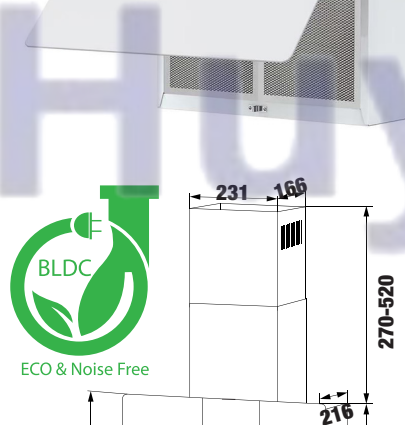




KAFF

MODEL: KF - BI901PU

18.800.000 VND

Made in Turkey



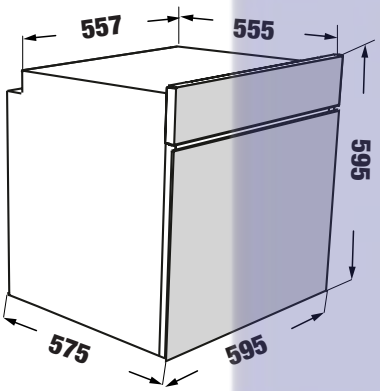

- Lò nướng âm tủ
- Dung tích 73L
- Cửa kính 3 lớp cách nhiệt, kính bên trong có thể tháo rời
- Điều khiển núm vặn cơ học kèm cảm ứng
- Màu bảng điều khiển Inox đen
- Đèn bên trong lò
- Độ ồn quạt làm mát hướng trục 49,2 Hz
- Tiêu chuẩn tiết kiệm năng lượng châu Âu A++
- Độ ồn tối đa 50 Hz
- Phụ kiện kèm theo: 1 vĩ , 1 khay, 1 xiên quay nướng
- Tổng công suất 3100W
- Chức năng nướng đối lưu
- Chức năng nướng xiên quay, gia nhiệt trên + quạt đối lưu
- Chức năng rã đông
- Chức năng nướng quạt
- Chức năng nướng gia nhiệt trên
- Chức năng nướng gia nhiệt dưới
- Chức năng vệ sinh bằng nhiệt (90o) VapClean
- Chức năng hẹn giờ
- Tự động tắt khi không sử dụng
- Khóa an toàn tự động khóa trong 2 giây
- Tiêu chuẩn RoHS, CE...
- Kích thước sản phẩm: 595C * 595R * 575Smm
- Kích thước khoét đá: 600C * 560R * 595Smm

MODEL: KF - 901

14.600.000 VND



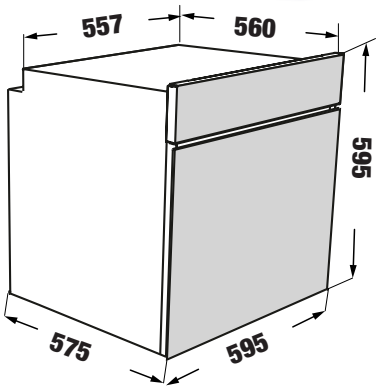

- Lò nướng dung tích 60L
- 9 chức năng nướng
- Chức năng nướng đối lưu
- Cửa kính 2 lớp cách nhiệt
- Điều khiển núm vặn cơ học kết hợp phím bấm
- Đồng hồ điện tử
- Chức năng hẹn giờ
- Đèn bên trong lò
- Phụ kiện kèm theo: vỉ nướng và khay nướng
- Tiêu chuẩn tiết kiệm điện Châu Âu A++
- Khóa trẻ em
- Tự động tắt khi không sử dụng
- Tổng công suất 3.6KW
- Tiêu chuẩn RoHS, CE...
- Hiệu điện thế 220V-240V/50Hz - 16A
- Chiều dài dây cấp nguồn điện 2m có đầu cắm
- Kích thước sản phẩm: 600C * 560R * 560S mm
- Kích thước âm tủ: 590C * 560R * 595S mm

Huy Hoàng

KAFF®

MODEL: KF - BI75SLIM

27.800.000 VND

Made in Turkey



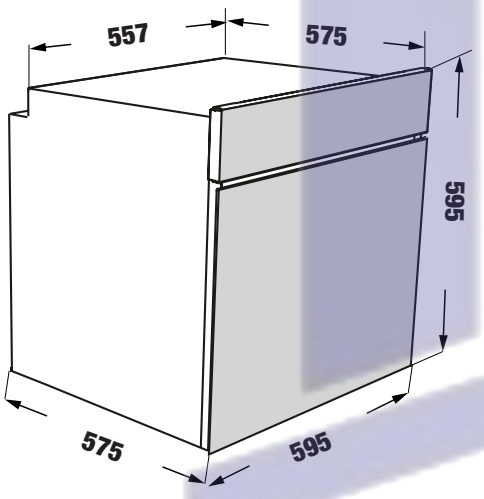

- Lò nướng dung tích 75L
- Kích thước bên trong khoang nướng: 475 * 392 * 413 mm
- 10 chức năng nướng - chức năng nướng mặc định
- Cửa kính 3 lớp cách nhiệt tối đa, có thể tháo rời thuận tiện vệ sinh
- Điều khiển màn hình LED thông minh / Slim LED Touch
- Chức năng hẹn giờ
- Đèn lò bên trong / Oven Light (25W)
- Nướng đối lưu / Cooling Fan
- Khay trượt tiện sử dụng / Wire Side Racks
- Mở cửa lò êm ái / Soft close - Door switch
- Bộ điều nhiệt bằng điện tử / Electronic Thermostat
- Chế độ tăng nhiệt nhanh nhờ chức năng quạt turbor
  Oven Functions Turbor
- Chức năng tự động tăng tốc nướng / Automatic Boost Function
- Tráng men dễ làm sạch / Easy to Clean Enamel
- Chức năng vệ sinh bằng hơi nước/Vapclean
- Chức năng tự vệ sinh bằng phương pháp nhiệt phân Catalytic
- Khay đựng đồ tiện lợi / Turnspit
- Đèn báo hoạt động của bộ điều nhiệt
  Thermostat Operation Indicator Light
- Đèn báo hoạt động của lò / Oven Operation Indicator Light
- Phụ kiện kèm theo: vỉ nướng và khay nướng
  Baking Tray (Shallow Tray)
- Tiêu chuẩn tiết kiệm điện Châu Âu A+++
  Energy Efficiency [A+++]
- Khóa trẻ em / Child lock
- Tự động tắt khi không sử dụng
- Công suất dàn nướng trên / Top Heating Element 1200 W
- Công suất dàn nướng dưới / Bottom Heating Element 1100 W
- Công suất nướng xiên / Grill (Thermostatic) 1400 W
- Công suất nướng đôi / Double Grill (Thermostatic) 2600 W
- Công suất quạt / Fan 23 W
- Công suất nướng quạt / Fan with Ring Heating Element 2000 W
- Tổng công suất 3450 W
- Nhiệt độ nướng 50°C - 250°C
- Hiệu điện thế 220V - 240V / 50Hz - 16A
- Kích thước sản phẩm: 595C * 595R x 575S mm
- Kích thước khoét lỗ: 590C * 560R * 595S mm

Huy Hoàng

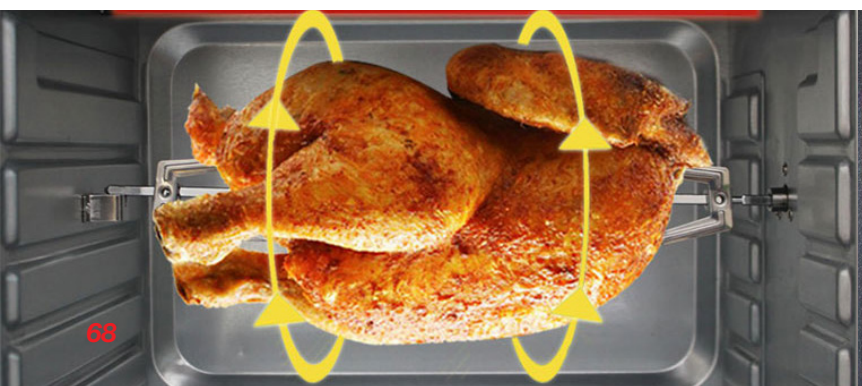



MODEL: KF - BI75TFT

29.800.000 VND

Made in Turkey



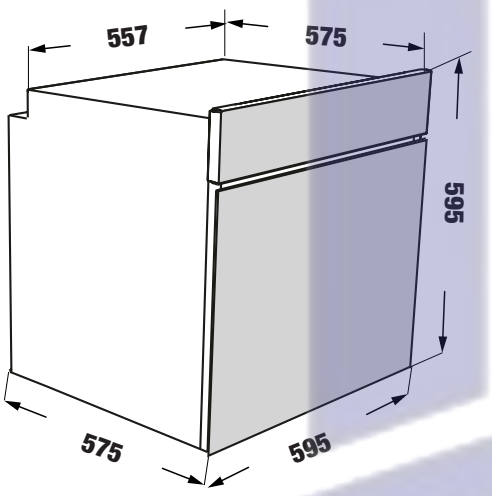



- Lò nướng dung tích 75L
- Kích thước khoang nướng Cavity Dimensions: 475 * 392 * 413mm
- 10 chức năng nướng - chức năng nướng mặc định
- Cửa kính 3 lớp cách nhiệt tối đa, có thể tháo rời thuận tiện vệ sinh
- Điều khiển cơ học núm vặn kết hợp màn hình LCD thông minh
- Chức năng hẹn giờ
- Đèn lò bên trong / Oven Light (25W)
- Nướng đối lưu / Cooling Fan
- Khay trượt tiện sử dụng / Wire Side Racks
- Mở cửa lò êm ái / Soft close - Door switch
- Bộ điều nhiệt bằng điện tử / Electronic Thermostat
- Chế độ tăng nhiệt nhanh nhờ chức năng quạt turborChức năng tự động tăng tốc nướng / Automatic Boost Function
- Tráng men dễ làm sạch / Easy to Clean Enamel
- Chức năng vệ sinh bằng hơi nước / VapClean
- Chức năng tự vệ sinh bằng phương pháp nhiệt phân Catalytic
- Khay đựng đồ tiện lợi / Turnspit
- Đèn báo hoạt động của bộ điều nhiệtĐèn báo hoạt động của lò / Oven Operation Indicator Light
- Phụ kiện kèm theo: vỉ nướng và khay nướng
- Chức năng nướng xiên quay
- Tiêu chuẩn tiết kiệm điện Châu Âu A+++/Energy Efficiency [A+++]
- Khóa trẻ em (Child lock)
- Tự động tắt khi không sử dụng
- Công suất dàn nướng trên (Top Heating Element) 1200W
- Công suất dàn nướng dưới (Bottom Heating Element) 1100W
- Công suất nướng xiên / Grill (Thermostatic) 1400W
- Công suất nướng đôi / Double Grill (Thermostatic) 2600W
- Công suất quạt / Fan 23W
- Công suất nướng quạt / Fan with Ring Heating Element 2000W
- Tổng công suất 3450W
- Nhiệt độ nướng 500C - 2500C
- Hiệu điện thế 220V - 240V / 50Hz - 16A
- Kích thước sản phẩm: 595C * 595R * 575S mm
- Kích thước âm tủ: 595C * 560R * 595S mm



MODEL: KF - T90S — 20.800.000 VND



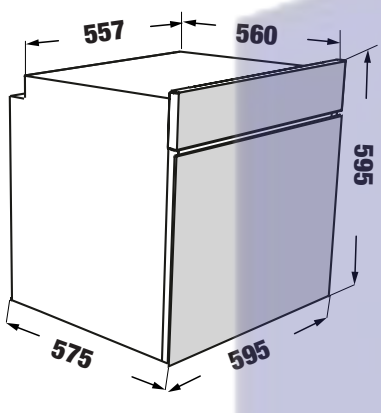

- Lò nướng dung tích 67L
- 12 chức năng nướng
- Cửa kính 3 lớp cách nhiệt
- Điều khiển cảm ứng
- Màn hình LED hiển thị
- Chức năng hẹn giờ
- Đèn lò bên trong
- Nướng đối lưu
- Quạt làm mát
- Chế độ tăng nhiệt nhanh
- Phụ kiện kèm theo: vỉ nướng và khay nướng
- Chức năng nướng xiên quay
- Tiêu chuẩn tiết kiệm điện Châu Âu A++
- Khóa trẻ em
- Tự động tắt khi không sử dụng
- Tổng công suất 3450W
- Nhiệt độ nướng 50^0C – 250^0C
- Hiệu điện thế 220V - 240V / 50Hz - 16A
- Chiều dài dây cấp nguồn điện 2m có đầu cắm
- Kích thước sản phẩm: 600C * 560R * 560S mm
- Kích thước âm tủ: 590C * 560R * 595S mm

MODEL: KF - T90M — 17.800.000 VND



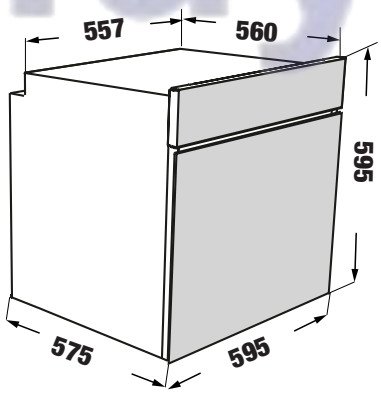

- Lò nướng dung tích 66L
- 10 chức năng nướng
- Chức năng nướng đối lưu
- Cửa kính 2 lớp cách nhiệt
- Điều khiển cảm ứng thông minh hiện đại
- Đồng hồ điện tử
- Chức năng hẹn giờ
- Đèn bên trong lò
- Phụ kiện kèm theo: vỉ nướng và khay nướng
- Tiêu chuẩn tiết kiệm điện Châu Âu A++
- Khóa trẻ em
- Tự động tắt khi không sử dụng
- Tổng công suất 3.1KW
- Hiệu điện thế 220V - 240V / 50Hz - 16A
- Chiều dài dây cấp nguồn điện 2m có đầu cắm
- Kích thước sản phẩm: 600C * 560R * 560S mm
- Kích thước âm tủ: 590C * 560R * 595S mm

Huy Hoàng

MODEL: KF - T90S PLUS

23.800.000 VND

Made in Turkey



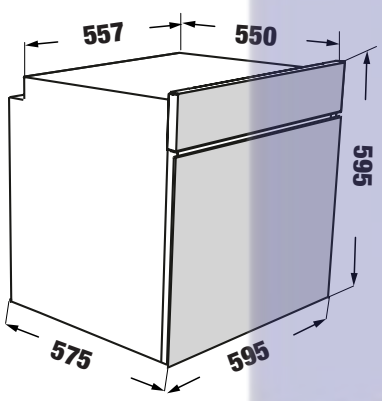

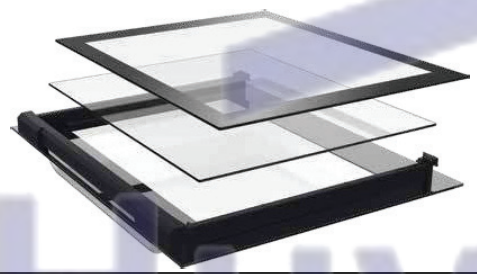

- Lò nướng dung tích 69L
- 10 chức năng nướng: chức năng rã đông, chức năng nướng đối lưu, chức năng gia nhiệt dưới, chức năng gia nhiệt cả trên dưới, chức năng nướng trên dưới có quạt, chức năng nướng Pizza, chức năng nướng trên có xuyên quay, chức năng nướng trên dưới có quạt, chức năng nướng 3D, chức năng vệ sinh bằng hơi nước Vaclean,
- Cửa kính 3 lớp cách nhiệt
- Điều khiển cảm ứng
- Màn hình LED hiển thị
- Chức năng hẹn giờ kết thúc nướng
- Đồng hồ hiển thị giờ
- Chức năng khóa trẻ em
- Đèn chiếu sáng bên trong lò
- Khoang lò được tráng men dễ dàng vệ sinh sau khi sử dụng
- Thông báo kết thúc quá trình nướng
- Chức năng tăng tốc làm nóng lò (BOOST): Chức năng này giúp rút ngắn thời gian làm nóng lò trước khi sử dụng
- Phụ kiện kèm theo: kệ lưới, giá kim loại, khay hứng nước, khay nông, xuyên quay
- Tiêu chuẩn tiết kiệm điện Châu Âu (A)
- Tự động tắt khi không sử dụng
- Điện năng tiêu thụ: 3100KW/h
- Nhiệt độ nướng
- Hiệu điện thế 220V - 240V / 50-60Hz
- Chiều dài dây cấp nguồn điện 2m có đầu cắm
- Kích thước mặt kính: 595 *595 * 25 mm
- Kích thước sản phẩm: 595 * 595 * 575 mm
- Kích thước âm tủ: Min600 * min555 * min560-580 mm

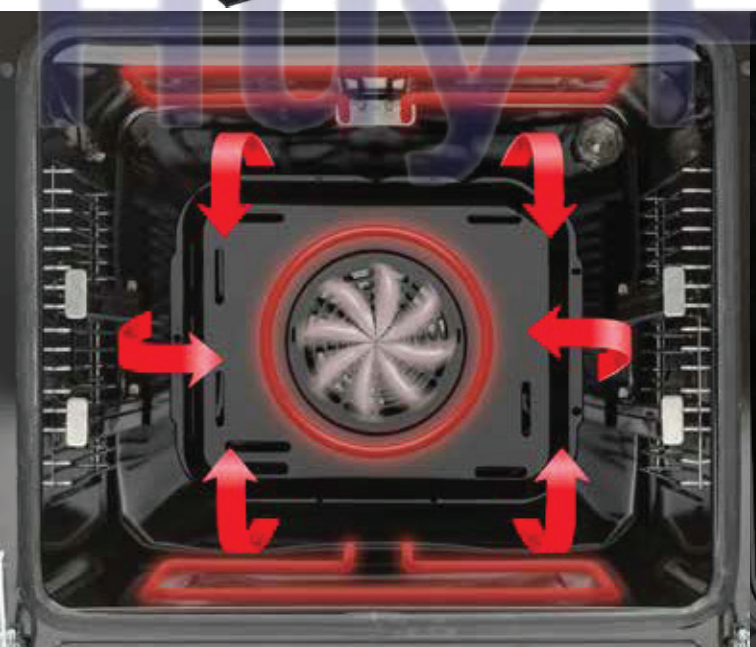



KAFF®

MODEL: KF - ST56LXS

29.600.000 VND





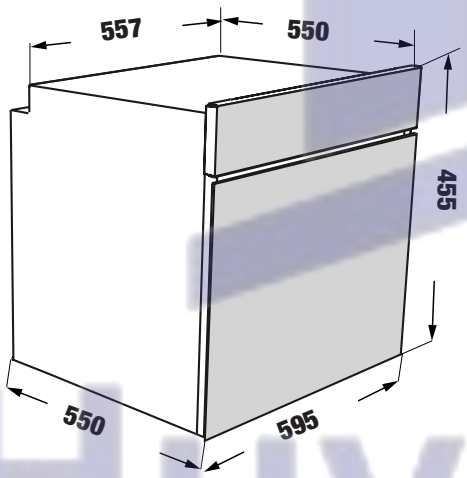

- Lò hấp kết hợp nướng nhẹ
- 13 chương trình tự động: Steam: Hấp, Steam Grill: Nướng hơi nước, Convection and Steam: Nướng đối lưu và hơi nước, Convection: Đối lưu, Convection and Grill: Đối lưu và nướng, Grill: Nướng vỉ, Convection and Single-tube Grill : nướng đối lưu và nướng một mặt, Single-tube Grill: Nướng một mặt, Ferment: Lên men, Keep warm: Giữ ấm, Defrost: Rã đông, Sterilize: Khử trùng, Descaling: Tẩy cặn
- Dung tích: 56 lít
- Điều khiển điện tử
- Điều khiển hiện giờ điện tử
- Kính cửa 3 lớp cách nhiệt tối ưu
- Đèn chiếu sáng halogen trong lò
- Khoảng nhiệt: 30^{0}C - 250^{0}C
- Bề mặt trong lò: phủ men anthracite
- Tự động tắt khi không sử dụng
- Chức năng tự làm sạch bằng phương pháp Ecolyse
- Kiểm soát nhiệt
- Cửa kính toàn phần thông gió và dễ dàng vệ sinh
- 8 chương trình gồm 5 mức công suất nướng và 4 chương trình kết hợp: Đối lưu, hấp kết hợp nướng
- Tiêu chuẩn tiết kiệm năng lượng: A++ Châu âu
- Khóa trẻ em
- Mức công suất thực 2100 W
- Thể tích bình chứa nước 1.1 Lít
- Khay nướng nhỏ
- Khay nướng lớn
- Nướng quạt đối lưu
- Khay an toàn
- Điện năng 220 - 240V 50HZ
- Tổng công suất 2100 W
- Kích thước sản phẩm: 595R * 455C * 550S mm
- Kích thước âm tủ: 560R * 445C * 600S mm

Huy Hoàng



MODEL: KF - MC34L

13.600.000 VND

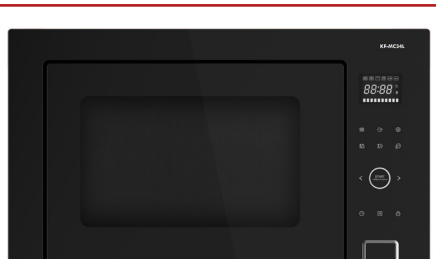

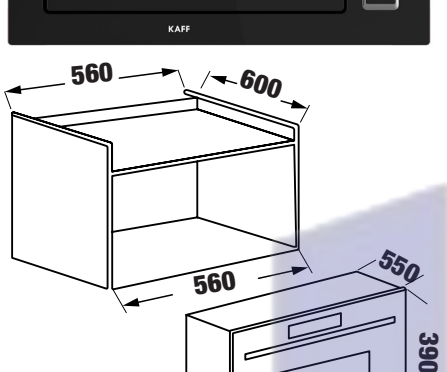

- Lò vi sóng âm tủ kết hợp nướng nhẹ
- Đèn bên trong lò
- 5 cấp độ năng lượng vi sóng
- 3 chương trình kết hợp tự động
- 2 chương trình rã đông
- Đĩa xoay thủy tinh chịu nhiệt đường kính 31 cm
- Điều khiển bằng cảm ứng và màn hình LED
- Đồng hồ điện tử có chức năng hẹn giờ
- Khóa trẻ em thông minh
- Cảnh báo âm thanh khi quá trình nấu kết thúc
- Phụ kiện đi kèm 1 đĩa thủy tinh, 1 vỉ nướng
- Dung tích 34 lít
- Tổng công suất 1.45 KW
- Nguồn điện: 220V - 240V AC/50 - 60Hz
- Kích thước sản phẩm: 390C * 595R * 550S mm
- Kích thước cắt hộc tủ: 380C * 560R * 600S mm

MODEL: KF - MC02

10.800.000 VND



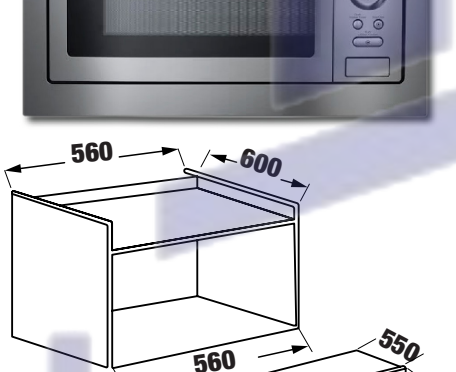

- Lò vi sóng âm tủ kết hợp nướng nhẹ
- Dung tích 25L
- Màn hình hiện thị LCD
- Hệ thống điều khiển phím bấm điện tử
- 5 mức công suất vi sóng
- Đĩa xoay thủy tinh chịu nhiệt đường kính 31 cm
- Chức năng nướng đối lưu
- Khóa trẻ em an toàn
- Cảnh báo âm thanh khi quá trình nấu kết thúc
- Công suất vi sóng 900 W
- Công suất nướng 1100 W
- Công suất nướng đối lưu 2500 W
- Tiêu chuẩn tiết kiệm điện A++ châu Âu
- Nguồn điện 220 - 240V / 50Hz
- Kích thước sản phẩm: 390C * 595R * 400S mm
- Kích thước cắt hộc tủ: 380C * 560R * 550S mm



KAFF®

MODEL: KF - OSM44L / OMS44L

21.800.000 VND



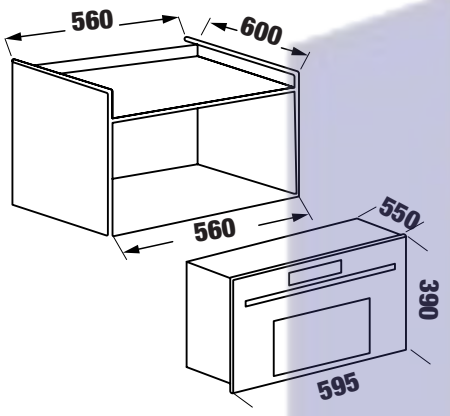

- Lò vi sóng kết hợp nướng nhẹ
- 15 chương trình tự động
- Dung tích 44 lít
- Điều khiển cảm ứng
- Điều khiển hiện giờ điện tử
- Cửa kín toàn phần thông gió và dễ dàng vệ sinh
- 9 chương trình gồm 5 mức công suất vi sóng và 4 chương trình kết hợp: Đối lưu, vi sóng kết hợp nướng
- Tiêu chuẩn tiết kiệm năng lượng: A++ Châu âu
- Khóa trẻ em
- Mức công suất vi sóng 900 W
- Mức công suất nướng 1750 W
- Mức công suất thực 1750 W
- Khay nướng nhỏ
- Khay nướng lớn
- Nướng quạt đối lưu
- Khay an toàn
- Điện năng 220 - 240V 50 Hz
- Tổng công suất 3350 W
- Kích thước sản phẩm: 455C * 595R * 550S mm
- Kích thước âm tủ: 450C * 560-568R * 595S mm



Huy Hoàng

MODEL: KF - EM036ALMW / EM036ALMB

9.800.000 VND

Made in Thailand





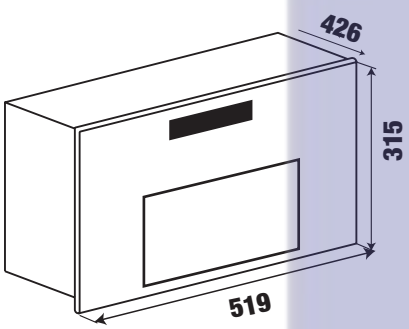

- Lò vi sóng kết hợp nướng nhẹ 36L siêu tiện lợi
- Mặt kính gương phối màu bạc trắng xám đen sơn tĩnh điện
- Tay nắm màu bạc kết hợp Inox phía trước
- 11 mức công suất vi sóng
- 6 menu mặc định
- Rã đông theo khối lượng hoặc thời gian
- Thời gian vi sóng,nướng lên đến 99.99 phút
- Khởi động nhanh 30s
- Báo tín hiệu thời gian kết thúc chương trình
- Khóa trẻ em an toàn
- Đĩa xoay đường kính 315mm
- Công suất vi sóng trung bình 1000W
- Nguồn điện sử dụng 220v/50-60Hz
- Kích thước bên trong khoang nướng: 351R * 406S * 249C mm
- Kích thước sản phẩm: 519R * 426S * 315C mm

MODEL: KF - AM825TW / AM825TB

6.800.000 VND

Made in Thailand





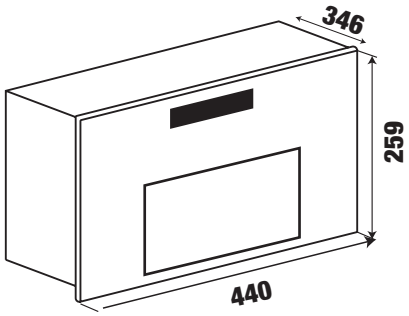

- Lò vi sóng kết hợp nướng nhẹ 25L siêu tiện lợi
- Thân màu trắng/đen sơn tĩnh điện cao cấp
- Cửa kính màu đen cách nhiệt
- Tay nắm bằng màu bạc
- Khoang nướng màu trắng/xám
- 5 mức vi sóng
- 8 menu vi sóng tự động
- Nhiều mức nấu khác nhau
- Rã đông theo khối lượng hoặc thời gian
- Thời gian vi sóng lên đến 95 phút
- Đĩa thủy tinh quay 270mm
- Âm thanh cảnh báo kết thúc thời gian
- Khóa trẻ em an toàn tiện lợi
- • Công suất vi sóng đầu vào Input: 1250
- Công suất vi sóng đầu ra Output: 800W
- Nguồn điện sử dụng: 220V/50-60Hz
- Kích thước sản phẩm: 440R * 346S * 259C mm

KAFF®

MODEL: KF - FRT6604IN

42.800.000 VND

Made in Turkey



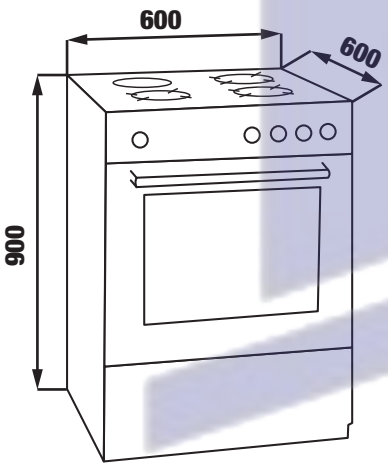

- Bếp từ 4 vùng nấu kết hợp lò nướng
- Mặt kính Schott Ceran siêu bền, chịu lực chịu sốc nhiệt
- Công suất: 2100Wx1400Wx2100Wx1400
  (Booster: 2500Wx1800Wx2500Wx1800W)
- Hẹn giờ 99 phút và tạm dừng
- Lò nướng âm tủ
- Dung tích 65L
- Cửa kính 3 lớp cách nhiệt, kính bên trong có thể tháo rời
- Điều khiển núm vặn cơ học kèm cảm ứng
- Màu bảng điều khiển Inox đen
- Đèn bên trong lò
- Độ ồn quạt làm mát hướng trục 49,2 Hz
- Tiêu chuẩn tiết kiệm năng lượng châu Âu A
- Độ ồn tối đa 50 Hz
- Phụ kiện kèm theo: 1 vĩ , 1 khay, 1 xiên quay nướng
- Tổng công suất 2600 W
- Đồng hồ điện tử hẹn giờ
- Tự động tắt khi không sử dụng
- Khóa an toàn tự động khóa trong 2 giây
- Tiêu chuẩn RoHS, CE...
- Chức năng nướng đối lưu
- Chức năng nướng xiên quay, gia nhiệt trên + quạt đối lưu
- Chức năng rã đông
- Chức năng nướng quạt
- Chức năng nướng gia nhiệt trên
- Chức năng nướng gia nhiệt dưới
- Chức năng vệ sinh bằng nhiệt (90^0C) VapClean
- Kích thước sản phẩm: 900C * 600R * 600S mm

Huy Hoàng



MODEL: KF - FRT6604GAC

27.800.000 VND

Made in Turkey



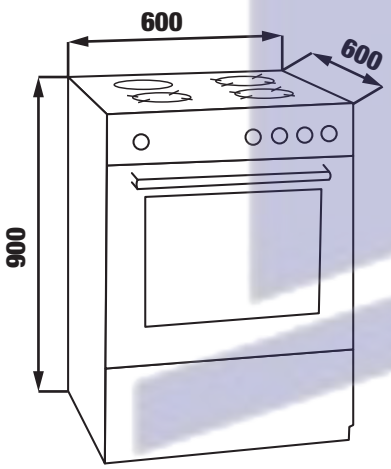

- Bếp 4 vùng nấu: 3 Gas kết hợp điện
- Công suất bếp điện 1500W (Ø180mm)
- Hệ thống mâm chia lửa Sabaf
- Hệ thống cảm ứng ngắt gas tự động FFD an toàn
- Núm vặn cơ học hợp kim siêu bền, đẹp
- Lượng gas tiêu thụ 0.3 Kg/h/lò
- Lò nướng âm tủ
- Dung tích 68L
- Cửa kính 3 lớp cách nhiệt, kính bên trong có thể tháo rời
- Điều khiển núm vặn cơ học kèm cảm ứng
- Màu bảng điều khiển Inox đen
- Đèn bên trong lò
- Độ ồn quạt làm mát hướng trục 49,2 Hz
- Tiêu chuẩn tiết kiệm năng lượng châu Âu A
- Độ ồn tối đa 50 Hz
- Phụ kiện kèm theo:1 vĩ , 1 khay, 1 xiên quay nướng
- Tổng công suất 3100 W
- Đồng hồ điện tử hẹn giờ
- Tự động tắt khi không sử dụng
- Khóa an toàn tự động khóa trong 2 giây
- Tiêu chuẩn RoHS, CE...
- Chức năng nướng đối lưu
- Chức năng nướng xiên quay, gia nhiệt trên + quạt đối lưu
- Chức năng rã đông
- Chức năng nướng quạt
- Chức năng nướng gia nhiệt trên
- Chức năng nướng gia nhiệt dưới
- Chức năng vệ sinh bằng nhiệt (90^{0}C) VapClean
- Kích thước sản phẩm: 900C * 600R * 600S mm

Huy Hoàng



MODEL: KF - IK60850

36.800.000 VND

Made in Thailand



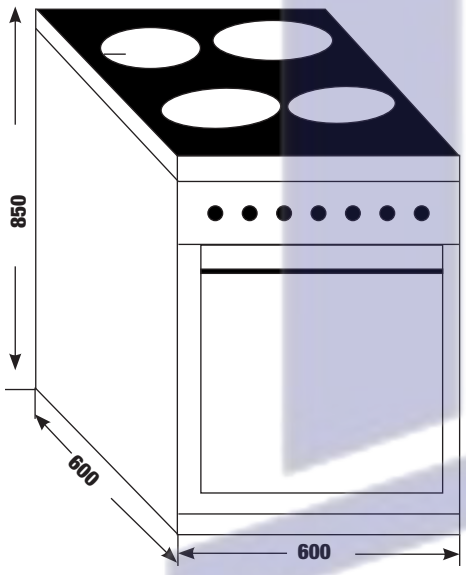

- Bếp từ 4 vùng nấu kết hợp lò nướng
- Lò nướng dung tích 54L, Led hiển thị cho vùng nấu
- 8 chức năng nướng
- Chức năng nướng đối lưu
- Cửa kính 3 lớp cách nhiệt
- Điều khiển núm vặn cơ học
- Chức năng hẹn giờ
- Đèn bên trong lò 25 W
- Chức năng tự vệ sinh bằng phương pháp nhiệt phân Catalytic
- Phụ kiện kèm theo: vỉ nướng và khay nướng
- Tiêu chuẩn tiết kiệm điện Châu Âu A++
- Tự động tắt khi không sử dụng
- Tổng công suất 3.6 KW
- Hiệu điện thế 220V - 240V / 50 Hz - 16 A
- Thiết bị ổn định nhiệt độ tự động
- Hệ thống quạt bên trong khoang lò giúp hơi nóng được lan tỏa đều
- Vỏ thép sơn tĩnh điện không rỉ
- Công suất bếp điện từ: 1.4 kW x 2 / 1.8 kW / 2.1 kW
- Mặt kính crystal siêu bền, chịu lực chịu sốc nhiệt
- Inverter tiết kiện điện năng
- Chức năng chia công suất tiết kiệm điện năng
- Nguồn điện: 220V - 240 V
- Tần số: 50 / 60 Hz
- Kích thước sản phẩm: 850C * 600R * 600S mm




Huy Hoàng

KAFF®

MODEL: KF - BDWSI12.6

26.800.000 VND

Made in Turkey



- Máy rửa chén bán âm, độc lập/Semi and free standing Diswasher
- Thân sơn tĩnh điện màu đen cao cấp
- Sức chứa 14 bộ đồ ăn Châu Âu
- 6 Chương trình rửa tích hợp: Rửa kỹ, rửa tiết kiệm, rửa 1h, rửa nhanh, rửa sơ bộ, rửa chờ lên đến 24h
- Chức năng đặc biệt: tăng tốc độ rửa, rửa nửa tải
- Chức năng sấy tăng cường (Tubor Fan)
- Điều khiển điện tử, màn hình led sang trọng
- Chức năng hẹn giờ
- Độ ồn cực thấp maximum 40dB
- Tiêu chuẩn tiết kiệm năng lượng Châu Âu A+++ (biến tần tích hợp)
- Chức năng khóa máy khi có sự cố ngoại cảnh tác động (ngập nước, va đập, yếu điện, thiếu nước…)
- Chống rò nước từ máy
- Mức tiêu thụ điện năng 1.850 Kwh/lần rửa
- Nhiệt độ nước nóng lên đến 70ºC
- Mức tiêu thụ nước 10 lít/lần rửa
- Áp suất nước 0.4 đến 10 Bar
- Điện năng đầu vào: 220-240V / 50-60Hz
- Chiều dài cáp điện 1.5m
- Kích thước sản phẩm: 820-850C * 600S * 600R mm

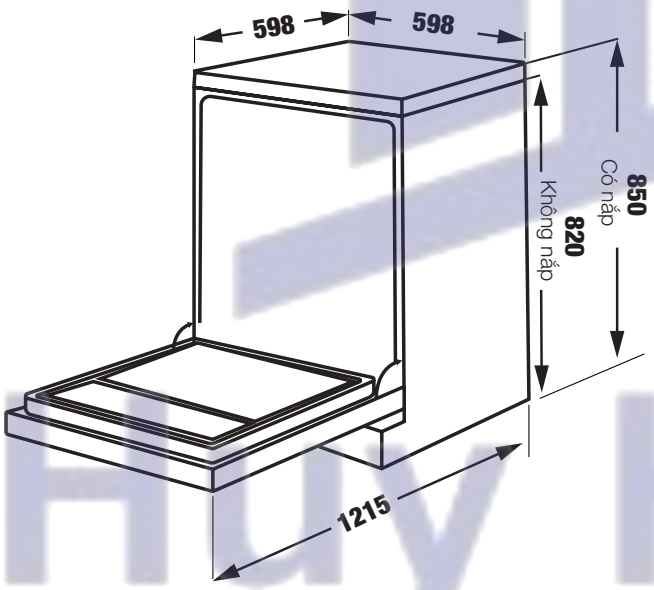





Huy Hoàng

MODEL: KF - A45UVTFT **28.800.000 VND**

Made in Turkey



- Máy rửa chén bán âm, độc lập/Semi and free standing Diswasher
- Thân inox cao cấp/SS body
- Sức chứa 15 bộ đồ ăn Châu Âu/15 place setting
- 10 Chương trình rửa tích hợp/10 programs, 6+ temperatures: Rửa mạnh, rửa tự động, rửa tiết kiệm, rửa nhanh, rửa sơ bộ, rửa chờ lên đến 24h, rửa 90p, rửa tráng, rửa nữa tải
- Chức năng sấy tăng cường (Turbo Fan)
- Chức năng vệ sinh lồng rửa/Extra fast option
- Chức năng giảm độ ồn rửa/Extra silent option
- Chức năng rửa nhanh/Extra fast option
- Chức năng tiết kiệm năng lượng/Energy save option
- Chức năng mở cửa tự động khi kết thúc chu trình rửa
  Auto door technology
- Điều khiển điện tử, màn hình Led sang trọng
  Touch control with display TFT
- Chức năng hẹn giờ,khóa trẻ em thông minh
  Timer and child lock option
- Độ ồn cực thấp maximum 40dB/Noise low
- Tiêu chuẩn tiết kiệm năng lượng châu Âu A++AA - 20 %
- Chức năng khóa máy khi có sự cố tác động (ngập nước, va đập, yếu điện, thiếu nước,..)
- Chống rò nước từ máy/Overflow and leakege protection
- Vòi phun phụ
- Chức năng nửa tải với 3 chế độ (rổ dưới,rổ trên,cho kệ trên dưới)
  Chức năng nâng hạ khay rửa/Down and up basket option
- Chức năng rửa viên/3in1 table detergent option (không ưu tiên)
- Mức tiêu thụ điện năng: 1.850Kwh/lần rửa
- Nhiệt độ nước nóng lên đến 70^{0}C - 75^{0}C
- Mức tiêu thụ nước: 8 lít/lần rửa
- Áp suất nước: 0.4 - 10 Bar
- Điện năng đầu vào: 220-240V / 50-60Hz
- Chiều dài cáp điện 1.5 m
- Kích thước sản phẩm: 820-850C * 598S * 598R mm

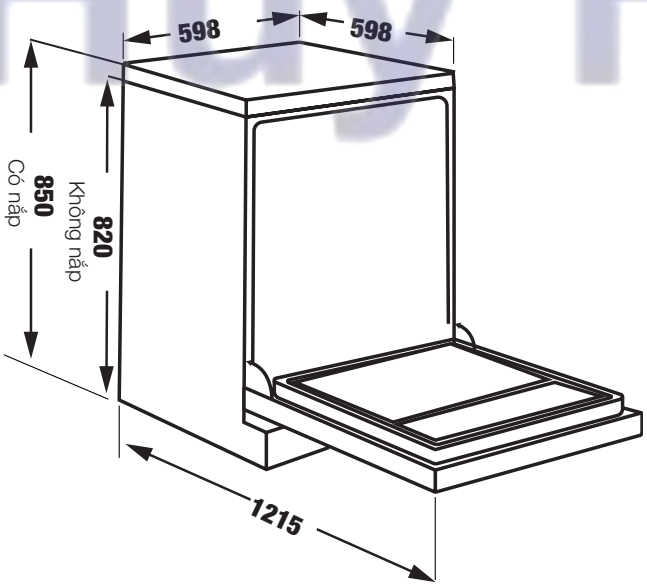



Huy Hoàng

KAFF®

MODEL: KF - GARDE820 SEMI

30.800.000 VND

Made in Turkey





- Máy rửa chén âm bán phần
- Sức chứa 15 bộ đồ ăn Châu Âu
- 10 Chương trình rửa tích hợp: Prewash, Mini 14' (Jet Wash), Quick 30' 40°C, Eco (Standard Programme), Super 50' 65°C (Quick Clean), Easy Care 60°C, Dual Pro Wash 60°C, Smart 30°C - 50°C, Smart 50°C - 60°C, Smart 60°C - 70°C.
- Eco Wash - Half load option (with 3 mode), Tablet option, Extra Hygiene option, Extra Drying option, Extra Silent option (Silent Wash), Extra Fast option, Energy Save option, Rinse-aid indicator, Salt indicator, Washing cycle indicators, End of cycle indicator
- Chức năng mở cửa tự động (Auto open door)
- Delay timer option
- Chức năng UVON diệt khuẩn (UVON natural tech)
- Chức năng ION diệt khuẩn (ION natural tech)
- Hệ thống sấy khô Tubo (Drying system)
- Vòi phun phụ
- Khóa trẻ em (Child lock)
- Chức năng tạo Ozon
- Hệ thống chống Siphon
- Điều khiển cảm ứng hiện đại, màn hình Led sang trọng
- Chức năng hẹn giờ (Delay time)
- Độ ồn cực thấp maximum 42 dB
- Tiêu chuẩn tiết kiệm năng lượng châu Âu A+++, chỉ số hiệu quả năng lượng A
- Chức năng khóa máy khi có sự cố tác động (ngập nước, va đập, yếu điện, thiếu nước)
- Chống rò nước từ máy
- Hệ thống chuyển hướng điện (Electrical Diverter system)
- Đèn báo máy hoạt động và kết thúc chương trình rửa
- Đèn chiếu sáng bên trong (One spot)
- Nguồn điện: 220-240V / 50Hz / 10A
- Kích thước sản phẩm: 820C * 598R * 570S mm

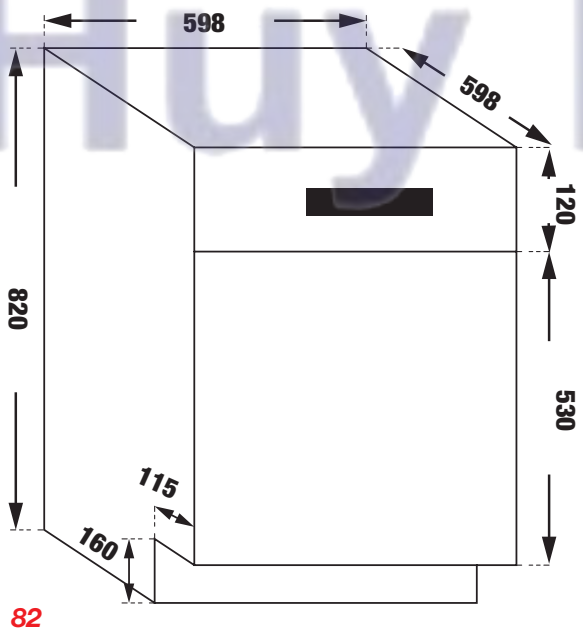



Huy Hoang

MODEL: KF - W45A1A401J

22.600.000 VND

Made in Turkey

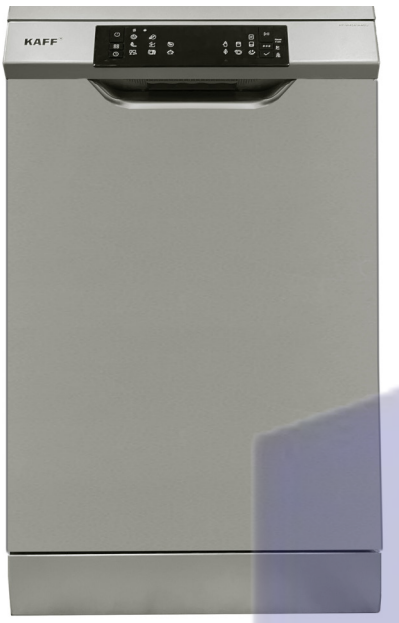

- Máy rửa chén độc lập/Semi and free standing Diswasher
- Sức chứa 09 bộ đồ ăn Châu Âu
- Thân inox cao cấp
- 10 Chương trình rửa tích hợp: Rửa tráng 14'/Mini 14', Rửa mạnh 30'/Quick 30', rửa tiết kiệm/Eco, rửa hai dàn ở nhiệt độ 60 độ / Dual pro wash 60, rửa nhanh 50 độ/Super 50', rửa chuyên sâu 70 độ Hygiene 70°C, rửa tự động mức nhẹ 30-50 độ/Smart 30°C – 50°C, rửa tự động mức nặng 50-70 độ/Smart 50°C – 70°C
- Chức năng mở cửa tự động khi kết thúc chu trình rửa
- Chức năng đặc biệt : tăng tốc bộ rửa, rửa nữa tải
- Chức năng sấy tăng cường (Turbo Fan)
- Chức năng UVON diệt khuẩn (UVON natural tech)
- Chức năng ION diệt khuẩn (ION natural tech)
- Điều khiển nút bấm tiện dụng
- Chức năng hẹn giờ
- Độ ồn cực thấp maximum 40dB
- Tiêu chuẩn tiết kiệm năng lượng châu Âu A++ (biến tần tích hợp).
- Chức năng khóa máy khi có sự cố tác động (ngập nước, va đập, yếu điện, thiếu nước)
- Chức năng mở cửa tự động khi kết thúc chu trình rửa/Auto door technology
- Chống rò nước từ máy
- Mức tiêu thụ điện năng: 0,657Kwh/lần rửa
- Nhiệt độ nước nóng lên đến 700C
- Mức tiêu thụ nước: 6 lít/lần rửa
- Áp suất nước: 0.4 -10 Bar
- Điện năng đầu vào: 220 - 240V / 50 - 60Hz
- Chiều dài cáp điện 1.5m
- Kích thước sản phẩm: 820-850C * 448R * 598S mm

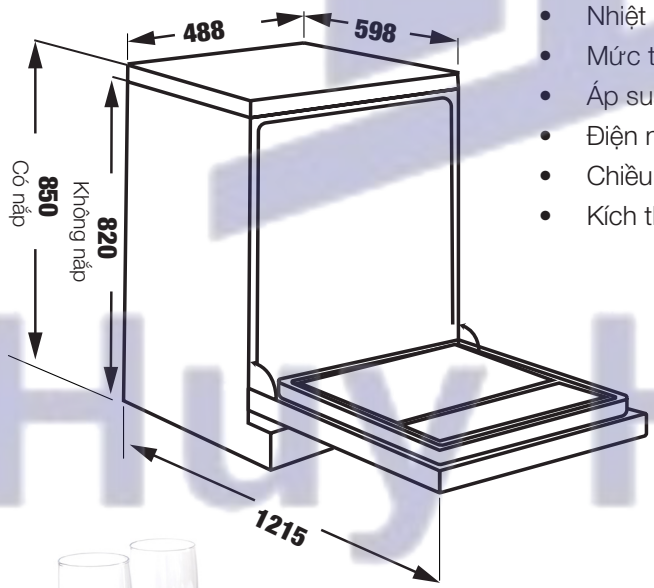



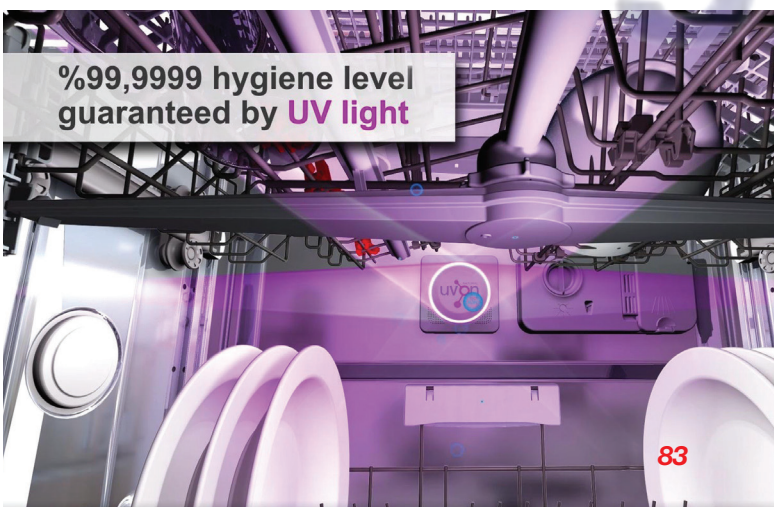

Huy Hoàng

KAFF®

MODEL: KF - SPA230

27.800.000 VND

Made in Turkey



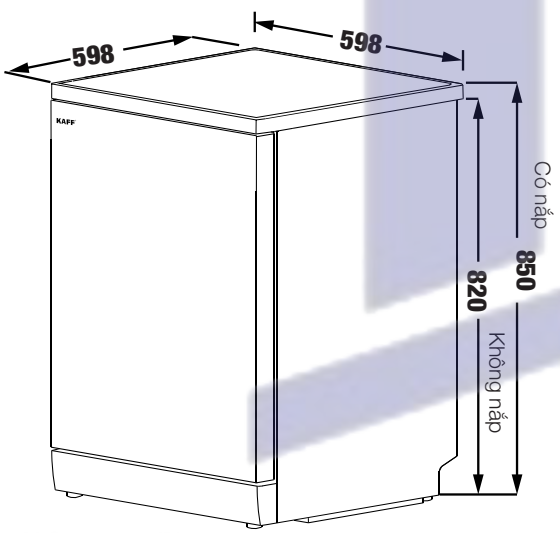

- Máy rửa chén độc lập/Semi and free standing Diswasher
- Sức chứa 15 bộ đồ ăn Châu Âu
- Điều khiển cảm ứng, màn hình led sang trọng
- Thân inox đen xám cao cấp
- 10 Chương trình rửa tích hợp với 6 mức nhiệt độ: rửa mạnh, rửa tự động, rửa tiết kiệm, rửa nhanh, rửa sơ bộ, rửa chờ lên đến 24h, rửa 90 phút, rửa tráng, rửa nửa tải
- Sấy tăng cường Tubor Fan
- Chức năng tự vệ sinh lồng rửa
- Chức năng giảm độ ồn, rửa nhanh
- Chức năng tiết kiệm năng lượng
- Chức năng rửa nửa tải với 3 chế độ (rổ dưới, rổ trên, cho kệ trên dưới)
- Chức năng nâng hạ khay rửa
- Chức năng an toàn:
- Chức năng khóa máy khi có sự cố ngoại cảnh tác động (ngập nước, va đập, yếu điện, thiếu nước…)
- Chống rò nước từ máy
- Chức năng hẹn giờ, khóa trẻ em thông minh
- Độ ồn cực thấp maximum 40dB
- Tiêu chuẩn tiết kiệm năng lượng Châu Âu A+++ (biến tần tích hợp)
- Mức tiêu thụ điện năng: 0,949 Kwh/lần rửa
- Nhiệt độ nước nóng lên đến 700C - 750C
- Mức tiêu thụ nước: 8 lít/lần rửa
- Áp suất nước 0.4 đến 10 Bar
- Điện năng đầu vào: 220-240V/50-60Hz
- Chiều dài cáp điện 1.5m
- Kích thước sản phẩm: 820-850C * 598R * 598S mm



Huy Hoàng

MODEL: KF - D65ERIS

32.800.000 VND

Made in Turkey



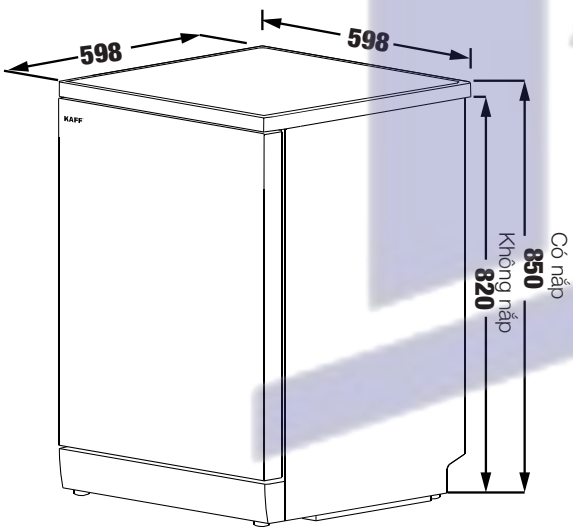

- Máy rửa chén độc lập/Semi and free standing Diswasher
- Sức chứa 15 bộ đồ ăn Châu Âu
- Thân inox cao cấp
- 10 Chương trình rửa tích hợp: Rửa tráng 14'/Mini 14', Rửa mạnh 30'/Quick 30', rửa tiết kiệm/Eco, rửa hai dàn ở nhiệt độ 60 độ / Dual pro wash 60, rửa nhanh 50 độ/Super 50', rửa chuyên sâu 70 độ Hygiene 70°C, rửa tự động mức nhẹ 30-50 độ/Smart 30°C – 50°C, rửa tự động mức nặng 50-70 độ/Smart 50°C – 70°C
- Chức năng mở cửa tự động khi kết thúc chu trình rửa
- Chức năng đặc biệt : tăng tốc bộ rửa, rửa nữa tải
- Chức năng sấy tăng cường (Turbo Fan)
- Chức năng UVON diệt khuẩn (UVON natural tech)
- Chức năng ION diệt khuẩn (ION natural tech)
- Điều khiển nút bấm tiện dụng
- Chức năng hẹn giờ
- Độ ồn cực thấp maximum 40dB
- Tiêu chuẩn tiết kiệm năng lượng châu Âu A++ (biến tần tích hợp).
- Chức năng khóa máy khi có sự cố tác động (ngập nước, va đập, yếu điện, thiếu nước)
- Chức năng mở cửa tự động khi kết thúc chu trình rửa/Auto door technology
- Chống rò nước từ máy
- Mức tiêu thụ điện năng: 0,657Kwh/lần rửa
- Nhiệt độ nước nóng lên đến 700C
- Mức tiêu thụ nước: 6 lít/lần rửa
- Áp suất nước: 0.4 -10 Bar
- Điện năng đầu vào: 220 - 240V / 50 - 60Hz
- Chiều dài cáp điện 1.5m
- Kích thước sản phẩm: 820-850C * 448R * 598S mm



Huy Hoàng

KAFF®

MODEL: KF - T35HEMERA

28.800.000 VND

Made in Turkey



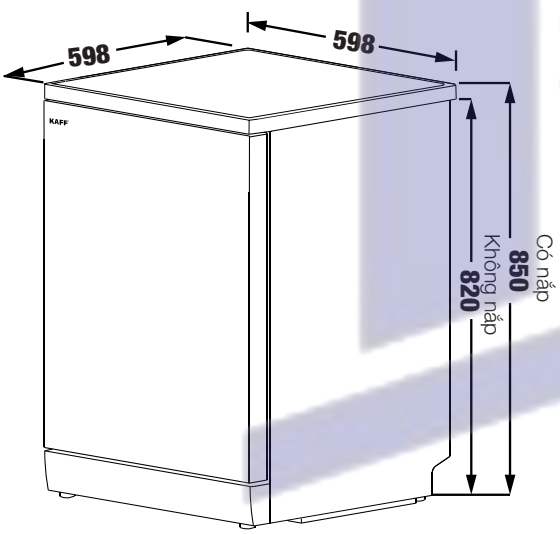

- Máy rửa chén bán âm, độc lập / Semi and free standing Diswasher
- Sức chứa 15 bộ đồ ăn Châu Âu/15 place settings
- Thân inox cao cấp / SS body
- 8 Chương trình rửa tích hợp/8 programs, 6+ temperatures: Rửa tráng 14'/Mini 14', Rửa mạnh 30'/Quick 30', rửa tiết kiệm/Eco, rửa hai dàn ở nhiệt độ 60 độ/Dual pro wash 60, rửa nhanh 50 độ/ Super 50', rửa chuyên sâu 70 độ/Hygiene 70°C, rửa tự động mức nhẹ 30-50 độ/Smart 30°C – 50°C, rửa tự động mức nặng 50-70 độ/Smart 50°C – 70°C
- Chức năng mở cửa tự động khi kết thúc chu trình rửa/
- Vòi phun phụ
- Chức năng sấy tăng cường/Tubor Fan
- Chức năng tự vệ sinh lồng rửa/Extra hygiene option
- Chức năng giảm độ ồn rửa/Extra silent option
- Chức năng rửa nhanh/Extra fast option
- Chức năng tiết kiệm năng lượng/Energy save option
- Chức năng UVON diệt khuẩn/UVON natural tech
- Chức năng ION diệt khuẩn/ION natural tech
- Điều khiển cảm ứng, màn hình led sang trọng/Touch control with dislay TFT
- Ánh sáng bên trong lồng rửa 04 đèn/ Interior Light 4 spot
- Ba dàn rửa siêu sạch với nhiều ngăn dưới/ Triple wash
- Dàn rửa ngăn trên/Impeller
- Chức năng hẹn giờ, khóa trẻ em thông minh
- Độ ồn cực thấp maximum 40dB/Noise low
- Tiêu chuẩn tiết kiệm năng lượng Châu Âu A+++ AA - 20%
- Chức năng khóa máy khi có sự cố ngoại cảnh tác động (ngập nước, va đập, yếu điện, thiếu nước…)
- Chồng rò nước từ máy / Overflow and leakage protection
- Chức năng bảo vệ quá nhiệt / Heater protection
- Chức năng nửa tải với 3 chế độ (rổ dưới, rổ trên, cho kệ trên dưới)/ Half load option (with three modes) (lower basket/upper basket /half load on both baskets)
- Chức năng nâng hạ khay rửa/Down and up basket option
- Chức năng rửa viên/3in1 tablet detergent option (không ưu tiên)
- Mức tiêu thụ điện năng: 0,659Kwh / lần rửa / Power consumption
- Nhiệt độ nước nóng lên đến 70°C – 75°C
- Mức tiêu thụ nước: 8 lít/lần rửa
- Áp suất nước 0.4 đến 10 Bar
- Điện năng đầu vào: 220-240V / 50-60Hz
- Chiều dài cáp điện 1.5m
- Kích thước sản phẩm: 820-850C * 598S * 598R mm



MODEL: KF - BISW12 **30.800.000 VND**

Made in Turkey



- Máy rửa chén âm toàn phần
- Sức chứa 15 bộ đồ ăn Châu Âu/15 place settings
- Thân sơn tĩnh điện phối inox cao cấp
- 9 Chương trình rửa tích hợp: ửa tráng 14'/Mini 14',
- Rửa mạnh 30'/Quick 30', rửa tiết kiệm/Eco, rửa hai dàn ở nhiệt độ 60 độ/ Dual pro wash 60, rửa tiết kiệm nước/Save+5.4 Lt, rửa nhanh 50 độ/Super 50', rửa chuyên sâu 70 độ/Hygiene 70°C, rửa tự động mức nhẹ 30-50 độ/Smart 30°C – 50°C, rửa tự động mức nặng 50-70 độ/Smart 50°C – 70°C
- Chức năng mở cửa tự động khi kết thúc chu trình rửa/Auto door technology
- Chức năng đặc biệt: tăng tốc độ rửa, rửa nữa tải
- Chức năng sấy tăng cường (Turbo Fan)
- Chức năng UVON diệt khuẩn (UVON natural tech)
- Chức năng ION diệt khuẩn (ION natural tech)
- Điều khiển điện tử, màn hình Led sang trọng
- Đèn báo máy hoạt động và kết thúc chương trình
- Vòi phun phụ
- Chức năng hẹn giờ lên đến 24h
- Độ ồn cực thấp maximum 40dB
- Tiêu chuẩn tiết kiệm năng lượng châu Âu A++(biến tần tích hợp)
- Chức năng khóa máy khi có sự cố tác động (ngập nước, va đập, yếu điện, thiếu nước,..)
- Chống rò nước từ máy
- Mức tiêu 6 lít/lần rửa
- Áp suất nước: 0.4-10 Bar
- Mức tiêu thụ điện năng: 0,645Kwh / lần rửa
- Điện năng đầu vào: 220 - 240V / 50 - 60Hz
- Chiều dài cáp điện 1.5m
- • Kích thước sản phẩm: 815C * 598R * 550S mm

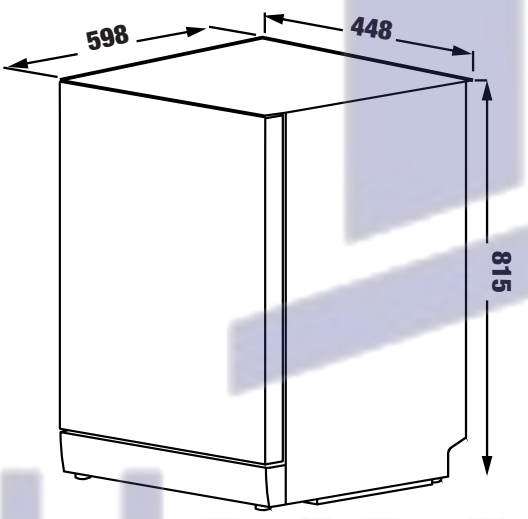



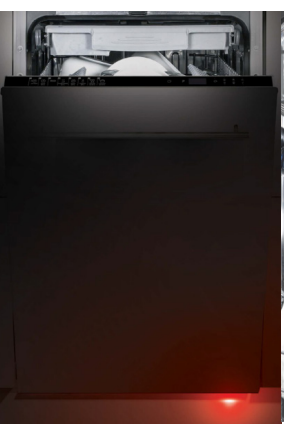

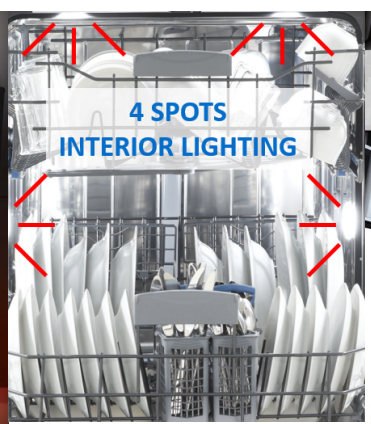



MÁY RỬA CHÉN

KAFF®

MODEL: KF - CARYA1FW / CARYA1FB

24.800.000 / 24.800.000 VND

KF - CARYA1FXS

25.800.000 VND

Made in Turkey

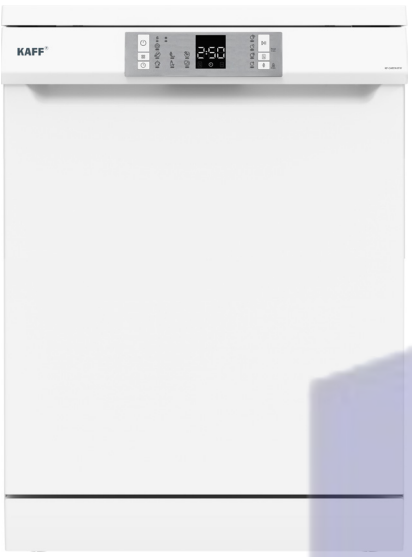





- Máy rửa chén bán âm, độc lập / Semi and free standing Diswasher
- Sức chứa 15 bộ đồ ăn Châu Âu/15 place settings
- Thân inox(màu inox), sơn tĩnh điện màu trắng, sơn tĩnh điện đen
- 10 Chương trình rửa tích hợp với 6 mức nhiệt độ: rửa mạnh, rửa tự động, rửa tiết kiệm, rửa nhanh, rửa sơ bộ, rửa chờ lên đến 24h, rửa 90 phút, rửa tráng, rửa nửa tải
- Điều khiển điện tử, màn hình led sang trọng
- Chức năng đặc biệt:
- Chức năng mở cửa tự động khi kết thúc chu trình rửa
- Sấy tăng cường Tubor Fan
- Chức năng tự vệ sinh lồng rửa
- Chức năng giảm độ ồn, rửa nhanh
- Chức năng tiết kiệm năng lượng
- Chức năng rửa nửa tải với 3 chế độ (rổ dưới, rổ trên, cho kệ trên dưới)
- Chức năng nâng hạ khay rửa
- Chức năng khóa máy khi có sự cố ngoại cảnh tác động (ngập nước, va đập, yếu điện, thiếu nước…)
- Chống rò nước từ máy
- Chức năng hẹn giờ, khóa trẻ em thông minh
- Điều khiển Điện tử, màn hình led sang trọng
- Độ ồn Maximum 49dB
- Tiêu chuẩn tiết kiệm năng lượng Châu Âu A+++ (biến tần tích hợp)
- Mức tiêu thụ điện năng bình quân 0,949 Kwh/lần rửa
- Nhiệt độ nước nóng lên đến 700C
- Mức tiêu thụ nước 9 lít/lần rửa
- Ap suất nước 0.3 đến 10 Bar
- Điện năng đầu vào 220-240V / 50-60Hz
- Chiều dài cáp điện 1.65m
- Kích thước: 598R * 598S * (820-850)C mm

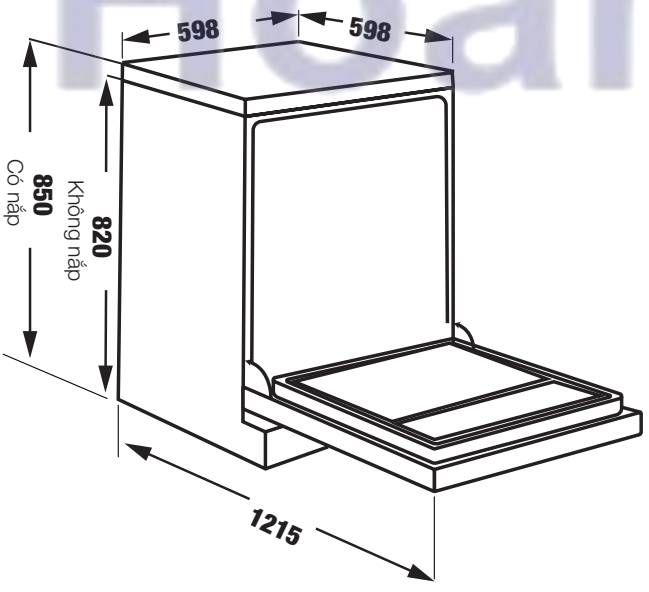

Huy Hoàng

MÁY RỬA CHÉN KẾT HỢP BỒN / SẤY CHÉN

MODEL: KF - SWM6

28.800.000 VND



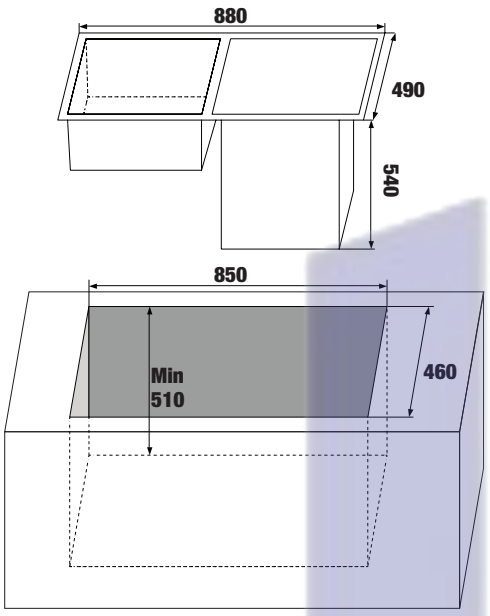

- Máy rửa chén tích hợp bồn rửa
- Chất liệu inox không gỉ
- 4 chương trình rửa: rửa mạnh, rửa kỹ , rửa tiết kiệm , rửa thịt rau củ
- Điều khiển cảm ứng hiện đại
- Màn hình hiển thị Led LCD
- Chức năng tự vệ sinh khoang rửa
- Có thể rửa rau củ quả, rửa thịt
- Khử Khuẩn bằng sóng siêu âm/Ultrasonic ware founction
- Chức năng tạo Ozon/Ozon option
- Chức năng khóa trẻ em thông minh
- Chức năng chống rò rỉ nước
- Điện áp 220-240V/60Hz
- Độ ồn tối đa 58Db
- Công suất 1760W
- Động cơ BLD tiết kiệm năng lượng
- Lượng nước tiêu thụ/6 Lít/lần rửa
- Kích thước sản phẩm: 880 * 490 * 540 mm
- Kích thước khoét đá: 850 * 460 * Min510 mm

MODEL: KF -DRD100KR

10.800.000 VND

Made in Korea

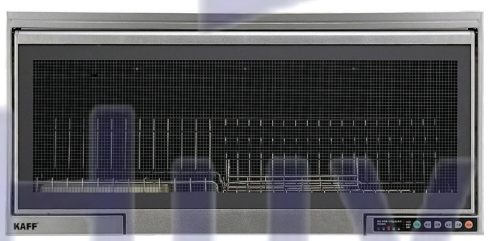

- Máy sấy chén loại treo tủ kệ có thể lắp âm hoặc treo độc lập
- Xuất xứ Korea
- Thân máy Sus304, ngoài sơn tĩnh điện siêu bền
- Điều khiển nút bấm điện tử
- Mặt kính phẳng chịu nhiệt cao cấp
- Kết cấu cửa có thể tháo rời dễ dàng vệ sinh
- Có thể điều chỉnh tốc độ sấy tiết kiệm thời gian và tự động tắt khi mở cửa an toàn cho người sử dụng
- Khung chứa đĩa thiết kế để được nhiều đĩa và độ bền cao
- Giá đỡ phụ, giỏ đựng thìa
- Đèn UV, Ozon tiệt trùng
- Dung tích 50 lít
- Nhiệt độ tối đa 90^{0}C
- Công suất 280W
- Điện thế 220-240V/50-60Hz
- Màu xám
- Kích thước sản phẩm : 798R * 313S * 400C mm

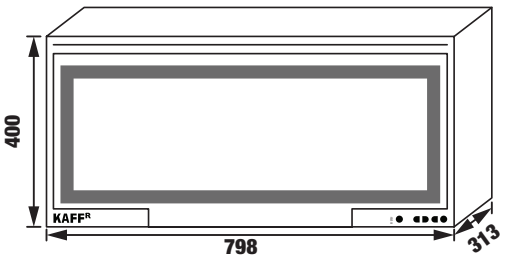

KAFF®

MODEL: KF - BIV810S

20.800.000 VND

Made in Thailand







- Máy rửa chén âm bán phần
- Thân inox đen cao cấp
- Sức chứa 10 bộ đồ ăn Châu Âu
- 8 Chương trình rửa tích hợp: rửa thông minh - rửa tự động (AI wash), Chương trình rửa tiệt trùng nâng cao 72 độ (Hygiene Plus), rửa tiết kiệm (ECO Wash), rửa ly (Glass wash), rửa 90 phút (90 min Wash), rửa xả (Rapid wash), rửa tráng nước lạnh nhanh (Soak wash), rửa máy - vệ sinh bên trong máy (Self cleaning)
- Chức năng đặc biệt
- Hệ thống PTC sấy khô khí nóng. Sau khi quá trình rửa chén bát hoàn tất, máy sẽ dẫn không khí tự nhiên bên ngoài thông qua bộ gia nhiệt PTC để tạo thành luồng khí nóng thổi vào khoang máy và nhanh chóng lấy đi hơi ẩm còn tồn lại, giúp cho các bộ đồ ăn được sấy khô hoàn toàn
- Chức năng khử khuẩn lên đến 72 độ giúp diệt khuẩn lên đến 99.99% (Sterilization)
- Chức năng sấy khí tươi 72H dẫn lưu không khí định kỳ trong khoang máy 5 phút mỗi giờ giúp cho khoang máy và bát đĩa như luôn được làm mới (Fresh Air 72H & dry storage)
- Chức năng khử trùng bằng tia cực tím UV (internal UV light)
- Sấy tăng cường (Turbo Fan)
- Khóa trẻ em (Child lock)
- Chức năng tạo Ozon
- Điều khiển cảm ứng hiện đại, màn hình Led sang trọng
- Chức năng hẹn giờ (Delay time)
- Mức tiêu thụ điện năng: 0,805 Kwh/lần rửa
- Bơm chính và bơm xả BLDC tiết kiệm điện và độ bền cao (Dual BLDC motor)
- Độ ồn cực thấp maximum 49 dB
- Tiêu chuẩn tiết kiệm năng lượng châu Âu A+(biến tần tích hợp)
- Chức năng khóa máy khi có sự cố tác động (ngập nước, va đập, yếu điện, thiếu nước,...)
- Chống rò nước từ máy
- Kích thước sản phẩm: 595C * 595R * 500S mm

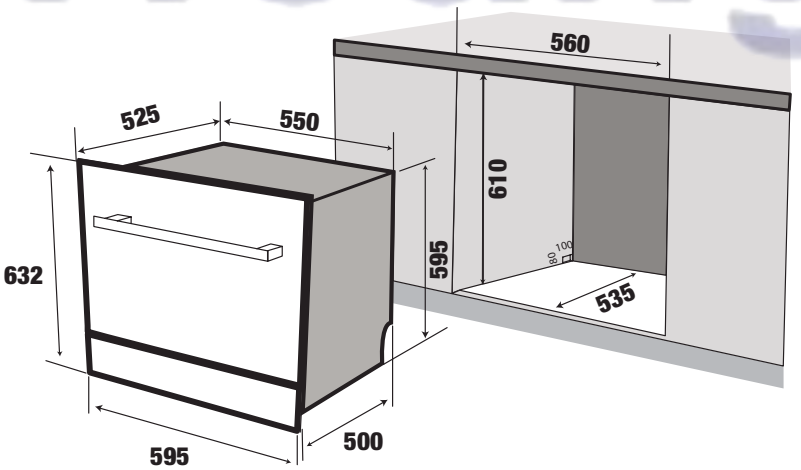

MODEL: KF - BISMS8 PLUS

21.800.000 VND

Made in Thailand



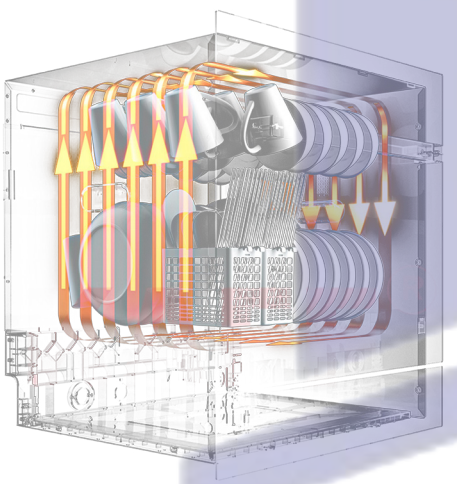

- Máy rửa chén âm bán phần
- Mặt kính đen phối inox cao cấp
- Sức chứa 12 bộ đồ ăn Châu Âu
- 8 Chương trình rửa tích hợp: Rửa kỹ (Intensive or Heavy), rửa thông minh - rửa tự động (AI wash), rửa tiết kiệm (ECO Wash), rửa nhanh (ECO Wash), rửa ly (Glass wash), rửa 1H (1H Wash), rửa hoa quả (Fruit and vegetable wash), rửa máy vệ sinh bên trong máy (Self cleaning)
- Chức năng đặc biệt
- Hệ thống PTC sấy khô khí nóng. Sau khi quá trình rửa chén bát hoàn tất, máy sẽ dẫn không khí tự nhiên bên ngoài thông qua bộ gia nhiệt PTC để tạo thành luồng khí nóng thổi vào khoang máy và nhanh chóng lấy đi hơi ẩm còn tồn lại, giúp cho các bộ đồ ăn được sấy khô hoàn toàn
- Chức năng khử khuẩn lên đến 72 độ giúp diệt khuẩn lên đến 99.99% (Sterilization)
- Chức năng sấy khí tươi 96H dẫn lưu không khí định kỳ trong khoang máy 5 phút mỗi giờ giúp cho khoang máy và bát đĩa như luôn được làm mới (Fresh Air 96H)
- Chức năng khử trùng bằng tia cực tím UV (internal UV light)
- Sấy tăng cường (Turbo Fan)
- Khóa trẻ em (Child lock)
- Chức năng tạo Ozon
- Điều khiển cảm ứng hiện đại, màn hình Led sang trọng
- Chức năng hẹn giờ (Delay time)
- Độ ồn cực thấp maximum 49 dB
- Mức tiêu thụ điện năng: 0,805 Kwh/lần rửa
- Tiêu chuẩn tiết kiệm năng lượng châu Âu A+(biến tần tích hợp)
- Chức năng khóa máy khi có sự cố tác động (ngập nước, va đập, yếu điện, thiếu
- nước,...)
- Chống rò nước từ máy
- Kích thước sản phẩm: 595R * 632C * 525S mm



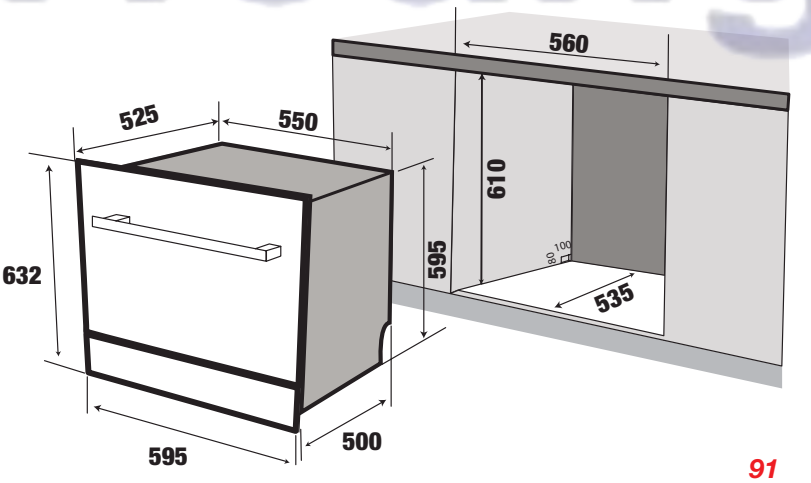

MODEL: KF - W8001EU

13.800.000 VND

Made in Thailand



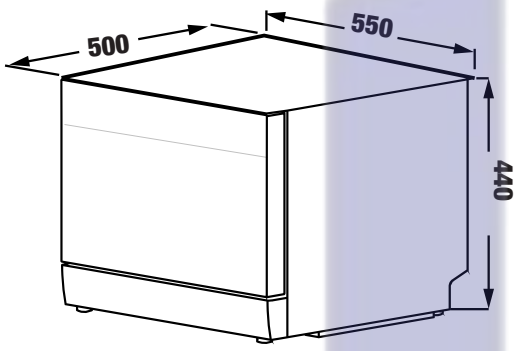

- Máy rửa chén độc lập
- Thân sơn tĩnh điện màu trắng cao cấp
- Sức chứa 06 bộ đồ ăn Châu Âu
- 7 Chương trình rửa tích hợp: Rửa mạnh, rửa tự động, rửa tiết kiệm, rửa nhanh, rửa 90 phút, rửa sơ bộ, rửa chờ lên đến 24h
- Chức năng đặc biệt :tăng tốc độ rửa
- Chức năng điều khiển điện tử, màn hình Led sang trọng
- Chức năng hẹn giờ lên đến 24h
- Độ ồn cực thấp maximum 40dB
- Tiêu chuẩn tiết kiệm năng lượng châu Âu A++ (biến tần tích hợp)
- Chức năng khóa máy khi có sự cố tác động (ngập nước, va đập, yếu điện, thiếu
- nước,..)
- Chống rò nước từ máy
- Mức tiêu thụ điện năng: 0.61 Kwh/lần rửa
- Nhiệt độ nước nóng lên đến 700C
- Mức tiêu thụ nước: 6 lít/lần rửa
- Áp suất nước: 0.4 - 10 Bar
- Điện năng đầu vào: 220-240V / 50-60Hz
- Chiều dài cáp điện 1.5m
- Kích thước sản phẩm: 440C * 550R * 500S mm

MODEL: KF - SW800

16.800.000 VND

Made in Thailand



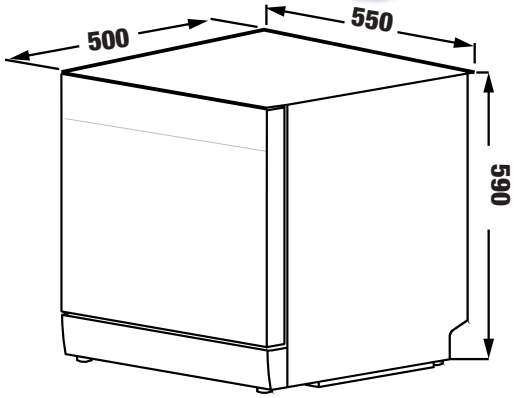

- Máy rửa chén độc lập
- Thân sơn tĩnh điện màu trắng cao cấp
- Sức chứa 08 bộ đồ ăn Châu Âu
- 6 Chương trình rửa tích hợp: Rửa mạnh, rửa tự động, rửa tiết kiệm, rửa nhanh, rửa sơ bộ, rửa chờ lên đến 24h
- Chức năng đặc biệt : tăng tốc bộ rửa
- Chức năng điều khiển điện tử, màn hình Led sang trọng
- Chức năng hẹn giờ
- Độ ồn cực thấp maximum 40dB
- Tiêu chuẩn tiết kiệm năng lượng châu Âu A++(biến tần tích hợp)
- Chức năng khóa máy khi có sự cố tác động (ngập nước, va đập, yếu điện, thiếu nước,..)
- Chống rò nước từ máy
- Mức tiêu thụ điện năng: 0,72Kwh/lần rửa
- Nhiệt độ nước nóng lên đến 700C
- Mức tiêu thụ nước: 7 lít/lần rửa
- Áp suất nước: 0.4 -10 Bar
- Điện năng đầu vào: 220 - 240V / 50-60Hz
- Chiều dài cáp điện 1.5m
- Kích thước sản phẩm: 590C * 550R * 500S x mm

MODEL: KF - SBL775W NEW PLUS — 26.800.000 VND

KF - SBL775B NEW PLUS — 26.800.000 VND

Made in Thailand



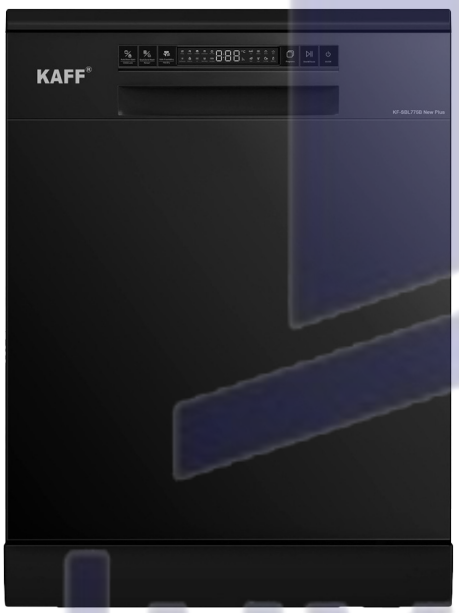

- Máy rửa chén độc lập
- Sức chứa 17 bộ đồ ăn Châu Âu/15 place settings
- Máy rửa chén độc lập
- 3 dàn rửa tiện lợi
- 8 Chương trình rửa tích hợp
- Hệ thống PTC sấy khô khí nóng
- Chức năng khử khuẩn lên đến 72 độ giúp diệt khuẩn lên đến 99.99% (Sterilization)
- Chức năng sấy khí tươi 72h
- Tăng cường vòi rửa kép (Dual zone wash function)
- Chức năng rửa thông minh (Smart Washing Function Auto)
- Chức năng khử trùng bằng tia cực tím UV (internal UV light)
- Sấy tăng cường (Turbo Fan)
- Khóa trẻ em (Child lock)
- Chức năng tạo Ozon
- Chức năng cài đặt lượng muối và dầu bóng (Adjustment of Water Softener Setting)
- Chức năng nâng hạ khay rửa (Adjustable upper basket)
- Chức năng rửa nửa tải (Half load)
- Điều khiển cảm ứng hiện đại, màn hình Led sang trọng
- Độ ồn cực thấp maximum 48 dB
- Bơm chính và bơm xả BLDC (Dual smart BLDC motor)
- Tiêu chuẩn tiết kiệm năng lượng châu Âu A+++(biến tần tích hợp)
- Chức năng khóa máy khi có sự cố tác động (ngập nước, va đập, yếu điện, thiếu nước,...)
- Chống rò nước từ máy
- Điều khiển cảm ứng, màn hình led sang trọng
- Độ ồn maximum 48dB
- Tiêu chuẩn tiết kiệm năng lượng Châu Âu A+++ (biến tần tích hợp)
- Mức tiêu thụ điện năng maximum 0.92 Kwh/lần rửa
- Nhiệt độ nước nóng lên đến 72^{0}C
- Mức tiêu thụ nước: 13.3 lít/lần rửa
- Mức tiêu thụ điện năng maximum 0.87 Kwh/lần rửa
- Áp suất nước: 0.4 đến 10 Bar
- Điện năng đầu vào: 220-240V / 50-60Hz
- Chiều dài cáp điện: 1.5m
- Kích thước: 598R * 598S * (775-805)C mm

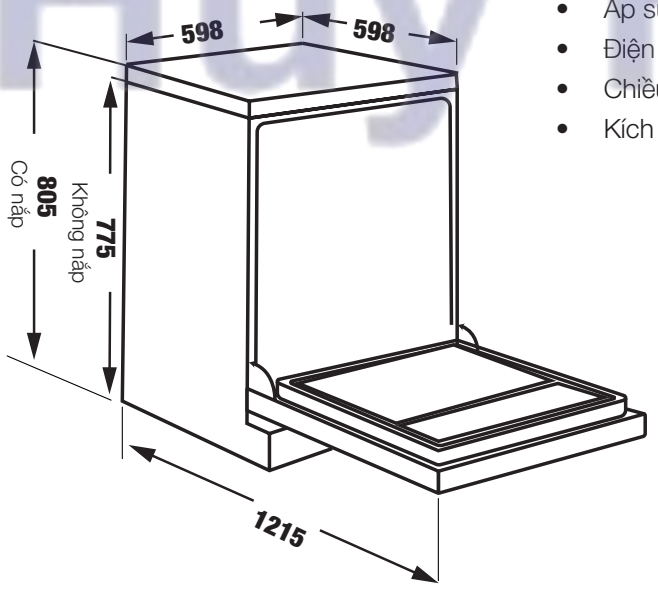



Huy Hoàng

MODEL: KF - S17805B LUX

30.800.000 VND

Made in Thailand

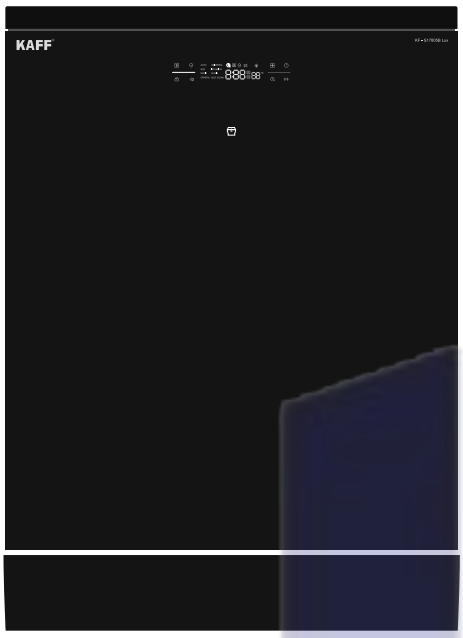

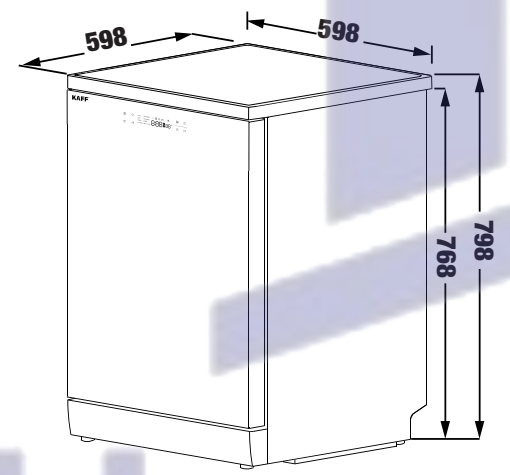

- Thân sơn tĩnh điện màu đen kết hợp mặt cửa kính đen
- 3 dàn rửa tiện lợi
- Sức chứa 17 bộ đồ ăn Châu Âu
- 8 Chương trình rửa tích hợp: Rửa Auto (199min), rửa Universal (130min), rửa Rapid (29min), rửa ECO (254min), rửa Crystal (105min), rửa 60Min (60min), rửa Intensive (180min) và rửa Self-Clean (50min)
- Điều khiển cảm ứng hiện đại
- Mặt kính cửa trước full viền cùng với chức năng đóng/mở cửa tự động linh hoạt (Auto Open/Close Door)
- Chức năng sấy khô độc lập
- Hệ thống PTC sấy khô khí nóng. Sau khi quá trình rửa chén bát hoàn tất, máy sẽ dẫn không khí tự nhiên bên ngoài thông qua bộ gia nhiệt PTC để tạo thành luồng khí nóng thổi vào khoang máy và nhanh chóng lấy đi hơi ẩm còn tồn lại, giúp cho các bát đĩa vật dụng được sấy khô hoàn toàn
- Chức năng khử khuẩn lên đến 72 độ giúp diệt khuẩn lên đến 99.99% (Sterilization)
- Chức năng sấy khí tươi 168h dẫn lưu không khí định kỳ trong khoang máy 5 phút mỗi giờ giúp cho khoang máy và bát đĩa như luôn được làm mới (168h Fresh ; Dry Function)
- Tăng cường vòi rửa kép (Dual zone wash function) chức năng xả bổ sung để tăng số bước, có thể chọn thêm 1, 2 hoặc thêm 3 lần xả để làm sạch bộ đồ ăn bẩn hiệu quả hơn. Chức năng xả tăng cường chỉ có thể được chọn cho rửa mạnh, rửa thường, rửa mềm thủy tinh và rửa rau củ quả.
- Chức năng khử trùng bằng tia cực tím UV (internal UV light)
- Chức năng đóng cửa mở cửa tự động sau mỗi chu tình rửa
- Khóa trẻ em (Child lock)
- Chức năng tạo Ozon
- Chức năng cài đặt lượng muối và dầu bóng (adjustment of Water Softener Setting)
- Chức năng nâng hạ khay rửa (Adjustable upper basket)
- Chức năng rửa nửa tải (Half load)
- Chức năng hẹn giờ (Delay time)
- Độ ồn cực thấp maximum 48 dB
- Bơm chính và bơm xả BLDC (Dual smart BLDC motor)
- Tiêu chuẩn tiết kiệm năng lượng châu Âu A+++(biến tần tích hợp)
- Chức năng khóa máy khi có sự cố tác động (ngập nước, va đập, yếu điện, thiếu nước,...)
- Chống rò nước từ máy
- Kích thước sản phẩm: 598R*598S*768(Không có nắp)/798(Có nắp trên)C mm



Huy Hoàng

MODEL: KF - SBL77805B17 GRC

30.800.000 VND

Made in Thailand



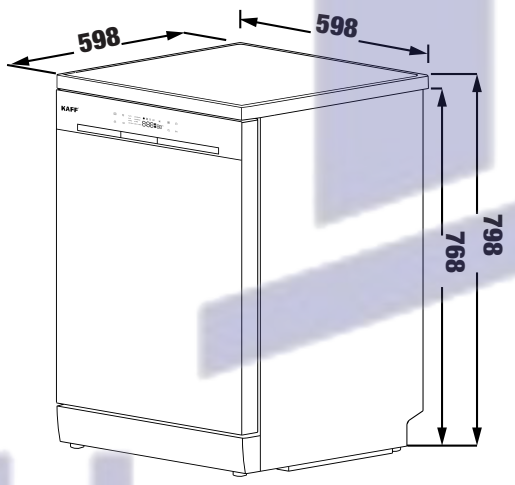

- Thân sơn tĩnh điện màu đen
- 3 dàn rửa tiện lợi
- Sức chứa 17 bộ đồ ăn Châu Âu
- 8 Chương trình rửa tích hợp: Rửa Auto (199min), rửa Universal (130min), rửa Rapid (29min), rửa ECO (254min), rửa Crystal (105min), rửa 60Min (60min), rửa Intensive (180min) và rửa Self-Clean (50min)
- Điều khiển cảm ứng hiện đại
- Mặt kính cửa trước full viền cùng với chức năng đóng/mở cửa tự động linh hoạt (Auto Open/Close Door)
- Chức năng sấy khô độc lập
- Hệ thống PTC sấy khô khí nóng. Sau khi quá trình rửa chén bát hoàn tất, máy sẽ dẫn không khí tự nhiên bên ngoài thông qua bộ gia nhiệt PTC để tạo thành luồng khí nóng thổi vào khoang máy và nhanh chóng lấy đi hơi ẩm còn tồn lại, giúp cho các bát đĩa vật dụng được sấy khô hoàn toàn
- Chức năng khử khuẩn lên đến 72 độ giúp diệt khuẩn lên đến 99.99% (Sterilization)
- Chức năng sấy khí tươi 168h dẫn lưu không khí định kỳ trong khoang máy 5 phút mỗi giờ giúp cho khoang máy và bát đĩa như luôn được làm mới (168h Fresh ; Dry Function)
- Tăng cường vòi rửa kép (Dual zone wash function) chức năng xả bổ sung để tăng số bước, có thể chọn thêm 1, 2 hoặc thêm 3 lần xả để làm sạch bộ đồ ăn bẩn hiệu quả hơn. Chức năng xả tăng cường chỉ có thể được chọn cho rửa mạnh, rửa thường, rửa mềm thủy tinh và rửa rau củ quả.
- Chức năng khử trùng bằng tia cực tím UV (internal UV light)
- Chức năng đóng cửa mở cửa tự động sau mỗi chu tình rửa
- Khóa trẻ em (Child lock)
- Chức năng tạo Ozon
- Chức năng cài đặt lượng muối và dầu bóng (adjustment of Water Softener Setting)
- Chức năng nâng hạ khay rửa (Adjustable upper basket)
- Chức năng rửa nửa tải (Half load)
- Chức năng hẹn giờ (Delay time)
- Độ ồn cực thấp maximum 48 dB
- Bơm chính và bơm xả BLDC (Dual smart BLDC motor)
- Tiêu chuẩn tiết kiệm năng lượng châu Âu A+++(biến tần tích hợp)
- Chức năng khóa máy khi có sự cố tác động (ngập nước, va đập, yếu điện, thiếu nước,...)
- Chống rò nước từ máy
- Kích thước sản phẩm: 598R*598S*768(Không có nắp)/798(Có nắp trên)C mm



KAFF®

MODEL: KF - BHMI775YS — **27.800.000 VND**

KF - BHMI775YB — **26.800.000 VND**

Made in Thailand





- Máy rửa chén độc lập
- Sức chứa 17 bộ đồ ăn Châu Âu/15 place settings
- 8 Chương trình rửa tích hợp
- Hệ thống PTC sấy khô khí nóng
- Chức năng khử khuẩn lên đến 72 độ giúp diệt khuẩn lên đến 99.99% (Sterilization), Chức năng sấy khí tươi 72h
- Chức năng rửa thông minh (Smart Washing Function Auto)
- Sấy tăng cường (Turbo Fan)
- Khóa trẻ em (Child lock)
- Chức năng tạo Ozon
- Chức năng cài đặt lượng muối và dầu bóng (Adjustment of Water Softener Setting)
- Chức năng nâng hạ khay rửa (Adjustable upper basket)
- Chức năng rửa nửa tải (Half load)
- Điều khiển cảm ứng hiện đại, màn hình Led sang trọng
- Chức năng hẹn giờ (Delay time)
- Độ ồn cực thấp maximum 48 dB
- Bơm chính và bơm xả BLDC (Dual smart BLDC motor)
- Tiêu chuẩn tiết kiệm năng lượng châu Âu A+++(biến tần tích hợp)
- Chức năng khóa máy khi có sự cố tác động (ngập nước, va đập, yếu điện, thiếu nước,...)
- Chống rò nước từ máy
- Điều khiển cảm ứng, màn hình led sang trọng
- Độ ồn maximum 48dB
- Tiêu chuẩn tiết kiệm năng lượng Châu Âu A+++ (biến tần tích hợp)
- Mức tiêu thụ điện năng maximum 0.92 Kwh/lần rửa
- Nhiệt độ nước nóng lên đến 720C
- Mức tiêu thụ nước: 6 - 11.2 lít/lần rửa
- Áp suất nước: 0.4 đến 10 Bar
- Điện năng đầu vào: 220-240V / 50-60Hz
- Chiều dài cáp điện: 1.5m
- Kích thước: 598R * 598S * (775-805)C mm

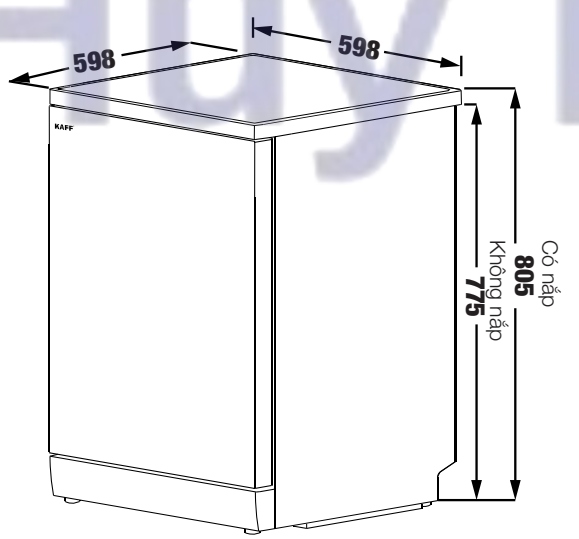



Huy Hoàng

MODEL: KF - BHMI815Y **30.800.000 VND**

Made in Thailand



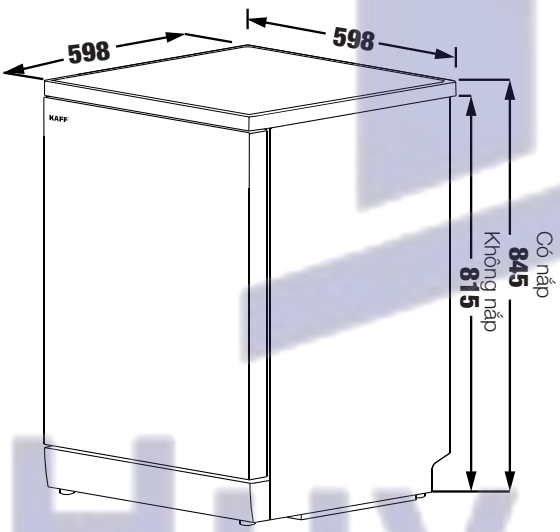

- Máy rửa chén độc lập
- Thân inox màu đen cao cấp
- 3 dàn rửa tiện lợi
- Sức chứa 17 bộ đồ ăn Châu Âu
- 8 Chương trình rửa tích hợp
- Hệ thống PTC sấy khô khí nóng
- Chức năng khử khuẩn lên đến 72 độ giúp diệt khuẩn lên đến 99.99% (Sterilization)
- Chức năng sấy khí tươi 72h
- Chức năng rửa thông minh (Smart Washing Function Auto)
- Sấy tăng cường (Turbo Fan)
- Khóa trẻ em (Child lock)
- Chức năng tạo Ozon
- Chức năng nâng hạ khay rửa (Adjustable upper basket)
- Chức năng rửa nửa tải (Half load)
- Điều khiển cảm ứng hiện đại, màn hình Led sang trọng
- Chức năng hẹn giờ (Delay time)
- Độ ồn cực thấp maximum 48 dB
- Bơm chính và bơm xả BLDC (Dual smart BLDC motor)
- Tiêu chuẩn tiết kiệm năng lượng châu Âu A+++(biến tần tích hợp)
- Chức năng khóa máy khi có sự cố tác động (ngập nước, va đập, yếu điện, thiếu nước,...)
- Chống rò nước từ máy
- Điều khiển cảm ứng, màn hình led sang trọng
- Độ ồn maximum 48dB
- Tiêu chuẩn tiết kiệm năng lượng Châu Âu A+++ (biến tần tích hợp)
- Mức tiêu thụ điện năng maximum 0.92 Kwh/lần rửa
- Nhiệt độ nước nóng lên đến 72oC
- Mức tiêu thụ nước: 6 - 11.2 lít/lần rửa
- Áp suất nước: 0.4 đến 10 Bar
- Điện năng đầu vào: 220-240V / 50-60Hz
- Chiều dài cáp điện: 1.5m
- Kích thước: 598R * 598S * (815-845)C mm




Huy Hoàng


Huy Hoàng

MODEL: KF - BCD620DI **36.800.000 VND**

Made in Turkey



Chill Zone

Vitastore

NATURAL ion tech

-15°C

Freezer Shield

Maxi-fresh Preserver

- Tủ lạnh cao cấp Side By SIde Multi Door (4 cánh)
- Tổng dung tích (Total Gross Volume) 563 L-Thể tích sử dụng thực 531L
- Dung tích ngăn đông (Gross Freezer Volume): 140 L
- Dung tích ngăn lạnh (Gross Refrigerator Volume): 319 L
- Điều khiển cảm ứng
- Công nghệ thế hệ mới: Tủ lạnh với công nghệ làm lạnh thế hệ mới có hệ thống vận hành khác với tủ lạnh tĩnh. Các tủ lạnh (tĩnh) khác có thể bị đóng đá trong ngăn đá do cửa mở và độ ẩm của thực phẩm, những tủ lạnh như vậy cần phải làm tan đá thường xuyên, phải tắt tủ lạnh mở thường xuyên và thực phẩm đông lạnh được bảo quản trong các khay chứa. Ở các tủ lạnh có công nghệ mới làm lạnh thế hệ mới, quạt thổi hơi lạnh khô đều khắp các ngăn mát, ngăn đá, không khí lạnh làm mát thực phẩm một cách đồng đều, ngăn chặn hơi ẩm và tích tụ đá trong tủ, trong ngăn mát tủ lạnh, không khí được quạt thổi mát khi đi qua khe hở phía sau ống dẫn khí, các quạt này nằm ở phía trên ngăn mát. đồng thời, không khí được thổi qua các lỗ trên ống dẫn khí, phân tán đều hơi lạnh khắp ngăn mát, không có đường thông khí làm lạnh giữa ngăn đá và ngăn mát, do đó không bị trộn lẫn mùi. Kết quả là tủ lạnh với công nghệ làm lạnh thế hệ mới mang đến cho khách hàng sự tiện dụng cũng như dung tích lớn và bề mặt ngoài thẩm mỹ.
- Chế độ làm mát, cấp đông siêu tốc
- Chế độ điều chỉnh nhiệt ngăn mát, ngăn đá
- Chế độ kích hoạt tiết kiệm năng lượng
- Chế độ tự tắt màn hình
- Chức năng cảnh báo âm khi mở tủ: Nếu cửa tủ lạnh mở lâu hơn 2 phút thì sẽ có tiếng bíp bíp
- Cảnh báo thiết lập nhiệt độ
- Chức năng điều chỉnh nhiệt độ tùy thuộc vào loại thực phẩm ở khay chứa
- Công nghệ NoFrost làm mát đa năng
- Chống đông tuyết (Multi Cooling NoFrost Technology)
- Hệ thống tự làm đá viên bằng khay
- Chức năng lấy nước ngoài từ khay bên trong được khử khuẩn bằng công nghệ Ion Tech
- Thiết kế hiện đại với ngăn chứa lớn
- Hệ thống đèn LED bên hông và LED trên khay chứa
- Hệ thống 6 ngăn lạnh cửa kéo
- Kính cường lực ngăn lạnh
- Vùng nhiệt độ linh hoạt (Chill Zone)
- Công nghệ tủ lạnh sinh thái PureBeam+: Giải pháp bảo quản thực phẩm tươi ngon dài lâu
- Tủ lạnh PureBeam+ là giải pháp bảo quản thực phẩm tươi ngon dài lâu, sử dụng công nghệ sinh thái PureBeam+ để tiêu diệt mọi vi khuẩn và vi rút có hại, đồng thời làm giảm các hợp chất hữu cơ dễ

MODEL: KF - BCD620DI **36.800.000 VND**

Made in Turkey



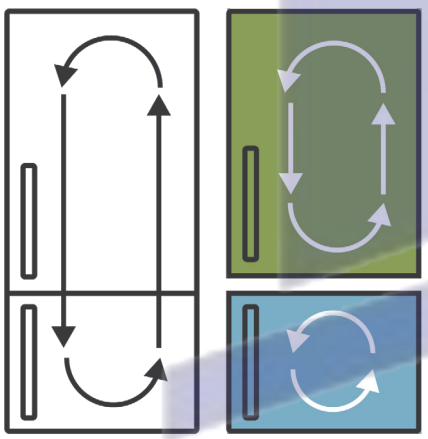

NoFrost Multicooling

bay hơi hình thành do sự hư hỏng của thực phẩm. Nhờ đó, chất lượng không khí trong tủ lạnh được cải thiện và luôn được giữ sạch sẽ, giúp kéo dài thời hạn sử dụng của thực phẩm lên tới 8 lần

+ Công nghệ PureBeam+ hoạt động dựa trên nguyên lý sử dụng ánh sáng UVC để tiêu diệt vi khuẩn và vi rút. Ánh sáng UVC có bước sóng ngắn và năng lượng cao, có khả năng xuyên qua màng tế bào của vi khuẩn và vi rút, làm phá vỡ DNA và RNA của chúng, khiến chúng không thể sinh sản và phát triển

+ Bên cạnh đó, công nghệ PureBeam+ còn làm giảm các hợp chất hữu cơ dễ bay hơi (VOCs) hình thành do sự hư hỏng của thực phẩm. VOCs là những chất có mùi khó chịu và có thể gây hại cho sức khỏe. Khi được tiêu diệt bởi công nghệ PureBeam+, VOCs sẽ không còn gây ảnh hưởng đến chất lượng thực phẩm và không khí trong tủ lạnh

Với công nghệ sinh thái PureBeam+, tủ lạnh PureBeam+ mang đến những lợi ích sau:

+ Bảo quản thực phẩm tươi ngon dài lâu, lên tới 8 lần so với tủ lạnh thông thường

+ Ngăn chặn sự phát triển của vi khuẩn và vi rút, giúp bảo vệ sức khỏe người tiêu dùng

+ Giảm thiểu mùi khó chịu trong tủ lạnh

+ Tạo môi trường lưu trữ thực phẩm an toàn và sạch sẽ

+ Công nghệ ION diệt khuẩn: Chức năng ION diệt khuẩn phát tán các ion âm giúp trung hòa các hạt bụi và mùi khó chịu trong không khí, bằng cách loại bỏ các hạt này khỏi không khí trong tủ lạnh, chức năng ION diệt khuẩn cải thiện chất lượng không khí và loại bỏ mùi hôi

- Phụ kiện: Khay đá, hộc làm đá viên, hộc chứa thực phẩm
- Tiêu chuẩn năng lượng A++ (Energy Efficiency Class)
- Độ ồn 41 dB(A) (Noise)
- Điện năng tiêu thụ (Energy Efficiency Class): 393kwh/năm
- Nguồn điện sử dụng (Rated Voltage/Frequency): 220V-240V/50-60HZ, 2.5A
- Kích thước sản phẩm (R*S*C): 840 * 690 * 1790 mm



Huy Hoàng

KAFF®

MODEL: KF - BI233WL LUXURY (CÁNH MỞ TRÁI) — 28.900.000 VND

KF - BI233WR LUXURY (CÁNH MỞ PHẢI) — 28.900.000 VND

Made in Turkey



- Tủ lạnh cao cấp âm toàn phần dạng (2 cánh)
- Thiết kế âm tủ với cửa có thể lắp mặt gỗ phía trước theo ý thích và thiết kế riêng của từng gian bếp
- Thiết kế hiện đại với ngăn chứa lớn
- Tổng dung tích (Total Gross Volume) 233 L
- Dung tích ngăn đông (Gross Freezer Volume): 63 L
- Dung tích ngăn lạnh (Gross Refrigerator Volume): 170 L
- Chống đông tuyết (Multi Cooling NoFrost Technology)
- Công nghệ làm mát LessFrost Cooling
- Hệ thống Frost Free
- Hệ thống đèn LED chiếu sáng bên trong
- Nội thất màu trắng
- Tiêu chuẩn năng lượng A++ (Energy Efficiency Class)
- Độ ồn 43 dB(A) (Noise)
- Tản nhiệt dưới cùng (Bottom heat dissipation)
- Khối lượng thiết bị: 49,5Kg
- Điện năng tiêu thụ (Energy Efficiency Class): 1.12kwh/24h – 409kwh/năm
- Nguồn điện sử dụng (Rated Voltage/Frequency): 220V-240V/50-60HZ, 2.5A
- Kích thước sản phẩm (R*S*C): 540 * 545 * 1770 mm
- Kích thước âm tủ (R*S*C): (560-570) * Min 560 * Max 2000 mm



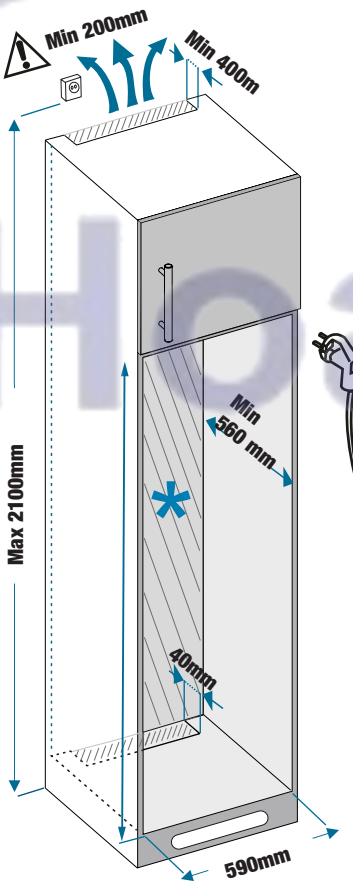



Control Panel

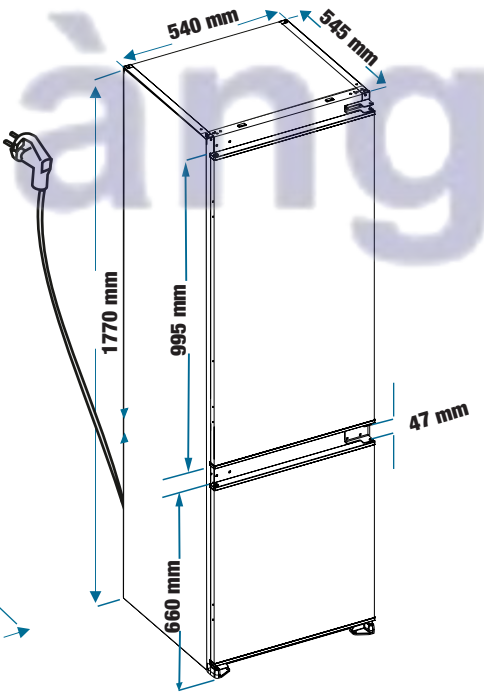

MODEL: KF - SBS600BWT

54.800.000 VND

Made in Thailand



- Tủ lạnh Side By Side 2 cánh
- Tổng dung tích (Total Gross Volume) 573 L
- Dung tích ngăn đông (Gross Freezer Volume): 234 L
- Dung tích ngăn lạnh (Gross Refrigerator Volume): 339 L
- Tiêu chuẩn năng lượng A++ (Energy Efficiency Class)
- Độ ồn 43 dB (A) (Noise)
- Khối lượng thiết bị 108 Kg (Gross Weight 108kg)
- Công suất làm đá 10Kg/24h (Freezing Capacity 10kg/24h)
- Giữ lạnh sau 7-10h khi ngắt nguồn điện (temperature rise value)
- Công suất định mức 175W (Rated Power)
- Điện năng tiêu thụ (Energy Efficiency Class) 1.12kwh/24h – 409kwh/năm
- Nguồn điện sử dụng (Rated Voltage/Frequency): 220V-240V/50-60HZ, 2.5A
- Kích thước sản phẩm (Product Dimensions): 895R * 745S * 1788C mm

MODEL: KF - SBS600GLASS

62.800.000 VND

Made in Thailand



- Tủ lạnh Side By Side mặt kính 2 cánh
- Tổng dung tích (Total Gross Volume) 573 L
- Dung tích ngăn đông (Gross Freezer Volume): 234 L
- Dung tích ngăn lạnh (Gross Refrigerator Volume): 339 L
- Tiêu chuẩn năng lượng A++ (Energy Efficiency Class)
- Độ ồn 43 dB(A) (Noise)
- Khối lượng thiết bị 108 Kg (Gross Weight 108kg)
- Công suất làm đá 10Kg/24h (Freezing Capacity 10kg/24h)
- Giữ lạnh sau 7-10h khi ngắt nguồn điện (temperature rise value)
- Công suất định mức 175W (Rated Power)
- Điện năng tiêu thụ (Energy Efficiency Class) 1.12kwh/24h – 409kwh/năm
- Nguồn điện sử dụng (Rated Voltage/Frequency): 220V-240V/50-60HZ, 2.5A
- Kích thước sản phẩm (R*S*C): 895 * 745 * 1788 mm



MODEL: KF - BCD446W

28.800.000 VND

Made in Thailand



- Tủ lạnh Side By Side dạng Multi Door (4 cánh mở trên)
- Tổng dung tích (Total Gross Volume) 446 L
- Dung tích ngăn đông (Gross Freezer Volume): 129 L
- Dung tích ngăn lạnh (Gross Refrigerator Volume): 317 L
- Tiêu chuẩn năng lượng A++ (Energy Efficiency Class)
- Độ ồn 43 dB(A) (Noise)
- Khối lượng thiết bị 95Kg (Gross Weight 95kg)
- Hệ thống làm lạnh 02 dàn lạnh, 01 bộ điều khiển (Two power and one control systems)
- Chống đông tuyết (Frost free)
- Hệ thống tự làm đá lên khay (Auto Ice)
- Sử dụng công nghệ biến tần hiện đại (Inverter compressor)
- Công suất làm đá 10Kg/24h (Freezing Capacity 10kg/24h)
- Giữ lạnh sau 7-10h khi ngắt nguồn điện (temperature rise value)
- Công suất định mức 175W (Rated Power)
- Điện năng tiêu thụ (Energy Efficiency Class) 1.12kwh/24h - 409kwh/năm
- Nguồn điện sử dụng (Rated Voltage/Frequency): 220V-240V/50-60HZ, 2.5A
- Kích thước sản phẩm (R*S*C): 836 * 636 * 1830 mm

MODEL: KF - BCD523W

32.800.000 VND

Made in Thailand



- Tủ lạnh Side By Side dạng French Door (2 cánh mở trên, 2 ngăn rút dưới)
- Tổng dung tích (Total Gross Volume) 523 L
- Dung tích ngăn đông trên (Top gross Freezer Volume): 100 L
- Dung tích ngăn đông dưới (Bottom gross Freezer Volume): 62 L
- Dung tích ngăn lạnh (Gross Refrigerator Volume): 361 L
- Tiêu chuẩn năng lượng A++ (Energy Efficiency Class)
- Độ ồn 43 dB(A) (Noise)
- Khối lượng thiết bị 103 Kg (Gross Weight 103kg
- Hệ thống làm lạnh 02 dàn lạnh, 03 bộ điều khiển (Two power and three control systems)
- Chống đông tuyết (Frost free)
- Hệ thống lấy nước ngoài (Water diespensor)
- Hệ thống tự làm đá lên khay (Auto Ice)
- Sử dụng công nghệ biến tần hiện đại (Inverter compressor)
- Công suất làm đá 10Kg/24h (Freezing Capacity 10kg/24h)
- Giữ lạnh sau 7-10h khi ngắt nguồn điện (temperature rise value)
- Công suất định mức 175W (Rated Power)
- Điện năng tiêu thụ (Energy Efficiency Class) 1.12kwh/24h – 409kwh/năm
- Nguồn điện sử dụng (Rated Voltage/Frequency): 220V-240V/50-60HZ, 2.5A
- • Kích thước sản phẩm (R*S*C): 836 * 706 * 1830 mm

MODEL: KF - BCD580W

34.800.000 VND

Made in Thailand





- Tủ lạnh Side By Side dạng T Door 3 cánh mở
- Tổng dung tích (Total Gross Volume) 580 L
- Dung tích ngăn đông (Gross Freezer Volume): 223 L
- Dung tích ngăn lạnh (Gross Refrigerator Volume): 235 L
- Dung tích ngăn đông mềm -40C đến -80C (Gross Variable Temp Compartment Volume): 122 L
- Buồng nhiệt độ thay đổi lớn (Big variable temperature chamber)
- Chức năng báo động mở cửa (Door opening alarm function)
- Chế độ nghỉ (Vacation mode)
- Chức năng khóa trẻ em (Child lock function)
- Kích thước thông minh, phù hợp hoàn hảo với không gian bếp (Smart dimension, fit kitchen space perfectly)
- • Mở cửa 900, dễ dàng mở ngăn kéo (Open the door by 900, easy access of drawer)
- Làm mát đồng đều bằng cách lưu thông không khí làm mát 360° (Uniformly cooled by 360 degree cooling air circulation)
- Chức năng cấp đông nhanh, giữ cho thực phẩm luôn tươi ngon tối đa (Fast freezing function,keep food in maximum freshness)
- Ngăn tủ lạnh có thể được tắt riêng (Refrigerator compartment can be switched off separately)
- Tiêu chuẩn năng lượng A++ (Energy Efficiency Class)
- Độ ồn 43 dB(A) (Noise)
- Khối lượng thiết bị 95Kg (Gross Weight 95kg)
- Hệ thống làm lạnh 02 dàn lạnh, 01 bộ điều khiển (Two power and one control systems)
- Chống đông tuyết (Frost free)
- Làm đá nhanh (Fast Ice)
- Sử dụng công nghệ biến tần hiện đại (Inverter compressor)
- Công suất làm đá 10Kg/24h (Freezing Capacity 10kg/24h)
- Giữ lạnh sau 7-10h khi ngắt nguồn điện (temperature rise value)
- Công suất định mức 175W (Rated Power)
- Điện năng tiêu thụ (Energy Efficiency Class) 1.12kwh/24h – 409kwh/năm
- Nguồn điện sử dụng (Rated Voltage/Frequency): 220V-240V/50-60HZ, 2.5A
- Kích thước sản phẩm (R*S*C): 911 * 636 * 1830 mm



MODEL: KF - BCD606WHIT

66.800.000 VND

Made in Thailand



- Tủ lạnh Side By Side 2 cánh mặt kính đen
- Hệ thống Minibar
- Tổng dung tích (Total Gross Volume) 573 L
- Dung tích ngăn đông (Gross Freezer Volume): 234 L
- Dung tích ngăn lạnh (Gross Refrigerator Volume): 339 L
- Tiêu chuẩn năng lượng A++ (Energy Efficiency Class)
- Độ ồn 43 dB(A) (Noise)
- Khối lượng thiết bị 145 Kg (Gross Weight 145kg)
- Tự động lấy đá ngoài, nước ngoài (Ice maker and water dispensor)
- Lọc nước tiêu chuẩn kèm theo (Water filter)
- Sử dụng công nghệ biến tần hiện đại (Inverter compressor)
- Công suất làm đá 10Kg/24h (Freezing Capacity 10kg/24h)
- Giữ lạnh sau 7-10h khi ngắt nguồn điện (temperature rise value) Công suất định mức 175W (Rated Power)
- Điện năng tiêu thụ (Energy Efficiency Class) 1.12kwh/24h - 409kwh/năm
- Nguồn điện sử dụng (Rated Voltage/Frequency): 220V - 240V / 50 - 60HZ, 2.5A
- Kích thước sản phẩm (R*S*C): 911 * 706 * 1780mm

MODEL: KF - BCD606MBR

60.800.000 VND

Made in Thailand



- Tủ lạnh Side By Side 2 cánh inox
- Thiết kế hiện đại, sang trọng, mặt kính màu đen rất đẳng cấp cùng với các đường nét
- thiết kế hiện đại làm tôn sự nổi bật cho không gian bếp nhà bạn
- Tổng dung tích (Total Gross Volume) 573 L
- Dung tích ngăn đông (Gross Freezer Volume): 234 L
- Dung tích ngăn lạnh (Gross Refrigerator Volume): 339 L
- Tiêu chuẩn năng lượng A++ (Energy Efficiency Class)
- Độ ồn 43 dB(A) (Noise)
- Khối lượng thiết bị 108 Kg (Gross Weight 108kg)
- Công suất làm đá 10Kg/24h (Freezing Capacity 10kg/24h)
- Giữ lạnh sau 7-10h khi ngắt nguồn điện (temperature rise value)
- Công suất định mức 175W (Rated Power)
- Điện năng tiêu thụ (Energy Efficiency Class) 1.12kwh/24h – 409kwh/năm
- Nguồn điện sử dụng (Rated Voltage/Frequency): 220V - 240V / 50 - 60HZ, 2.5A
- Kích thước sản phẩm (R*S*C): 895R * 745S * 1788C mm


Huy Hoàng

MODEL: KF - BI540W LUXURY

208.800.000 VND

Made in Thailand

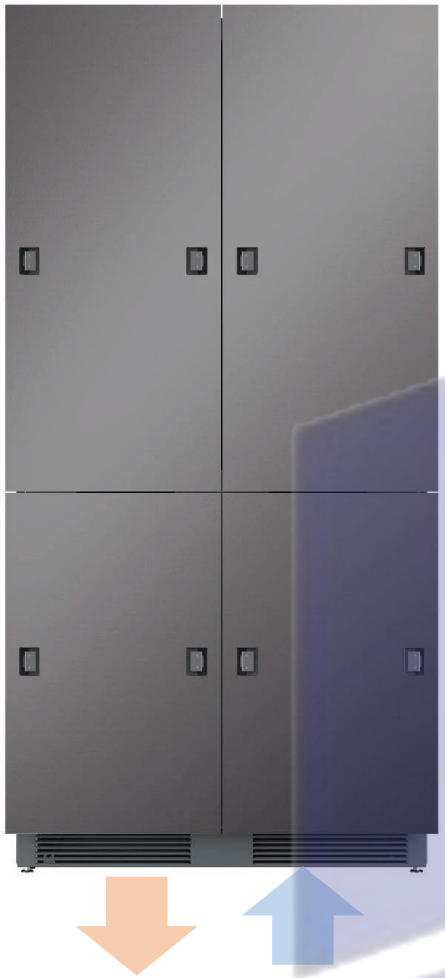

- Tủ lạnh cao cấp âm toàn phần dạng Multi Door (4 cánh)
- Thiết kế âm tủ với cửa có thể lắp mặt gỗ phía trước theo ý thích và thiết kế riêng của từng gian bếp
- Tổng dung tích (Total Gross Volume) 540 L
- Dung tích ngăn đông (Gross Freezer Volume): 175 L
- Dung tích ngăn lạnh (Gross Refrigerator Volume): 365 L
- Công nghệ làm lạnh MultiAirflow tăng hiệu quả và tận dụng tối đa luồng khí lạnh
- Vùng cấp đông nhanh - đông mềm thức ăn (Fast Freezing Zone 1^0C đến -5^0C)
- Giá đỡ chai kim loại có thể điều chỉnh (Adjustable metal bottle rack)
- Hệ thống làm lạnh 02 dàn lạnh, bộ điều khiển nhiều màu sắc (Two power and colorful display board)
- Chống đông tuyết (Frost free)
- Thiết kế âm tủ với cửa có thể lắp mặt gỗ phía trước theo ý thích và thiết kế riêng của từng gian bếp
- Cửa có thể lắp đặt đảo chiều, dễ dàng vệ sinh
- Thiết kế hiện đại với ngăn chứa lớn
- Hệ thống đèn LED chiếu sáng bên trong
- Nội thất màu trắng
- Vùng nhiệt độ linh hoạt (Flexible temperature zone)
- Kệ kim loại có thể điều chỉnh (Adjustable metal shelf)
- Hệ thống chiếu sáng ngăn kéo tủ lạnh (Refrigerated drawer lighting system)
- Ngăn điều chỉnh độ ẩm (Humidity adjustment drawer)
- Cửa mở góc 115 độ (Door open angle 115 degree)
- Sử dụng công nghệ biến tần hiện đại (Inverter compressor)
- Ngăn kéo vào ra dạng đẩy tiện lợi
- Tiêu chuẩn năng lượng A++ (Energy Efficiency Class)
- Độ ồn 43 dB(A) (Noise)
- Tản nhiệt dưới cùng (Bottom heat dissipation)
- Khối lượng thiết bị: 95Kg (Gross Weight 95kg)
- Điện năng tiêu thụ (Energy Efficiency Class): 1.12kwh/24h – 409kwh/năm
- Nguồn điện sử dụng (Rated Voltage/Frequency): 220V-240V/50-60HZ, 2.5A
- Kích thước sản phẩm (R*S*C): 962 * 572 * 1996 mm
- Kích thước âm tủ (R*S*C): 964 * Min580 * 2000C mm









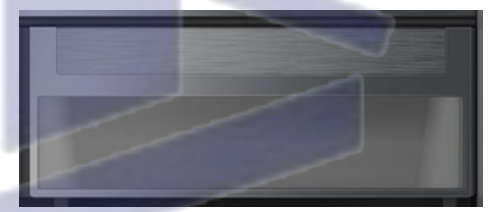



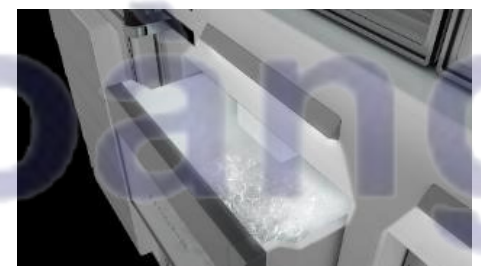

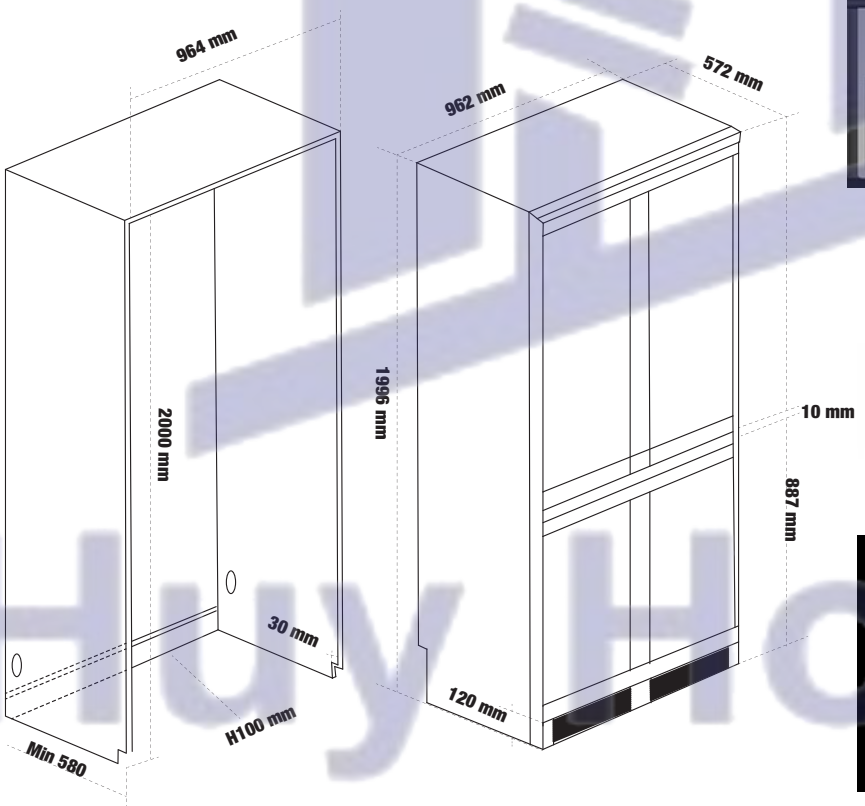
964 mm
962 mm
572 mm
2000 mm
1996 mm
10 mm
887 mm
30 mm
H100 mm
120 mm
Min 580

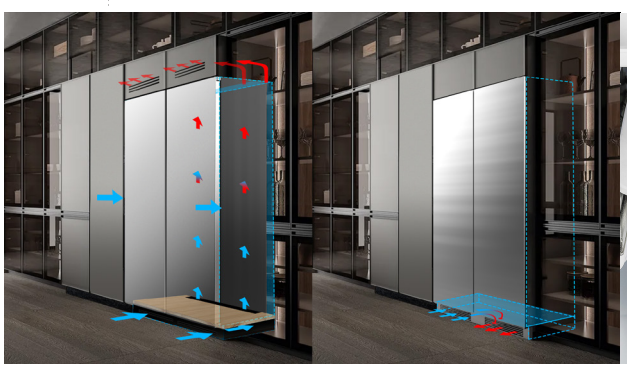





Huy Hoàng

MODEL: KF - BI555W LUXURY

188.800.000 VND

Made in Thailand



- Tủ lạnh cao cấp âm toàn phần dạng Multi Door (2 cánh)
- Thiết kế âm tủ với cửa có thể lắp mặt gỗ phía trước theo ý thích và thiết kế riêng của từng gian bếp
- Tổng dung tích (Total Gross Volume) 540 L
- Dung tích ngăn đông (Gross Freezer Volume): 175 L
- Dung tích ngăn lạnh (Gross Refrigerator Volume): 365 L
- Công nghệ làm lạnh MultiAirflow tăng hiệu quả và tận dụng tối đa luồng khí lạnh
- Vùng cấp đông nhanh - đông mềm thức ăn (Fast Freezing Zone 1^0C đến -5^0C)
- Giá đỡ chai kim loại có thể điều chỉnh (Adjustable metal bottle rack)
- Hệ thống làm lạnh 02 dàn lạnh, bộ điều khiển nhiều màu sắc (Two power and colorful display board)
- Chống đông tuyết (Frost free)
- Thiết kế âm tủ với cửa có thể lắp mặt gỗ phía trước theo ý thích và thiết kế riêng của từng gian bếp
- Cửa có thể lắp đặt đảo chiều, dễ dàng vệ sinh
- Thiết kế hiện đại với ngăn chứa lớn
- Hệ thống đèn LED chiếu sáng bên trong
- Nội thất màu trắng
- Vùng nhiệt độ linh hoạt (Flexible temperature zone)
- Kệ kim loại có thể điều chỉnh (Adjustable metal shelf)
- Hệ thống chiếu sáng ngăn kéo tủ lạnh (Refrigerated drawer lighting system)
- Ngăn điều chỉnh độ ẩm (Humidity adjustment drawer)
- Cửa mở góc 115 độ (Door open angle 115 degree)
- Sử dụng công nghệ biến tần hiện đại (Inverter compressor)
- Ngăn kéo vào ra dạng đẩy tiện lợi
- Tiêu chuẩn năng lượng A++ (Energy Efficiency Class)
- Độ ồn 43 dB(A) (Noise)
- Tản nhiệt dưới cùng (Bottom heat dissipation)
- Khối lượng thiết bị: 95Kg (Gross Weight 95kg)
- Điện năng tiêu thụ (Energy Efficiency Class): 1.12kwh/24h – 409kwh/năm
- • Nguồn điện sử dụng (Rated Voltage/Frequency): 220V-240V/50-60HZ, 2.5A
- • Kích thước sản phẩm (R*S*C): 962R x 572S x 1996C mm
- • Kích thước âm tủ (R*S*C): 964 * Min580 * 2000C mm









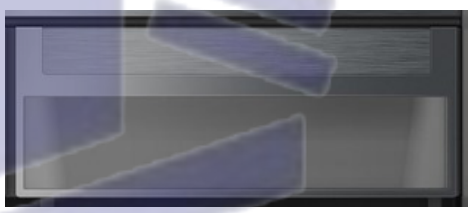



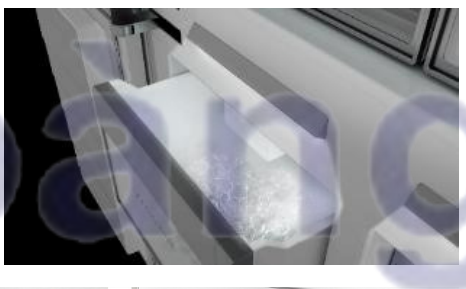

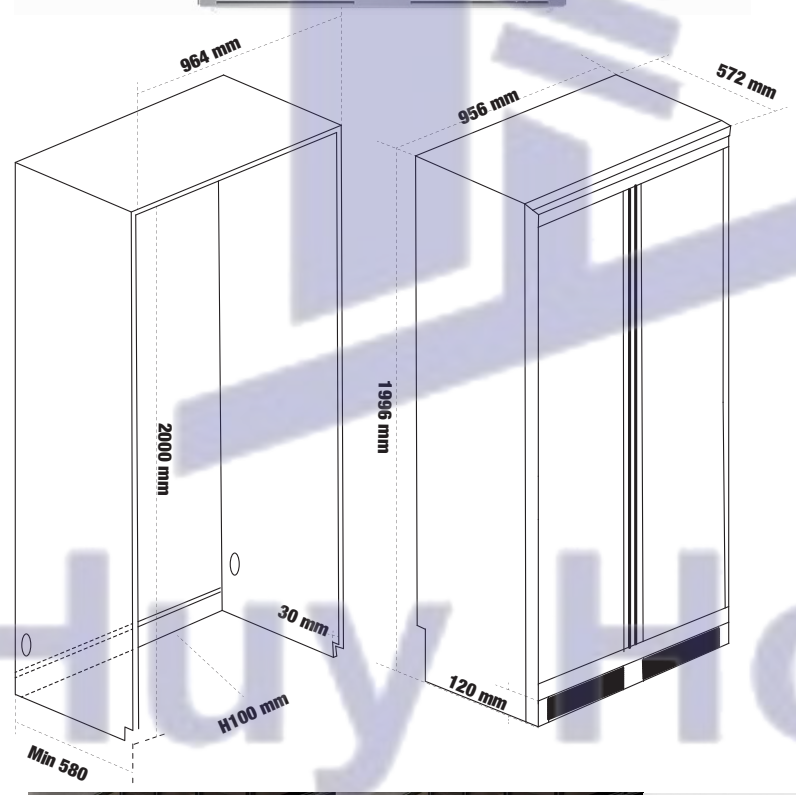
964 mm
956 mm
572 mm
2000 mm
1996 mm
30 mm
H100 mm
120 mm
Min 580









KAFF®

MODEL: KF - BI546W LUXURY

218.800.000 VND

Made in Thailand





- Tủ lạnh cao cấp âm toàn phần dạng Multi Door (4 cánh)
- Thiết kế âm tủ với cửa có thể lắp mặt gỗ phía trước theo ý thích và thiết kế riêng của từng gian bếp
- Tổng dung tích (Total Gross Volume) 534 L
- Dung tích ngăn đông (Gross Freezer Volume): 183 L
- Dung tích ngăn đông mềm (Flexible Temperature Volume): 18 L
- Dung tích ngăn lạnh (Gross Refrigerator Volume): 333 L
- Công nghệ làm lạnh MultiAirflow tăng hiệu quả và tận dụng tối đa luồng khí lạnh
- Vùng cấp đông nhanh - đông mềm thức ăn (Fast Freezing Zone 1^0C đến -5^0C)
- Giá đỡ chai kim loại có thể điều chỉnh (Adjustable metal bottle rack)
- Hệ thống làm lạnh 02 dàn lạnh, bộ điều khiển nhiều màu sắc (Two power and colorful display board)
- Chống đông tuyết (Frost free)
- Hệ thống cân bằng nhiệt và khử mùi Climate Wall
- Thiết kế âm tủ với cửa có thể lắp mặt gỗ phía trước theo ý thích và thiết kế riêng của từng gian bếp
- Cửa có thể lắp đặt đảo chiều, dễ dàng vệ sinh
- Thiết kế hiện đại với ngăn chứa lớn
- Hệ thống đèn LED chiếu sáng bên trong
- Nội thất màu trắng
- Vùng nhiệt độ linh hoạt (Flexible temperature zone)
- Kệ kim loại có thể điều chỉnh (Adjustable metal shelf)
- Hệ thống chiếu sáng ngăn kéo tủ lạnh (Refrigerated drawer lighting system)
- Ngăn điều chỉnh độ ẩm (Humidity adjustment drawer)
- Cửa mở góc 115 độ (Door open angle 115 degree)
- Sử dụng công nghệ biến tần hiện đại (Inverter compressor)
- Ngăn kéo vào ra dạng đẩy tiện lợi
- Tiêu chuẩn năng lượng A++ (Energy Efficiency Class)
- Độ ồn 43 dB(A) (Noise)
- Tản nhiệt dưới cùng (Bottom heat dissipation)
- Khối lượng thiết bị: 148Kg (Gross Weight 172kg)
- Điện năng tiêu thụ (Energy Efficiency Class): 1.12kwh/24h – 409kwh/năm
- Nguồn điện sử dụng (Rated Voltage/Frequency): 220V-240V/50-60HZ, 2.5A
- Kích thước sản phẩm (Product Dimensions): 962*572*1996 mm (WxDxH)
- Kích thước âm tủ (Built-in Product Dimensions): 964*min580*2000 mm (WxDxH)
- Kích thước vỏ thùng (Packing Dimensions): 1035*653*2226 mm (WxDxH)

Huy Hoàng

MODEL: KF - BI546W LUXURY

Made in Thailand

Kích thước lắp đặt

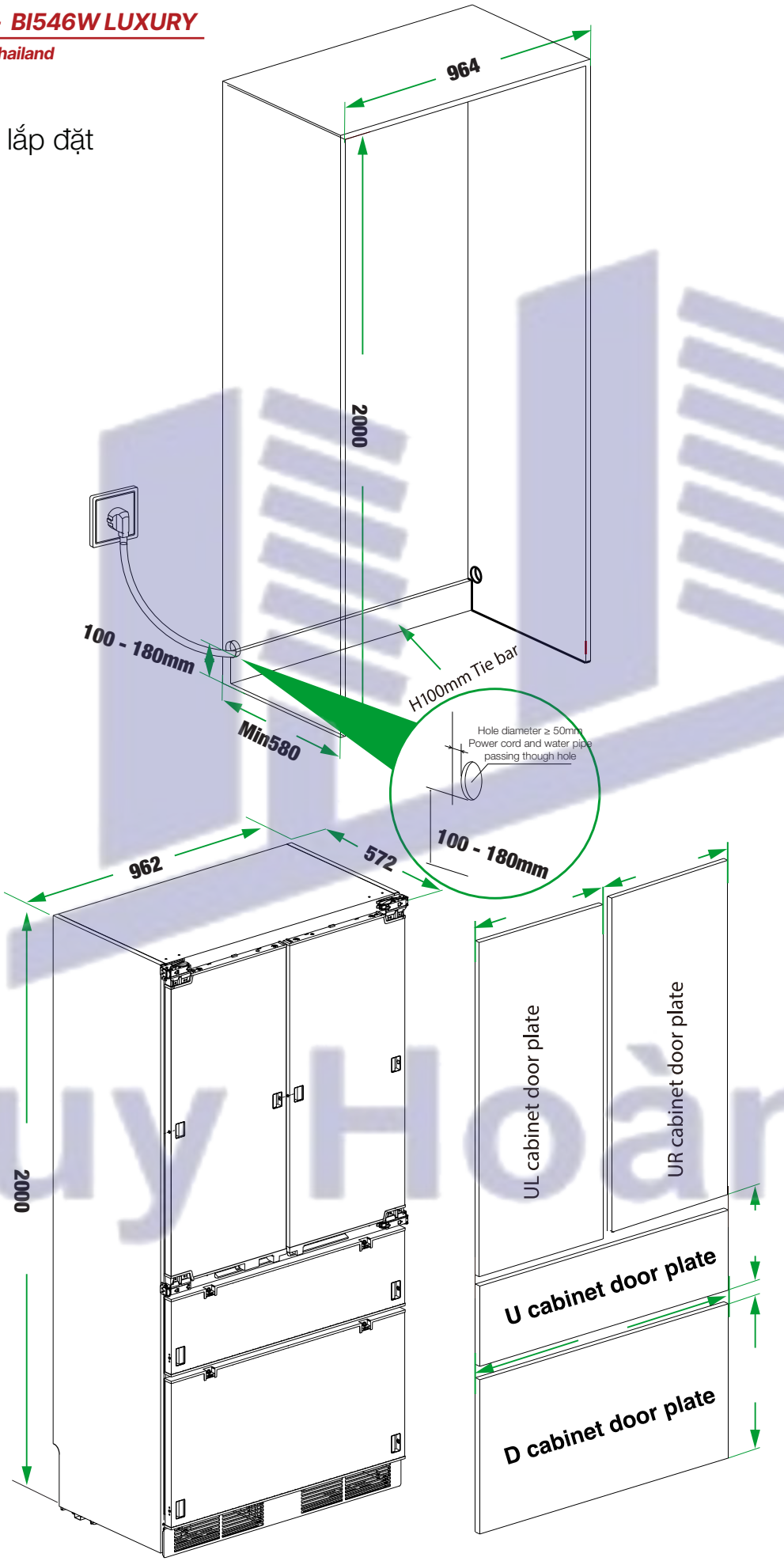

Huy Hoàng

MODEL: KF - BI449W LUXURY

238.800.000 VND

Made in Thailand





- Tủ lạnh cao cấp âm toàn phần dạng Multi Door (2 cánh)
- Thiết kế âm tủ với cửa có thể lắp mặt gỗ phía trước theo ý thích và thiết kế riêng của từng gian bếp
- Màn hình hiển thị TFT
- Tổng dung tích (Total Gross Volume) 436 L
- Dung tích ngăn đông (Gross Freezer Volume): 113 L
- Dung tích ngăn lạnh (Gross Refrigerator Volume): 323 L
- Công nghệ làm lạnh MultiAirflow tăng hiệu quả và tận dụng tối đa luồng khí lạnh
- Vùng cấp đông nhanh - đông mềm thức ăn (Fast Freezing Zone 1^0C đến - 5^0C)
- Giá đỡ chai kim loại có thể điều chỉnh (Adjustable metal bottle rack)
- Hệ thống làm lạnh 02 dàn lạnh, bộ điều khiển nhiều màu sắc (Two power and colorful display board)
- Chống đông tuyết (Frost free)
- Hệ thống cân bằng nhiệt và khử mùi Climate Wall
- Thiết kế âm tủ với cửa có thể lắp mặt gỗ phía trước theo ý thích và thiết kế riêng của từng gian bếp
- Cửa có thể lắp đặt đảo chiều, dễ dàng vệ sinh
- Thiết kế hiện đại với ngăn chứa lớn
- Hệ thống đèn LED chiếu sáng bên trong
- Nội thất màu trắng
- Vùng nhiệt độ linh hoạt (Flexible temperature zone)
- Kệ kim loại có thể điều chỉnh (Adjustable metal shelf)
- Kệ đựng rượu bằng gỗ sồi và kệ đựng ly rượu
- Kệ nhiều tầng đa chức năng để phục vụ bảo quản rượu vang.
- Hệ thống chiếu sáng ngăn kéo tủ lạnh (Refrigerated drawer lighting system)
- Ngăn điều chỉnh độ ẩm (Humidity adjustment drawer)
- Cửa mở góc 115 độ (Door open angle 115 degree)
- Sử dụng công nghệ biến tần hiện đại (Inverter compressor)
- Ngăn kéo vào ra dạng đẩy tiện lợi
- Tiêu chuẩn năng lượng A++ (Energy Efficiency Class)
- Độ ồn 43 dB(A) (Noise)
- Tản nhiệt dưới cùng (Bottom heat dissipation)
- Khối lượng thiết bị: 132Kg (Gross Weight 152kg)
- Điện năng tiêu thụ (Energy Efficiency Class): 1.12kwh/24h – 409kwh/năm
- Nguồn điện sử dụng (Rated Voltage/Frequency): 220V-240V/50-60HZ, 2.5A
- Kích thước sản phẩm (Product Dimensions): 759*572*1996 mm (WxDxH)
- Kích thước âm tủ (Built-in Product Dimensions): 764*min580*2000 mm (WxDxH)
- Kích thước vỏ thùng (Packing Dimensions): 835*653*2226 mm (WxDxH)

MODEL: KF - BI449W LUXURY

Made in Thailand

Kích thước lắp đặt

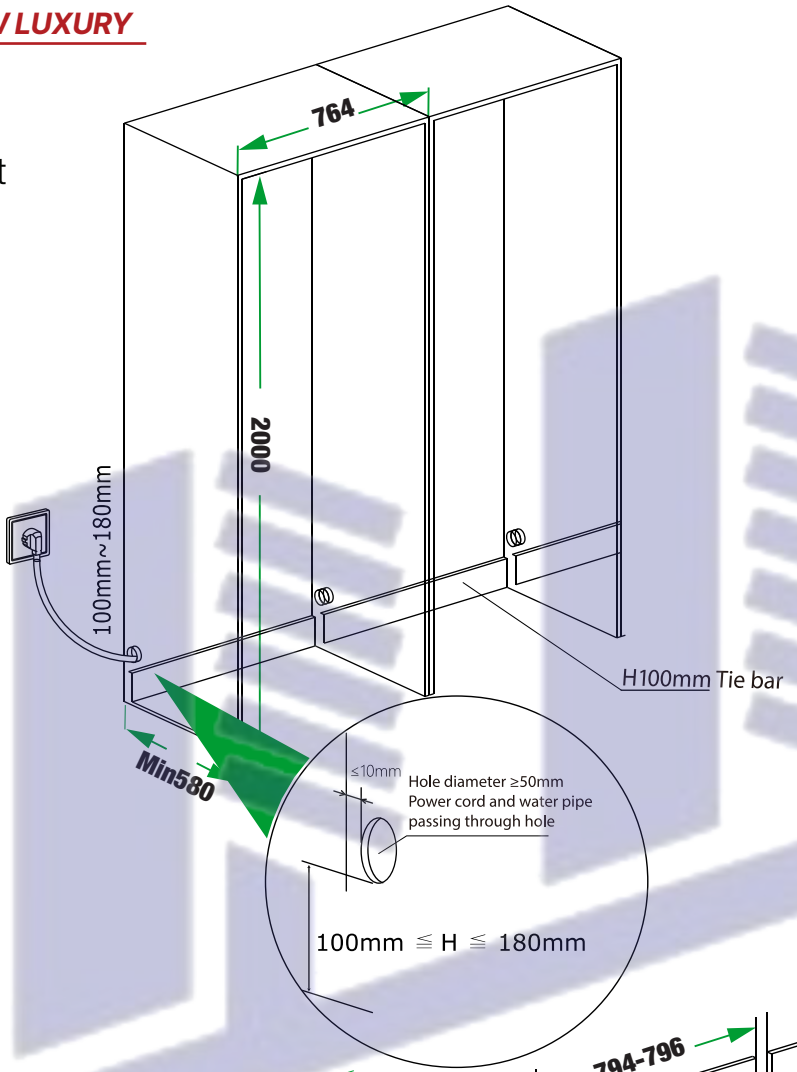

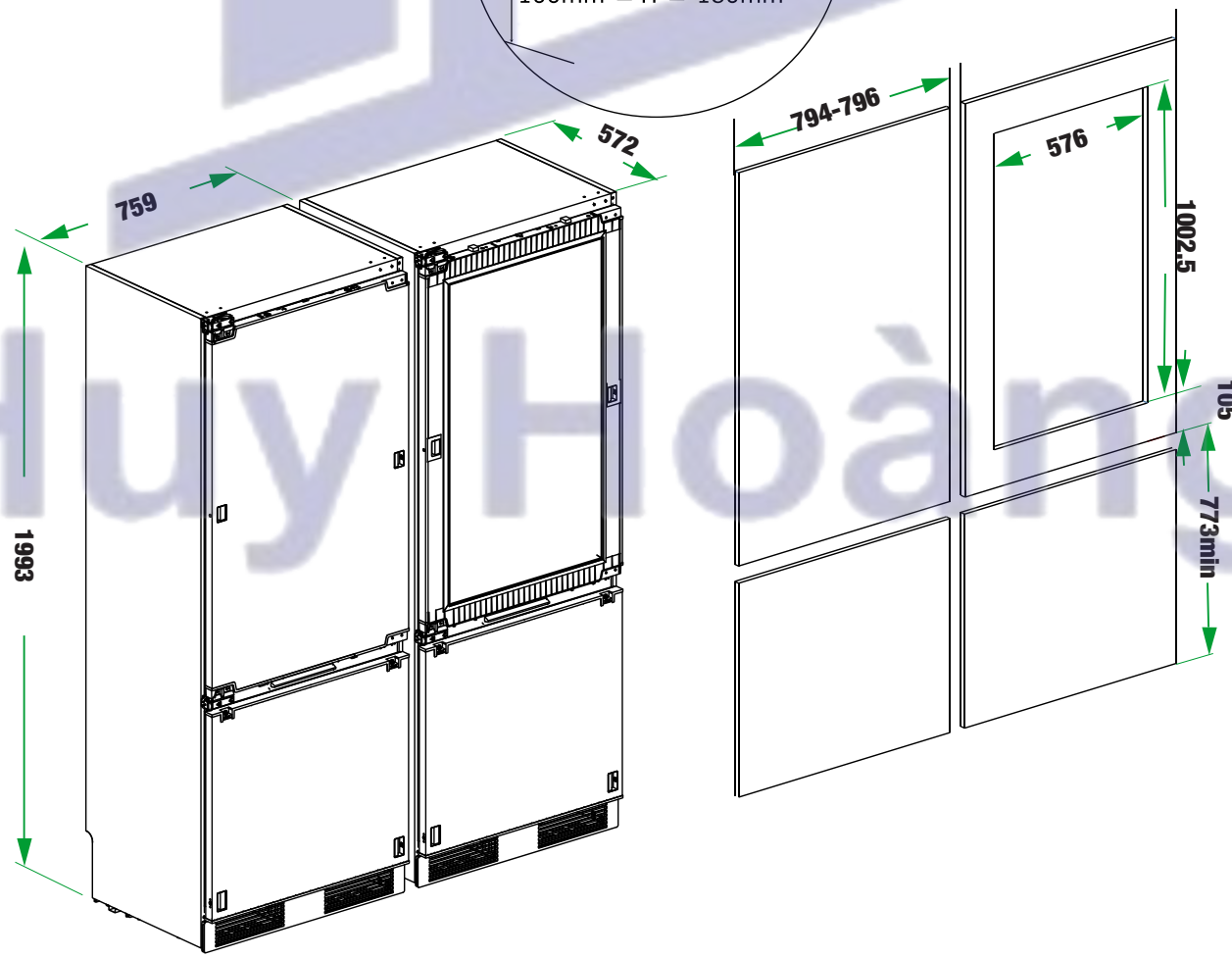

Huy Hoàng

MODEL: KF - BI438W LUXURY

178.800.000 VND

Made in Thailand





- Tủ lạnh cao cấp âm toàn phần dạng Multi Door (2 cánh)
- Thiết kế âm tủ với cửa có thể lắp mặt gỗ phía trước theo ý thích và thiết kế riêng của từng gian bếp
- Tổng dung tích (Total Gross Volume) 426 L
- Dung tích ngăn đông (Gross Freezer Volume): 114 L
- Dung tích ngăn lạnh (Gross Refrigerator Volume): 312 L
- Công nghệ làm lạnh MultiAirflow tăng hiệu quả và tận dụng tối đa luồng khí lạnh
- Vùng cấp đông nhanh - đông mềm thức ăn (Fast Freezing Zone 1^0C đến -5^0C)
- Giá đỡ chai kim loại có thể điều chỉnh (Adjustable metal bottle rack)
- Hệ thống làm lạnh 02 dàn lạnh, bộ điều khiển nhiều màu sắc (Two power and colorful display board)
- Chống đông tuyết (Frost free)
- Khay chứa nước làm đá tự động dung tích 2.5L (Auto matic ice maker)
- Hệ thống cân bằng nhiệt và khử mùi Climate Wall
- Thiết kế âm tủ với cửa có thể lắp mặt gỗ phía trước theo ý thích và thiết kế riêng của từng gian bếp
- Cửa có thể lắp đặt đảo chiều, dễ dàng vệ sinh
- Thiết kế hiện đại với ngăn chứa lớn
- Hệ thống đèn LED chiếu sáng bên trong
- Nội thất màu trắng
- Vùng nhiệt độ linh hoạt (Flexible temperature zone)
- Kệ kim loại 3 tầng có thể điều chỉnh (Adjustable metal shelf)
- Hệ thống chiếu sáng ngăn kéo tủ lạnh (Refrigerated drawer lighting system)
- Ngăn điều chỉnh độ ẩm (Humidity adjustment drawer)
- Cửa mở góc 115 độ (Door open angle 115 degree)
- Sử dụng công nghệ biến tần hiện đại (Inverter compressor)
- Ngăn kéo vào ra dạng đẩy tiện lợi
- Tiêu chuẩn năng lượng A++ (Energy Efficiency Class)
- Độ ồn 43 dB(A) (Noise)
- Tản nhiệt dưới cùng (Bottom heat dissipation)
- Khối lượng thiết bị:124Kg (Gross Weight 144kg)
- Điện năng tiêu thụ (Energy Efficiency Class): 1.12kwh/24h – 409kwh/năm
- Nguồn điện sử dụng (Rated Voltage/Frequency): 220V-240V/50-60Hz, 2.5A
- Kích thước sản phẩm (Product Dimensions) (WxDxH): 759 * 572S * 1996C mm
- Kích thước âm tủ (Product Dimensions (WxDxH)): 764 * 580 * 2000 mm

MODEL: KF - BI438W LUXURY

Made in Thailand

Kích thước lắp đặt

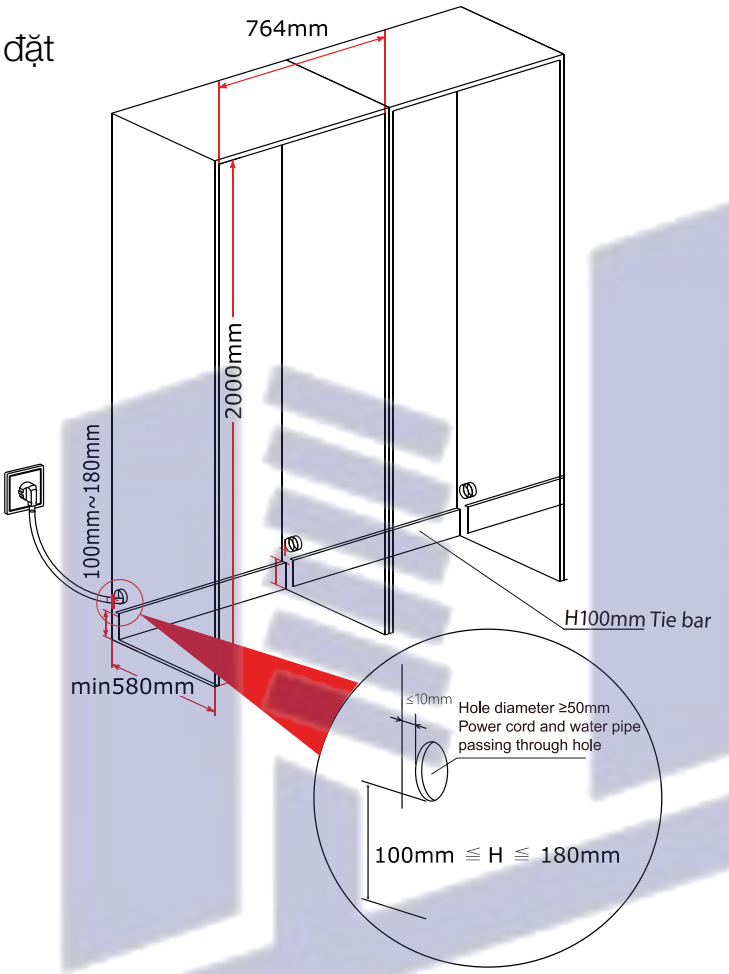

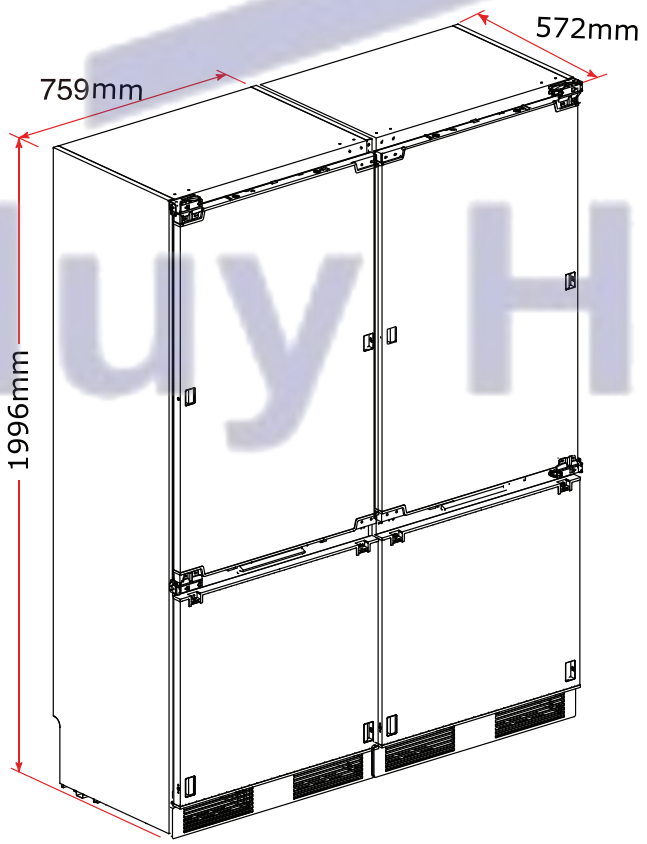

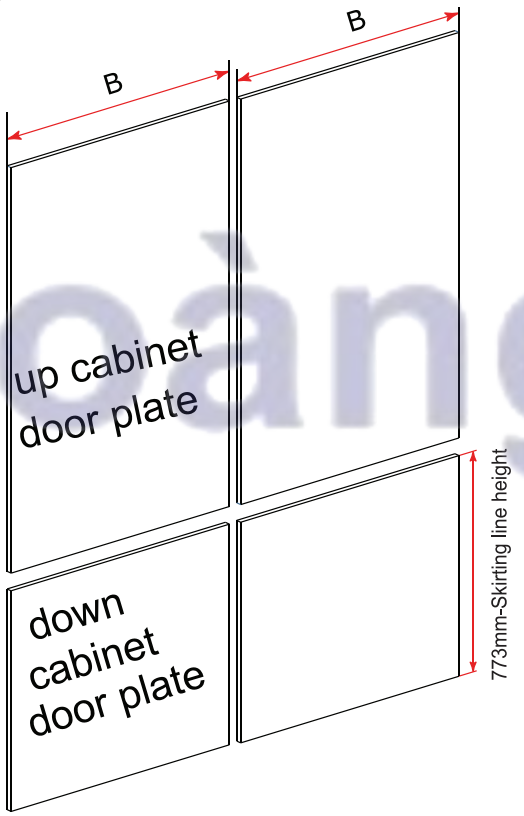

Huy Hoàng


Huy Hoàng

MODEL: KF - WC425L — 54.800.000 VND

Made in Malaysia



- Tủ bảo quản rượu đứng độc lập
- Điều khiển nút bấm cơ học và cảm ứng
- Các ngăn rượu bằng gỗ và cạnh viền inox
- Hệ thống ray trượt 15 tầng cao cấp
- Cửa kính 2 lớp chống tia UV
- Khung cửa đúc và tay nắm inox cao cấp
- Công nghệ mới sấy kính chống đọng sương
- Chống đông tuyết
- Hai ngăn hai tầng nhiệt độ
- Nhiệt độ ngăn trên 5^0C - 12^0C
- Nhiệt độ ngăn dưới 12^0C - 22^0C
- Độ ồn 41 dB
- Nguồn điện: 220 - 240V 50/ 60Hz
- Bóng đèn led: 2×0.7W
- Công suất bơm: 120W
- Công suất tiêu thụ bình quân: 0.133KWh / 24h
- Dung tích chứa 174 chai
- Kích thước (S*R*C): 600 * 680 * 1800 mm

MODEL: KF - WC01 — 28.680.000 VND

Made in Malaysia



- Tủ bảo quản rượu đứng độc lập
- Điều khiển nút bấm cơ học và cảm ứng
- Các ngăn rượu bằng gỗ và cạnh viền inox
- Hệ thống ray trượt 6 tầng cao cấp
- Cửa kính 2 lớp chống tia UV
- Khung cửa đúc và tay nắm inox cao cấp
- Hai ngăn hai tầng nhiệt độ
- Nhiệt độ ngăn trên 5^0C - 12^0C
- Nhiệt độ ngăn dưới 12^0C - 22^0C
- Độ ồn 41dB
- Nguồn điện: 220 - 240V 50/ 60Hz
- Công suất bơm: 75 W
- Dung tích chứa 56 chai
- Kích thước: (S*R*C): 595 * 575 * 820 mm

KAFF®

MODEL: KF - BW51L **24.800.000 VND**

Made in Malaysia



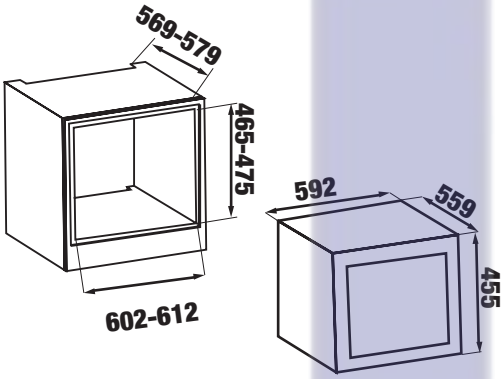

- Tủ bảo quản rượu đứng độc lập - để âm
- Thể tích chứa 51 Lít - 20 chai
- Độ ồn tối đa 39dB
- Điều khiển bên trong tủ dạng cảm ứng
- Màn hình hiển thị dạng led sáng trắng
- Công suất 80W
- Nhiệt độ cài đặt 5 - 20 độ
- Cửa kính cường lực 3 lớp cách nhiệt
- Tay nắm cửa dạng ống sơn tĩnh điện cao cấp
- Ray trượt 3 ray trượt dạng slider
- Lọc than hoạt tính
- Ánh sáng bên trong khoan màu trắng
- Lớp khí tiêu chuẩn SN,N,ST,T
- Chất khí làm lạnh R600a
- Máy nén khí Inverter Jiaxipera MM1060Y
- Vật liệu tạo bọt cách nhiệt Cyclopentane
- Khóa cửa
- Các ngăn rượu bằng gỗ và cạnh viền inox
- Hệ thống ray trượt 3 tầng cao cấp
- Cửa kính 3 lớp chống tia UV
- Khung cửa đúc và tay nắm dạng ống sơn tĩnh điện cao cấp
- Kích thước sản phẩm (WxDxH) 592 * 559 * 455mm
- Kích thước âm tủ (WxDxH) (602-612) * (569-579) * (465-475)mm



MODEL: KF - BW58L

24.800.000 VND

Made in Malaysia



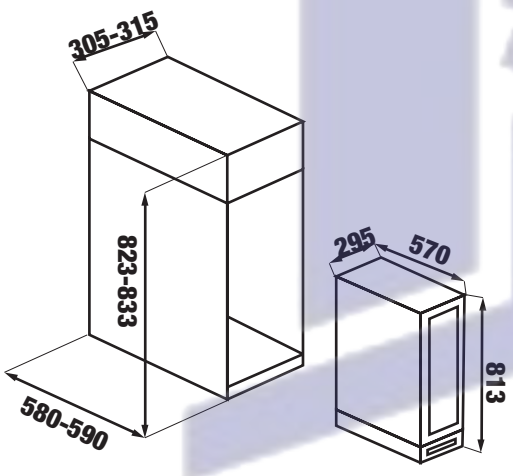

- Tủ bảo quản rượu đứng độc lập
- Thể tích chứa 58 Lít - 24 chai
- Điều khiển cảm ứng
- Độ ồn tối đa 39 dB
- Khung cửa đúc và tay nắm sơn tĩnh điện cao cấp
- Điều khiển bên trong tủ dạng cảm ứng
- Màn hình hiển thị dạng led sáng đỏ
- Nhiệt độ cài đặt 5-20oC
- Công suất 80W
- Cửa kính cường lực 3 lớp cách nhiệt, gia nhiệt cửa chống ngưng sương
- Tay nắm cửa dạng thanh sơn tĩnh điện cao cấp
- Ray trượt 5 ray trượt dạng slider + 01 khay nhựa
- Lọc than hoạt tính
- Ánh sáng bên trong khoan màu sáng trắng
- Lớp khí tiêu chuẩn SN,N,ST,T
- Chất khí làm lạnh R600a
- Máy nén khí Inverter Jiaxipera MM1060Y
- Vật liệu tạo bọt cách nhiệt Cyclopentane
- Khóa cửa
- Các ngăn rượu bằng gỗ sồi và cạnh viền inox
- Cửa kính 3 lớp chống tia UV
- Kích thước sản phẩm (WxDxH) 295 * 570 * 813mm
- Kích thước âm tủ (WxDxH) 305-315 * (580-590) * (823-833)mm



MODEL: KF - CG50L212P

28.800.000 VND

Made in Malaysia



- Tủ bảo quản Cigar độc lập
- Thể tích chứa 50 Lít - 212 điếu Cigar
- Độ ồn tối đa 39dB
- Nhiệt độ tiêu chuẩn 18^{0}C-22^{0}C
- Cửa kính toàn phần có tay nắm lõm
- Khung gỗ 2 hộp Cigar và 1 khay
- Điều khiển cảm ứng, màn hình Led xanh
- Gas làm lạnh R600a
- Trọng lượng 18kg
- Kích thước sản phẩm (WxDxH) 345 * 450 * 692mm

MODEL: KF - ST5CL

60.800.000 VND

Made in Korea



- Tủ chăm sóc quần áo thông minh
- Made in Korea
- Dung tích
- Công suất đầu ra tối đa 1000W
- Nhiệt độ là việc 50~60^{0}C
- Thời gian sấy khô 30~150 Phút
- Công tắc, điều khiển cảm ứng hiện đại
- Phụ kiện đi kèm: Móc treo(x5), khung xếp lớn, hướng dẫn sử dụng
- Kính Painting glass
- UV sterilization (UV light)
- Trọng lượng 76 kg
- Vải phù hợp: Polyester, bông, da, áo khoác, lụa, len, lanh, lông thú.
- Kích thước sản phẩm (WxDxH): 700 * 700 * 1900 mm



Huy Hoàng


Huy Hoàng


KAFF
12:58

MODEL: KF - WM09G05

18.800.000 VND

Made in Thailand







- Máy giặt cửa trước lồng ngang
- 16 chương trình giặt tự động tích hợp (Intensive, Quick 15', Rapid 45', ECO 40' - 60' Wash, Sterilization, Spin Only, Cotton, Synthetic, Mix 200C, Delicate, Sport Wear, My Cycle, Rinse & Spin)
- Khối lượng giặt 9kg, khối lượng vắt 9 kg
- Điện áp 220V - 240V / 50Hz / 10A
- Công suất quay 320 W
- Công suất giặt 2000 W
- Tiêu chuẩn áp lực nước: 0,5 ~ 1 Mpa
- Màn hình hiển thị dạng: Led
- Kiểu khóa cửa lồng giặt: PTC Lock
- Tốc độ quay (RPM) 400 - 800 - 1000 - 1400 vòng
- Nhiệt độ 0^0C-20^0C-30^0C-40^0C-60^0C-90^0C
- Nút bấm chọn tính năng:
- Chức năng tạm dừng (Start/Pause)
- Chức năng hẹn giờ 0-24h Delay
- Chức năng chống nhăn quần áo (Anti-crease)
- Điều chỉnh tốc độ (Speed)
- Khóa trẻ em (Child lock)
- Chức năng giặt sơ (Prewash)
- Chức năng giặt yên tĩnh (Mute-washing (Press 3 seconds)
- Chức năng nhớ chương trình (Memory (Press 3 seconds)
- Chức năng thêm tải (Reload (Press 3 seconds))
- Chức năng chọn tốc độ quay (Spin Speed Seletion)
- Chức năng chọn nhiệt độ (Temperature Selection)
- Đèn cảnh báo (Lamp)
- +iêu chuẩn tiết kiệm năng lượng A+++ theo tiêu chuẩn Châu Âu
- Độ ồn chỉ (65 - 76) dB nhờ công nghệ chống rung AntiVibration
- Tỷ lệ độ ẩm quần áo sau khi giặt 53%
- Chỉ số hiệu quả giặt: 1.031, chỉ số hiệu quả năng lượng: 59.9
- Chuông báo khi quá trình sấy kết thúc, kiểm soát mọi sự cố có thể gặp cho hệ thống điện nước và ngưng mọi hoạt động vô cùng an toàn
- Cống suất định mức 650W - 4.5A, áp suất nước tiêu chuẩn 0.05 - 1 Mpa
- Bình giữ nhiệt an toàn
- Cửa máy hoạt động đóng mở khóa điện từ độ mở 1800
- Động cơ BLDC không sử dụng chổi than EcoSilence Drive giúp máy giặt hoạt động hiệu quả tối đa, kinh tế, bền bỉ và êm ái
- Dắt điện kiểu cắm tiêu chuẩn Euro Plug
- Dây cáp nguồn / ống nước cấp / ống xả: 1.5m 1.0m / 1.6m
- Dung tích tang trống giặt 56.2 lít
- Trọng lượng : 71kg
- Đường kính cửa (bên trong) 472 mm
- Đường kính cửa (bên ngoài) 480 mm
- Kích thước sản phẩm : 595R * 565S * 850C mm

KAFF®

MODEL: KF - MFC1062T3B / MFC1062T3W

23.800.000 / 23.000.000 VND

Made in Turkey



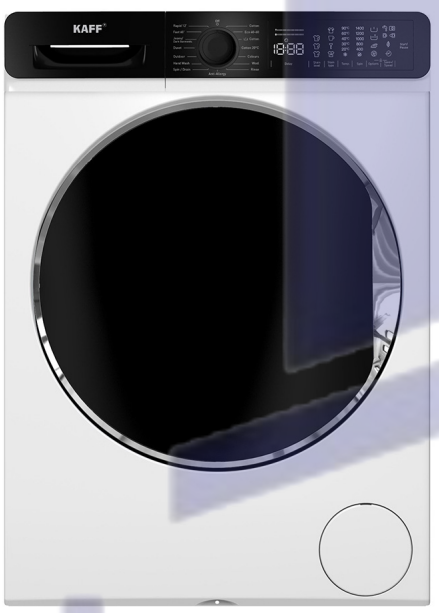

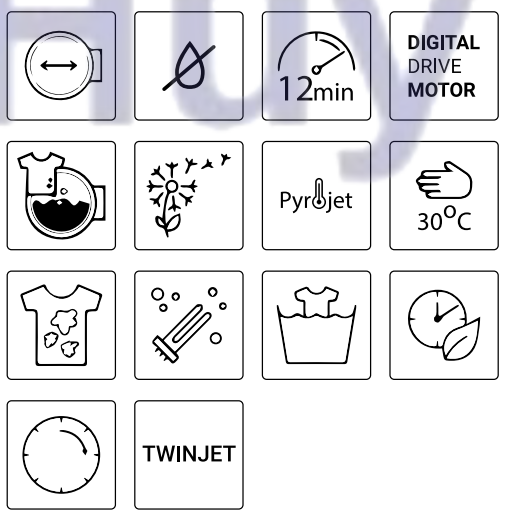

- Máy giặt cửa trước lồng ngang
- 5 chương trình giặt tự động tích hợp (ECO 40-60, Cotton, Cotton prewash, Cotton 20°C, Colours, Synthetics, Wool, Duvet, Rinse, Allergy Safe, Spin/Drain, Hand wash/Delicate, Rapid 12 min, Fast 60' 60°C, Jeans,
- Khối lượng giặt 10Kg, khối lượng vắt 9Kg. Công suất giặt 70W
- Kiểm soát mọi sự cố có thể gặp cho hệ thống điện, nước và ngưng mọi hoạt động vô cùng an toàn
- Động cơ BLDC không sử dụng chổi than EcoSilence Drive giúp máy giặt hoạt động hiệu quả tối đa, kinh tế, bền bỉ và êm ái
- Màn hình hiển thị Led hiển thị màu sáng trắng
- Kiểu khóa cửa lồng giặt PTC Lock
- Tốc độ quay: RPM 400-800-1000-1400
- Nhiệt độ: 0^0C-20^0C-30^0C-40^0C-60^0C-90^0C
- Tự động điều chỉnh nước giặt, nước xả
- Giặt chờ lên đến 24h (Delay 24 hours)
- Chức năng hiện thị khóa cửa (Door lock indicator)
- Chức năng điều chỉnh tốc độ vắt khô (Spin)
- Chức năng Wifi (Wifi Function)
- Chức năng chống bọt (Foam protection)
- Hệ thống kiểm soát mất cân bằng (Unbalance control system)
- Bảo vệ chống tràn (Overflow protection)
- Hệ thống phát hiện lỗi (Failure detection system)
- Giảm tải độ ồn khi giặt (Mute Washing)
- Khóa trẻ em (Child lock)
- Khởi động chờ 3S (Press 3 seconds)
- Thêm tải (Reload)
- Chọn tốc độ vắt 0-600-800-1000-1200-1400 (Spin Speed Selection)
- Tiêu chuẩn tiết kiệm năng lượng A+++ (-%20) theo tiêu chuẩn châu Âu
- Độ ồn khi giặt 53dB, độ ồn khi vắt 74dB
- Thời lượng giặt tiêu chuẩn (Program Duration), Thời lượng chương trình giặt [min] Eco 40-60 (Đầy tải - full load): 3h59ph; Thời lượng chương trình giặt [min] Eco 40-60 (Nửa tải - half load): 2h50ph; Thời lượng chương trình giặt [min] Eco 40-60 (1/4 tải - full load): 2h20ph
- Áp suất nước tiêu chuẩn: 0.05 - 1Mpa
- Cửa máy hoạt động đóng mở bằng khóa điện tử
- Điện áp: 220V-240V/50Hz/10A.
- Công suất định mức (Power rating) 2200W-10A
- Dắt điện kiểu cắm tiêu chuẩn Euro Plug. Dây cáp nguồn/ống nước cấp/ống xả: 1.5m/1.0m/1.6m
- Dung tích tang trống giặt: 62 L, Đường kính tang trống giặt: 510 mm
- Đường kính cửa kính: 330 mm, Đường kính khung cửa ngoài: 480 mm
- Kích thước sản phẩm (HxWxD) (mm): 845 * 597 * 582mm
- Trọng lượng: 73.5 Kg

MODEL: KF - MFC1269T3B / MFC1269T3W

26.800.000 / 26.800.000 VND

Made in Turkey



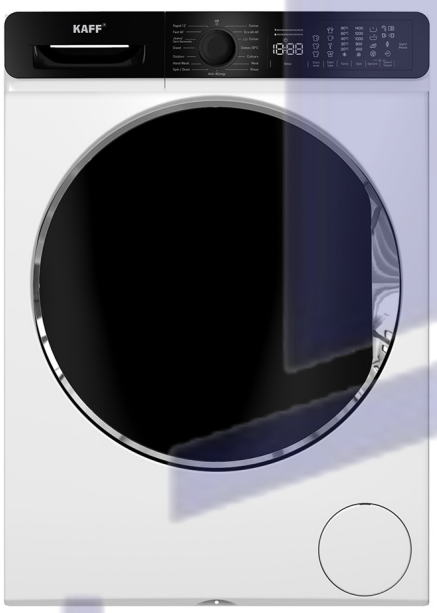

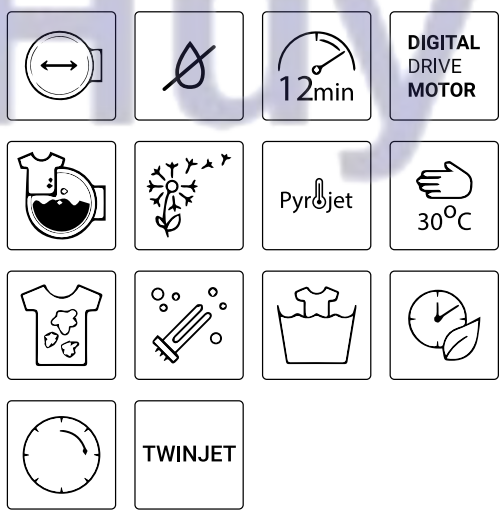

- Máy giặt cửa trước lồng ngang
- Khối lượng giặt 12Kg, khối lượng vắt 9Kg. Công suất giặt 70W
- 5 chương trình giặt tự động tích hợp (ECO 40-60, Cotton, Cotton prewash, Cotton 20°C, Colours, Synthetics, Wool, Duvet, Rinse, Allergy Safe, Spin/Drain, Hand wash/Delicate, Rapid 12 min, Fast 60' 60°C, Jeans,
- Kiểm soát mọi sự cố có thể gặp cho hệ thống điện, nước và ngưng mọi hoạt động vô cùng an toàn
- Động cơ BLDC không sử dụng chổi than EcoSilence Drive giúp máy giặt hoạt động hiểu quả tối đa, kinh tế, bền bỉ và êm ái
- Màn hình hiển thị Led hiển thị màu sáng trắng
- Kiểu khóa cửa lồng giặt PTC Lock
- Tốc độ quay: RPM 400-800-1000-1400
- Nhiệt độ: 0^0C-20^0C-30^0C-40^0C-60^0C-90^0C
- Tự động điều chỉnh nước giặt, nước xả
- Giặt chờ lên đến 24h (Delay 24 hours)
- Chức năng hiện thị khóa cửa (Door lock indicator)
- Chức năng điều chỉnh tốc độ vắt khô (Spin)
- Chức năng Wifi (Wifi Function)
- Chức năng chống bọt (Foam protection)
- Hệ thống kiểm soát mất cân bằng (Unbalance control system)
- Bảo vệ chống tràn (Overflow protection)
- Hệ thống phát hiện lỗi (Failure detection system)
- Giảm tải độ ồn khi giặt (Mute Washing)
- Khóa trẻ em (Child lock)
- Khởi động chờ 3S (Press 3 seconds)
- Thêm tải (Reload)
- Chọn tốc độ vắt 0-600-800-1000-1200-1400 (Spin Speed Selection)
- Tiêu chuẩn tiết kiệm năng lượng A+++ (-%20) theo tiêu chuẩn châu Âu
- Độ ồn khi giặt 53dB, độ ồn khi vắt 74dB
- Thời lượng giặt tiêu chuẩn (Program Duration), Thời lượng chương trình giặt [min] Eco 40-60 (Đầy tải - full load): 3h59ph; Thời lượng chương trình giặt [min] Eco 40-60 (Nửa tải - half load): 2h50ph; Thời lượng chương trình giặt [min] Eco 40-60 (1/4 tải - full load): 2h20ph
- Áp suất nước tiêu chuẩn: 0.05 - 1Mpa
- Cửa máy hoạt động đóng mở bằng khóa điện tử
- Điện áp: 220V-240V/50Hz/10A.
- Công suất định mức (Power rating) 2200W-10A
- Dắt điện kiểu cắm tiêu chuẩn Euro Plug. Dây cáp nguồn/ống nước cấp/ống xả: 1.5m/1.0m/1.6m
- Dung tích tang trống giặt: 62 L, Đường kính tang trống giặt: 510 mm
- Đường kính cửa kính: 330 mm, Đường kính khung cửa ngoài: 480 mm
- Kích thước sản phẩm (HxWxD) (mm): 845 * 597 * 632mm
- Trọng lượng: 77 Kg

KAFF®

MODEL: KF - MFC120EU

27.600.000 VND

Made in Thailand





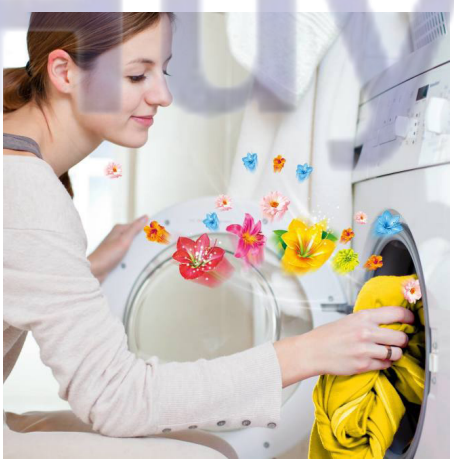

- Máy giặt sấy cửa trước lồng ngang
- 16 chương trình giặt tự động tích hợp (Cotton ECO, Sport Wear, Quick, Delicate, Wool, Colors, Jeans, Spin Only, Rinse&Spin, Dry Only, Mix, Baby Care, Synthetic, Cotton, 1 hour W/D, My cycle)
- Giặt 12Kg, sấy khô 10Kg
- Nút bấm chọn tính năng:
- Giặt chờ lên đến 24h (Delay 24 hours)
- Chức năng sấy (dry)
- Điều chỉnh nhiệt độ sấy theo ý muốn (Temp)
- Chức năng vắt khô (Spin)
- Chức năng (Function)
- Chọn (Select)
- Chức năng:
- Giảm tải độ ồn khi giặt (Mute Washing)
- Khóa trẻ em (Child lock)
- Khởi động chờ 3S (Press 3 seconds)
- Thêm tải (Reload)
- Giặt sơ bộ (Prewash), giặt chuyên sâu (Intensive), giặt nhanh (Speed Wash), giặt thêm (Extra Rinse)
- Thẳng đồ dễ ủi (Easy iron)
- Chọn tốc độ vắt 0-600-800-1000-1200-1400 (Spin Speed Selection)
- Chọn nhiệt độ sấy Cold: 20^{0}C-30^{0}C-40^{0}C-60^{0}C-90^{0}C (Temperature Selection)
- Tốc độ vòng quay Max 1400 Vòng/Phút
- Độ ồn khi giặt: 52 dB, độ ồn với khi vắt: 74 dB, độ ồn khi sấy: 59 dB
- Điện áp 220V-240V/50-60Hz
- Công suất định mức 2000Wx10A
- Áp suất nước tiêu chuẩn 0.05-1 Mpa
- Màn hình kiểu Led hiển thị màu cam
- Cửa máy hoạt động đóng mở bằng khóa điện từ
- Motor kiểu BLDC không sử dụng chổi than EcoSilence Drive giúp máy giặt hoạt động hiệu quả tối đa, kinh tế, bền bỉ và êm ái
- Dắt điện kiểu cắm tiêu chuẩn Euro Plug
- Dây cáp nguồn/ống nước cấp/ống xả: 1.5m/1.0m/1.6m
- Dung tích tang trống giặt 76 lít
- Đường kính tang trống giặt 510mm
- Đường kính cửa kính 330mm
- Đường kính khung cửa ngoài 480mm
- Kích thước sản phẩm: 595R * 587S * 850C
- Khối lượng: 76kg

Huy Hoàng

MODEL: KF - BWMDR1006

24.800.000 VND

Made in Thailand







- Máy giặt sấy cửa trước lồng ngang
- 16 chương trình giặt sấy tự động tích hợp (Cotton- Iron, Cotton - Standard, Cotton - Extra, Synthetics - Extra, Synthetics -Standard, Wool, Mix, Easy Iron, Refresh, My Cycle, Special - Shirts, Special - Sports, Special - Jeans, Delicate, Time - Cool, Time - Warm, Bed Linen)
- Khối lượng giặt 10 Kg, khối lượng sấy khô 6 Kg
- Công suất khô 1500 W
- Công suất giặt 70 W, công suất quay 320 W
- Công suất giặt kết hợp sấy 1800W
- Tốc độ quay (RPM) 400-800-1000-1400 Vòng
- Nhiệt độ ^{0}C:20^{0}C-30^{0}C-40^{0}C-60^{0}C-90^{0}C
- Nút bấm chọn tính năng:
- Tắt mở (On/Off)
- Chức năng tạm dừng (Start/Pause)
- Chức năng sấy chờ 0 - 24h (Delay)
- Chức năng chống nhăn quần áo (Anti-crease)
- Điều chỉnh tốc độ sấy (Intensity)
- Tín hiệu sấy (Signal)
- Thời gian sấy (Time)
- Khóa trẻ em (Child Lock)
- Đèn cảnh báo (Lamp)
- Tiêu chuẩn tiết kiệm năng lượng A+++ theo tiêu chuẩn Châu Âu
- Công nghệ sấy ngưng tụ: Nước của chương trình sấy sẽ được tích tụ vào khay thay vì sử dụng đường ống dẫn nước ra ngoài
- Hệ thống SensitiveDrying Sytem giúp quần áo thấm một luồng không khí từ mọi phía khiến quần áo được sấy khô tuyệt đối mà sản phẩm vẫn mềm mại
- Độ ồn chỉ 65dB nhờ công nghệ chống rung AntiVibration hiện đại
- Chuông báo khi quá trình sấy kết thúc, kiểm soát mọi sự cố có thể gặp cho hệ thống điện, nước và ngưng mọi hoạt động vô cùng an toàn
- Nguồn điện 220V-240V/50Hz, công suất định mức 650W - 4.5A
- Áp suất nước tiêu chuẩn 0.05 - 1 Mpa
- Màn hình kiểu Led hiển thị màu cam
- Bình giữ nhiệt an toàn
- Cửa máy hoạt động đóng mở bằng khóa điện từ độ mở 180 độ
- Motor kiểu BLDC không sử dụng chổi than EcoSilence Drive giúp máy giặt hoạt động hiểu quả tối đa, kinh tế, bền bỉ và êm ái
- Dắt điện kiểu cắm tiêu chuẩn Euro Plug
- Dây cáp nguồn / ống nước cấp / ống xả: 1.5m/1.0m/1.6m
- Dung tích tang trống giặt 125 lít
- Đường kính cửa (bên trong) 310 mm
- Đường kính cửa (bên ngoài) 492 mm
- Kích thước sản phẩm: 850C * 630R * 600S mm
- • Khối lượng: 74kg

KAFF®

MODEL: KF - DR10EU

24.800.000 VND

Made in Thailand







- Máy sấy cửa trước lồng ngang
- 16 chương trình sấy tự động tích hợp (Cotton- Iron, Cotton - Standard, Cotton - Extra, Synthetics - Standard, Wool, Mix, Easy Iron, Refresh, My Cycle, Special - Shirts, Special - Sports,
- Special - Jeans, Delicate, Time - Cool, Time - Warm, Bed Linen)
- Khối lượng sấy khô 10Kg
- Nút bấm chọn tính năng:
- Tắt mở (On/Off)
- Chức năng tạm dừng (Start/Pause)
- Chức năng sấy chờ 0-24h (Delay)
- Chức năng chống nhăn quần áo (Anti-crease)
- Điều chỉnh tốc độ sấy (Intensity)
- Tín hiệu sấy (Signal)
- Thời gian sấy (Time)
- Khóa trẻ em (Child Lock)
- Đèn cảnh báo (Lamp)
- Tiêu chuẩn tiết kiệm năng lượng A+++ theo tiêu chuẩn Châu Âu
- Công nghệ sấy trực tiếp hiện đại - HEAT PUMP A++ (AL)
- Hệ thống SensitiveDrying Sytem giúp quần áo thấm một luồng không khí từ mọi phía
- khiến quần áo được sấy khô tuyệt đối mà sản phẩm vẫn mềm mại
- Độ ồn chỉ 65dB nhờ công nghệ chống rung AntiVibration hiện đại
- Chuông báo khi quá trình sấy kế thúc, kiểm soát mọi sự cố có thể gặp cho hệ thống điện, nước và ngưng mọi hoạt động vô cùng an toàn
- Nguồn điện 220V - 240V / 50Hz
- Công suất định mức 650W - 4.5A
- Áp suất nước tiêu chuẩn 0.05 - 1 Mpa
- Màn hình kiểu Led hiển thị màu cam
- Bình giữ nhiệt an toàn
- Cửa máy hoạt động đóng mở bằng khóa điện từ độ mở 180 độ
- Motor kiểu BLDC không sử dụng chổi than EcoSilence Drive giúp máy giặt hoạt động hiểu quả tối đa, kinh tế, bền bỉ và êm ái
- Dắt điện kiểu cắm tiêu chuẩn Euro Plug
- Dây cáp nguồn / ống nước cấp / ống xả: 1.5m/1.0m/1.6m
- Dung tích tang trống giặt 125 lít
- Đường kính cửa kính 375mm
- Đường kính khung cửa ngoài 480mm
- Kích thước sản phẩm (HxWxD): 845C x 595R x 640S
- Khối lượng: 50kg

Huy Hoàng

MODEL: KF - DR113L09BL / DR113L09WH

25.800.000 / 25.800.000 VND

Made in Turkey



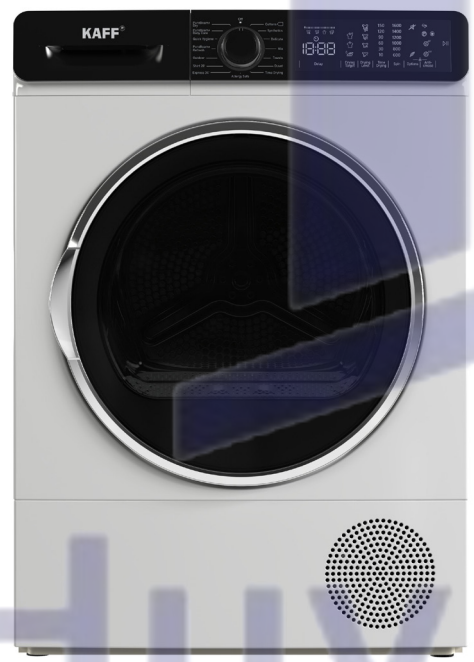



- Máy sấy cửa trước lồng ngang
- 15 chương trình sấy tự động tích hợp (Cotton Extra Dry, Cotton Cupboard Dry, Cotton Iron Dry, Synthetics Cupboard Dry, Synthetics Iron Dry, Delicate, Mix, Baby Care, Towels,Hygiene, Outdoor, Time drying, Refresh, Express, Shirts, Duvet, Sport, Wool refresh)
- Khối lượng sấy khô 9 Kg
- Công nghệ sấy cưỡng bức trực tiếp hiện đại - HEAT PUMP A++ (AL)
- Lồng sấy inox, thân sơn tĩnh điện màu đen cao cấp
- Chức năng diệt khuẩn an toàn UVC_TD
- Motor Pump và máy nén Compressor motor kiểu PSC hoạt động đảo chiều, không sử dụng chổi than EcoSilence Drive giúp máy sấy hoạt động với đồ ồn thấp và bền bỉ - tiết kiệm năng lượng
- Hệ thống cảm biến sấy an toàn Sensor Drying System
- Đảo chiều lồng quay lúc sấy giúp sấy đồ khô nhanh hơn, hiệu quả hơn (Two Way Tumbling)
- Điều khiển điện tử (Control system Electronic)
- Hệ thống phát hiện lỗi khi sử dụng (Failure Detection System)
- Khóa trẻ em an toàn (Child lock)
- Hiện thị chu trình sấy (Drying cycle indicator)
- Chức năng hẹn giờ lên đến 1-23h (Delay time adjustment via button)
- Điều chỉnh cường độ sấy (Drying level adjustment via button)
- Điều chỉnh chương trình sấy (Drying Target)
- Điều chỉnh tốc độ sấy (Spin Speed Selection)
- Màn hình hiện thị led màu sáng trắng LEDCOLOR_TD_T)
- Hiện thị cảnh báo lọc đầy (Filter full indicator)
- Hiện thị tank nước đầy (Water tank full indicator)
- Cảnh báo cần làm sạch bình ngưng (Condenser cleaning indicator)
- Thời lượng chương trình:
  đầy tải (208 phút), tải một phần (116 phút), tải trọng 70% (155 phút)
- Tiêu thụ năng lượng ở mức tải một phần (kWh/chu kỳ): 1.19
- Tiêu thụ năng lượng ở mức đầy tải (kWh/chu kỳ): 2.12
- Công suất sấy 1000W
- Tiêu thụ năng lượng (kWh/năm): 259
- Tốc độ quay (RPM): 600-800-1000-1200-1400-1600 Vòng
- Thời gian sấy (phút): 10 - 30 - 60 - 90 - 120 - 150
- Chức năng tạm dừng (Start/Pause)
- Chức năng chống nhăn quần áo (Anti-crease)
- Tín hiệu sấy (Signal), Đèn cảnh báo (Lamp)
- Tiêu chuẩn tiết kiệm năng lượng A+++ theo tiêu chuẩn Châu Âu
- Hệ thống SensitiveDrying Sytem giúp quần áo thấm một luồng không khí từ mọi phía khiến quần áo được sấy khô tuyệt đối mà vẫn mềm mại
- Độ ồn chỉ 65dB nhờ công nghệ chống rung AntiVibration hiện đại
- Chuông báo khi quá trình sấy kết thúc, kiểm soát mọi sự cố có thể gặp cho hệ thống điện
- Nguồn điện 220V-240V/50Hz, Công suất định mức 1000W - 10A
- Áp suất nước tiêu chuẩn 0.05 - 1 Mpa
- Bình giữ nhiệt an toàn
- Cửa máy hoạt động đóng mở bằng khóa điện từ độ mở 180 độ hiệu quả tối đa, kinh tế, bền bỉ và êm ái
- Gross Weight (Shrink) (Kg) -Glass Door: 46.8, (Carton) (kg) - Glass Door: 47.8
- Kích thước sản phẩm (HxWxD) (mm): 845*596*609 mm


KAFF

MODEL: KF - CFN5945IN

42.800.000 VND



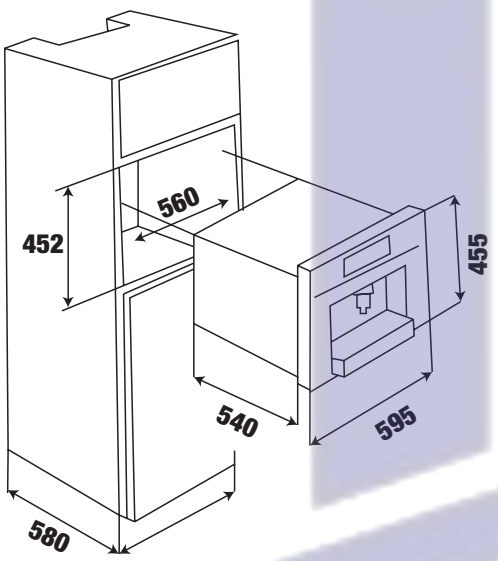

- Máy pha cafe âm tủ
- Màu: thép không rỉ inox
- Dung tích bể nước: 2.3l, có thể tháo rời
- Sức chứa bã cà phê: 17 phần
- Điều khiển cảm ứng
- Màn hình led hiển thị
- Kết nối nước cố định
- 5 kích cỡ cốc lập trình
- Bình nóng lạnh cho 1 hoặc 2 ly
- Chức năng cappuccino
- Hộp đựng sữa có thể tháo rời với chức năng làm sạch
- Thích hợp sử dụng với hạt cà phê và bột cà phê
- Máy pha cà phê điều chỉnh chiều cao
- Áp suất sôi xấp xỉ 15 thanh
- Nồi hơi riêng cho cà phê và nước nóng
- Chương trình làm sạch và khử trùng tự động
- Tự động làm sạch khi bật và tắt
- Chức năng nước nóng
- Bình chứa nước có thể tháo rời từ phía trước
- Hẹn giờ điện tử với đồng hồ thời gian trong ngày
- Thời gian bắt đầu lập trình
- Chức năng chờ (lập trình)
- Hiển thị văn bản rõ ràng màu đỏ
- Đèn LED
- Điều khiển tắt trung tâm
- 3 nhiệt độ cà phê có thể lựa chọn
- Hương vị cà phê có thể lựa chọn (5 thế mạnh cà phê cài sẵn)
- Đường ray kính thiên văn để dễ dàng điền lại
- Kết nối điện 3,5 kw
- Máy xay: điều chỉnh máy xay hình nón
- Điều chỉnh máy xay hình nón: có, với hộp đựng sữa
- Cà phê định lượng: lập trình
- Lượng nước: lập trình
- Nhiệt độ cà phê: lập trình
- Tính năng, đặc điểm: chức năng bộ nhớ, điều khiển ứng dụng , hệ thống pha trước, chức năng nước nóng, điều chỉnh nhiệt độ nước nóng, chức năng nồi, chức năng cà phê của người Mỹ, ổ cắm sữa có thể điều chỉnh chiều cao 40 -165 mm, 2 cốc - Chức năng (với sữa), bật và tắt nguồn lập trình
- Làm sạch: rửa tự động, chương trình làm sạch và tẩy cặn tự động, chương trình làm sạch tự động các dòng bọt sữa, bộ phận pha chế có thể tháo rời, điều chỉnh độ cứng của nước
- Công suất: 1300W - 1500W
- Kích thước sản phẩm: 455C * 554R * 289S mm (bao gồm 20 mm phía trước và đường ray kính thiên văn)
- Kích thước âm tủ: Min450C * Min560R * Min560S mm



Huy Hoàng


KAFF

MODEL: KF - BWD05

9.880.000 VND



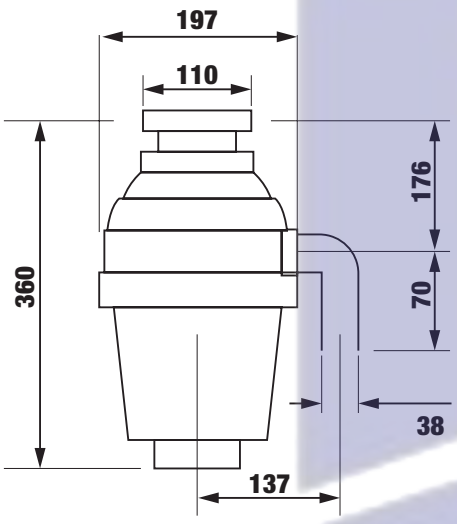

- Máy hủy rác màu
- Xuất xứ: Korea
- Điện áp AC 220V ~ 240V
- Tần số 50 - 60 Hz
- Dòng điện: 1.7 A
- Dung tích 1400ml
- Tốc độ không tải 4200 RPM
- Tốc độ chuẩn lúc có tải 2900 RPM
- Công suất motor 1HP
- Bộ đảo quay chiều tự động, rác thải hữu cơ được nghiền nát, sau đó thải ra ngoài qua hệ thống ống xả
- Dễ dàng lắp đặt, sử dụng, vệ sinh phù hợp với chậu rửa có hố rác, xử lý chất thải bề mặt gắn kết chuyển khí nắn
- Chống ăn mòn bảo vệ thích hợp cho các về bể hấp thụ
- Kích thước: 194 * 308mm, 194x370mm Ø 110mm





NỒI CHIÊN KHÔNG DẦU

KAFF®

MODEL: KF - AFS26E

10.880.000 VND



- Nồi chiên không dầu dung tích 25 lít công suất 1700W
- Phù hợp với nhiều thực đơn & nhu cầu nấu nướng lớn
- Tích hợp quạt đối lưu và chức năng quay: Giúp thức ăn chín đều hơn
- Công nghệ TurboStar, món chiên giòn ngon hoàn hảo
- Giúp thức ăn giảm 80% chất béo
- Công nghệ tuần hoàn không khí cường bức tốc độ cao
- Điều khiển cảm ứng với màn hình LED
- Có thể điều chỉnh nhiệt độ 60-200oC
- Đèn chiếu sáng 25W
- Cửa kính trong suốt
- 12 menu nấu cài sẵn
- Chức năng hẹn giờ 90 phút
- Các tính năng sản phẩm
- Tự động ngắt
- Chân chống trượt
- Chức năng nấu cài đặt sẵn
- Tín hiệu sẵn sàng
- Điều khiển nhiệt độ
- Chức năng giữ ấm
- QuickClean (Làm sạch nhanh)
- Phụ kiện 8 món đi kèm: Khay đựng bánh vụn, khay nướng, vỉ nướng, kẹp, bộ xiên quay, khay lưới, kẹp cầm khay nướng, xiên quay
- Khay nướng phủ lớp chống dính dễ vệ sinh
- Kích thước sản phẩm: 420 * 400 * 380mm
- Kích thước hộp: 485 * 470 * 472mm

Bộ phụ kiện đi kèm 8 món

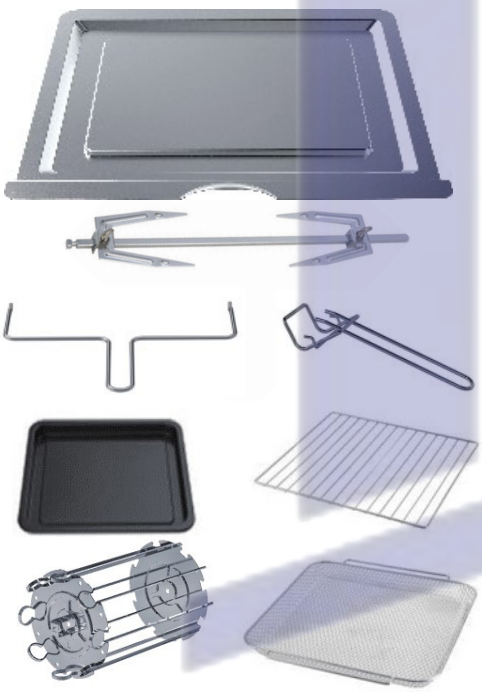

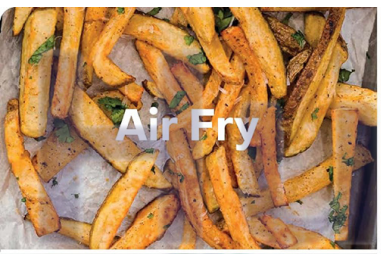



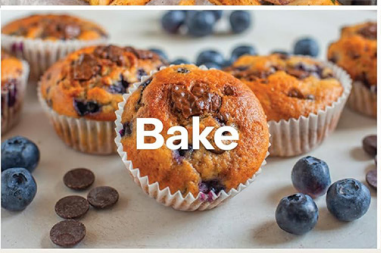



and more



CHICKEN
Tender and Juicy. Golden crispy outside and moist and delicate on the inside.



FRIES
Crispy and fluffy. They taste just like they came out of a deep fryer.



FISH
Golden, crispy, and delicious. Cooks up super fast with virtually no oil.

11 ONE-TOUCH COOKING PROGRAMS

Versatile functionality creates endless possibilities so you can enjoy healthy and delicious meals with ease

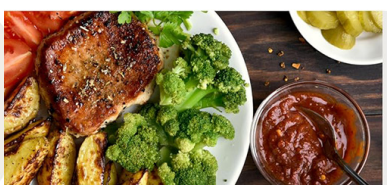

MEAT
A perfectly cooked cut that's tender on the inside and crispy on the outside.

MODEL: KF - AFE1312L — 8.880.000 VND



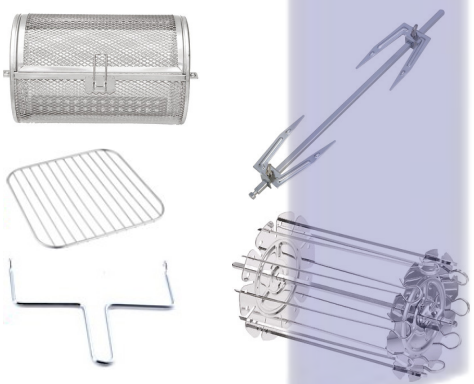

- Nồi chiên không dầu dung tích 12 lít công suất 1500W
- Phù hợp với nhiều thực đơn & nhu cầu nấu nướng lớn
- Tích hợp quạt đối lưu và chức năng quay: Giúp thức ăn chín đều hơn
- Công nghệ TurboStar, món chiên giòn ngon hoàn hảo
- Giúp thức ăn giảm 80% chất béo
- Công nghệ tuần hoàn không khí cưỡng bức tốc độ cao
- Điều khiển kỹ thuật số cảm biến cảm ứng với màn hình LED
- Tùy chỉnh nhiệt độ lên đến 200 độ C theo nhu cầu
- Tự động ngắt khi quá nhiệt
- 5 menu nấu cài sẵn, 4 chức năng khởi động nhanh
- Chức năng hẹn giờ 90 phút
- Các tính năng sản phẩm
- Tự động ngắt
- Chân chống trượt
- Chức năng nấu cài đặt sẵn
- Tín hiệu sẵn sàng
- Điều khiển nhiệt độ
- Chức năng giữ ấm
- Phụ kiện: Giá chiên, nĩa và xiên quay, lồng quay, kpej xiên quay, bộ xiên quay
- Kích thước sản phẩm: 300 * 376 * 402mm
- Kích thước hộp: 453 * 377 * 510mm

MODEL: KF - AFS8AD — 5.680.000 VND



- Nồi chiên không dầu dung tích 8,2 lít công suất 1500W
- Công nghệ TurboStar, món chiên giòn ngon hoàn hảo
- Giúp thức ăn giảm 80% chất béo
- Công nghệ tuần hoàn không khí cưỡng bức tốc độ cao
- Điều khiển cảm ứng với màn hình LED
- Có thể điều chỉnh nhiệt độ 60-200oC
- 5 menu nấu cài sẵn, 4 chức năng khởi động nhanh
- Chức năng hẹn giờ 90 phút
- Các tính năng sản phẩm
- Tự động ngắt
- Chân chống trượt
- Chức năng nấu cài đặt sẵn
- Tín hiệu sẵn sàng
- Điều khiển nhiệt độ
- Chức năng giữ ấm
- QuickClean (Làm sạch nhanh)
- Phụ kiện: Giá chiên, chỏa ngăn kéo
- Kích thước sản phẩm: 276 * 385 * 324mm
- Kích thước hộp: 420 * 326 * 374mm

Huy Hoàng

MODEL: KF - DIMOND09304 LUXURY

7.800.000 VND

Made in Vietnam



- Bộ nồi Inox 304 cao cấp 5 món 9 thứ
- Nồi cao cấp có nắp kích thước 18x9,5cm
- Nồi cao cấp có nắp kích thước 20x11,5cm
- Nồi cao cấp có nắp kích thước 22x12,5cm
- Nồi cao cấp có nắp kích thước 24x12,5cm
- Chảo cao cấp không có nắp, có lớp tráng men chống dính an toàn sức khỏe kích thước 24×4.5cm
- Chất liệu thép SS304 không gỉ – bền bỉ, truyền giữ nhiệt tốt và an toàn
- Công nghệ Superthermic với đáy nồi 5 lớp - sử dụng tốt với mọi loại bếp: Bottom Thickness 0.8 SS304 body + 1.0 Fe + 2.0 Al + 0.7SS430 capsule
- Tay cầm chắc chắn, vành nồi rộng dễ dàng rót đổ thức ăn
- Công nghệ đánh bóng hiện đại giúp bộ nồi KAFF có tính thẩm mỹ cao: Polish inside mirror, outside: mirror + sanding

MODEL: KF - ST09304

6.400.000 VND

Made in Vietnam



- Bộ nồi Inox 304 cao cấp 5 món 9 thứ
- Nồi cao cấp có nắp kích thước 16x8cm
- Nồi cao cấp có nắp kích thước 18x9cm
- Nồi cao cấp có nắp kích thước 20x10cm
- Nồi cao cấp có nắp kích thước 24x14cm
- Chảo cao cấp không có nắp, có lớp tráng men chống dính an toàn sức khỏe kích thước 24×7.5cm
- Chất liệu thép SS304 không gỉ – bền bỉ, truyền giữ nhiệt tốt và an toàn
- Công nghệ Superthermic với đáy nồi 5 lớp - sử dụng tốt với mọi loại bếp: Bottom Thickness 0.8 SS304 body + 1.0 Fe + 2.0 Al + 0.7SS430 capsule
- Nắp nồi kính & trong suốt dày 4.0 mm giúp dễ dàng quan sát quá trình nấu ăn
- Tay cầm chắc chắn, vành nồi rộng dễ dàng rót đổ thức ăn
- Công nghệ đánh bóng hiện đại giúp bộ nồi KAFF có tính thẩm mỹ cao: Polish inside mirror, outside: mirror + sanding

MODEL: KF - STG005304

4.280.000 VND

Made in Vietnam



- Bộ nồi Inox cao cấp 5 món 10 thứ
- Nồi cao cấp có nắp inox kích thước 16x9.5cm
- Nồi cao cấp có nắp kích inox thước 18x10.5cm
- Nồi cao cấp có nắp kích inox thước 20x11.5cm
- Nồi cao cấp có nắp kích inox thước 24x13.5cm
- Chảo cao cấp chống dính tự thân không tráng mem dạng tay cầm đáy liền 5 lớp Inox
- Sus304 an toàn sức khỏe kích thước 24×6.5cm
- Chất liệu thép SS304 không gỉ – bền bỉ, truyền giữ nhiệt tốt và an toàn
- Công nghệ Superthermic với đáy nồi 5 lớp - sử dụng tốt với mọi loại bếp: Bottom Thickness 0.7 SS body + 1.0 Fe + 2.0 Al + 0.5 SS430 capsule
- Nắp nồi kính & trong suốt dày 4.0mm giúp dễ dàng quan sát quá trình nấu ăn
- Tay cầm chắc chắn, vành nồi rộng dễ dàng rót đổ thức ăn
- Công nghệ đánh bóng hiện đại giúp bộ nồi KAFF có tính thẩm mỹ cao: Polish inside
- mirror, outside: Mirror + sanding

MODEL: KF - ST005FR — 3.080.000 VND

Made in Vietnam



- Bộ nồi Inox 430 cao cấp 5 món 10 thứ:
- Nồi cao cấp có nắp kích thước 16x9.5cm
- Nồi cao cấp có nắp kích thước 18x10.5cm
- Nồi cao cấp có nắp kích thước 20x11.5cm
- Nồi cao cấp có nắp kích thước 24x13.5cm
- Chảo cao cấp có nắp, có lớp tráng men chống dính an toàn sức khỏe kích thước 24×6.5cm
- Chất liệu thép Inox không gỉ – bền bỉ, truyền giữ nhiệt tốt và an toàn Công nghệ Superthermic với đáy nồi 5 lớp - sử dụng tốt với mọi loại bếp: Bottom Thickness 0.7 SS body + 1.0 Fe + 2.0 Al + 0.5 SS430 capsule
- Nắp nồi kính & trong suốt dày 4.0mm giúp dễ dàng quan sát quá trình nấu ăn
- Tay cầm chắc chắn, vành nồi rộng dễ dàng rót đổ thức ăn
- Công nghệ đánh bóng hiện đại giúp bộ nồi KAFF có tính thẩm mỹ cao: Polish inside mirror, outside: Mirror + sanding

MODEL: KF - SU30405M — 4.880.000 VND

Made in Vietnam



- Bộ nồi Inox 304 cao cấp 5 món 10 thứ
- Nồi cao cấp có nắp kích thước 18x10.5cm
- Nồi cao cấp có nắp kích thước 20x11.5cm
- Nồi cao cấp có nắp kích thước 24x13.5cm
- Xửng hấp có nắp kích thước 24x7.5cm
- Chảo cao cấp có nắp, có lớp tráng men chống dính an toàn sức khỏe kích thước 24x6.5cm
- Chất liệu thép SS304 không gỉ – bền bỉ, truyền giữ nhiệt tốt và an toàn
- Công nghệ Superthermic với đáy nồi 5 lớp - sử dụng tốt với mọi loại bếp: Bottom Thick- ness 0.7 Thân SS + 1.0 Fe + 2.0 Al + 0.5 Vỏ SS430
- Nắp nồi kính & trong suốt dày 4.0mm giúp dễ dàng quan sát quá trình nấu ăn
- Tay cầm chắc chắn, vành nồi rộng dễ dàng rót đồ thức ăn
- Công nghệ đánh bóng hiện đại giúp bộ nồi KAFF có tính thẩm mỹ cao: Polish inside mirror, outside: Mirror + sanding

MODEL: KF - STL005304Q — 4.880.000 VND

Made in Vietnam



- Bộ nồi Inox 304 cao cấp 5 món 9 thứ:
- Nồi cao cấp có nắp kích thước 16x9.5cm
- Nồi cao cấp có nắp kích thước 18x10.5cm
- Nồi cao cấp có nắp kích thước 20x11.5cm
- Nồi cao cấp có nắp kích thước 24x13.5cm
- Quánh 2 quai không nắp, vân tổ ong chống dính an toàn sức khỏe, kích thước 24*6.5cm
- Chất liệu thép SS304 không gỉ – bền bỉ, truyền giữ nhiệt tốt và an toàn
- Công nghệ Superthermic với đáy nồi 5 lớp - sử dụng tốt với mọi loại bếp: Bottom Thick-ness 0.7 SS body + 1.0 Fe + 2.0 Al + 0.5 SS430 capsule
- Nắp nồi kính & trong suốt dày 4.0mm giúp dễ dàng quan sát quá trình nấu ăn
- Tay cầm chắc chắn, vành nồi rộng dễ dàng rót đồ thức ăn
- Công nghệ đánh bóng hiện đại giúp bộ nồi KAFF có tính thẩm mỹ cao: Polish inside mirror, outside: Mirror + sanding

MODEL: KF - ST00519R

0.000.000 VND

Made in Vietnam



- Bộ nồi Inox cao cấp 5 món 10 thứ:
- Nồi cao cấp có nắp kích thước 16x9.5cm
- Nồi cao cấp có nắp kích thước 18x10.5cm
- Nồi cao cấp có nắp kích thước 20x11.5cm
- Nồi cao cấp có nắp kích thước 24x19cm
- Chảo cao cấp có nắp, có lớp tráng men chống dính an toàn sức khỏe kích thước 24×6.5cm
- Chất liệu thép SS304 không gỉ – bền bỉ, truyền giữ nhiệt tốt và an toàn Công nghệ Superthermic với đáy nồi 5 lớp - sử dụng tốt với mọi loại bếp: Bottom Thickness 0.7 SS body + 1.0 Fe + 2.0 Al + 0.5 SS430 capsule
- Nắp nồi kính & trong suốt dày 4.0mm giúp dễ dàng quan sát quá trình nấu ăn
- Tay cầm chắc chắn, vành nồi rộng dễ dàng rót đổ thức ăn
- Công nghệ đánh bóng hiện đại giúp bộ nồi KAFF có tính thẩm mỹ cao: Polish inside mirror, outside: Mirror + sanding

MODEL: KF - ST05304

3.840.000 VND

Made in Vietnam



- Bộ nồi Inox 304 cao cấp 3 món 5 thứ :
- +Nồi cao cấp có nắp kích thước 16x8 cm
- Nồi cao cấp có nắp kích thước 24x14 cm
- Chảo cao cấp không có nắp, có lớp bóng chống dính an toàn sức khỏe kích thước 24×7.5 cm
- Chất liệu thép SS304 không gỉ - bền bỉ truyền giữ nhiệt tốt và an toàn
- Công nghệ Superthermic với đáy nồi 5 lớp – Sử dụng tốt với mọi loại bếp: BottomThickness 0.8 SS304 body + 1.0 Fe + 2.0 Al + 0.5 SS430 capsule
- Nắp nồi kính & trong suốt dày 4.0mm giúp dễ dàng quan sát quá trình nấu ăn
- Tay cầm chắc chắn, vành nồi rộng dễ dàng rót đổ thức ăn
- Công nghệ đánh bóng hiện đại giúp bộ nồi KAFF có tính thẩm mỹ cao: Polish inside mirror, outside: mirror + sanding

MODEL: KF - ST039

1.800.000 VND

Made in Vietnam



- Bộ nồi Inox 430 cao cấp 3 món 6 thứ :
- Nồi cao cấp có nắp kích thước 16x8 cm
- Nồi cao cấp có nắp kích thước 20x12 cm
- Nồi cao cấp có nắp kích thước 24x14 cm
- Chất liệu thép SS304 không gỉ - bền bỉ truyền giữ nhiệt tốt và an toàn
- Công nghệ Superthermic với đáy nồi 5 lớp – Sử dụng tốt với mọi loại bếp: BottomThickness 0.7 SS304 body + 1.0 Fe + 2.0 Al + 0.5 SS430 capsule
- Nắp nồi kính & trong suốt dày 4.0mm giúp dễ dàng quan sát quá trình nấu ăn
- Tay cầm chắc chắn, vành nồi rộng dễ dàng rót đổ thức ăn
- Công nghệ đánh bóng hiện đại giúp bộ nồi KAFF có tính thẩm mỹ cao: Polish inside mirror, outside: mirror + sanding

Huy Hoàng

MODEL: KF - STE24S — 1.280.000 VND

Made in Vietnam



- Bộ nồi xửng Inox cao cấp 2 món 3 thứ:
- Xửng hấp cao cấp kích thước 24x7.5cm
- Nồi cao cấp có nắp kích thước 24x19cm
- Chất liệu thép SS304 không gỉ bền bỉ, truyền giữ nhiệt tốt và an toàn cho sức khỏe
- Công nghệ Superthermic với đáy nồi 5 lớp - sử dụng tốt với mọi loại bếp: Bottom Thickness 0.7 SS body + 1.0 Fe + 2.0 Al + 0.5 SS430 capsule
- Nắp nồi kính & trong suốt dày 4.0mm giúp dễ dàng quan sát quá trình nấu ăn
- Tay cầm chắc chắn, vành nồi rộng dễ dàng rót đổ thức ăn
- Công nghệ đánh bóng hiện đại có tính thẩm mỹ cao: Polish inside mirror, outside: Mirror + sanding

MODEL: KF - ST32S — 2.380.000 VND

Made in Vietnam



- Nồi Inox cao cấp có nắp kích thước 32x25cm
- Chất liệu thép SS304 không gỉ bền bỉ, truyền giữ nhiệt tốt và an toàn
- Công nghệ Superthermic với đáy nồi 5 lớp - sử dụng tốt với mọi loại bếp: Bottom Thick-ness 0.7 SS body + 1.0 Fe + 2.0 Al + 0.5 SS430 capsule
- Nắp nồi kính & trong suốt dày 4.0mm giúp dễ dàng quan sát quá trình nấu ăn
- Tay cầm chắc chắn, vành nồi rộng dễ dàng rót đổ thức ăn
- Công nghệ đánh bóng hiện đại có tính thẩm mỹ cao: Polish inside mirror, outside: Mirror + sanding

MODEL: KF - ST30S — 2.080.000 VND

Made in Vietnam



- Nồi Inox cao cấp có nắp kích thước 30x25cm
- Chất liệu thép SS304 không gỉ bền bỉ, truyền giữ nhiệt tốt và an toàn
- Công nghệ Superthermic với đáy nồi 5 lớp - sử dụng tốt với mọi loại bếp: Bottom Thick-ness 0.7 SS body + 1.0 Fe + 2.0 Al + 0.5 SS430 capsule
- Nắp nồi kính & trong suốt dày 4.0mm giúp dễ dàng quan sát quá trình nấu ăn
- Tay cầm chắc chắn, vành nồi rộng dễ dàng rót đổ thức ăn
- Công nghệ đánh bóng hiện đại có tính thẩm mỹ cao: Polish inside mirror, outside: Mirror + sanding

MODEL: KF - ST28S — 1.880.000 VND

Made in Vietnam



- Nồi Inox cao cấp có nắp kích thước 28x25cm
- Chất liệu thép SS304 không gỉ bền bỉ, truyền giữ nhiệt tốt và an toàn
- Công nghệ Superthermic với đáy nồi 5 lớp - sử dụng tốt với mọi loại bếp: Bottom Thick-ness 0.7 SS body + 1.0 Fe + 2.0 Al + 0.5 SS430 capsule
- Nắp nồi kính & trong suốt dày 4.0mm giúp dễ dàng quan sát quá trình nấu ăn
- Tay cầm chắc chắn, vành nồi rộng dễ dàng rót đổ thức ăn
- Công nghệ đánh bóng hiện đại có tính thẩm mỹ cao: Polish inside mirror, outside: Mirror + sanding

Huy Hoàng

MODEL: KF - FR24304

1.280.000 VND

Made in Vietnam



- Nồi chống dính vân tổ tổ ong dạng nổi Inox cao cấp
- Chất liệu thép SS304 không gỉ – bền bỉ, truyền giữ nhiệt tốt và an toàn Công nghệ Superthermic với đáy nồi 5 lớp - sử dụng tốt với mọi loại bếp: Bottom Thickness 0.7 SS body + 1.0 Fe + 2.0 Al + 0.5 SS430 capsule
- Tay cầm chắc chắn, vành nồi rộng dễ dàng rót đổ thức ăn
- Công nghệ đánh bóng hiện đại có tính thẩm mỹ cao: Polish inside mirror, outside: Mirror + sanding

MODEL: KF - FR24PLY304

1.260.000 VND

Made in Vietnam



- Chảo chống dính tự thân không tráng men dạng cầm tay liền 5 lớp Inox SS304
- Công nghệ Superthermic với đáy nồi 5 lớp – Sử dụng tốt với mọi loại bếp: BottomThickness 0.7 SS304 body + 1.0 Fe + 2.0 Al + 0.5 SS430 capsule
- Tay cầm được thiết kế chắc chắn với dinh tán bằng thép không gỉ
- Ưu điểm:
  - Không có lớp phủ hóa chất như PTFE / PFOA.
  - Khi nấu ở nhiệt độ cao không sinh khí độc.
  - Phù hợp với người thích nấu ăn an toàn và tự nhiên
  - Bề mặt chống dính hình thành từ cấu trúc kim loại và xử lý nhiệt.
  - Không bong tróc như chảo chống dính phủ lớp
  - Ít bám thức ăn khi dùng đúng cách
  - Có thể chà rửa mạnh hơn so với chảo phủ
- Tay cầm chắc chắn, vành nồi rộng dễ dàng rót đổ thức ăn
- Công nghệ đánh bóng hiện đại có tính thẩm mỹ cao: Polish inside mirror, outside: mirror + sanding
- Kích thước sản phẩm: 24x7.5cm

MODEL: KF - FR26PLY304

1.460.000 VND

Made in Vietnam



- Chảo chống dính tự thân không tráng men dạng cầm tay liền 5 lớp Inox SS304
- Công nghệ Superthermic với đáy nồi 5 lớp – Sử dụng tốt với mọi loại bếp: BottomThickness 0.7 SS304 body + 1.0 Fe + 2.0 Al + 0.5 SS430 capsule
- Tay cầm được thiết kế chắc chắn với dinh tán bằng thép không gỉ
- Ưu điểm:
  - Không có lớp phủ hóa chất như PTFE / PFOA.
  - Khi nấu ở nhiệt độ cao không sinh khí độc.
  - Phù hợp với người thích nấu ăn an toàn và tự nhiên
  - Bề mặt chống dính hình thành từ cấu trúc kim loại và xử lý nhiệt.
  - Không bong tróc như chảo chống dính phủ lớp
  - Ít bám thức ăn khi dùng đúng cách
  - Có thể chà rửa mạnh hơn so với chảo phủ
- Tay cầm chắc chắn, vành nồi rộng dễ dàng rót đổ thức ăn
- Công nghệ đánh bóng hiện đại có tính thẩm mỹ cao: Polish inside mirror, outside: mirror + sanding
- Kích thước sản phẩm: 26x7.5cm

Huy Hoàng

MODEL: KF - FR202426304

3.880.000 VND

Made in Vietnam



Bộ 3 chảo Size: 20cm, 24cm, 26cm chống dính tự thân không tráng mem dạng liền khối 5 lớp Inox Sus304

- Cấu tạo 5 lớp liền khối dày 2.4mm: Inox Sus304 0.4mm body + 1.0 Fe + 0.5mm Al + 0.5mm SS430, cho phép truyền nhiệt nhanh, giữ nhiệt lâu và nhiệt được phân bố đều trên toàn đáy chảo
- Tay cầm được thiết kế chắc chắn với dinh tán bằng thép không gỉ
- Ưu điểm:
  - Không có lớp phủ hóa chất như PTFE / PFOA.
  - Khi nấu ở nhiệt độ cao không sinh khí độc.
  - Phù hợp với người thích nấu ăn an toàn và tự nhiên
  - Bề mặt chống dính hình thành từ cấu trúc kim loại và xử lý nhiệt.
  - Không bong tróc như chảo chống dính phủ lớp
  - Ít bám thức ăn khi dùng đúng cách
  - Có thể chà rửa mạnh hơn so với chảo phủ
- Tay cầm chắc chắn, vành nồi rộng dễ dàng rót đổ thức ăn
- Công nghệ đánh bóng hiện đại có tính thẩm mỹ cao: Polish inside mirror, outside: mirror + sanding
- Kích thước sản phẩm: 20x7.5cm, 24x7.5cm, 26x7.5cm

MODEL: KF - FR182024304

3.400.000 VND

Made in Vietnam



Bộ 3 chảo Size: 18cm, 20cm, 24cm chống dính tự thân không tráng mem dạng tay cầm đáy 3 lớp Inox Sus304

- Cấu tạo Inox SS304 3 lớp dày 2.5mm: Sus304 0.4mm body + 1.5mm Al + 0.6mm SS430, cho phép truyền nhiệt nhanh, giữ nhiệt lâu và nhiệt được phân bố đều trên toàn đáy chảo
- Tay cầm được thiết kế chắc chắn với dinh tán bằng thép không gỉ
- Ưu điểm:
  - Không có lớp phủ hóa chất như PTFE / PFOA.
  - Khi nấu ở nhiệt độ cao không sinh khí độc.
  - Phù hợp với người thích nấu ăn an toàn và tự nhiên
  - Bề mặt chống dính hình thành từ cấu trúc kim loại và xử lý nhiệt.
  - Không bong tróc như chảo chống dính phủ lớp
  - Ít bám thức ăn khi dùng đúng cách
  - Có thể chà rửa mạnh hơn so với chảo phủ
- Tay cầm chắc chắn, vành nồi rộng dễ dàng rót đổ thức ăn
- Công nghệ đánh bóng hiện đại giúp bộ chảo KAFF có tính thẩm mỹ cao: Polish inside mirror, outside: mirror + sanding
- Kích thước sản phẩm: 18x7cm, 20x7cm, 24x7cm

MODEL: KF - 265IHC

1.080.000 VND

Made in Vietnam



- Chảo tổ ong chống dính dạng tay cầm đáy liền 3 lớp Inox Sus304
- Công nghệ Honey Comb - dạng tổ ong chống dính và chống quá nhiệt an toàn cao
- Cấu tạo 3 lớp liền dày 2.5mm: Inox Sus304 0.4mm body + 1.5mm Al + 0.6mm SS430, cho phép truyền nhiệt nhanh, giữ nhiệt lâu và nhiệt được phân bố đều trên toàn đáy chảo
- Sử dụng được trong lò nướng với nhiệt độ lên đến 250oC
- Tay cầm được thiết kế chắc chắn với đinh tán bằng thép không gỉ
- Ưu điểm lớp chống dính cực bền, vì được bảo vệ bởi lớp chống xước sát, đây là ưu điểm của chảo tổ ong so với chảo chống dính thông thường, dễ dàng cọ rửa
- Đặc biệt lớp chống dính không chứa PFOA an toàn sức khỏe
- Cộng nghệ đánh bóng hiện đại có tính thẩm mỹ cao: Polish inside mirror, outside: mirror + sanding
- Khối lượng: 1.3kg
- Kích thước sản phẩm: 48* 26 *5 cm
- Kích thước hộp: 46 * 29 * 7 cm

MODEL: KF - 245IOHC

980.000 VND

Made in Vietnam



- Chảo tổ ong chống dính dạng tay cầm đáy liền 3 lớp Inox Sus304 vân chống trượt
- Công nghệ Honey Comb - dạng tổ ong chống dính và chống quá nhiệt an toàn cao
- Cấu tạo 3 lớp liền dày 2.5mm: Inox Sus304 0.4mm body + 1.5mm Al + 0.6mm SS430, cho phép truyền nhiệt nhanh, giữ nhiệt lâu và nhiệt được phân bố đều trên toàn đáy chảo
- Phù hợp với mọi loại bếp
- • Tay cầm được thiết kế chắc chắn với đinh tán bằng thép không gỉ
- • Ưu điểm lớp chống dính cực bền, vì được bảo vệ bởi lớp chống xước sát, đây là ưu điểm của chảo tổ ong so với chảo chống dính thông thường, dễ dàng cọ rửa
- • Đặc biệt lớp chống dính không chứa PFOA an toàn sức khỏe
- • Công nghệ đánh bóng hiện đại có tính thẩm mỹ cao: Polish inside mirror, outside: mirror + sanding
- Khối lượng: 1.1kg
- Kích thước sản phẩm: 46 * 24 * 5 cm
- Kích thước hộp: 44,5 * 26,5 * 7 cm

MODEL: KF - FR26304

1.780.000 VND

Made in Vietnam



- Chảo Inox cao cấp 304
- Chảo cao cấp không nắp, có lớp tráng men chống dính an toàn sức khỏe kích thước 26×7.5cm
- Chất liệu thép SS304 không gỉ bền bỉ, truyền giữ nhiệt tốt và an toàn cho sức khỏe
- Công nghệ Superthermic với đáy chảo 5 lớp - Sử dụng tốt với mọi loại bếp: Bottom
- Thickness 0.8 SS304 body + 1.0 Fe + 2.0 Al + 0.5 SS430 capsule
- Tay cầm chắc chắn, vành chảo rộng dễ dàng rót đổ thức ăn
- Công nghệ đánh bóng hiện đại có tính thẩm mỹ cao: Polish inside mirror, outside: mirror + sanding

Huy Hoàng

KAFF®

MODEL: ẤM INOX — 780.000 VND

ẤM INOX MÀU — 880.000 VND

Made in Vietnam



- Ấm nấu nước inox cao cấp
- Chất liệu thép SS304 không gỉ bền bỉ, truyền giữ nhiệt tốt và an toàn cho sức khỏe
- Công nghệ Superthermic với đáy chảo 5 lớp - Sử dụng tốt với mọi loại bếp: Bottom
- Thickness 0.8 SS304 body + 1.0 Fe + 2.0 Al + 0.5 SS430 capsule
- Tay cầm chắc chắn, vành chảo rộng dễ dàng rót đổ thức ăn
- Công nghệ đánh bóng hiện đại có tính thẩm mỹ cao: Polish inside mirror, outside: mirror + sanding

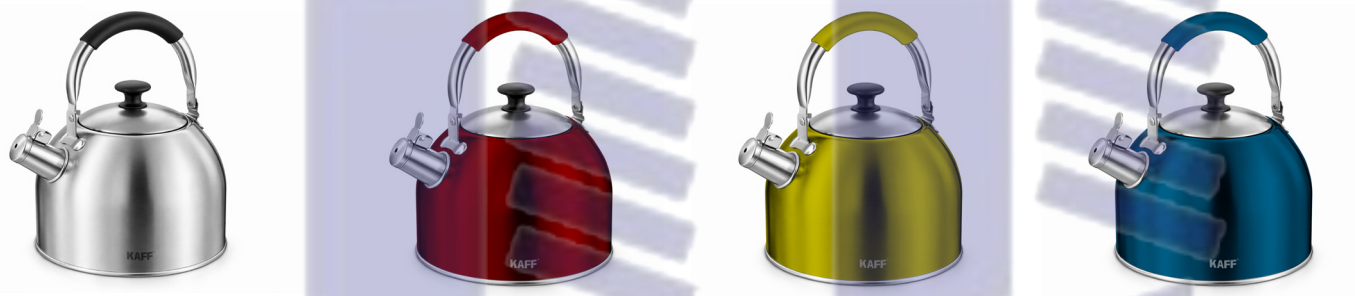

DUNG DỊCH VỆ SINH MẶT KÍNH BẾP SCHOTT CERAN — 780.000 VND



- Phù hợp với bề mặt gốm thủy tinh và inox sáng bóng
- Bảo vệ nguyên bề mặt của sản phẩm
- Không chứa hạt vi nhựa
- Không chứa Methylisothiazolinone hoặc Benzisothiazolinone
- 90% thành phần của chai là vật liệu tái chế
- Nhà máy sản xuất chạy bằng năng lượng mặt trời
- Hương bưởi dịu nhẹ và Bitrex®
- Hiệu suất vệ sinh hiệu quả cao

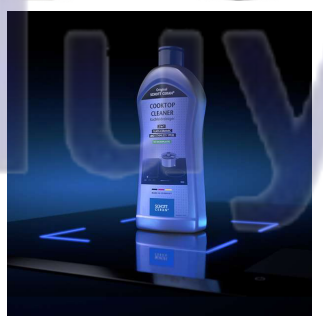

- DUNG DỊCH VỆ SINH MẶT KÍNH BẾP SCHOTT CERAN
  Với dung dịch vệ sinh mặt bếp SCHOTT CERAN®, lau chùi cũng sẽ mang lại nhiều niềm vui như khi nấu nướng. Được sáng chế bởi chính các chuyên gia gốm thủy tinh - bạn có thể đặt trọn niềm tin vào dung dịch vệ sinh thực sự phù hợp với mặt bếp và nhu cầu của bạn

- HƯỚNG DẪN SỬ DỤNG



BƯỚC 1

Lắc đều chai trước khi sử dụng

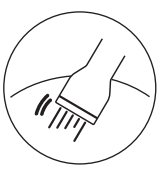

BƯỚC 2

Loại bỏ các vết bẩn cứng đầu bằng dụng cụ cạo kim loại phù hợp



BƯỚC 3

Đổ một ít dung dịch vệ sinh lên mặt bếp đã nguội



BƯỚC 4

Lau chùi cẩn thận bằng khăn ẩm và loại bỏ vết bẩn



BƯỚC 5

Lau kỹ bằng khăn mềm, ẩm

KAFF®
Smart Kitchen - High End Quality

CHI NHÁNH TTBH & CSKH

TRỤ SỞ CHÍNH
Exit 1 (TP. Hồ Chí Minh)
Địa chỉ: 26 Đường Số 10, Khu Phố 2, P. Hiệp Bình, TP. Hồ Chí Minh
Email: info@kaff.vn - **Hotline:** 1900 2242 - **Website:** kaff.vn

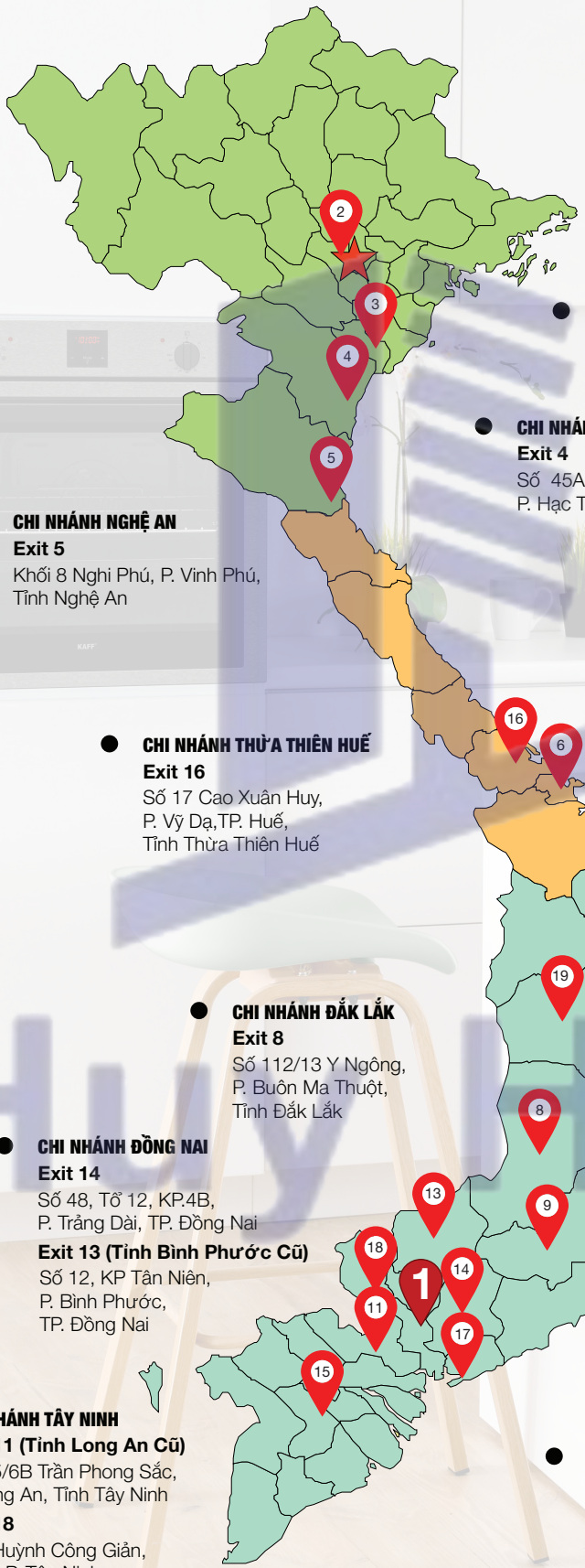

CHI NHÁNH HÀ NỘI
Exit 2
Số 16 Phố Thanh Lân,
P. Vĩnh Hưng, TP. Hà Nội

CHI NHÁNH NINH BÌNH
Exit 3
Số 43 Ngõ 312 Đường Ngô Gia Tự,
P. Nam Bình, Tỉnh Ninh Bình

CHI NHÁNH THANH HÓA
Exit 4
Số 45A/421 Nguyễn Tĩnh,
P. Hạc Thành, Tỉnh Thanh Hóa

CHI NHÁNH NGHỆ AN
Exit 5
Khối 8 Nghi Phú, P. Vinh Phú,
Tỉnh Nghệ An

CHI NHÁNH THỪA THIÊN HUẾ
Exit 16
Số 17 Cao Xuân Huy,
P. Vỹ Dạ,TP. Huế,
Tỉnh Thừa Thiên Huế

CHI NHÁNH ĐÀ NẴNG
Exit 6
180-182 Quách Thị Trang,
P Hòa Xuân, TP. Đà Nẵng

CHI NHÁNH GIA LAI
Exit 7 (Tỉnh Bình Định Cũ)
Số 06 Đường Hồ Công Thuyên,
P. Quy Nhơn Nam, Tỉnh Gia Lai
Exit 19
139 Trần Phú, P. Diên Hồng,
TP. Pleiku, Tỉnh Gia Lai

CHI NHÁNH ĐẮK LẮK
Exit 8
Số 112/13 Y Ngông,
P. Buôn Ma Thuột,
Tỉnh Đắk Lắk

CHI NHÁNH KHÁNH HÒA
Exit 10
Số 554 Đường 23/10,
P. Tây Nha Trang,
Tỉnh Khánh Hòa

CHI NHÁNH ĐỒNG NAI
Exit 14
Số 48, Tổ 12, KP.4B,
P. Trảng Dài, TP. Đồng Nai
Exit 13 (Tỉnh Bình Phước Cũ)
Số 12, KP Tân Niên,
P. Bình Phước,
TP. Đồng Nai

CHI NHÁNH LÂM ĐỒNG
Exit 12 (Tỉnh Bình Thuận Cũ)
Số 70 Võ Dân - Phú Hài,
P. Phú Thủy, Tỉnh Lâm Đồng
Exit 9
Số 44A Bạch Đằng,
P. LangBiang, Tỉnh Lâm Đồng

CHI NHÁNH TÂY NINH
Exit 11 (Tỉnh Long An Cũ)
Số 25/6B Trần Phong Sắc,
P. Long An, Tỉnh Tây Ninh
Exit 18
217 Huỳnh Công Giản,
KP 7, P. Tân Ninh,
Tỉnh Tây Ninh

CHI NHÁNH CẦN THƠ
Exit 15
Số 12 Đường 9,
KDC Nông Thổ Sản,
P. Hưng Phú, TP. Cần Thơ

CHI NHÁNH HỒ CHÍ MINH
Exit 17 (Tỉnh Bà Rịa-Vũng Tàu Cũ)
11 Kha Vạn Cân,
P. Tam Long,TP. Hồ Chí Minh