İNOXEN

Kitchen & More



PHỤ KIỆN TỦ BẾP & TỦ ÁO

CATALOGUE 2025 - 2026

Huy Hoàn





Huy Hoàng

INOXEN - WHERE TRUST WAS BUILT FROM COMPETENCE.

INOXEN - NƠI NĂNG LỰC XÂY NIỀM TIN



Founded in Germany in 1998, Inoxen is a world-renowned provider of smart home and project solutions. Inoxen's superior range of products not only exemplifies German quality standards, but is developed with the philosophy of "functionality" and "easiness" in mind to offer reliable solutions for both professionals and consumers.

Since the establishment in Vietnam in 2018, Inoxen has been continuously improving and expanding its products and services, making the key components of Vietnamese homes - door security as well as kitchen, wardrobe, and bathroom - much more efficient spaces.

With innovative solutions, an excellent delivery service, and a dedicated team, Inoxen Vietnam looks to create more modern and optimal living spaces for Vietnamese in the future.

Được thành lập tại Đức vào năm 1998, Inoxen là thương hiệu danh tiếng trên thế giới về giải pháp dự án và nhà ở thông minh. Không chỉ đạt tiêu chuẩn chất lượng uy tín của Đức, các dải sản phẩm cao cấp của Inoxen còn được phát triển với triết lý "dễ dàng" và "công năng" để mang đến những giải pháp đáng tin cậy cho các chuyên gia lẫn người tiêu dùng.

Đến Việt Nam vào năm 2018, Inoxen đã không ngừng phát triển, mở rộng sản phẩm và dịch vụ để giúp người Việt Nam cải thiện hơn nữa tính hiệu quả của những không gian quan trọng trong nhà mình, bao gồm bếp, tủ quần áo, phòng tắm và an ninh cửa.

Sở hữu các giải pháp tiên tiến, dịch vụ giao hàng xuất sắc cùng đội ngũ nhân viên tận tâm, Inoxen Việt Nam kỳ vọng sẽ tạo thêm nhiều không gian sống hiện đại và tối ưu cho người Việt Nam trong tương lai.



Huy Hoang

OUR ADVANTAGES ARE YOUR BENEFITS.

LỢI THẾ CỦA CHÚNG TÔI LÀ LỢI ÍCH CỦA BẠN.

With almost two decades of experience and expertise knowledge, Inoxen has been trusted by many famous architects, designers, contractors, and developers around the world, when it comes to smart home and project solutions. In Vietnam, Inoxen has too established our name as a reliable solution provider among professionals across the sectors of architecture, furniture, and real estate.

Với kinh nghiệm và kiến thức chuyên môn được tích lũy qua hơn hai thập kỷ, những giải pháp thông minh dành cho nhà ở và dự án của Inoxen đã nhận được sự tín nhiệm của nhiều kiến trúc sư, nhà thiết kế, nhà thầu và nhà đầu tư nổi tiếng trên thế giới. Tại Việt Nam, Inoxen hiện là nhà cung cấp giải pháp đáng tin cậy đối với các chuyên gia hoạt động ở khắp các lĩnh vực nội thất, kiến trúc và bất động sản.

DEUTSCHE QUALITÄT
SEIT 1998
CHẤT LƯỢNG ĐỨC. TỪ NĂM 1998.

GERMAN QUALITY/ CHẤT LƯỢNG ĐỨC

Inoxen solutions are developed with German technologies and quality standards to be of the highest functionality, offering you easiness that will translate into efficiency.

Được phát triển bằng công nghệ của Đức và theo tiêu chuẩn chất lượng Đức, các giải pháp của Inoxen mang tính năng cao vượt trội để mang đến cho bạn sự dễ dàng và hiệu quả.



AVAILABLE FROM STOCK/ CÓ HÀNG GIAO NGAY

As Inoxen boasts large distribution centers around Vietnam, almost everything you need is ready for order.

Sở hữu các trung tâm phân phối rộng khắp Việt Nam, chúng tôi luôn có sẵn gần như tất cả những gì bạn cần.

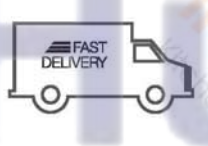

FAST DELIVERY/ GIAO HÀNG NHANH CHÓNG

Door-to-door service. With speed.

Dịch vụ giao hàng tận nơi, nhanh chóng.



TAILOR-MADE SOLUTIONS/ GIẢI PHÁP ĐƯỢC THIẾT KẾ RIÊNG

Inoxen solutions come with huge customizability to be perfectly suited for every different need.

Nhờ khả năng tùy chỉnh to lớn, giải pháp của Inoxen sẵn sàng đáp ứng các nhu cầu khác nhau một cách đầy đủ và hiệu quả.

WARRANTY OVERVIEW

TỔNG QUAN BẢO HÀNH.

DEUTSCHE QUALITÄT
SEIT 1998
CHẤT LƯỢNG ĐỨC. TỪ NĂM 1998.



TESTED QUALITY & CAREFREE WARRANTY

Inoxen's products are developed and made with one of the world-leading furniture fitting technologies that has spanned nearly 20 years. Moreover, they are frequently tested in accordance with Inoxen's strict quality standards as well as those of many prestigious organizations around the world.

Inoxen, therefore, guarantees:

> Trouble-free operation of furniture fittings during the furniture's lifetime

> 02 year warranty for fuluniture fittings

CHẤT LƯỢNG KIỂM ĐỊNH & BẢO HÀNH AN TÂM

Các sản phẩm của Inoxen được phát triển và sản xuất dựa trên một trong những nền tảng công nghệ phụ kiện nội thất hàng đầu thế giới với lịch sử gần 20 năm. Đồng thời, sản phẩm thường xuyên được kiểm định theo tiêu chuẩn chất lượng nghiêm ngặt của chính Inoxen cũng như nhiều tổ chức uy tín quốc tế.

Do đó, Inoxen cam kết:

> Quá trình vận hành của các phụ kiện nội thất sẽ không xảy ra vấn đề trong suốt thời gian sử dụng của sản phẩm nội thất
> Thời gian bảo hành 02 năm đối với các phụ kiện nội thất

Conditions apply (For more information please contact Inoxen) / * Điều kiện bảo hành (Vui lòng liên hệ Inoxen để có thêm thông tin)

PHỤ KIỆN TỦ BẾP TRÊN



08

GIÁ KÉO ĐỂ XOONG NỒI / BÁT ĐĨA



17

GIÁ DAO THỚT / CHAI LỌ, GIA VỊ



26

GIÁ ĐỂ CHAI LỌ TẨY RỬA



33

THÙNG RÁC TRONG NHÀ BẾP



35

GIÁ TREO NGOÀI



37

MÂM XOAY - GIÁ GÓC TỦ BẾP



40

TỦ KHO LƯU TRỮ NHÀ BẾP



48

THÙNG GẠO



56

KHAY CHIA TRONG NGĂN KÉO



60

PHỤ KIỆN TỦ ÁO

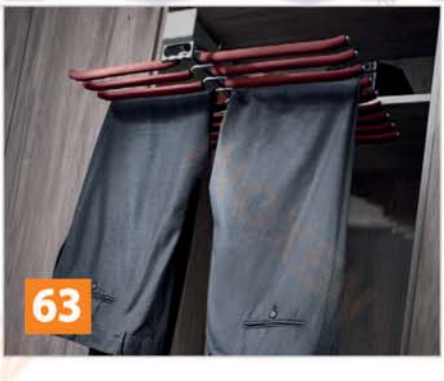

63

Huy Hoàng

KITCHEN PLANING

CÁCH BỐ TRÍ BẾP.



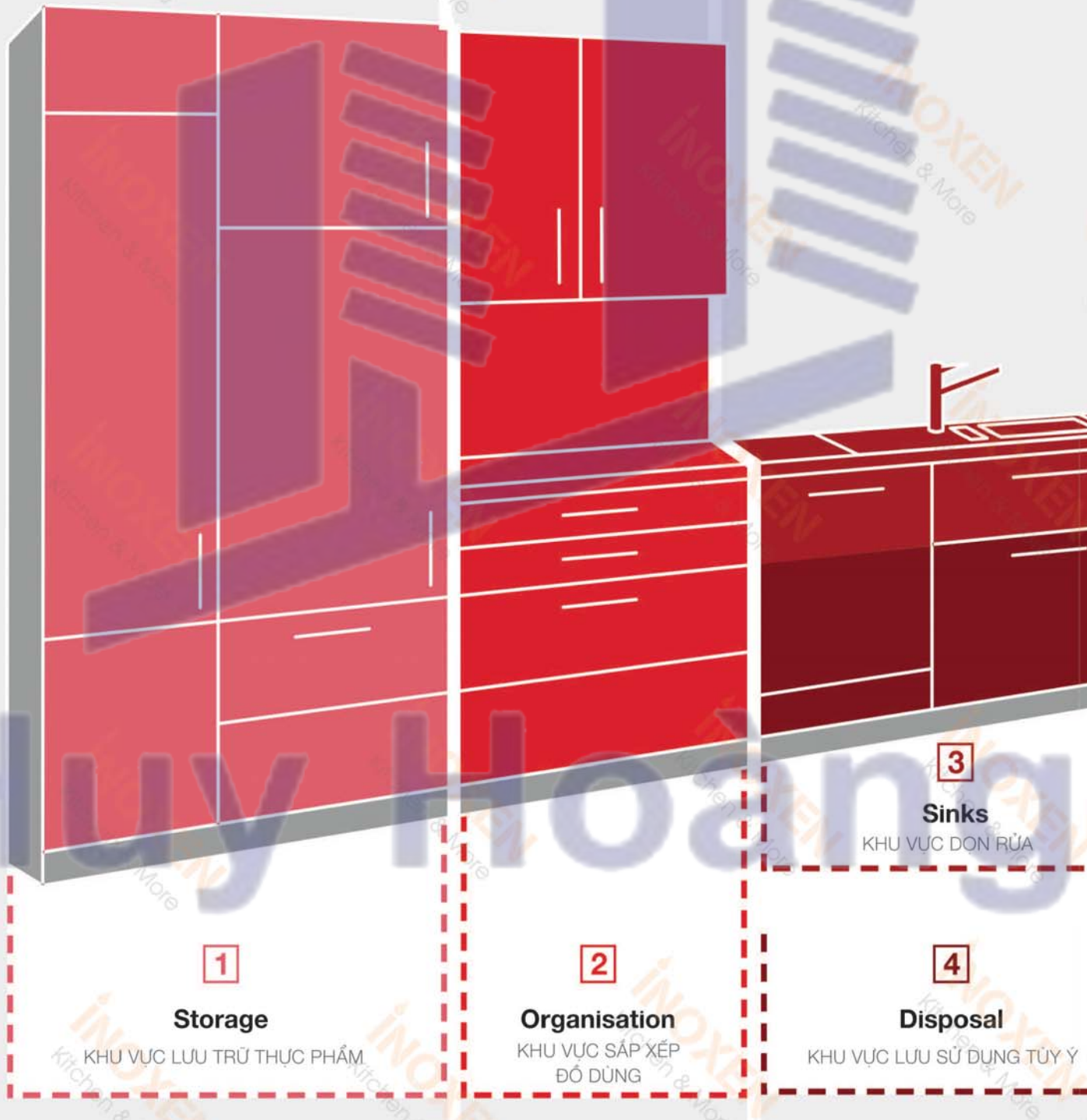

Huy Hoàng

hape



Galley

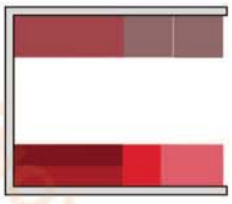

L-Shape

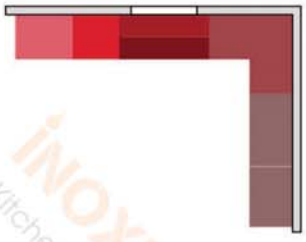

Single wall

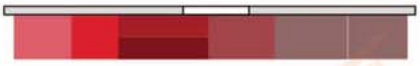

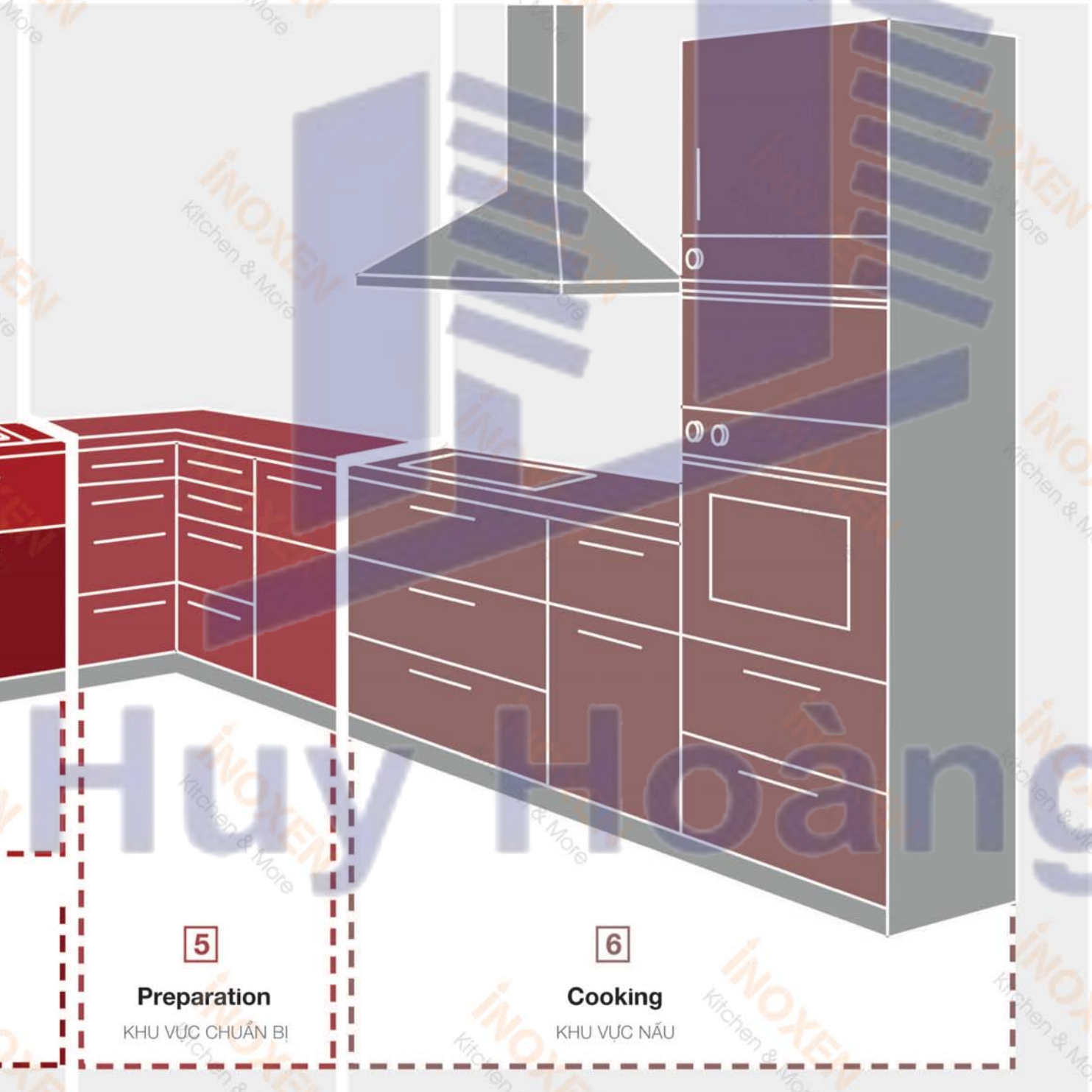

Huy Hoàng

PHỤ KIỆN TỦ BẾP TRÊN



Huy Hoàng

TAY NÂNG TỦ 2 CÁNH GẬP





Chất liệu	Thép và nhựa
Hoàn thiện	Thép mạ kẽm, nắp nhựa màu xám đen
Đặc điểm	Tay nâng có giảm chấn, có thể điều chỉnh lực nâng và độ dài tay đòn. Chỉnh cánh 3 chiều dễ dàng. Một bộ bao gồm: 2 hộp lực, 2 tay đòn, 2 bản lề nối cánh, 2 bản lề nối thùng tủ, 2 đế lắp tay đòn, ốc vít.

Mã hàng	Bảng tham khảo kích thước và cân nặng cánh để lựa chọn loại tay nâng phù hợp							
	Chiều cao cánh							
	600	650	700	750	800	850	900	1000
GF22 Medium sized	7.7kg - 11.5kg	7.2kg - 11.0kg	6.7kg - 10.5kg	6.2kg - 10.0kg	5.8kg - 9.5kg			
GF25 Heavy				7.2kg - 11.5kg	7.0kg - 11.0kg	6.5kg - 10.5kg	6.0kg - 10.0kg	5.5kg - 9.1kg
GF28 Heavy weight				10.5kg - 17.0kg	9.5kg - 16.0kg	9.1kg - 15.0kg	8.8kg - 14.6kg	8.5kg - 14.0kg

Mã hàng	Cánh Rộng (mm)	Chiều cao cánh (mm) / Hệ số lực Hệ số lực = Chiều cao(mm) x khối lượng cánh(kg)	Giá bán / bộ
GF22	600-1800	600-800mm / 4620-7600	**2,825,000**
GF25		750-1000mm / 5400-9100	**2,975,000**
GF28		750-1000mm /7600-14000	**3,125,000**

GIÁ ĐỂ BÁT ĐĨA 2 TẦNG NÂNG HẠ BẰNG ĐIỆN



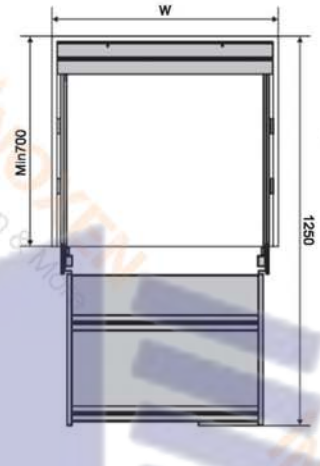



Chất liệu	Inox nan SUS304 và hợp kim nhôm cao cấp
Hoàn thiện	Rổ inox 304 điện hóa màu inox mờ, Khung hợp kim nhôm cao cấp mạ PVD màu xám đen
Tải trọng	30 kg
Đặc điểm	Sử dụng bộ đổi nguồn 220VAC/24VDC an toàn, Công suất 85W. Điều khiển bằng cảm biến chạm và remote điều khiển từ xa Đèn chiếu led tự động bật khi hoạt động

Mã hàng	Thùng tủ phủ bì Rộng (mm)	Kích thước sản phẩm Rộng * Sâu * Cao (mm)	Giá bán / bộ
ELB700	700	W664 * D275 * H664mm	**23,800,000**
ELB800	800	W764 * D275 * H664mm	**24,400,000**
ELB900	900	W864 * D275 * H664mm	**25,000,000**

GIÁ ĐỂ ĐỒ, CHAI LỌ GIA VỊ 2 TẦNG NÂNG HẠ BẰNG ĐIỆN



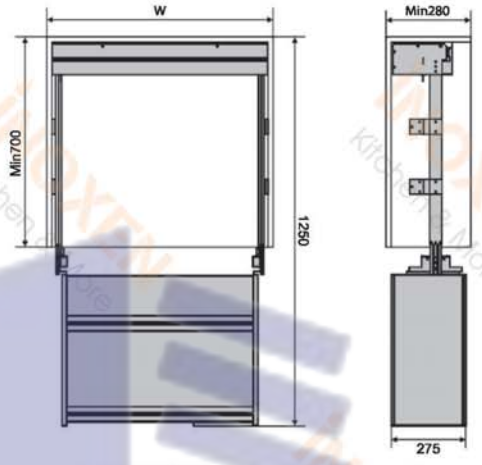



Chất liệu	Hợp kim nhôm + kính
Hoàn thiện	Khung rổ hợp kim nhôm cao cấp mạ PVD màu xám đen, vách kính trong cường lực, đáy lót cao su chống trượt.
Tải trọng	30 kg
Đặc điểm	Sử dụng bộ đổi nguồn 220VAC/24VDC an toàn, Công suất 85W. Điều khiển bằng cảm biến chạm và remote điều khiển từ xa Đèn chiếu led tự động bật khi hoạt động

Mã hàng	Thùng tủ phủ bì Rộng (mm)	Kích thước sản phẩm Rộng * Sâu * Cao (mm)	Giá bán / bộ
ELC700	700	W664 * D275 * H664mm	**23,200,000**
ELC800	800	W764 * D275 * H664mm	**23,800,000**
ELC900	900	W864 * D275 * H664mm	**24,400,000**

Huy Hoàng

GIÁ BÁT ĐĨA NÂNG HẠ 2 TẦNG NAN OVAL (QUẢ TRÁM)



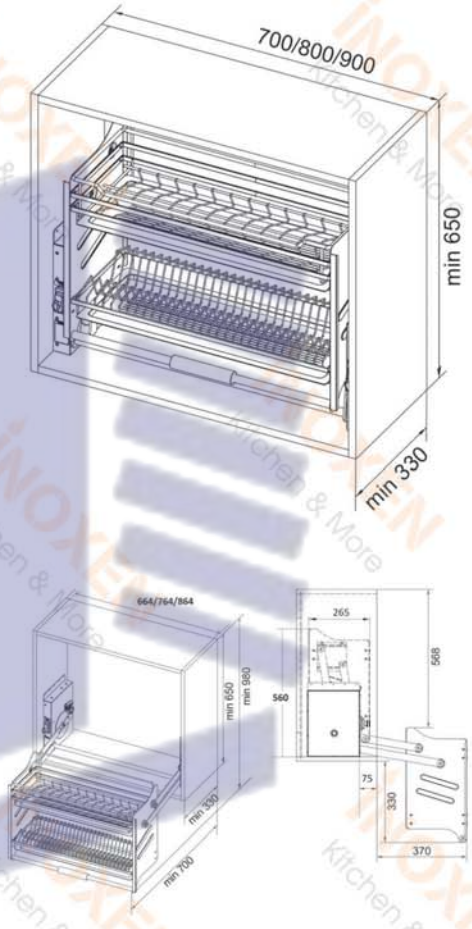

Chất liệu	Inox 304 nan oval (quả trám)
Hoàn thiện	Rổ inox mờ điện hóa khung thép sơn PVD xám đen
Tải trọng	15 kg
Đặc điểm	Có nút điều chỉnh lực giúp việc nâng hạ nhẹ nhàng

Mã hàng	Thùng tủ phủ bì Rộng (mm)	Kích thước sản phẩm Rộng * Sâu * Cao (mm)	Giá bán / bộ
EV9070	700	W664*D265*H560	**9,550,000**
EV9080	800	W764*D265*H560	**9,800,000**
EV9090	900	W864*D265*H560	**10,050,000**

Huy Hoàng

GIÁ BÁT ĐĨA CỐ ĐỊNH 2 TẦNG KHUNG NHÔM NAN OVAL (QUẢ TRÁM)



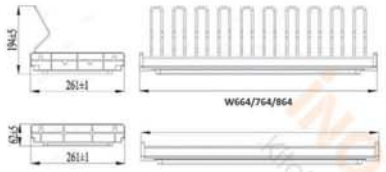

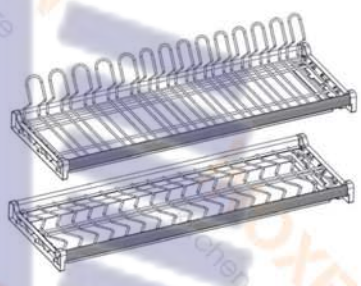

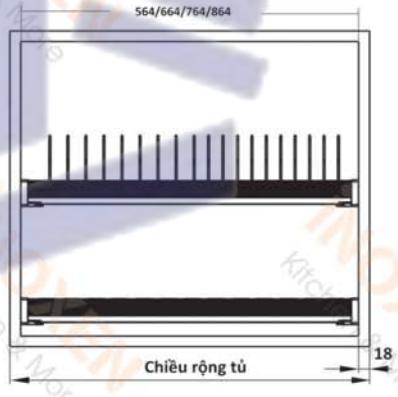

Chất liệu	Inox 304 nan oval (quả trám)
Hoàn thiện	Rổ inox mờ điện hóa khung nhôm mạ PVD xám đen
Tải trọng	20 kg
Đặc điểm	Khung nhôm dạng oval dọc chịu tải trọng tốt

Mã hàng	Thùng tủ phủ bì Rộng (mm)	Kích thước sản phẩm Rộng * Sâu * Cao (mm)	Giá bán / bộ
EV8070	700	W664*D265*H62/194	**3,150,000**
EV8080	800	W764*D265*H62/194	**3,350,000**
EV8090	900	W864*D265*H62/194	**3,550,000**

Huy Hoàng

GIÁ BÁT ĐĨA NÂNG HẠ 2 TẦNG NAN DẸT VÀ TRÒN



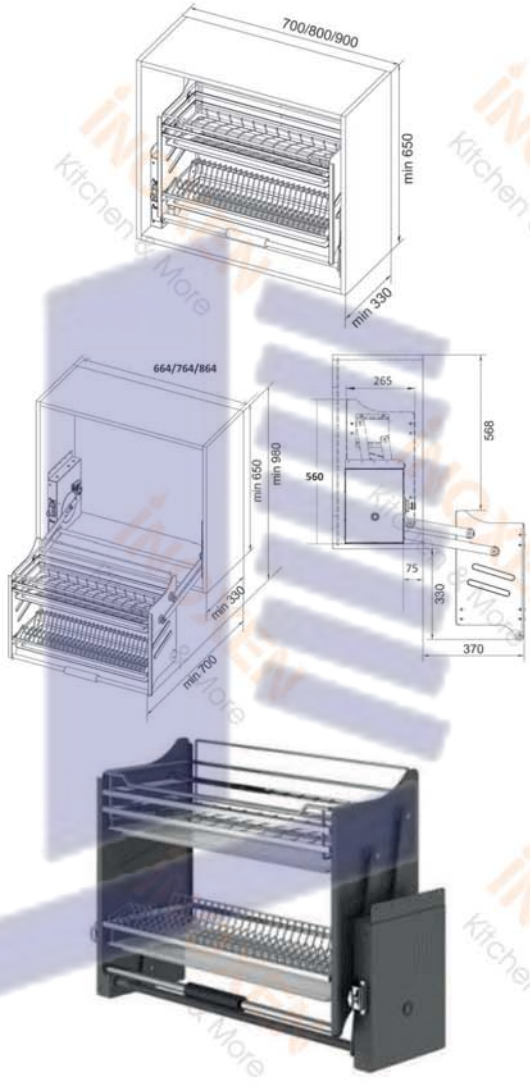

Chất liệu	Inox 304 nan dẹt và tròn
Hoàn thiện	Rổ inox mờ điện hóa khung thép mạ PVD xám đen / trắng sữa
Tải trọng	15 kg
Đặc điểm	Có nút điều chỉnh lực giúp việc nâng hạ nhẹ nhàng

Mã hàng	Thùng tủ phủ bì Rộng (mm)	Kích thước sản phẩm Rộng * Sâu * Cao (mm)	Giá bán / bộ
BNH304-70	700	W664*D265*H560	**8,600,000**
BNH304-80	800	W764*D265*H560	**8,850,000**
BNH304-90	900	W864*D265*H560	**9,100,000**

Huy Hoàng

GIÁ BÁT ĐĨA CỐ ĐỊNH 2 TẦNG KHUNG NHÔM NAN TRÒN



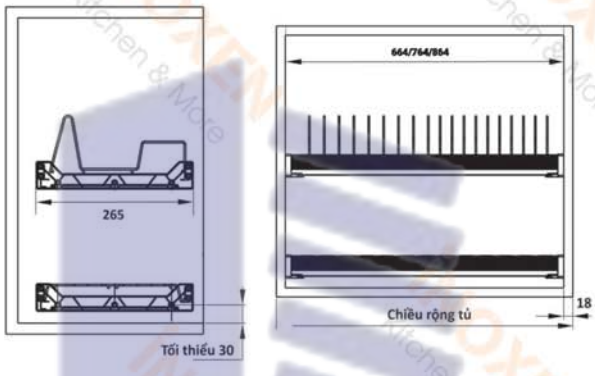



Chất liệu	Inox 304 nan tròn
Hoàn thiện	Rổ inox mờ điện hóa khung nhôm mạ PVD xám đen / nhôm bạc
Tải trọng	20 kg
Đặc điểm	Khung nhôm dạng oval dọc chịu tải trọng tốt

Mã hàng	Thùng tủ phủ bì Rộng (mm)	Kích thước sản phẩm Rộng * Sâu * Cao (mm)	Giá bán / bộ
BCD304-70	700	W664*D265*H60/145	**2,350,000**
BCD304-80	800	W764*D265*H60/145	**2,500,000**
BCD304-90	900	W864*D265*H60/145	**2,650,000**

Huy Hoàng

GIÁ BÁT ĐĨA CỐ ĐỊNH 2 TẦNG CHỮ V



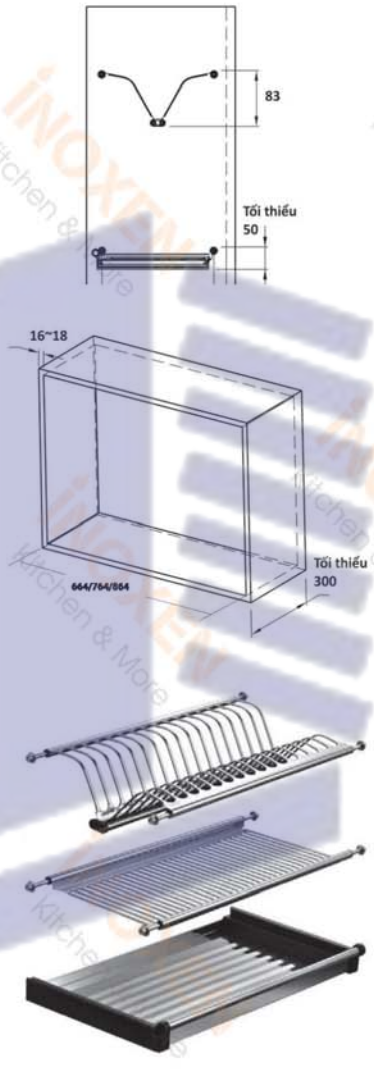

- **Chất liệu** — Inox 201 dạng dẹt
- **Hoàn thiện** — Inox màu satin
- **Tải trọng** — 15kg
- **Đặc điểm** — Bắt hông tủ bằng chốt lò xo, có thể điều chỉnh kích thước chiều rộng

Mã hàng	Thùng tủ phủ bì Rộng (mm)	Kích thước sản phẩm Rộng * Sâu * Cao (mm)	Giá bán / bộ
BV70	700	W664*D240*H50/83	**1,000,000**
BV80	800	W764*D240*H50/83	**1,100,000**
BV90	900	W864*D240*H50/83	**1,200,000**

Huy Hoàng

GIÁ KÉO ĐỂ XOONG NỒI / BÁT ĐĨA

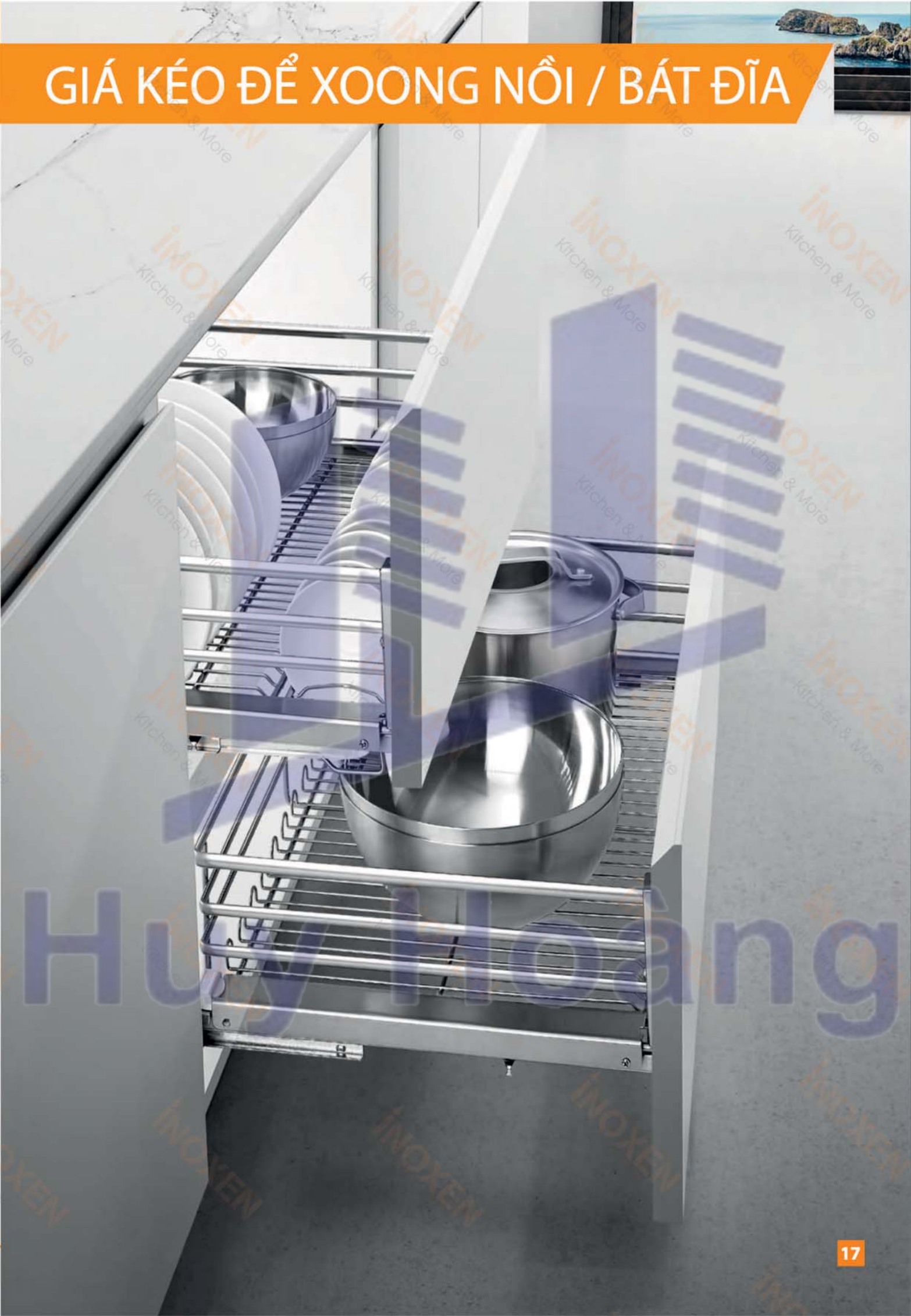

INOXEN Kitchen & More
Huy Hoàng

GIÁ XOONG NỒI NAN OVAL (QUẢ TRÁM)



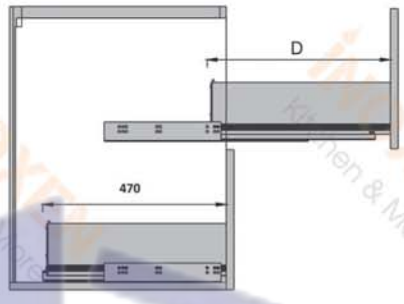

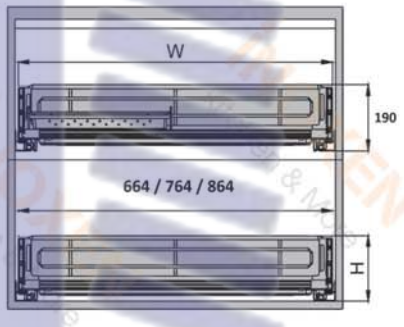



Chất liệu	Inox 304 nan oval (quả trám)
Hoàn thiện	Inox mờ điện hóa
Tải trọng	30 kg
Đặc điểm	Có thể lắp âm tủ cánh mở hoặc gắn cánh kéo

Mã hàng	Thùng tủ phủ bì Rộng (mm)	Kích thước sản phẩm Rộng * Sâu * Cao (mm)	Giá bán / bộ
EV7070	700	W664*D470*H190	**4,250,000**
EV7080	800	W764*D470*H190	**4,450,000**
EV7090	900	W864*D470*H190	**4,650,000**

Huy Hoàng

GIÁ XOONG NỒI BÁT ĐĨA ĐA NĂNG NAN OVAL (QUẢ TRÁM)



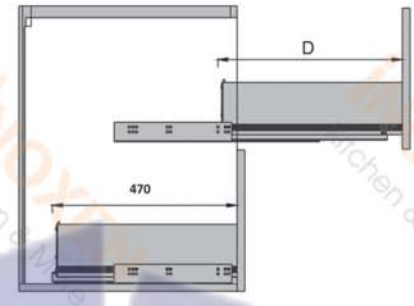

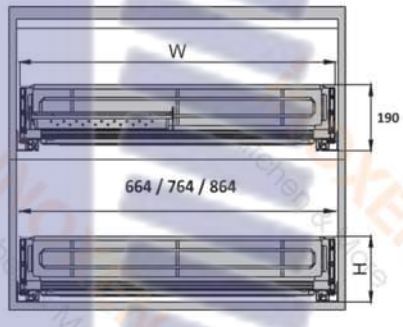

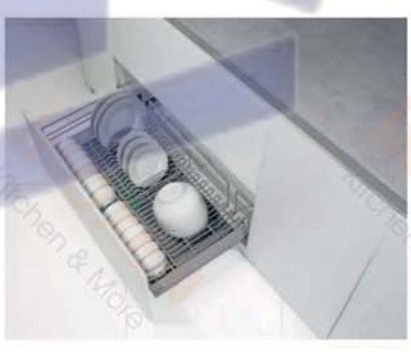

Chất liệu	Inox 304 nan oval (quả trám)
Hoàn thiện	Inox mờ điện hóa
Tải trọng	30 kg
Đặc điểm	Có thể lắp âm tủ cánh mở hoặc gắn cánh kéo

Mã hàng	Thùng tủ phủ bì Rộng (mm)	Kích thước sản phẩm Rộng * Sâu * Cao (mm)	Giá bán / bộ
EV6070	700	W664*D470*H190	**4,450,000**
EV6080	800	W764*D470*H190	**4,650,000**
EV6090	900	W864*D470*H190	**4,850,000**

Huy Hoàng

GIÁ XOONG NỒI NAN DẸT



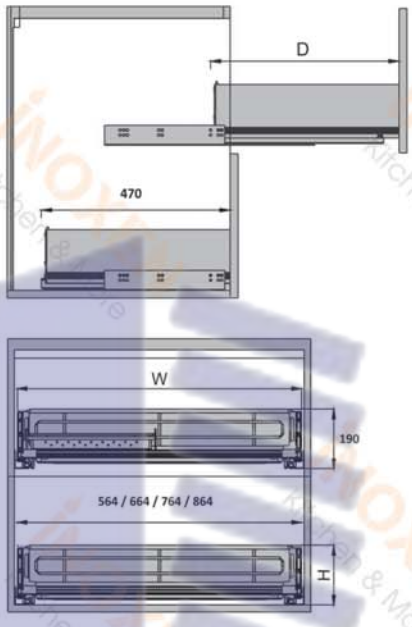



Chất liệu	Inox 304 nan dẹt 6*12
Hoàn thiện	Inox mờ điện hóa
Tải trọng	30 kg
Đặc điểm	Có thể lắp âm tủ cánh mở hoặc gắn cánh kéo

Mã hàng	Thùng tủ phủ bì Rộng (mm)	Kích thước sản phẩm Rộng * Sâu * Cao (mm)	Giá bán / bộ
BS304-60	600	W564*D470*H190	**3,100,000**
BS304-70	700	W664*D470*H190	**3,250,000**
BS304-80	800	W764*D470*H190	**3,400,000**
BS304-90	900	W864*D470*H190	**3,550,000**

Huy Hoàng

GIÁ XOONG NỒI BÁT ĐĨA ĐA NĂNG NAN DẸT



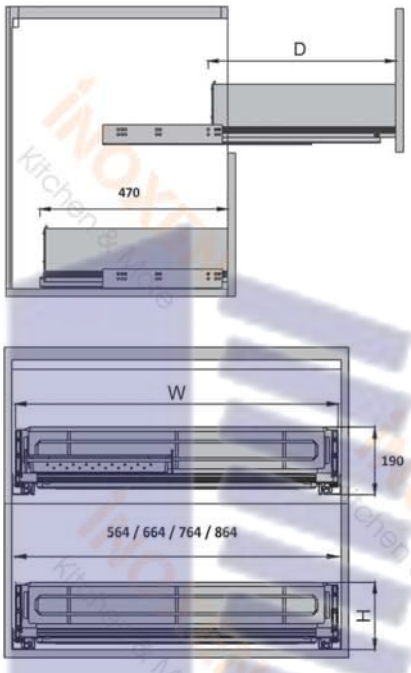



Chất liệu	Inox 304 nan dẹt 6*12
Hoàn thiện	Inox mờ - điện hóa
Tải trọng	30 kg
Đặc điểm	Có thể lắp âm tủ cánh mở hoặc gắn cánh kéo

Mã hàng	Thùng tủ phủ bì Rộng (mm)	Kích thước sản phẩm Rộng * Sâu * Cao (mm)	Giá bán / bộ
BS304-61	600	W564*D470*H190	**3,250,000**
BS304-71	700	W664*D470*H190	**3,400,000**
BS304-81	800	W764*D470*H190	**3,550,000**
BS304-91	900	W864*D470*H190	**3,700,000**

Huy Hoàng

GIÁ XOONG NỒI NAN TRÒN



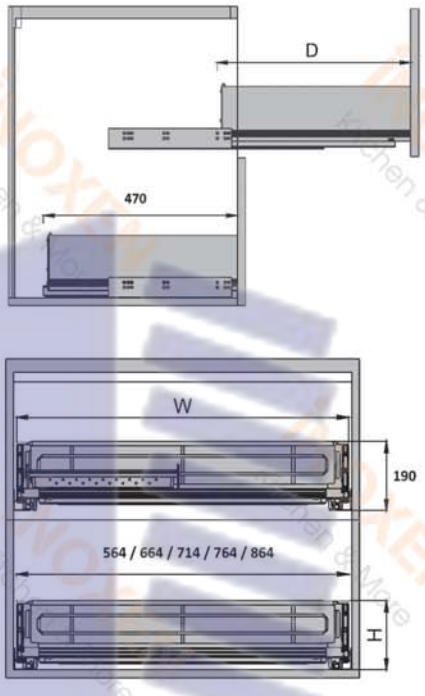



Chất liệu	Inox 304 nan tròn
Hoàn thiện	Inox mờ - điện hóa
Tải trọng	30 kg
Đặc điểm	Có thể lắp âm tủ cánh mở hoặc gắn cánh kéo

Mã hàng	Thùng tủ phủ bì Rộng (mm)	Kích thước sản phẩm Rộng * Sâu * Cao (mm)	Giá bán / bộ
BT304-60	600	W564*D470*H190	**2,750,000**
BT304-70	700	W664*D470*H190	**2,900,000**
BT304-80	800	W764*D470*H190	**3,050,000**
BT304-90	900	W864*D470*H190	**3,200,000**

Huy Hoàng

GIÁ XOONG NỒI BÁT ĐĨA ĐA NĂNG NAN TRÒN

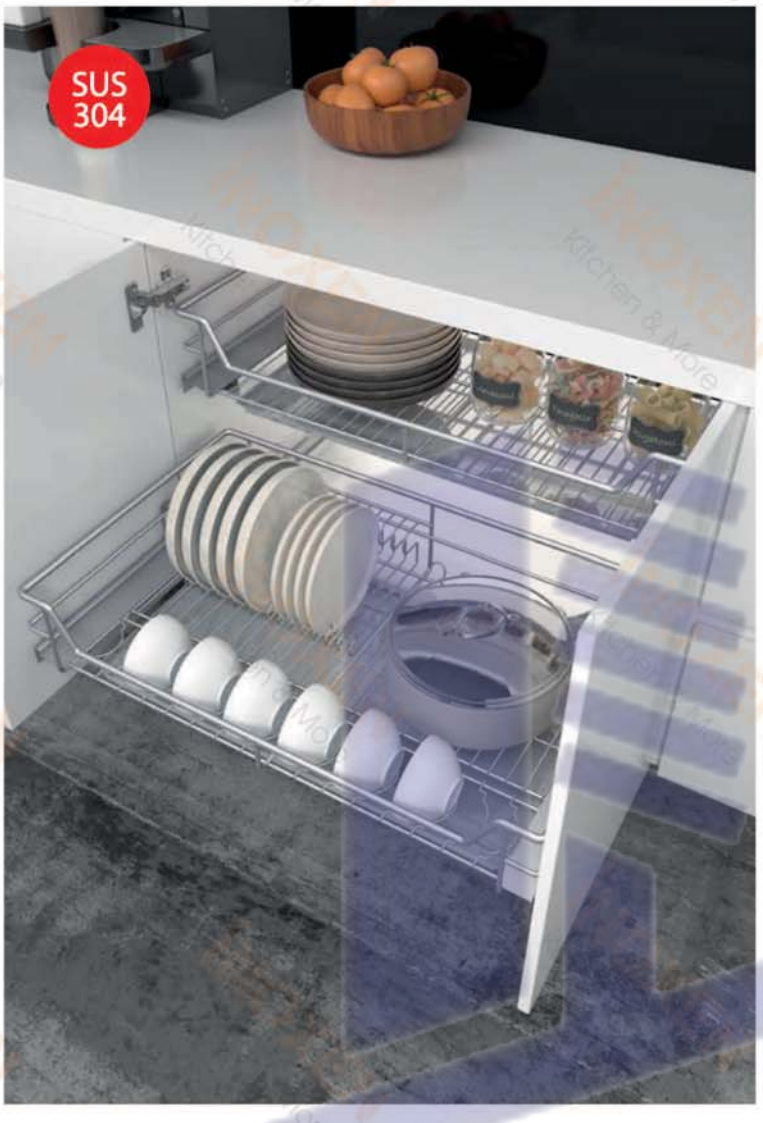

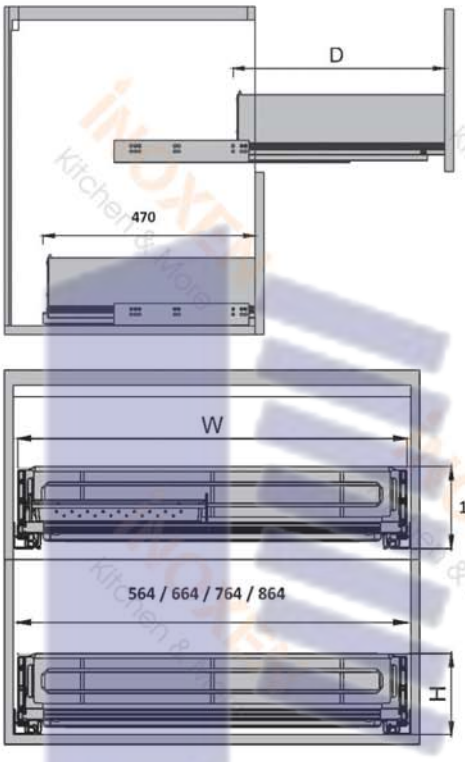

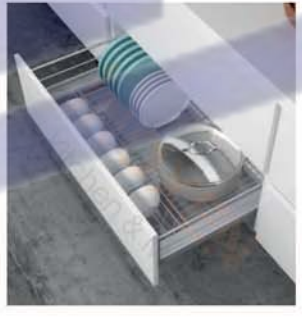

Chất liệu	Inox 304 nan tròn
Hoàn thiện	Rổ inox mờ
Tải trọng	30 kg
Đặc điểm	Có thể lắp âm tủ cánh mở hoặc gắn cánh kéo

Mã hàng	Thùng tủ phủ bì Rộng (mm)	Kích thước sản phẩm Rộng * Sâu * Cao (mm)	Giá bán / bộ
BT304-61	600	W564*D470*H190	**2,900,000**
BT304-71	700	W664*D470*H190	**3,050,000**
BT304-81	800	W764*D470*H190	**3,200,000**
BT304-91	900	W864*D470*H190	**3,350,000**

Huy Hoàng

GIÁ XOONG NỒI INOX HỘP



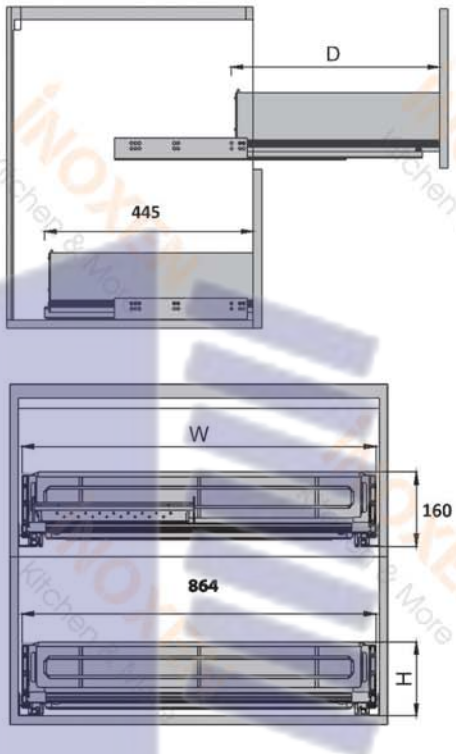



Chất liệu	Inox 201 dạng hộp/ tấm
Hoàn thiện	Rổ inox màu satin
Tải trọng	30 kg
Đặc điểm	Chuyên dùng lắp gắn cánh kéo, bề mặt dễ vệ sinh

Mã hàng	Thùng tủ phủ bì Rộng (mm)	Kích thước sản phẩm Rộng * Sâu * Cao (mm)	Giá bán / bộ
BH90	900	W864*D445*H160	**2,580,000**

Huy Hoàng

GIÁ ĐỂ BÁT ĐĨA, THÌA DĨA ĐŨA INOX HỘP



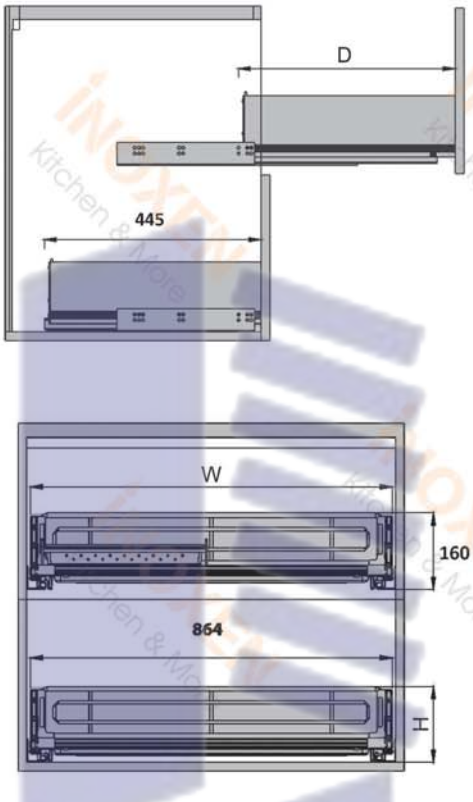



Chất liệu	Inox 201 dạng hộp/ tấm
Hoàn thiện	Rổ inox màu satin
Tải trọng	30 kg
Đặc điểm	Chuyên dùng lắp gắn cánh kéo, bề mặt dễ vệ sinh

Mã hàng	Thùng tủ phủ bì Rộng (mm)	Kích thước sản phẩm Rộng * Sâu * Cao (mm)	Giá bán / bộ
BH91	900	W864*D445*H160	**3,300,000**

Huy Hoàng

GIÁ DAO THỚT / CHAI LO GIA VỊ



GIÁ ĐỂ DAO THỚT ĐA NĂNG NAN OVAL (QUẢ TRÁM)



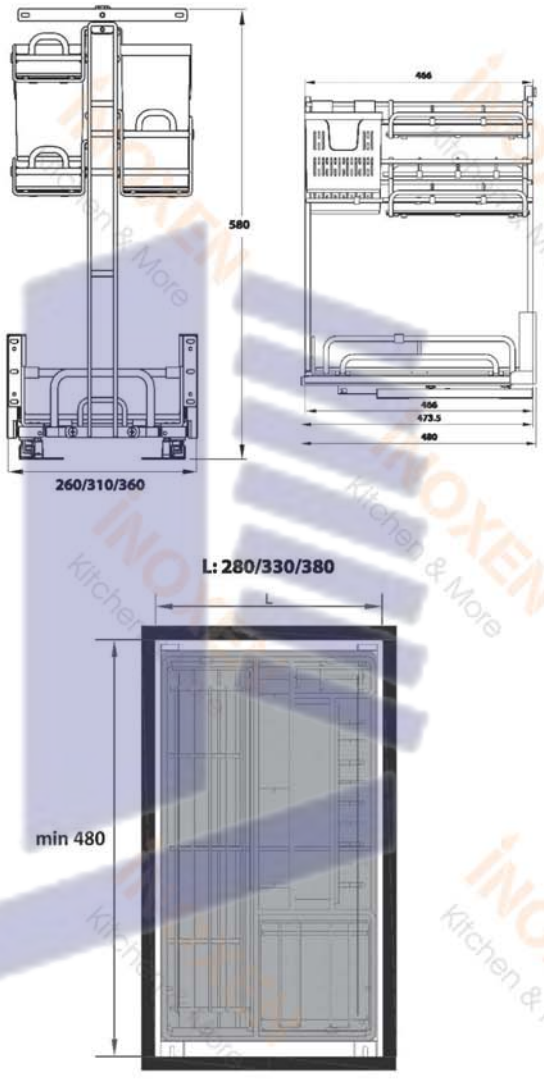

Chất liệu	Inox 304 nan oval (quả trám)
Hoàn thiện	Inox mờ điện hóa
Tải trọng	30 kg
Đặc điểm	Có thể nhấc rời dễ dàng vệ sinh, nhiều thanh chia ô tùy chỉnh tiện lợi

Mã hàng	Thùng tủ phủ bì Rộng (mm)	Kích thước sản phẩm Rộng * Sâu * Cao (mm)	Giá bán / bộ
EV5030	300	W260*D480*H580	**4,970,000**
EV5035	350	W310*D480*H580	**5,230,000**
EV5040	400	W360*D480*H580	**5,460,000**

Huy Hoàng

GIÁ DAO THỚT ĐA NĂNG NAN NAN DẸT



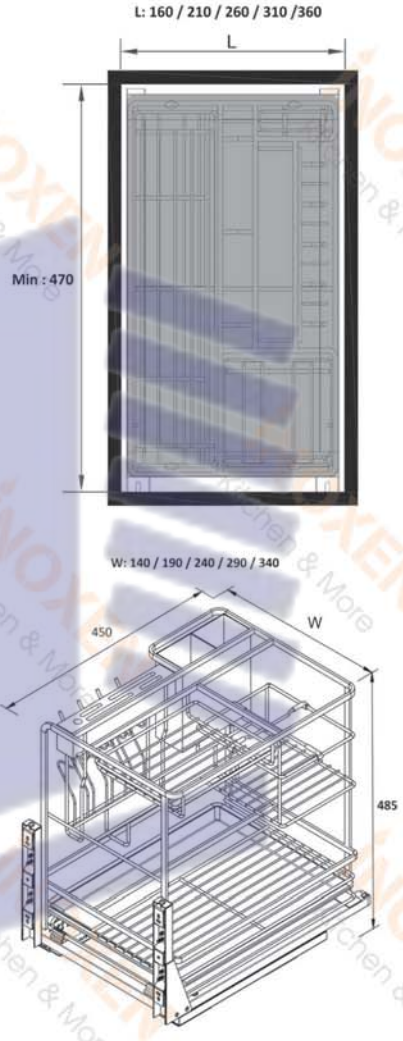

Chất liệu	Inox 304 nan dẹt 6*12
Hoàn thiện	Inox mờ điện hóa
Tải trọng	30 kg
Đặc điểm	Có thể nhấc rời dễ dàng vệ sinh, nhiều thanh chia ô tùy chỉnh tiện lợi

Mã hàng	Thùng tủ phủ bì Rộng (mm)	Kích thước sản phẩm Rộng * Sâu * Cao (mm)	Giá bán / bộ
BS304-20	200	W150*D450*H485	**3,100,000**
BS304-25	250	W190*D450*H485	**3,200,000**
BS304-30	300	W240*D450*H485	**3,300,000**
BS304-35	350	W290*D450*H485	**3,500,000**
BS304-40	400	W340*D450*H485	**3,700,000**

GIÁ CHAI LỌ GIA VỊ NAN DẸT



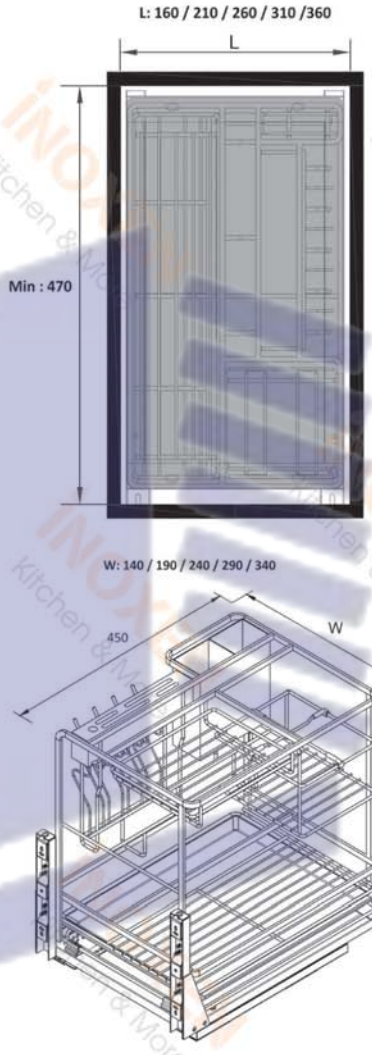

Chất liệu	Inox 304 nan dẹt 6*12
Hoàn thiện	Inox mờ điện hóa
Tải trọng	30 kg
Đặc điểm	Có thể nhấc rời dễ dàng vệ sinh, nhiều thanh chia ô tùy chỉnh tiện lợi

Mã hàng	Thùng tủ phủ bì Rộng (mm)	Kích thước sản phẩm Rộng * Sâu * Cao (mm)	Giá bán / bộ
BS304-20C	200	W150*D450*H485	**3,100,000**
BS304-25C	250	W190*D450*H485	**3,200,000**
BS304-30C	300	W240*D450*H485	**3,300,000**
BS304-35C	350	W290*D450*H485	**3,500,000**
BS304-40C	400	W340*D450*H485	**3,700,000**

GIÁ DAO THỚT ĐA NĂNG NAN TRÒN

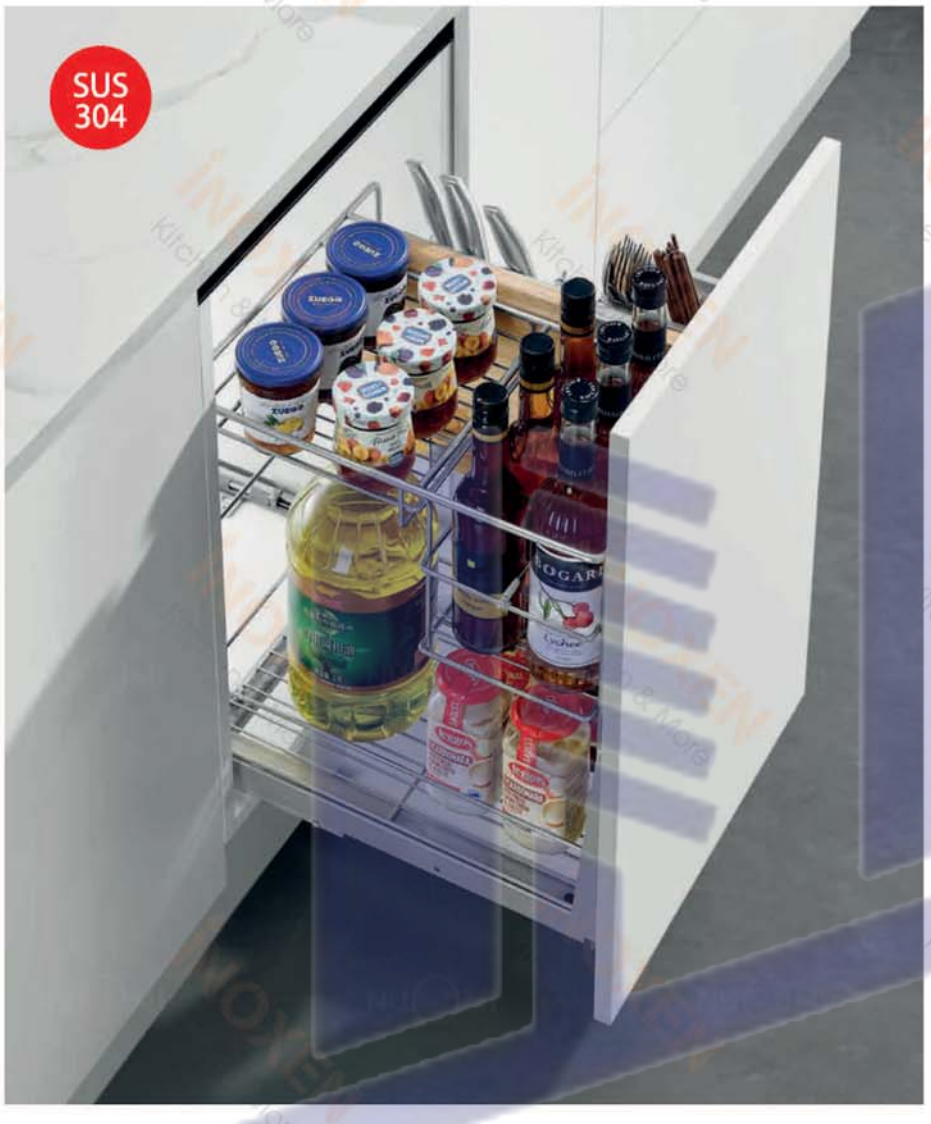



Chất liệu	Inox 304 nan tròn
Hoàn thiện	Inox mờ điện hóa
Tải trọng	30 kg
Đặc điểm	Có thể nhấc rời dễ dàng vệ sinh, nhiều thanh chia ô tùy chỉnh tiện lợi

Mã hàng	Thùng tủ phủ bì Rộng (mm)	Kích thước sản phẩm Rộng * Sâu * Cao (mm)	Giá bán / bộ
BT304-30	300	W240*D450*H485	**3,100,000**
BT304-35	350	W290*D450*H485	**3,300,000**
BT304-40	400	W340*D450*H485	**3,500,000**

Huy Hoàng

GIÁ DAO THỚT ĐA NĂNG INOX HỘP



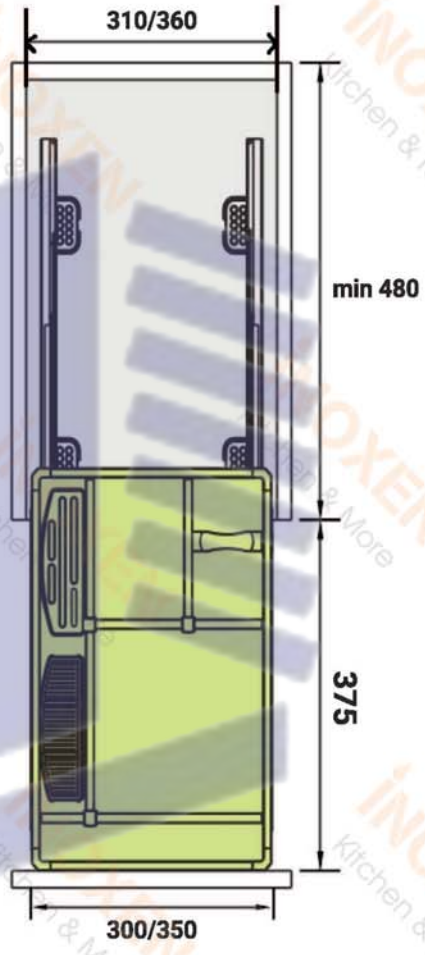

Chất liệu	Inox 201 dạng hộp / tấm liền
Hoàn thiện	Rổ inox màu satin
Tải trọng	30 kg
Đặc điểm	Chuyên dùng lắp gắn cánh kéo, bề mặt dễ vệ sinh

Mã hàng	Thùng tủ phủ bì Rộng (mm)	Kích thước sản phẩm Rộng * Sâu * Cao (mm)	Giá bán / bộ
BH35	350	W300*D450*H475	**2,860,000**
BH40	400	W350*D450*H475	**3,000,000**

Huy Hoàng

GIÁ ĐỂ CHAI LỌ GIA VỊ INOX HỘP



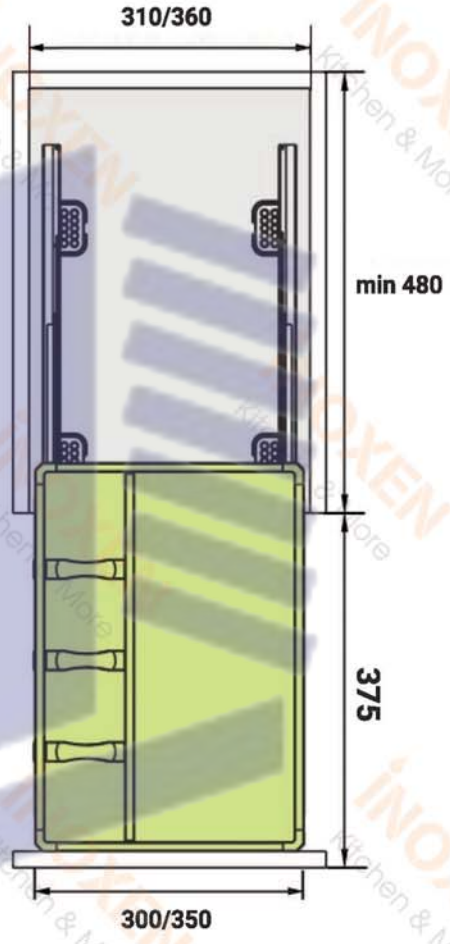

Chất liệu	Inox 201 dạng hộp / tấm liền
Hoàn thiện	Rổ inox màu satin
Tải trọng	30 kg
Đặc điểm	Chuyên dùng lắp gắn cánh kéo, bề mặt dễ vệ sinh

Mã hàng	Thùng tủ phủ bì Rộng (mm)	Kích thước sản phẩm Rộng * Sâu * Cao (mm)	Giá bán / bộ
BH-35C	350	W300*D450*H475	**2,860,000**
BH-40C	400	W350*D450*H475	**3,000,000**

Huy Hoàng

GIÁ ĐỂ CHAI LỌ TẨY RỬA



GIÁ ĐÔI ĐỂ CHAI LỌ CHẤT TẨY RỬA



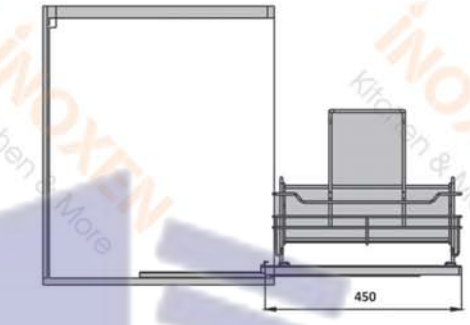

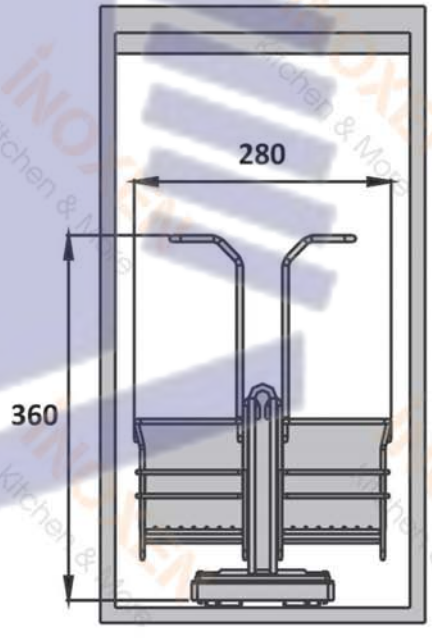

Chất liệu	Inox 304 nan tròn
Hoàn thiện	Inox mờ điện hóa
Tải trọng	30 kg
Đặc điểm	Lắp âm tủ cánh mở, 2 rổ có thể nhấc rời thuận tiện, phù hợp lắp dưới gầm chậu rửa

Mã hàng	Thùng tủ phủ bì Rộng (mm)	Kích thước sản phẩm Rộng * Sâu * Cao (mm)	Giá bán / bộ
TRT304-350	350	W280*D450*H360	**3,650,000**

Huy Hoàng

THÙNG RÁC TRONG NHÀ BẾP



Huy Hoàng

THÙNG RÁC ĐƠN BẤT CÁNH MỞ



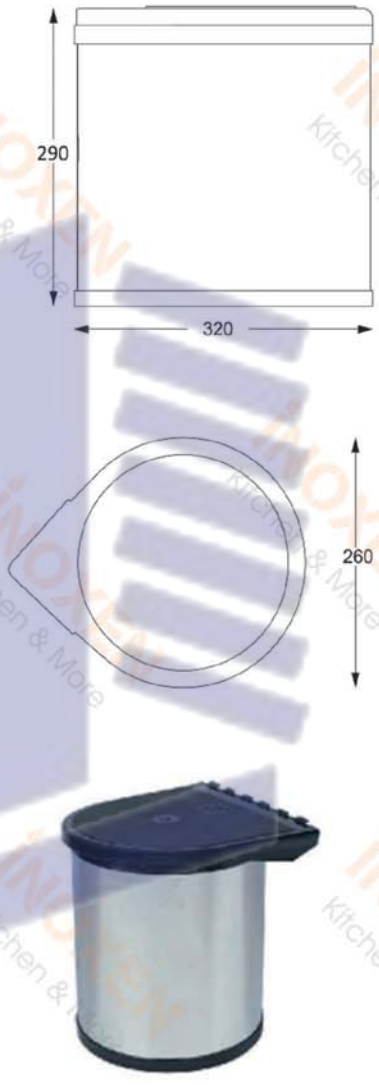

Chất liệu	Vỏ inox, ruột bằng nhựa ABS
Hoàn thiện	Vỏ màu inox bóng, ruột và nắp nhựa màu đen
Tải trọng	5kg/ dung tích chứa 12 lít
Đặc điểm	Lắp âm tủ cánh mở, thùng tự động ra vào theo cánh, phù hợp lắp dưới gầm chậu rửa

Mã hàng	Thùng tủ phủ bì Rộng (mm)	Kích thước sản phẩm Rộng * Sâu * Cao (mm)	Giá bán / bộ
WBH-12L	350-450	W320*D320*H290	**1,000,000**



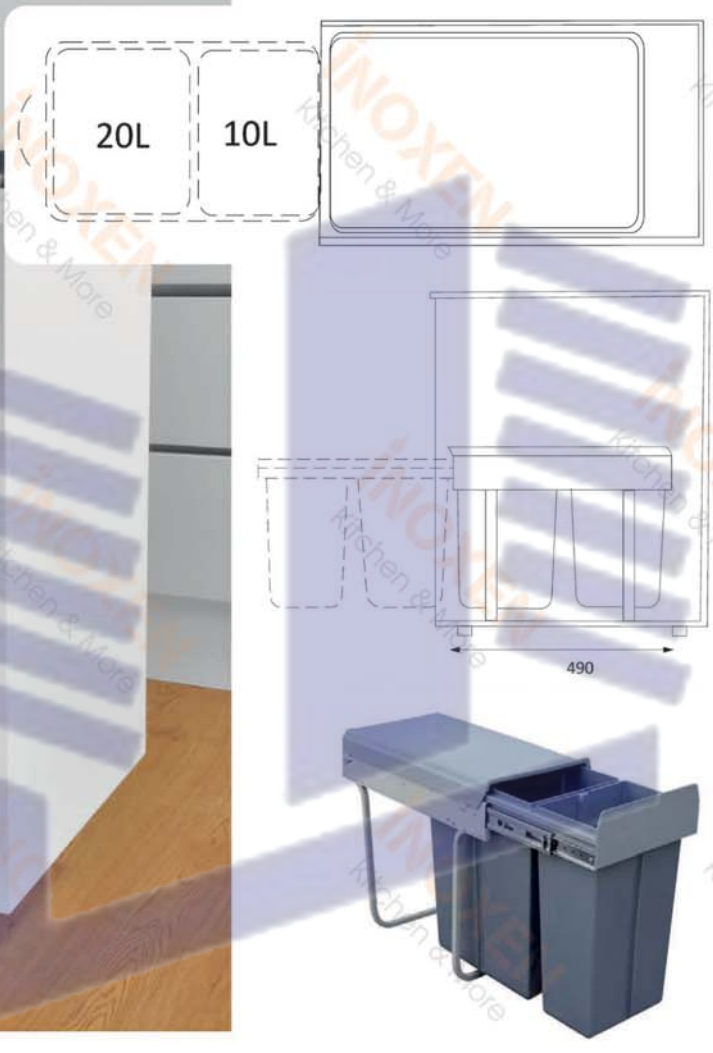

Chất liệu	Khung thép, Thùng nhựa ABS
Hoàn thiện	Màu xám
Tải trọng	25kg / dung tích chứa 10+20 lít
Đặc điểm	Có thể lắp âm tủ cánh mở hoặc gắn cánh kéo Phù hợp lắp dưới gầm chậu rửa / khoang cạnh chậu rửa

Mã hàng	Thùng tủ phủ bì Rộng (mm)	Kích thước sản phẩm Rộng * Sâu * Cao (mm)	Giá bán / bộ
WBA-30L	300	W262*D490*H420	**2,975,000**

Huy Hoàng



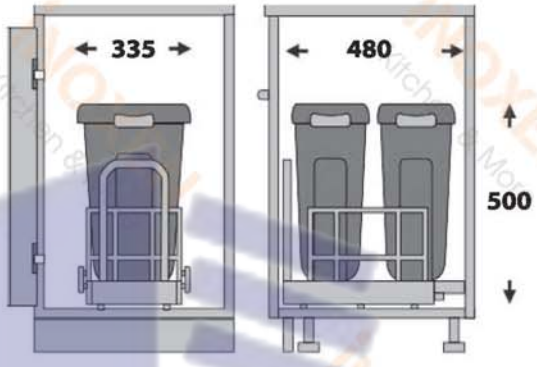



Chất liệu	Nhựa, khung ray thép
Hoàn thiện	Thùng nhựa màu xám, khung thép sơn tĩnh điện màu xám
Tải trọng	30kg / dung tích chứa 20 lít x 2 thùng
Đặc điểm	Có thể lắp âm tủ cánh mở hoặc gắn cánh kéo, ray trượt âm giảm chấn Phù hợp lắp dưới gầm chậu rửa hoặc khoang cạnh chậu rửa

Mã hàng	Thùng tủ phủ bì Rộng (mm)	Kích thước sản phẩm Rộng * Sâu * Cao (mm)	Giá bán / bộ
WBA400	400	W335 * D480 * H500mm	**2,650,000**

Huy Hoang

BỘ GIÁ TREO NGOÀI 3 MÓN



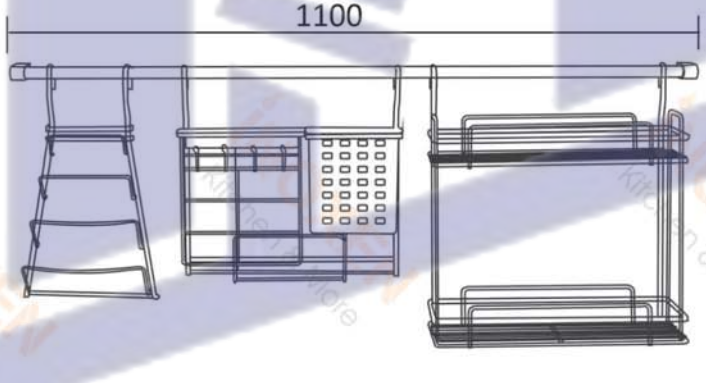

Chất liệu	Thép
Hoàn thiện	Phủ Nano màu đen
Tải trọng	15kg
Đặc điểm	Lớp phủ Nano màu đen đẹp, vệ sinh và chống han gỉ, thiết kế 3 món hợp nhu cầu sử dụng cơ bản, có thể gắn đa năng

Mã hàng	Thùng tủ phủ bì Rộng (mm)	Kích thước sản phẩm Rộng * Sâu * Cao (mm)	Giá bán / bộ
GTN-01SET	1100	W1100	**3,100,000**

MÂM XOAY - GIÁ GÓC TỦ BẾP



Huy Hoàng

KỆ GÓC LIÊN HOÀN INOX NAN TRÒN

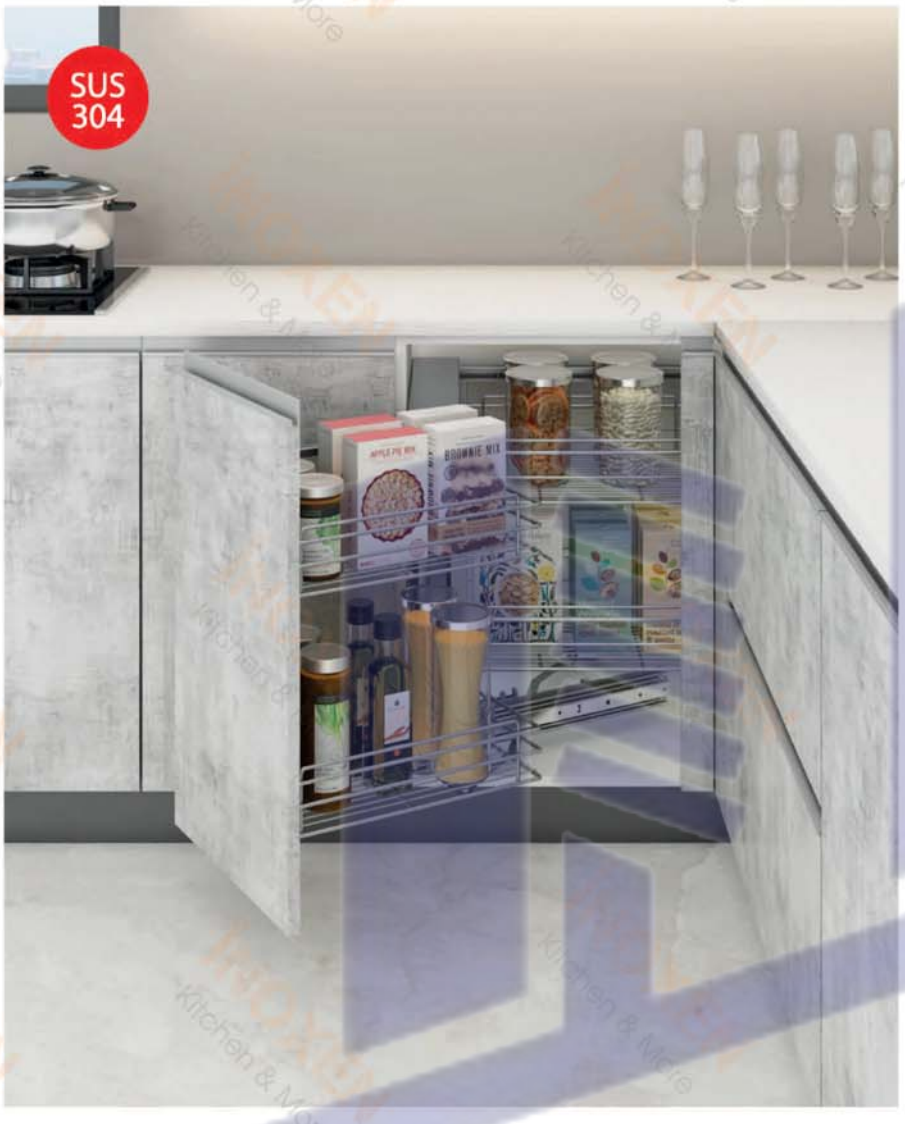

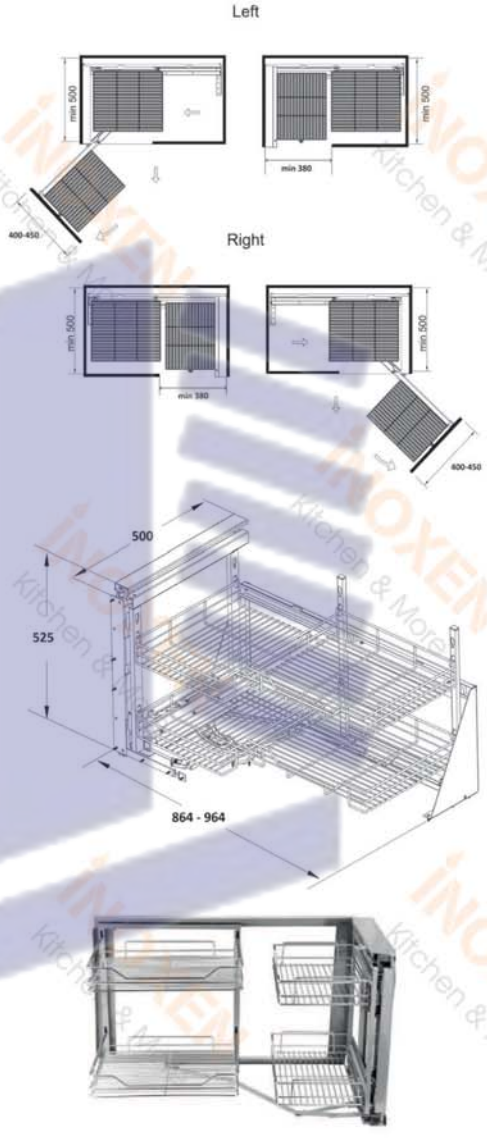

Chất liệu	Inox 304 nan tròn
Hoàn thiện	Rổ inox mờ điện hóa
Tải trọng	30 kg
Đặc điểm	Thiết kế thông minh giúp việc lấy đồ dễ dàng trong góc khuất Hệ ray trượt cải tiến mới tải trọng cao - chống sệ cánh Các rổ dễ dàng nhấc rời, lắp được đồng thời cả 2 chiều trái / phải"

Mã hàng	Thùng tủ phủ bì Rộng (mm)	Kích thước sản phẩm Rộng * Sâu * Cao (mm)	Giá bán / bộ
KGT304-90L/R	900-1000	W(864-964)*D500*H525	**11,800,000**

Huy Hoàng

KỆ GÓC LIÊN HOÀN INOX NAN DẸT



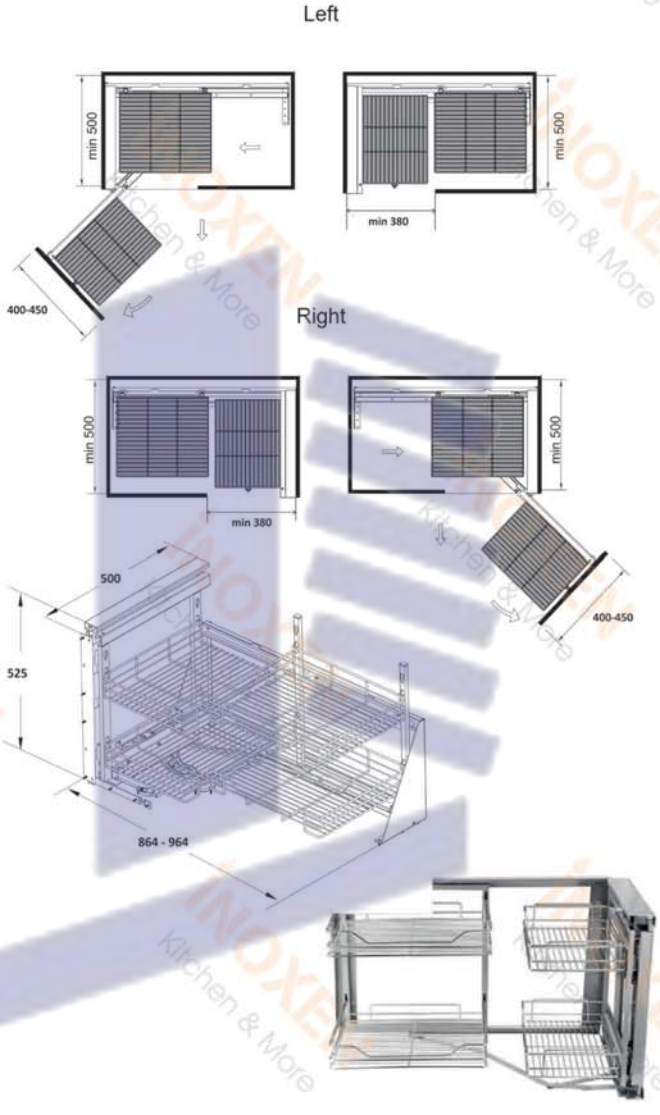

Chất liệu	Inox 304 nan dẹt
Hoàn thiện	Rổ inox mờ điện hóa
Tải trọng	30 kg
Đặc điểm	Thiết kế thông minh giúp việc lấy đồ dễ dàng trong góc khuất Hệ ray trượt cải tiến mới tải trọng cao - chống sệ cánh, các rổ dễ dàng nhấc rời Lắp được đồng thời cả 2 chiều trái / phải

Mã hàng	Thùng tủ phủ bì Rộng (mm)	Kích thước sản phẩm Rộng * Sâu * Cao (mm)	Giá bán / bộ
KGS304-90L/R	900-1000	W(864-964)*D500*H525	**12,500,000**

Huy Hoàng

KỆ GÓC LIÊN HOÀN KHUNG NHÔM - VÁCH KÍNH



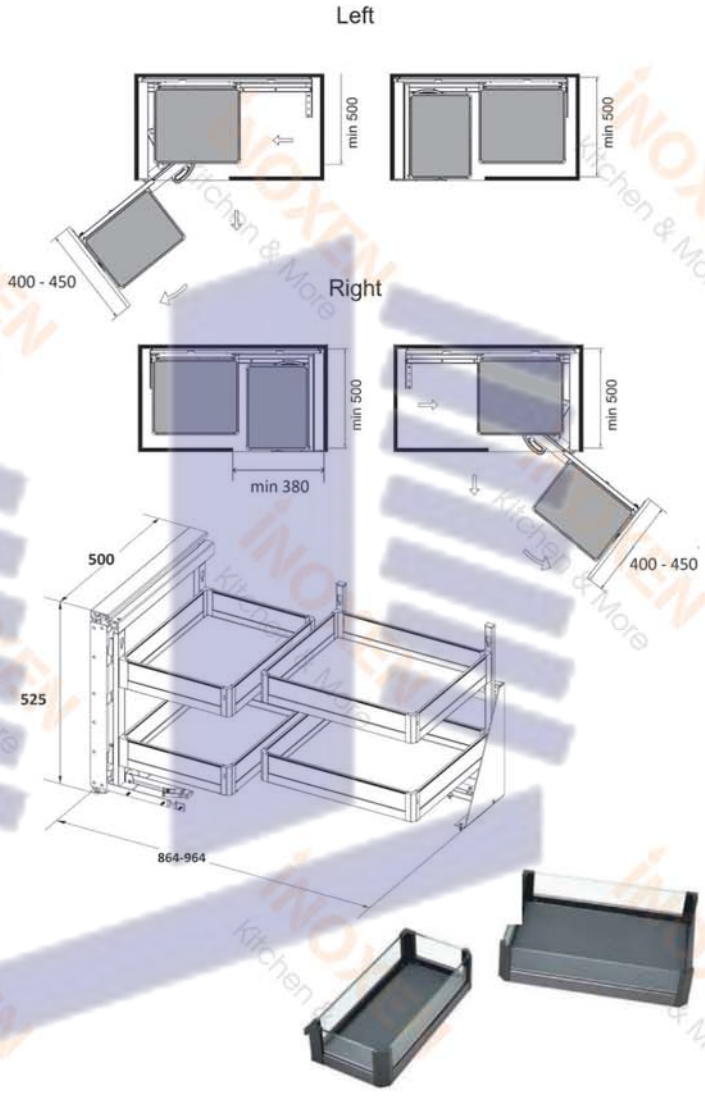

Chất liệu	Rổ nhôm hệ và vách kính cao cấp
Hoàn thiện	Nhôm mạ PVD màu đen / kính trong
Tải trọng	30 kg
Đặc điểm	Thiết kế thông minh giúp việc lấy đồ dễ dàng trong góc khuất Hệ ray trượt cải tiến mới tải trọng cao - chống sệ cánh, các rổ dễ dàng nhấc rời Lắp được đồng thời cả 2 chiều trái / phải, đáy lót cao su chống trơn trượt

Mã hàng	Thùng tủ phủ bì Rộng (mm)	Kích thước sản phẩm Rộng * Sâu * Cao (mm)	Giá bán / bộ
KGA-90L/R	900-1000	W(864-964)*D500*H525	**10,500,000**

Huy Hoàng

KỆ GÓC LIÊN HOÀN KHUNG NHÔM - VÁCH KÍNH

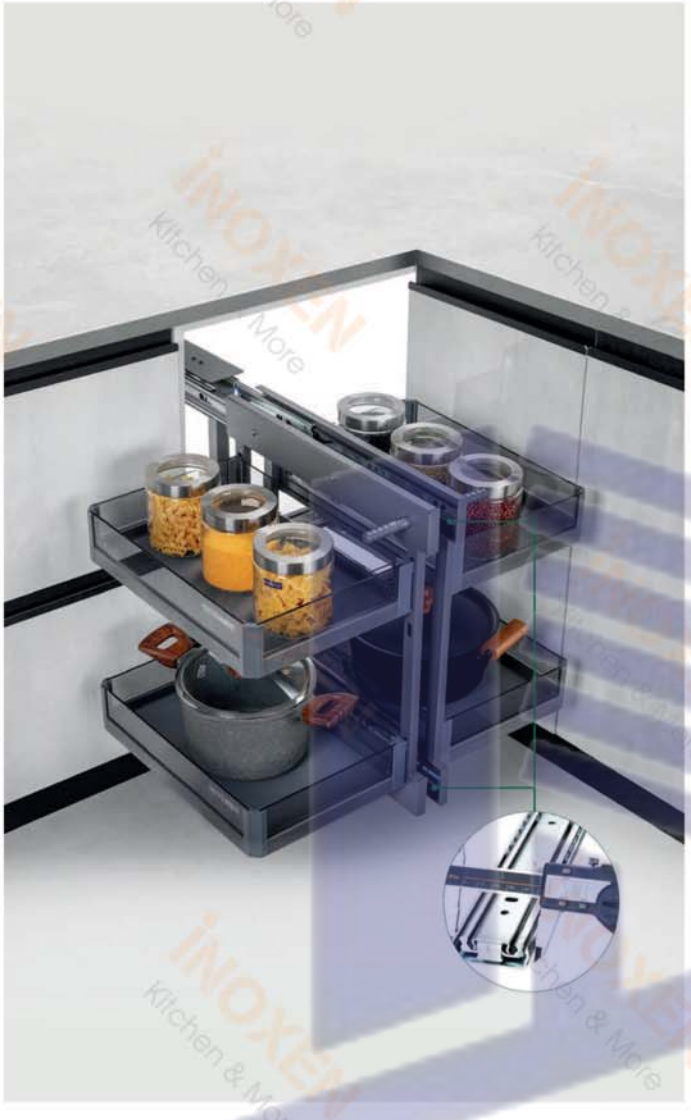



Chất liệu	Rổ nhôm hệ và vách kính cao cấp
Hoàn thiện	Nhôm mạ PVD màu đen / kính trong
Tải trọng	30 kg
Đặc điểm	Thiết kế thông minh giúp việc lấy đồ dễ dàng trong góc khuất Các rổ dễ dàng nhấc rời Lắp được đồng thời cả 2 chiều trái / phải, đáy lót cao su chống trơn trượt

Mã hàng	Thùng tủ phủ bì Rộng (mm)	Kích thước sản phẩm Rộng * Sâu * Cao (mm)	Giá bán / bộ
KGA-800ES	800-1000	W624 * D472 * H572	**10,000,000**

Huy Hoàng

KỆ GÓC XOAY HÌNH LÁ



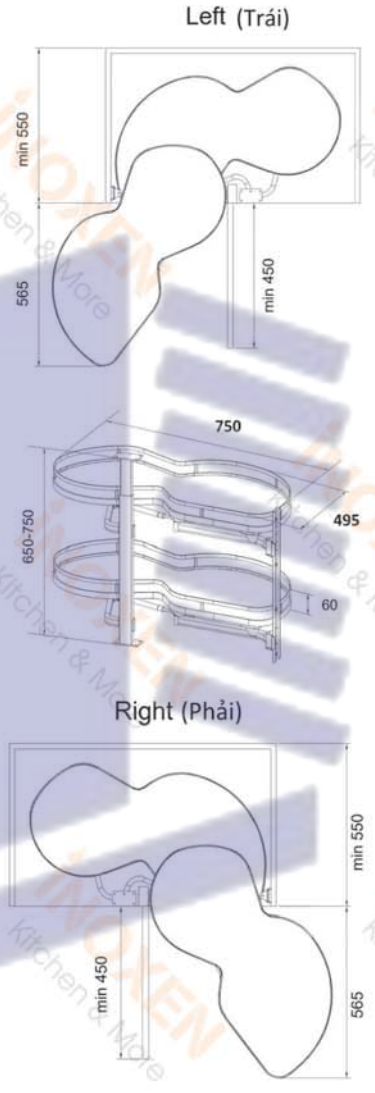

Chất liệu	Rổ đáy gỗ viền thép mạ crome
Hoàn thiện	Đáy gỗ màu trắng khung mạ crome bóng
Tải trọng	20kg
Đặc điểm	Thiết kế đẹp, hiện đại và thông minh, rổ kéo ra hết phía ngoài giúp lấy đồ dễ dàng

Mã hàng	Thùng tủ phủ bì Rộng (mm)	Kích thước sản phẩm Rộng * Sâu * Cao (mm)	Giá bán / bộ
KGM-180R	800-1000	W(764-864) * D500 * H525 (Mở Phải)	**10,000,000**

Huy Hoàng

MÂM XOAY GÓC 1/2 HÌNH TRÒN



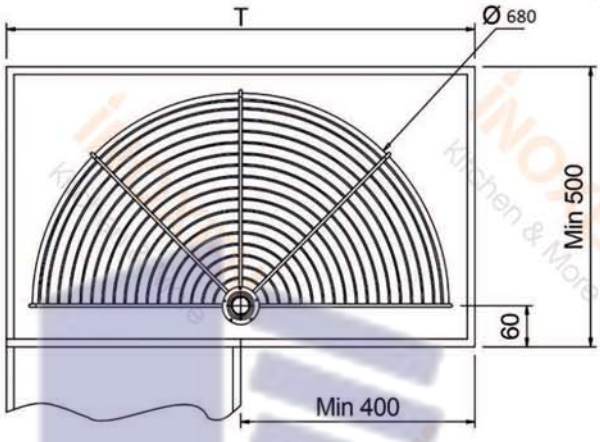



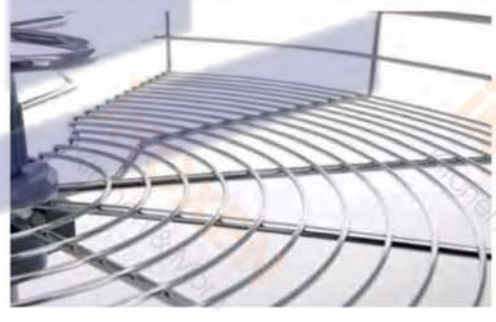

Chất liệu	Inox 304 dạng nan
Hoàn thiện	Inox mờ điện hóa
Tải trọng	10 kg
Đặc điểm	Thiết kế đơn giản nhưng thông minh giúp việc lấy đồ dễ dàng trong góc khuất

Mã hàng	Thùng tủ phủ bì Rộng (mm)	Kích thước sản phẩm Rộng * Sâu * Cao (mm)	Giá bán / bộ
MXS304-180B	750	Đường kính 680 * H565	**3,275,000**

Huy Hoàng

MÂM XOAY GÓC 3/4 HÌNH TRÒN

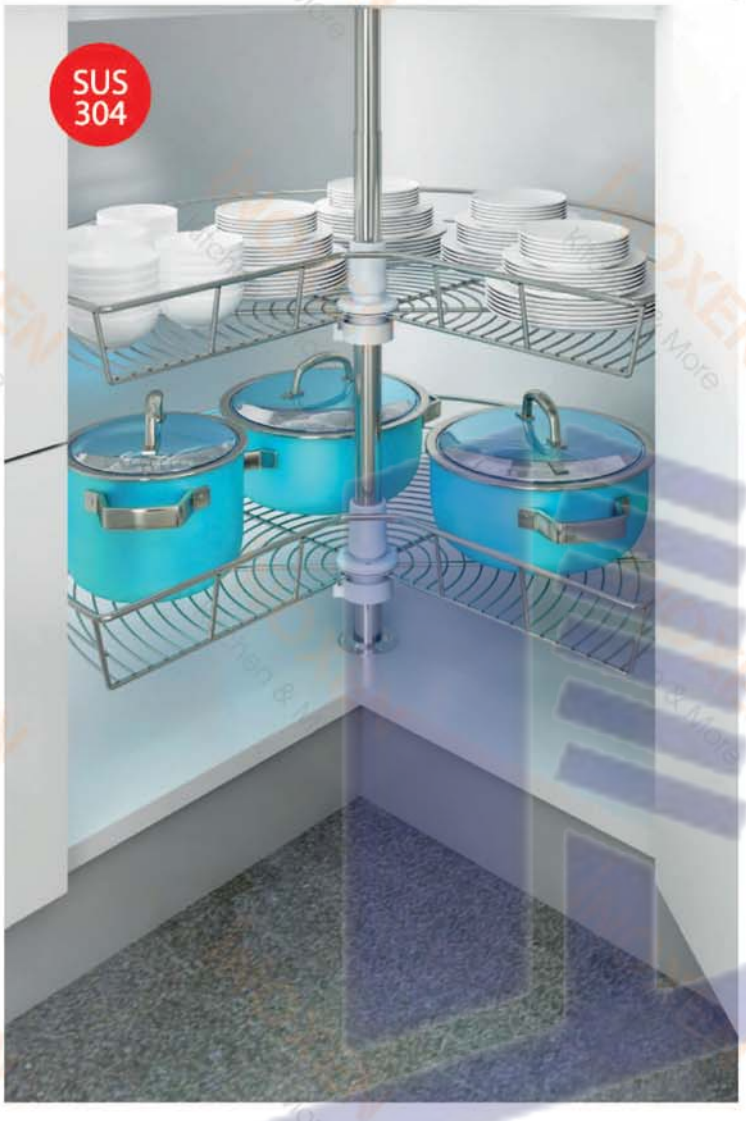

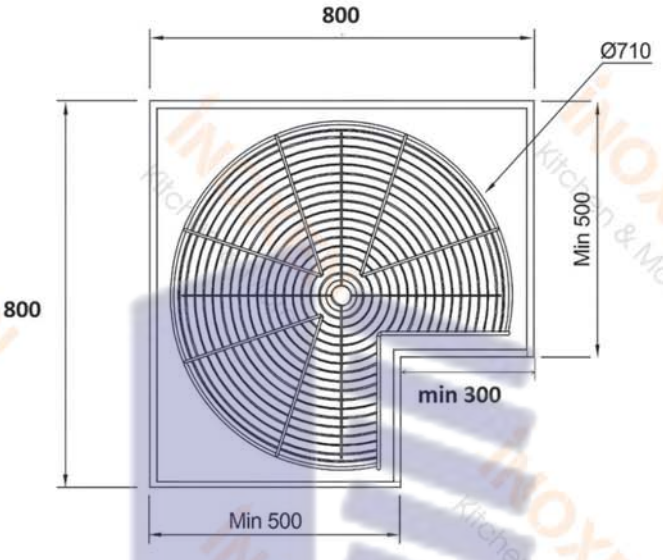

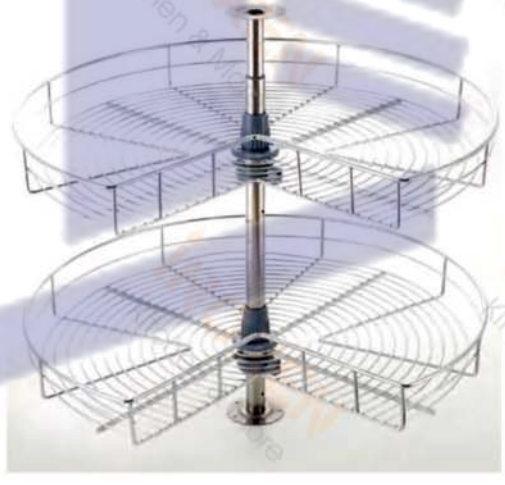

Chất liệu	Inox 304 dạng nan
Hoàn thiện	Inox mờ điện hóa
Tải trọng	10 kg
Đặc điểm	Thiết kế đơn giản nhưng thông minh giúp việc lấy đồ dễ dàng trong góc khuất

Mã hàng	Thùng tủ phủ bì Rộng (mm)	Kích thước sản phẩm Rộng * Sâu * Cao (mm)	Giá bán / bộ
MXS304-270A	800	đường kính 710 * H(560-790)	**3,600,000**

Huy Hoàng

TỦ KHO LƯU TRỮ NHÀ BẾP



INOXEN Kitchen & More
Huy Hoàng

TỦ KHO INOX NAN CÁNH MỞ



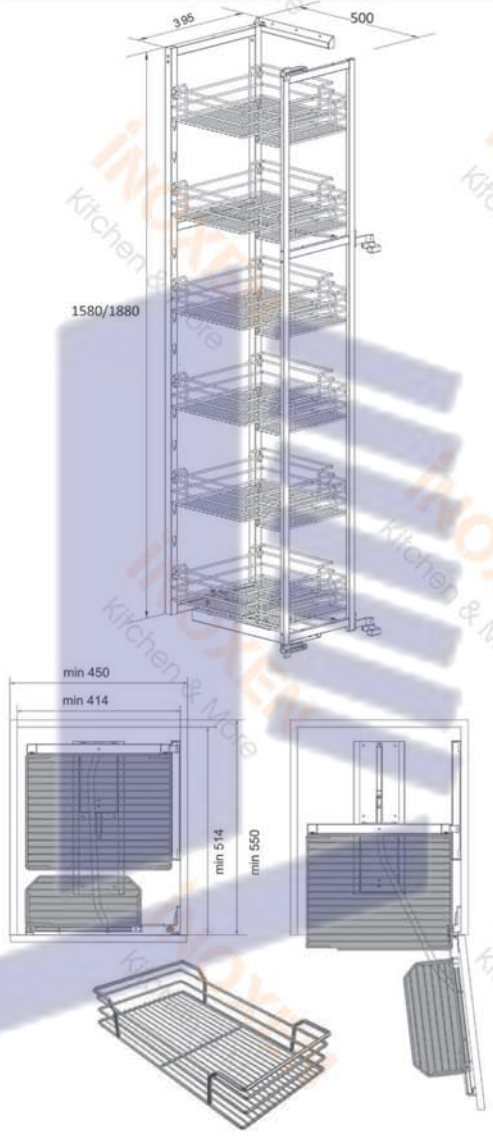

Chất liệu	Inox 304 dạng nan
Hoàn thiện	Inox mờ điện hóa
Tải trọng	60 kg (6 tầng) / 50 kg (5 tầng)
Đặc điểm	Thiết kế đẹp hiện đại và tiện ích cao, các rổ có thể dễ dàng nhấc rời và tùy chỉnh độ cao. Lắp cho cánh tủ mở phải hoặc mở trái"

Mã hàng	Thùng tủ phủ bì Rộng (mm)	Kích thước sản phẩm Rộng * Sâu * Cao (mm)	Giá bán / bộ
TKT304-645M	450	W406*D500*H(1900-2200) (6 tầng - 12 rổ) - NAN TRÒN	**12,800,000**
TKT304-545M	450	W406*D500*H(1600-1900) (5 tầng - 10 rổ) - NAN TRÒN	**11,500,000**
TKS304-545M	450	W406*D500*H(1600-1900) (5 tầng - 10 rổ) - NAN DẸT	**12,300,000**
TKS304-645M	450	W406*D500*H(1900-2200) (6 tầng - 12 rổ) - NAN DẸT	**13,500,000**

Huy Hoàng

TỦ KHO INOX HỘP CÁNH MỞ





Chất liệu	Inox 201 dạng hộp/ inox tấm liền
Hoàn thiện	Inox màu satin
Tải trọng	60 kg (6 tầng)
Đặc điểm	Thiết kế đẹp hiện đại và tiện ích cao, các rổ có thể dễ dàng nhấc rời và tùy chỉnh độ cao, lắp cho cánh tủ mở phải hoặc mở trái

Mã hàng	Thùng tủ phủ bì Rộng (mm)	Kích thước sản phẩm Rộng * Sâu * Cao (mm)	Giá bán / bộ
TKH-645M	450	W400*D500*H(1650-1950) (6 tầng -12 rổ)	**12,400,000**

Huy Hoàng

TỦ KHO ĐÁY GỖ CÁNH MỞ





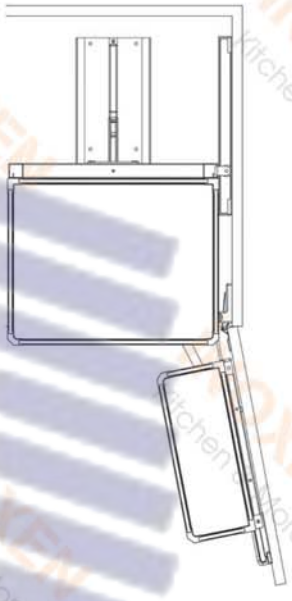

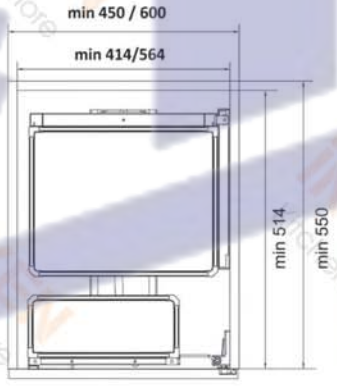



Chất liệu	Rổ đáy gỗ viền thép mạ crome
Hoàn thiện	Đáy gỗ melamin màu trắng, viền mạ crome bóng
Tải trọng	50 kg
Đặc điểm	Thiết kế đẹp hiện đại và tiện ích cao. Các rổ có thể dễ dàng nhấc rời và tùy chỉnh độ cao. Lắp cho cánh tủ mở phải hoặc mở trái"

Mã hàng	Thùng tủ phủ bì Rộng (mm)	Kích thước sản phẩm Rộng * Sâu * Cao (mm)	Giá bán / bộ
TKM-545M	450	W406*D500*H(1550-1850) (5 tầng - 10 rổ)	**11,700,000**
TKM-560M	600	W556*D500*H (1550-1850) (5 tầng - 10 rổ)	**13,400,000**

Huy Hoang

TỦ KHO KHUNG NHÔM VÁCH KÍNH CÁNH MỞ



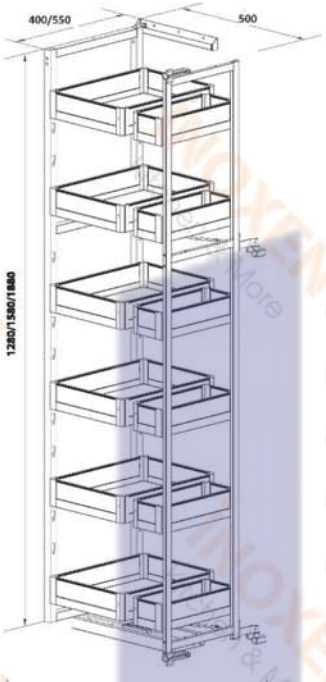

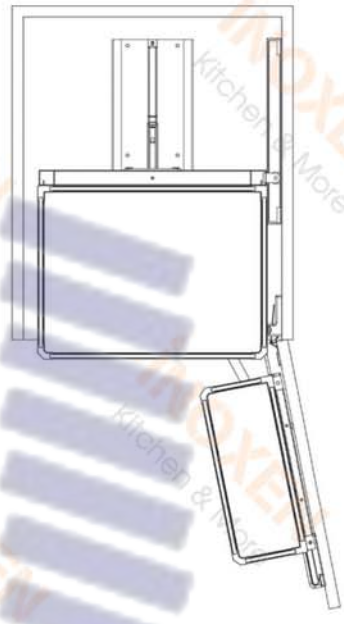

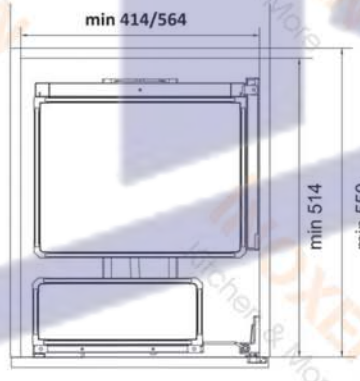



Chất liệu	Rổ nhôm hệ và vách kính cao cấp
Hoàn thiện	Nhôm hệ mạ PVD màu đen / kính trong
Tải trọng	60kg (6 tầng) / 50kg (5 tầng) / 40kg (4 tầng)
Đặc điểm	Thiết kế đẹp hiện đại và tiện ích cao. Các rổ có thể dễ dàng nhấc rời và tùy chỉnh độ cao. Lắp cho cánh tủ mở phải hoặc mở trái. Đáy rổ có lớp cao su chống trượt

Mã hàng	Thùng tủ phủ bì Rộng (mm)	Kích thước sản phẩm Rộng * Sâu * Cao (mm)	Giá bán / bộ
TKA-545M	450	W406*D500*H(1600-1900) (5 tầng - 10 rổ)	**10,700,000**
TKA-645M	450	W406*D500*H(1900-2200) (6 tầng - 12 rổ)	**12,000,000**
TKA-660M	600	W556*D500*H(1900-2200) (6 tầng - 12 rổ)	**14,000,000**
TKA-560M	600	W556*D500*H(1600-1900) (5 tầng - 10 rổ)	**12,300,000**
TKA-460M	600	W556*D500*H(1300-1600) (4 tầng - 8 rổ)	**10,600,000**

Huy Hoàng

TỦ KHO KHUNG NHÔM VÁCH KÍNH CÁNH MỞ



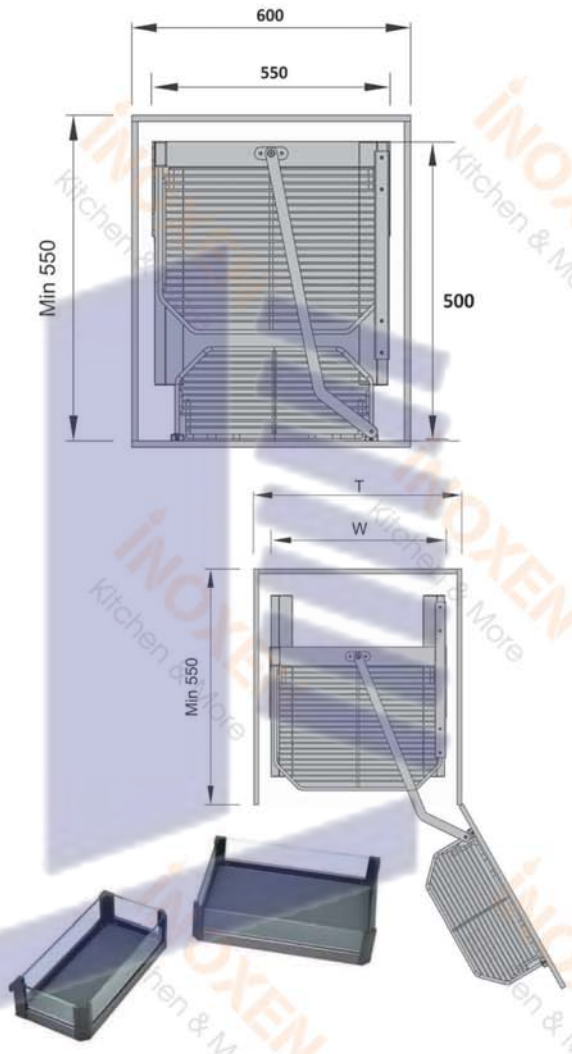

Chất liệu	Rổ nhôm hệ và vách kính cao cấp
Hoàn thiện	Nhôm hệ mạ PVD màu đen / kính trong
Tải trọng	20 kg
Đặc điểm	Thiết kế đẹp hiện đại và tiện ích cao. Các rổ có thể dễ dàng nhấc rời và tùy chỉnh độ cao. Lắp cho cánh tủ mở phải hoặc mở trái. Đáy rổ có lớp cao su chống trượt

Mã hàng	Thùng tủ phủ bì Rộng (mm)	Kích thước sản phẩm Rộng * Sâu * Cao (mm)	Giá bán / bộ
TKA-260M	600	W556*D500*H (600-900) (2 tầng - 4 rổ)	**6,800,000**

Huy Hoàng

TỦ KHO INOX NAN CÁNH KÉO RÚT



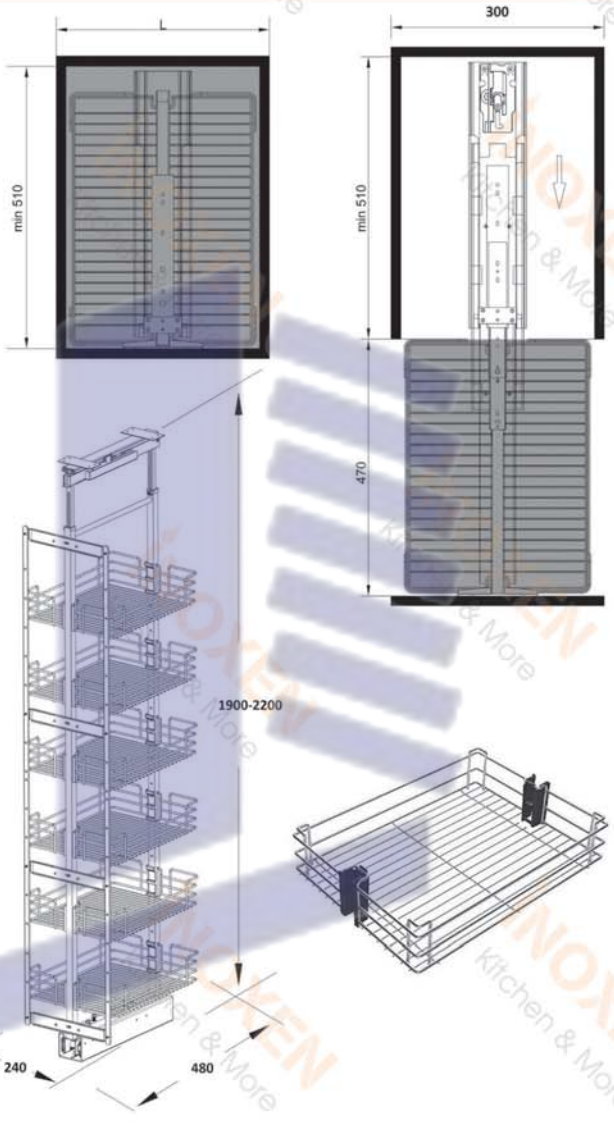

Chất liệu	Inox 304 dạng nan tròn
Hoàn thiện	Inox mờ điện hóa
Tải trọng	48 kg
Đặc điểm	Thiết kế đẹp hiện đại và tiện ích cao Các rổ có thể dễ dàng nhấc rời và tùy chỉnh độ cao. Lắp cho cánh kéo rút thẳng

Mã hàng	Thùng tủ phủ bì Rộng (mm)	Kích thước sản phẩm Rộng * Sâu * Cao (mm)	Giá bán / bộ
TKT304-630K	300	W240*D480*H(1900-2200) (6 tầng - 6 rổ)	**11,500,000**

Huy Hoàng

TỦ KHO KHUNG NHÔM VÁCH KÍNH CÁNH KÉO RÚT





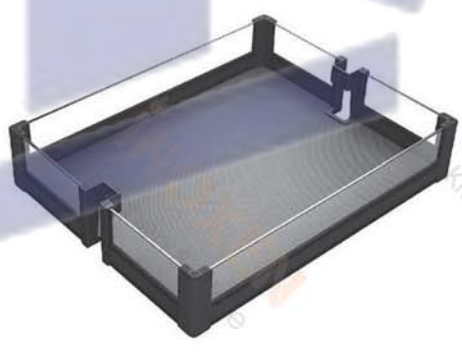

- **Chất liệu** — Rổ nhôm hệ và vách kính cao cấp
- **Hoàn thiện** — Nhôm hệ mạ PVD màu đen / kính trong
- **Tải trọng** — 48kg (6 tầng) / 40kg (5 tầng)
- **Đặc điểm** — Thiết kế đẹp hiện đại và tiện ích cao. Các rổ có thể dễ dàng nhấc rời và tùy chỉnh độ cao. Lắp cho cánh kéo rút thẳng. Đáy rổ có lớp cao su chống trượt

Mã hàng	Thùng tủ phủ bì Rộng (mm)	Kích thước sản phẩm Rộng * Sâu * Cao (mm)	Giá bán / bộ
TKA-530K	300	W240*D480*H(1600-1900) (5 tầng - 5 rổ)	10,200,000
TKA-630K	300	W240*D480*H (1900-2200) (6 tầng - 6 rổ)	11,200,000
TKA-540K	400	W340*D480*H (1600-1900) (5 tầng - 5 rổ)	10,600,000
TKA-640K	400	W340*D480*H (1900-2200) (6 tầng - 6 rổ)	11,600,000

Huy Hoàng

THÙNG GẠO



Huy Hoàng

THÙNG GẠO MẶT GƯƠNG



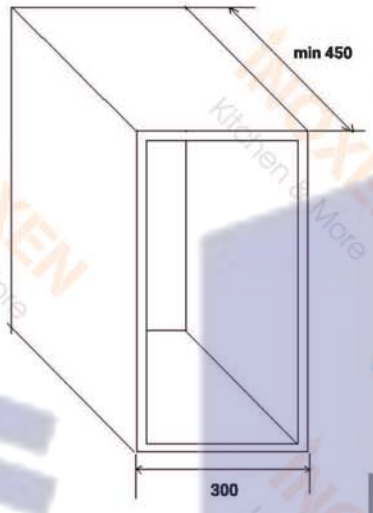

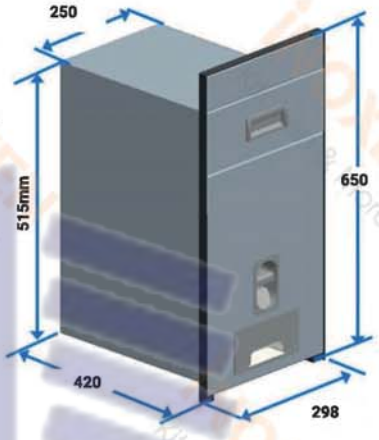





- **Chất liệu** — Thùng thép hoặc inox 304 . Mặt gương hoặc kính
- **Hoàn thiện** — Mặt gương bóng / mặt kính đen/ mặt kính trắng
- **Tải trọng** — 15 kg gạo
- **Đặc điểm** — Thiết kế đẹp hiện đại, lắp cố định thay cho mặt cánh tủ. Nhiều màu sắc lựa chọn phù hợp với thiết kế nội thất bếp. Lấy gạo với chỉ 1 lần nút nhấn

Mã hàng	Phân loại	Thùng tủ phủ bì Rộng (mm)	Kích thước sản phẩm Rộng * Sâu * Cao (mm)	Giá bán / bộ
RBK-300B	Kính đen	300	W298*D420*H650	**2,500,000**
RBK-300M	Gương bóng	300	W298*D420*H650	**2,500,000**
RBK-300EB	Kính đen điện tử	300	W298*D420*H650	**2,800,000**
RBK-300EM	Gương bóng điện tử	300	W298*D420*H650	**2,800,000**
RBK304-30WH	Kính trắng / thùng inox 304	300	W298*D420*H650	**2,800,000**







Chất liệu	Thùng bằng thép và nhựa ABS
Hoàn thiện	Màu trắng sữa
Tải trọng	10 kg gạo (size 250) / 15 kg gạo (size 300)
Đặc điểm	Lắp âm tủ cánh mở Lấy gạo với chỉ 1 lần nút nhấn"

Mã hàng	Phân loại	Thùng tủ phủ bì Rộng (mm)	Kích thước sản phẩm Rộng * Sâu * Cao (mm)	Giá bán / bộ
RBA-300M	Ray con lăn Định lượng gạo bằng cơ	300	W255*D390*H475	**2,600,000**
RBA-300ESM	Ray âm giảm chấn Định lượng gạo bằng điện tử	300	W230*D395*H490	**3,550,000**
RBA-250M	Ray con lăn Định lượng gạo bằng cơ	250	W210*D425*H475	**2,500,000**

Huy Hoàng

THÙNG GẠO GẮN CÁNH ĐIỆN TỬ









Chất liệu	Thùng bằng thép và nhựa ABS
Hoàn thiện	Màu trắng sữa
Tải trọng	15 kg gạo
Đặc điểm	Lắp gắn cánh kéo Lấy gạo với chỉ 1 lần nút ấn. Ray âm giảm chấn đóng mở nhẹ nhàng

Mã hàng	Thùng tủ phủ bì Rộng (mm)	Kích thước sản phẩm Rộng * Sâu * Cao (mm)	Giá bán / bộ
RBA-300EK	300	W225*D420*H520	**4,000,000**

Huy Hoàng

KHAY CHIA TRONG NGĂN KÉO





KHAY CHIA ĐỂ THÌA DĨA BẰNG INOX







A



E

Mã hàng	Chiều sâu ngăn kéo (mm)	Kích thước sản phẩm Rộng * Sâu * Cao (mm)	Giá bán / bộ
KCH-50A	500	W280*D472*H64	**1,570,000**
KCH-45A	450	W280*D422*H64	**1,420,000**
KCH-50E	500	W(383/516)*D472*H64	**2,200,000**
KCH-45E	450	W(383/516)*D422*H64	**2,050,000**

Huy Hoàng

KHAY CHIA ĐỂ THÌA DĨA NHỰA - MÀU XÁM





Mã hàng: KCA50

Kích thước: W430-370 * D480-420 * H50
Giá bán: 720.000/ chiếc
Ngăn kéo rộng: 500



Mã hàng: KCA40

Kích thước: W340-280 * D480-420 * H50
Giá bán: 560.000/ chiếc
Ngăn kéo rộng: 350-400



Mã hàng: KCA70

Kích thước: W630-560 * D480-420 * H50
Giá bán: 880.000/ chiếc
Ngăn kéo rộng: 700



Mã hàng: KCA45

Kích thước: W390-320 * D480-420 * H50
Giá bán: 640.000/ chiếc
Ngăn kéo rộng: 450



Mã hàng: KCA90

Kích thước: W830-790 * D480-420 * H50
Giá bán: 1.040.000/ chiếc
Ngăn kéo rộng: 900



Mã hàng: KCA60

Kích thước: W530-480 * D480-420 * H50
Giá bán: 800.000/ chiếc
Ngăn kéo rộng: 600



Mã hàng: KCA80

Kích thước: W730-640 * D480-420 * H50
Giá bán: 960.000/ chiếc
Ngăn kéo rộng: 800

PHỤ KIỆN TỦ ÁO



Inox Hoàng

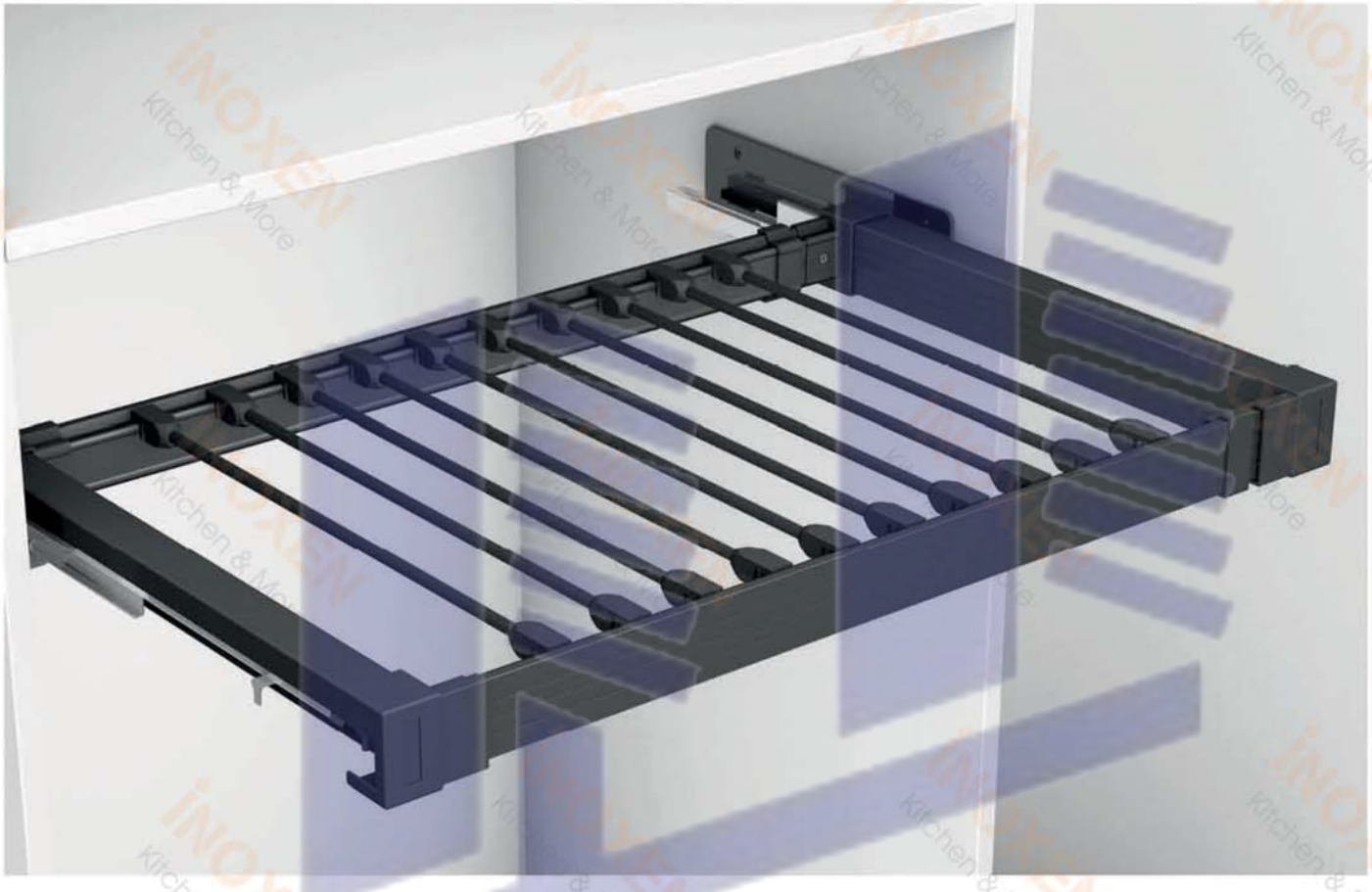



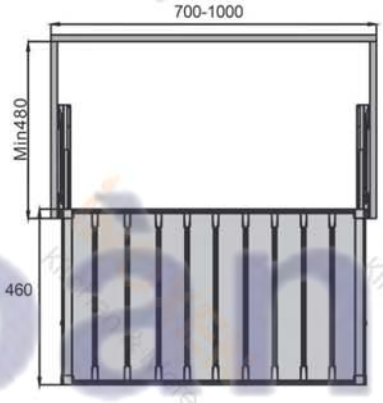

Mã hàng	Thùng tủ phủ bì Rộng (mm)	Kích thước sản phẩm Rộng * Sâu * Cao (mm)	Giá bán / bộ
FV01	700-1000	W664-964 *D460*H100" Giá treo quần màu đen	**2,800,000**

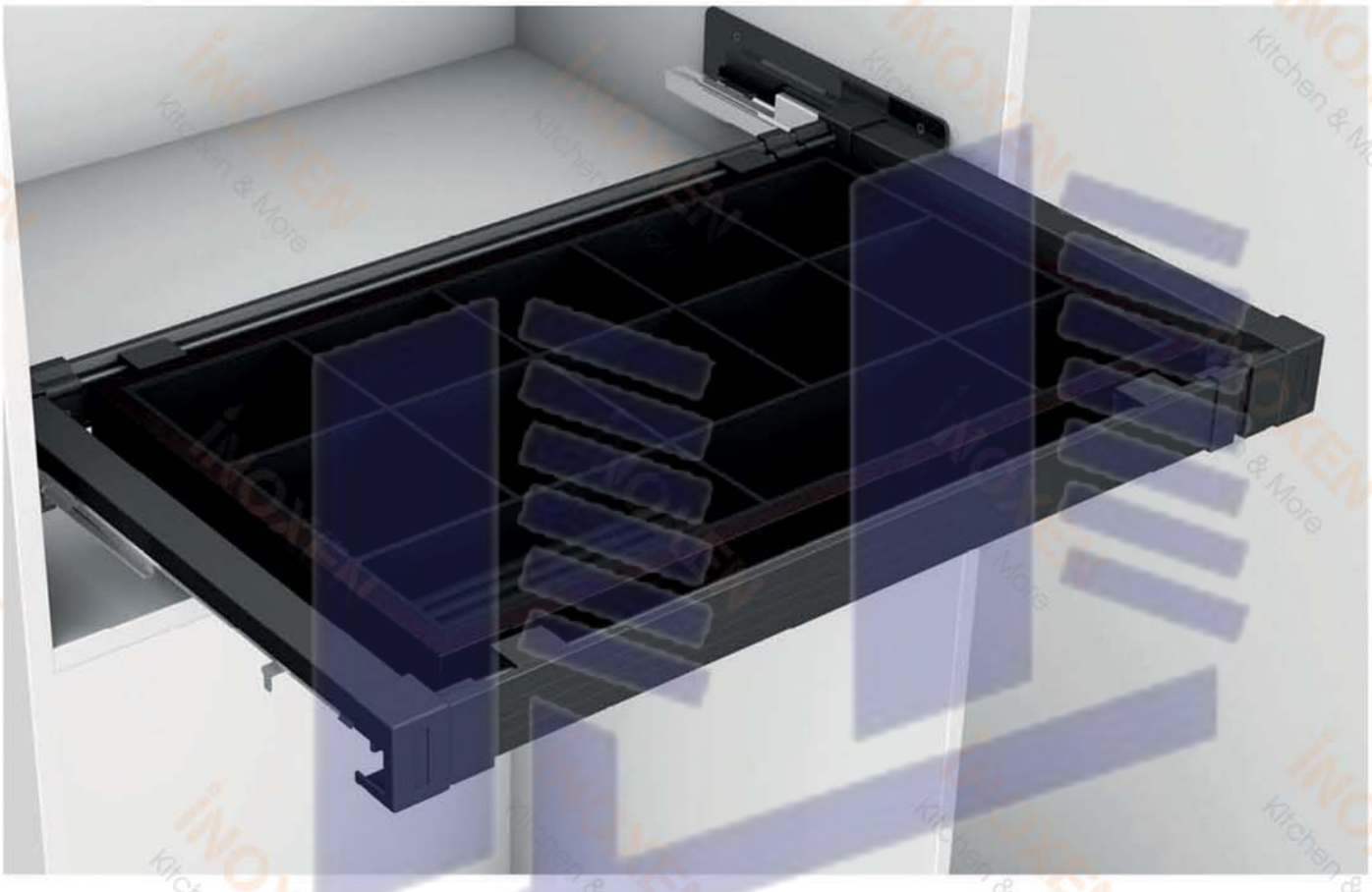



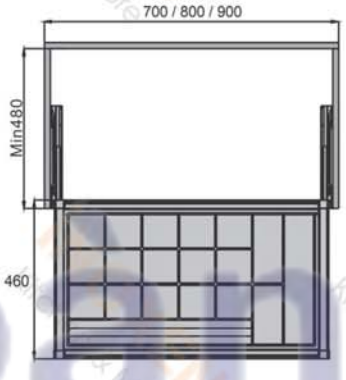

Mã hàng	Thùng tủ phủ bì Rộng (mm)	Kích thước sản phẩm Rộng * Sâu * Cao (mm)	Giá bán / bộ
FV02.700	700	W664 *D460*H100	**4,350,000**
FV02.800	800	W764 *D460*H100	**4,550,000**
FV02.900	900	W864 *D460*H100	**4,750,000**

Huy Hoang





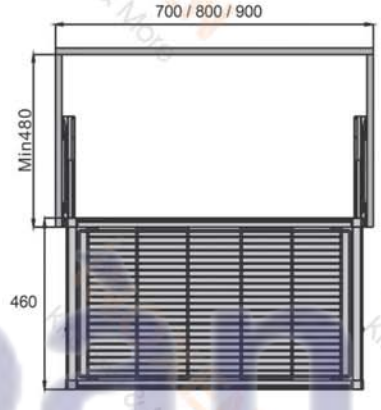

Mã hàng	Thùng tủ phủ bì Rộng (mm)	Kích thước sản phẩm Rộng * Sâu * Cao (mm)	Giá bán / bộ
FV03.700	700	W664 *D460*H200	**3,450,000**
FV03.800	800	W764 *D460*H200	**3,600,000**
FV03.900	900	W864 *D460*H200	**3,750,000**

Huy Hoang



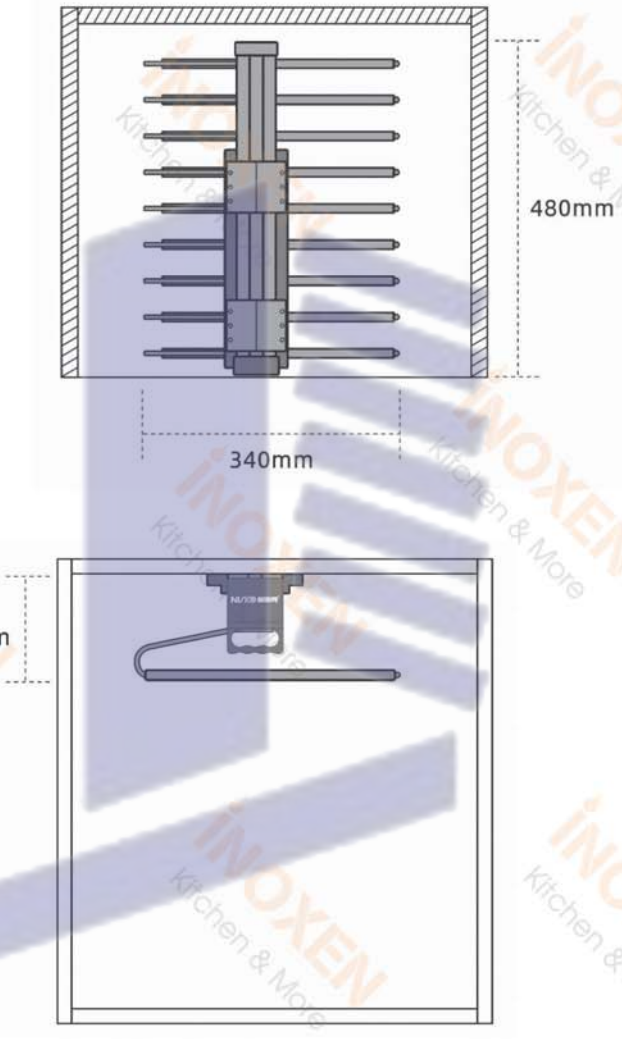

Chất liệu	Thép, nhựa, bông lông cừu
Hoàn thiện	Sơn dry nano chống gỉ màu xám, bọc mút bông màu đỏ gạch
Đặc điểm	Thanh treo được bọc mút bông giúp treo quần không bị trơn trượt và nếp nhăn, ray âm giảm chấn tải trọng 30kg đóng mở nhẹ nhàng

Mã hàng	Thùng tủ phủ bì Rộng (mm)	Kích thước sản phẩm Rộng * Sâu * Cao (mm)	Giá bán / bộ
FV05	400	W340 *D480*H130	**2,500,000**

Huy Hoang



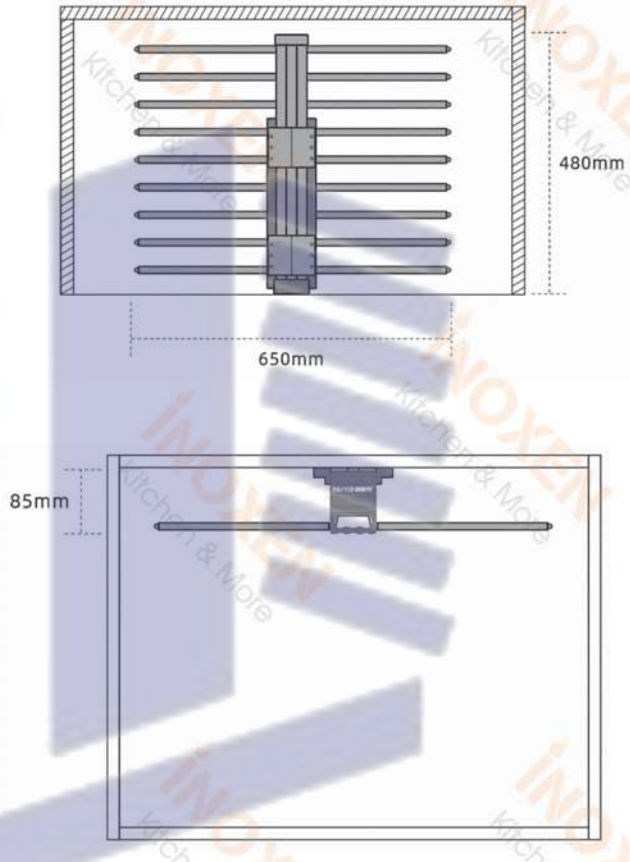

Chất liệu	Thép, nhựa, bông lông cừu
Hoàn thiện	Sơn dry nano chống gỉ màu xám, bọc mút bông màu đỏ gạch
Đặc điểm	Thanh treo được bọc mút bông giúp treo quần không bị trơn trượt và nếp nhăn, ray âm giảm chấn tải trọng 30kg đóng mở nhẹ nhàng

Mã hàng	Thùng tủ phủ bì Rộng (mm)	Kích thước sản phẩm Rộng * Sâu * Cao (mm)	Giá bán / bộ
FV06	700	W650 *D480*H85	**2,800,000**

Huy Hoang

GIÁ TREO MÓC ÁO 8 NÚT



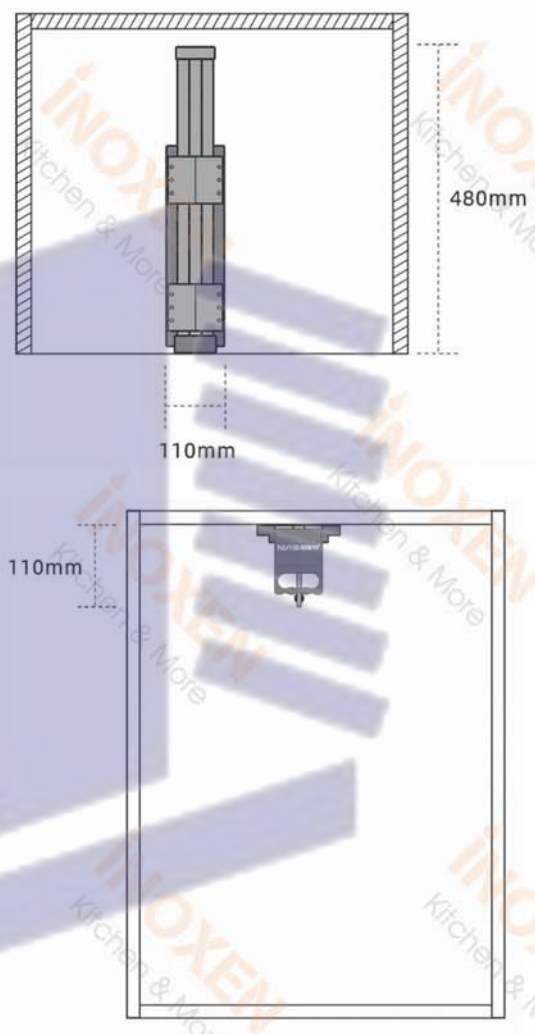

Chất liệu	Thép, nhựa,
Hoàn thiện	Sơn dry nano chống gỉ màu xám
Đặc điểm	Thiết kế giúp chọn và lấy đồ dễ dàng, thuận tiện. Ray âm giảm chấn tải trọng 30kg đóng mở nhẹ nhàng

Mã hàng	Thùng tủ phủ bì Rộng (mm)	Kích thước sản phẩm Rộng * Sâu * Cao (mm)	Giá bán / bộ
FV08	>500	W110 *D480*H110"	**1,950,000**

Huy Hoàng

GIÁ TREO CÀ VẠT, THẮT LƯNG



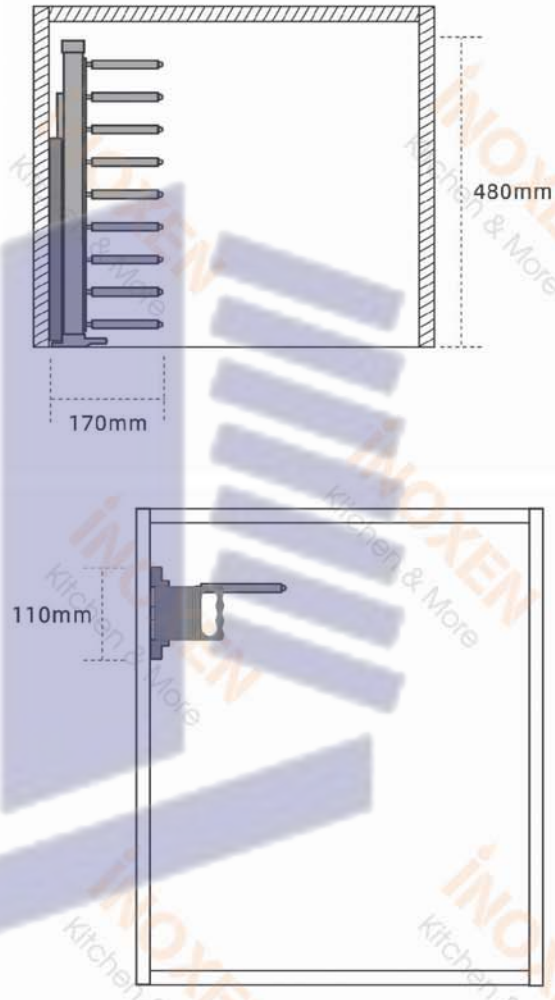

Chất liệu	Thép, nhựa, bông lông cừu
Hoàn thiện	Sơn dry nano chống gỉ màu xám, bọc mút bông màu đỏ gạch
Đặc điểm	Thanh treo được bọc mút bông giúp treo cavat không bị trơn trượt và nếp nhăn, ray âm giảm chấn tải trọng 30kg đóng mở nhẹ nhàng

Mã hàng	Thùng tủ phủ bì Rộng (mm)	Kích thước sản phẩm Rộng * Sâu * Cao (mm)	Giá bán / bộ
FV09	≥250	W170 *D480*H110	**1,950,000**

Huy Hoàng

GIÁ 3 TẦNG ĐỂ ĐỒ / TREO QUẦN ÁO CHO GÓC TỦ



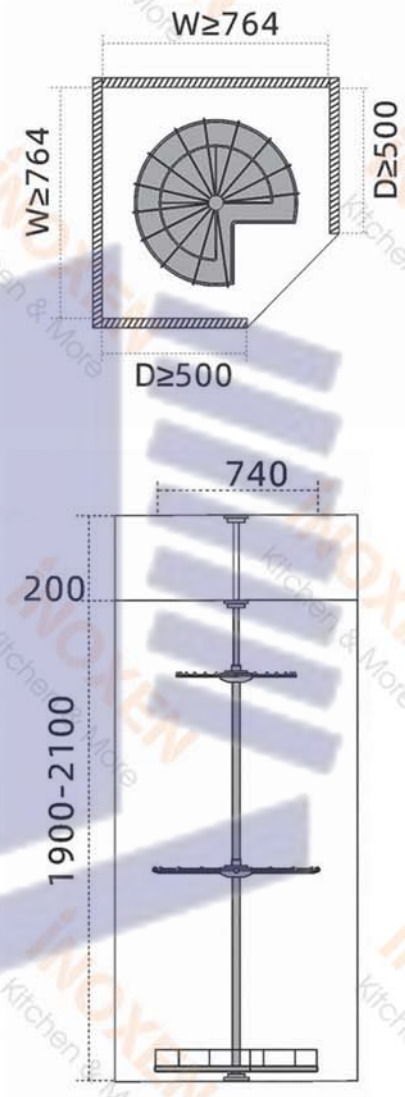

Chất liệu	Thép, nhựa, gỗ, bông lông cừu
Hoàn thiện	Sơn dry nano chống gỉ màu xám, bọc mút bông màu đỏ gạch
Đặc điểm	Thiết kế đa chức năng 3 trong 1 cùng kiểu xoay 360* vừa giúp tối ưu không gian góc lại sử dụng dễ dàng, thuận tiện

Mã hàng	Thùng tủ phủ bì Rộng (mm)	Kích thước sản phẩm Rộng * Sâu * Cao (mm)	Giá bán / bộ
FV10	800 x 800	Đường kính 740 * H1900-2100	**6,200,000**

Huy Hoang

GIÁ XOAY ĐỂ GIÀY 12 TẦNG



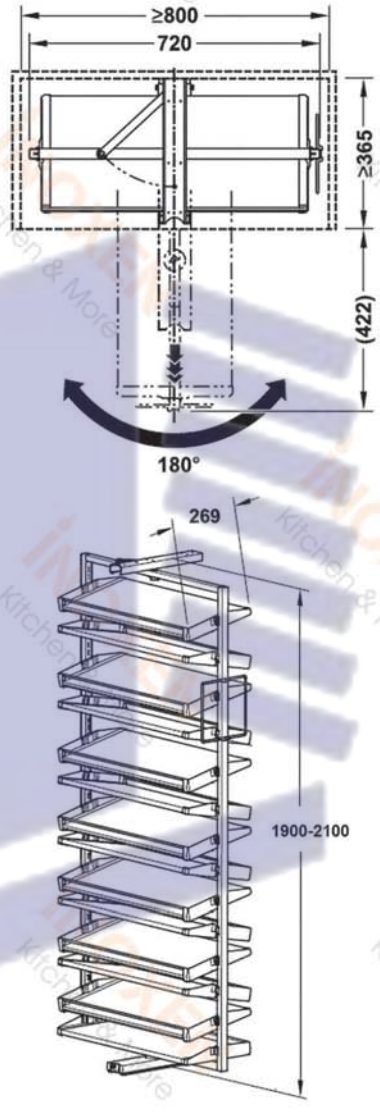

Chất liệu	Thép, nhựa ABS
Hoàn thiện	Sơn dry nano chống gỉ màu đen, khay nhựa màu đen
Đặc điểm	Thiết kế mới hiện đại cho phòng thay đồ thực thụ. Giá xoay 360 độ cùng 12 khay chứa so le giúp lựa chọn và lấy đồ dễ dàng

Mã hàng	Thùng tủ phủ bì Rộng (mm)	Kích thước sản phẩm Rộng * Sâu * Cao (mm)	Giá bán / bộ
FV11 -12T	800	W700 * D360 * H1900-2100	**13,000,000**

Huy Hoang



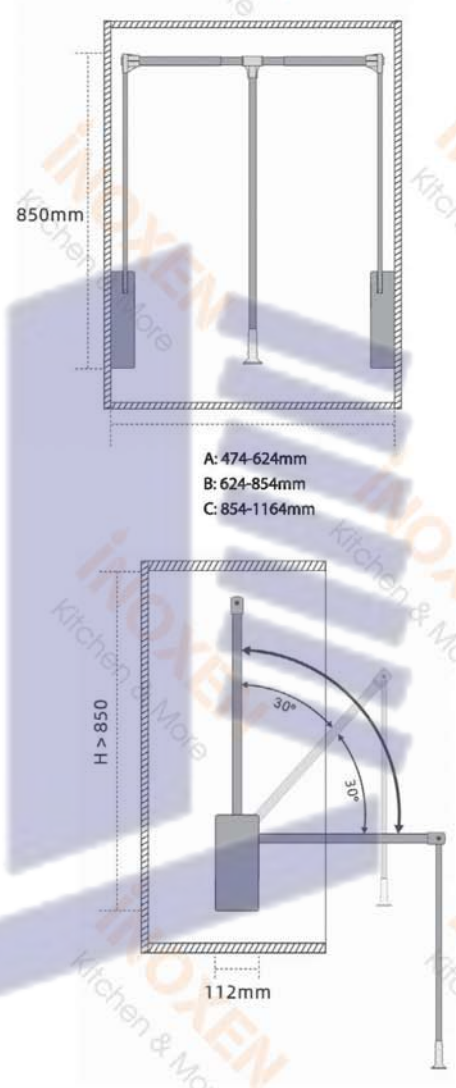

Chất liệu	Thép, hợp kim nhôm, nhựa
Hoàn thiện	Mạ dry nano chống gỉ màu nâu đen
Đặc điểm	Thiết kế phù hợp cho tủ áo cao kịch trần, thanh treo lên xuống nhẹ nhàng với trợ lực 10kg

Mã hàng	Thùng tủ phủ bì Rộng (mm)	Kích thước sản phẩm Rộng * Sâu * Cao (mm)	Giá bán / bộ
FV12A	510-660	W474-624 * D112* H850	**2,500,000**
FV12B	660-890	W624-854 * D112* H850	**2,500,000**
FV12C	890-1200	W854-1164 * D112* H850	**2,500,000**

Huy Hoàng

GƯƠNG ÂM TỦ KÉO VÀ XOAY KHUNG VIỀN MÀU CHAMPAGNE



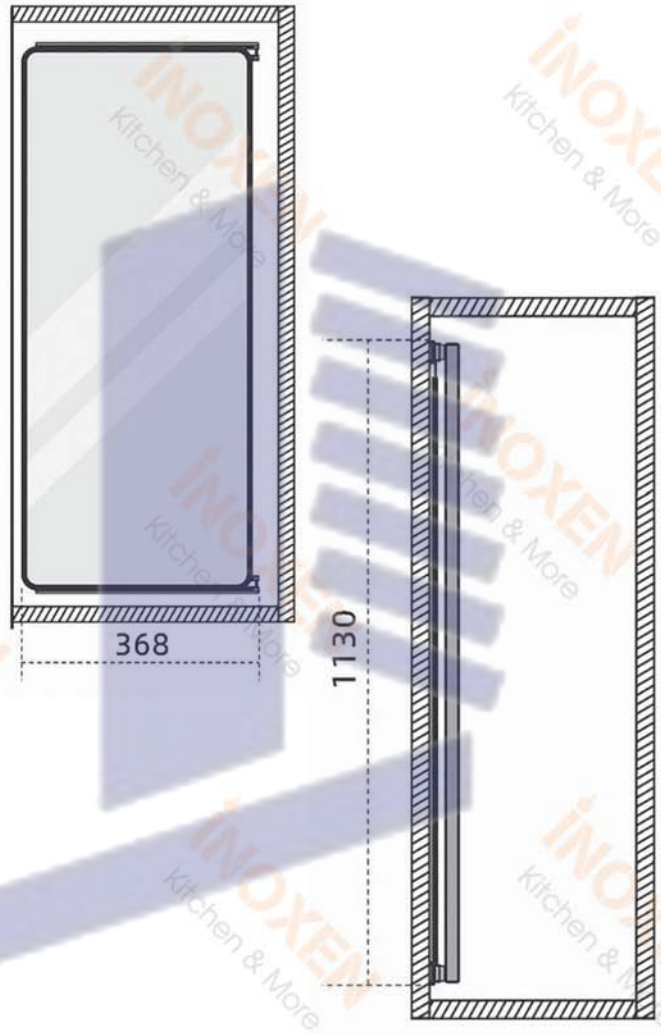

Chất liệu	Gương, hợp kim nhôm
Hoàn thiện	Mặt gương tiêu chuẩn, khung viền bo tròn màu champagne
Đặc điểm	Thiết kế tối giản, hiện đại. Hệ khung trượt và xoay thuận tiện sử dụng

Mã hàng	Thùng tủ phù bì Rộng (mm)	Kích thước sản phẩm Rộng * Sâu * Cao (mm)	Giá bán / bộ
FV15A	400	W368 *D60*H1130	**2,400,000**

Huy Hoang







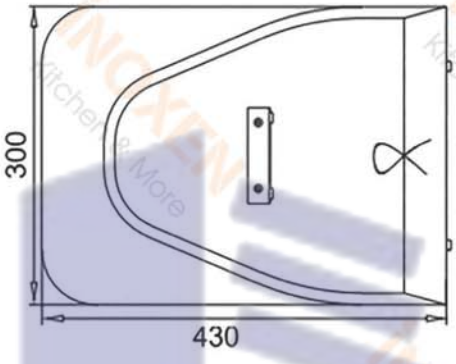

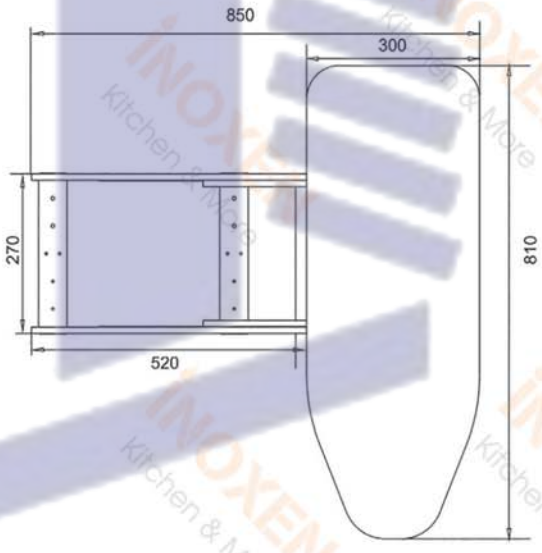

Chất liệu	Thép, gỗ và vải mút
Hoàn thiện	Khung thép sơn màu trắng sữa, vải bọc màu be
Đặc điểm	Thiết kế kéo ra và xoay ngang giúp tư thế là dễ dàng, gập lại gọn gàng trong tủ

Mã hàng	Thùng tủ phủ bì Rộng (mm)	Kích thước sản phẩm Rộng * Sâu * Cao (mm)	Giá bán / bộ
FV16A	400	W300 *D460*H150	**3,250,000**

Huy Hoàng


CORN FLAKES
DINKELMEHL


thank you
WHITE CHOCOLATE CHUNKS
MILK CHOCOLATE CHUNKS
SEMISWEET CHOCOLATE CHUNKS
WHITE CHOCOLATE CHUNKS
Campbell's
SOUP
PIPETTE
PLUS
Barilla
Emiliane
ROME
VERONA

INOXEN

Kitchen & More



Huy Hoàng

PHỤ KIỆN TỦ BẾP VÀ TỦ ÁO INOXEN

KCN Lại Yên, Hoài Đức, TP. Hà Nội
Số 336 Hiệp Thành 13, P. Hiệp Thành, Q. 12, TP. HCM
0869799119 - 0904952256 - 0936238696
info@inoxen.vn
www.inoxen.vn