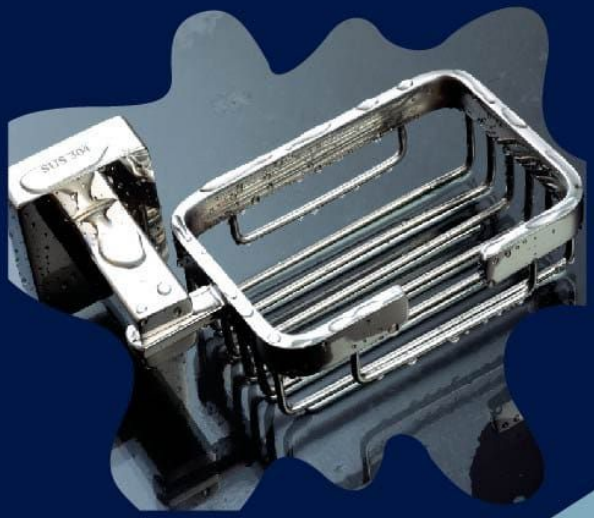

INOX HUNG VUONG

Huy Hoàng

HV 304

Đẹp mãi với thời gian

CATALOGUE 2024 - 2025

20 NĂM

Chuyên sản xuất hàng độc quyền cho nhà phân phối



Lời Giới Thiệu

Inox Hùng Vương được thành lập năm 2000. Chúng tôi tự hào có nhiều năm kinh nghiệm sản xuất và cung cấp sỉ thiết bị vệ sinh, phụ kiện inox 304 dùng cho phòng tắm, nhà bếp, vệ sinh. Sản phẩm đã được khách hàng tin tưởng sử dụng rộng rãi. Điểm mạnh của chúng tôi là mẫu mã đa dạng. Thiết kế theo yêu cầu thương hiệu riêng cho quý khách hàng. Luôn có sản phẩm theo thị hiếu mới nhất. Hiện nay, **Inox Hùng Vương** cung cấp các sản phẩm:

1. Phụ kiện phòng tắm inox 304
2. Phụ kiện nhà bếp inox 304
3. Phụ kiện vệ sinh inox 304

Chúng tôi cam kết mang tới những sản phẩm đúng chất lượng, giá cả cạnh tranh, đúng hẹn. Mong muốn hợp tác với tất cả các cửa hàng, đại lý phân phối sỉ trên toàn quốc, để cùng kinh doanh và phát triển.

Đặc biệt: Chuyên sản xuất hàng độc quyền cho nhà phân phối.

Chúng tôi hợp tác với các nhà cung cấp vật tư inox Đại Dương, inox Asia, inox Hữu Liên... cùng các thương hiệu khác, để tạo nên sản phẩm đẳng cấp của người việt.



Huy Hoàng

THANH TREO KHĂN TẦNG CAO CẤP

CAM KẾT SẢN PHẨM ĐÚNG NHƯ HÌNH ẢNH

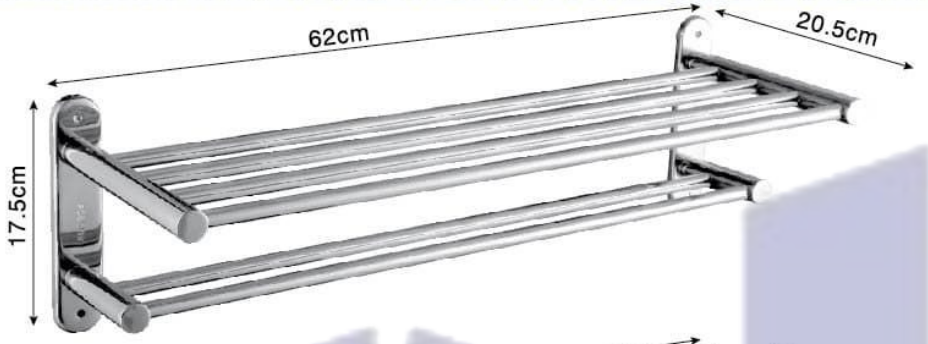

MK5 (304)

Giá: 400.000Đ

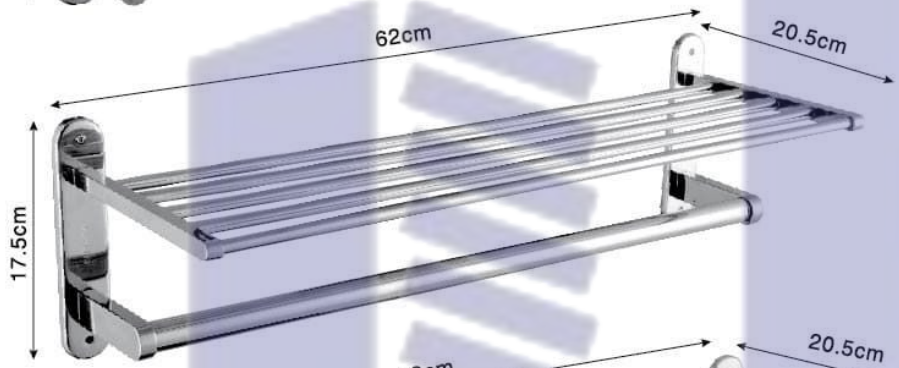

MK4 (304)

Giá: 400.000Đ

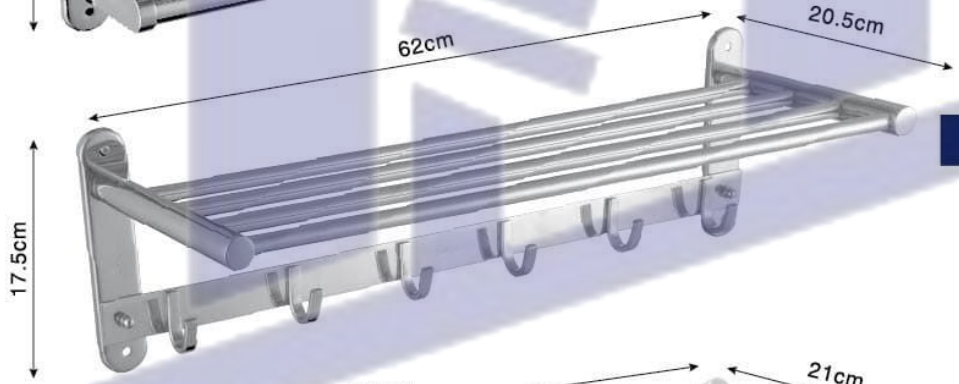

MK7 (304)

Giá: 420.000Đ

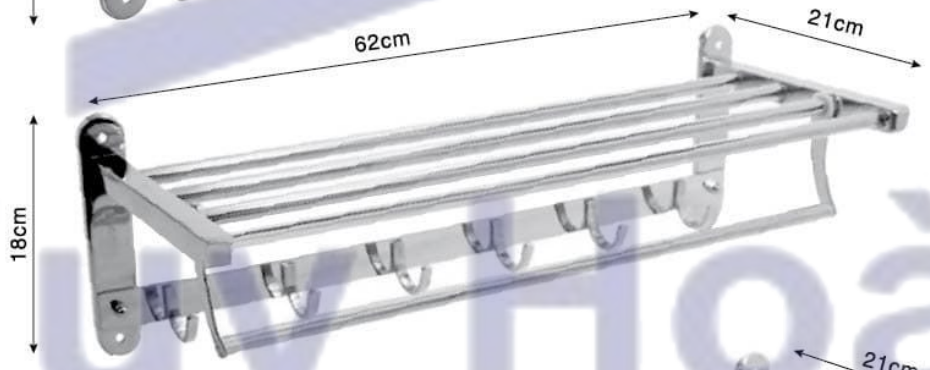

MK10D (304)

Giá: 520.000Đ



MK10Y (304)

Giá: 540.000Đ

Huy Hoàng

THANH TREO KHĂN TẦNG CAO CẤP

CAM KẾT SẢN PHẨM ĐÚNG NHƯ HÌNH ẢNH

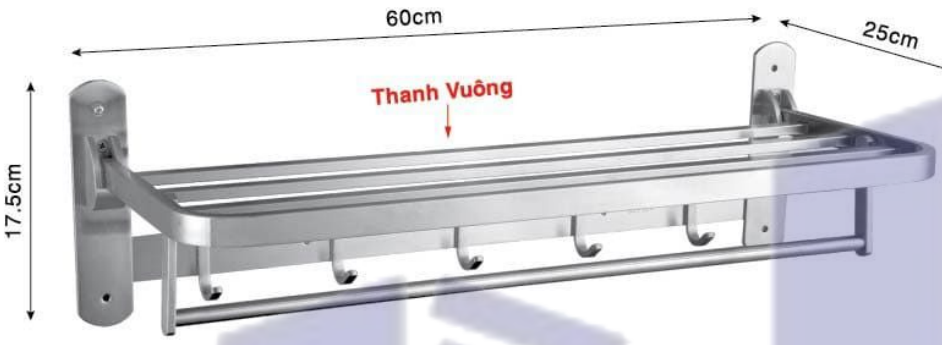

MK9 (304)

304 Mờ

GIÁ: 1.200.000Đ

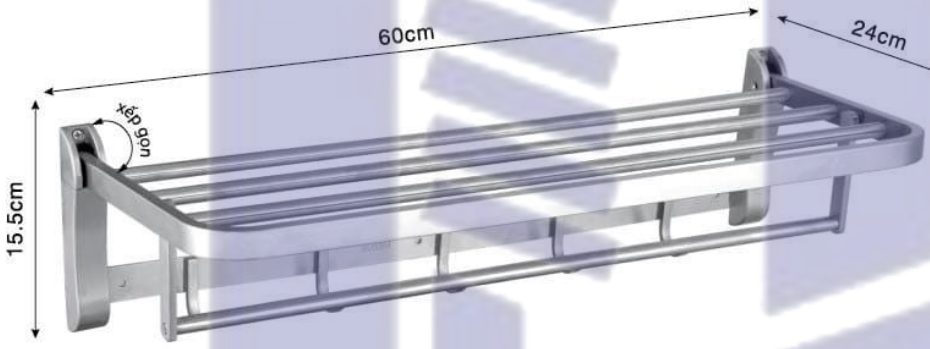

MK13 (304)

304 bóng - 304 Mờ

GIÁ: 920.000Đ

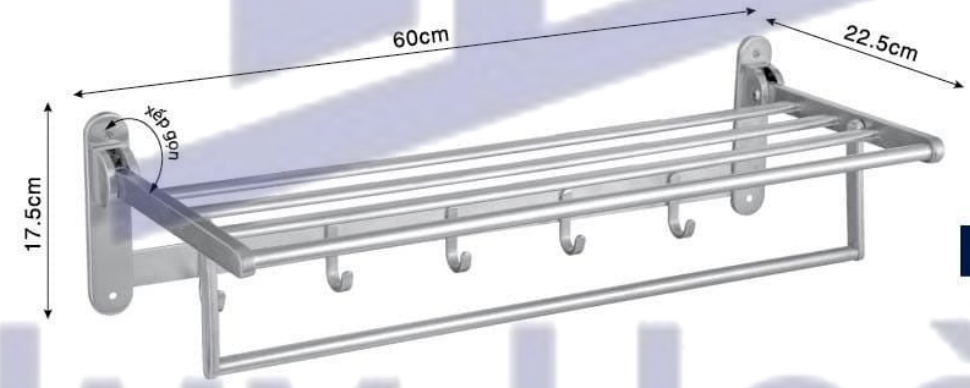

MK12 (304)

304 bóng - 304 Mờ

GIÁ: 620.000Đ



MK10G (304)

GIÁ: 660.000Đ

Huy Hoàng

THANH TREO KHĂN TẦNG CAO CẤP

CAM KẾT SẢN PHẨM ĐÚNG NHƯ HÌNH ẢNH

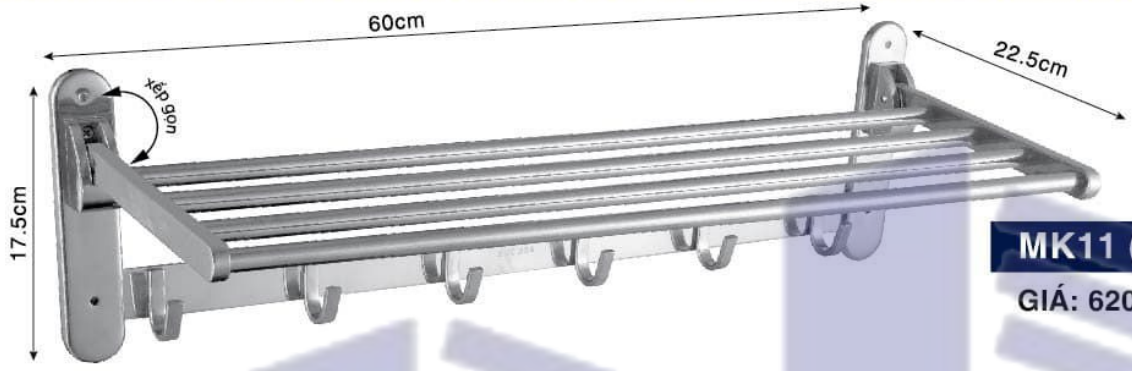

MK11 (304)

GIÁ: 620.000Đ

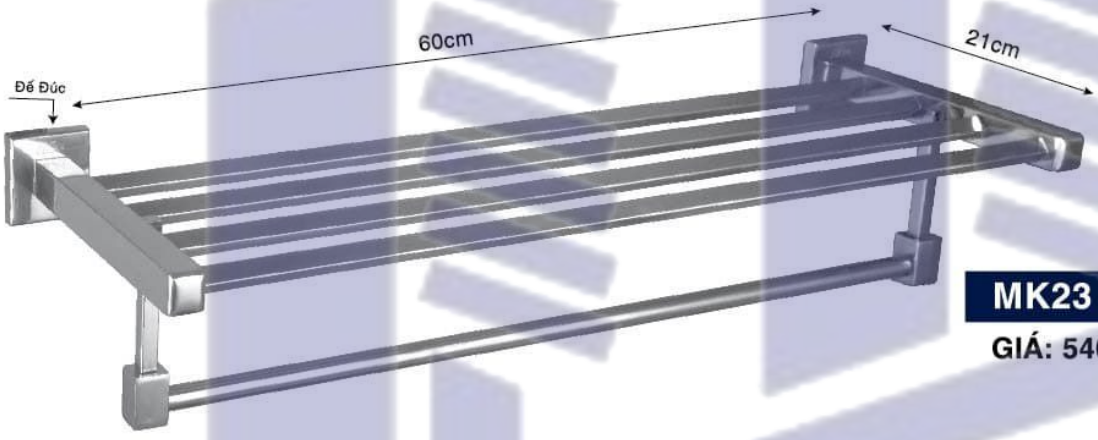

MK23 (304)

GIÁ: 540.000Đ



HV-02
Inox 304
GIÁ: 110.000Đ



HV-03
Inox 304
GIÁ: 140.000Đ



HV-618
Inox 304
GIÁ: 140.000Đ



HV-617
Inox 304
GIÁ: 190.000Đ

Huy Hoàng

THANH TREO KHĂN TẦNG CAO CẤP

CAM KẾT SẢN PHẨM ĐÚNG NHƯ HÌNH ẢNH

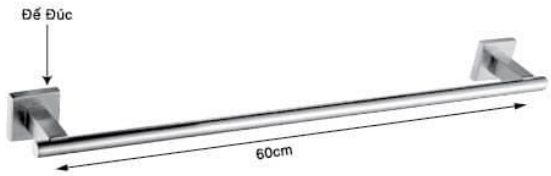

HV-04
Inox 304 Mờ
GIÁ: 310.000Đ

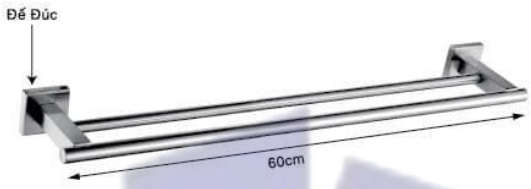

HV-609
Inox 304 Mờ
GIÁ: 400.000Đ

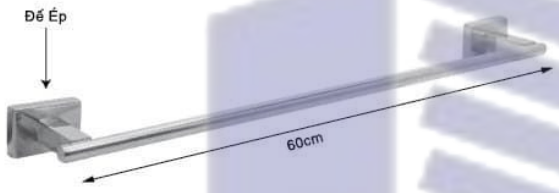

HV-06
Inox 304 Bóng
GIÁ: 220.000Đ

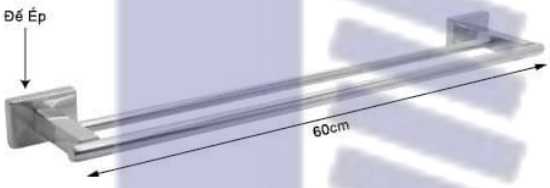

HV-619
Inox 304 Bóng
GIÁ: 260.000Đ

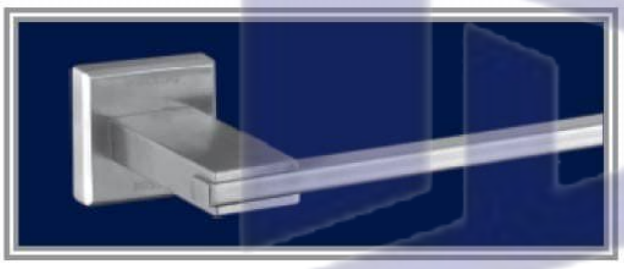

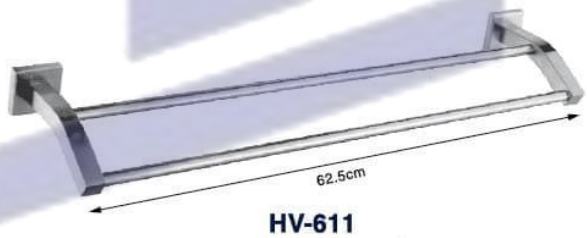

HV-611
Inox 304 Mờ
GIÁ: 460.000Đ

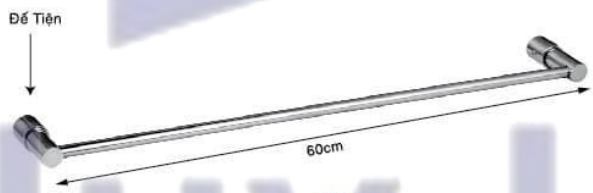

HV-614
Inox 304
GIÁ: 210.000Đ



HV-613
Inox 304
GIÁ: 250.000Đ

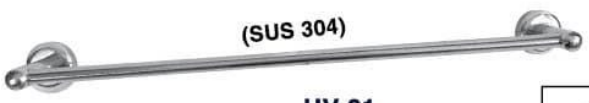

HV-01
Inox 304
GIÁ: 140.000Đ





HV-612
Inox 304
GIÁ: 190.000Đ

Huy Hoang

THANH TREO KHĂN TẦNG CAO CẤP

CAM KẾT SẢN PHẨM ĐÚNG NHƯ HÌNH ẢNH

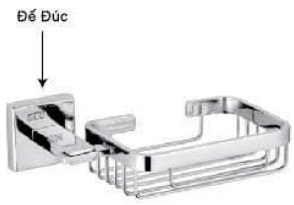

XB-100
Inox 304
Giá: 260.000Đ



XB-800
Inox 304
Giá: 200.000Đ



XB-200
Inox 304
Giá: 230.000Đ



XB-300
Inox 304
Giá: 140.000Đ



XB-660
Inox 304
GIÁ: 120.000Đ



XB-700
Inox 304
GIÁ: 70.000Đ



L006
Inox 304
GIÁ: 330.000Đ



L007
Inox 304
GIÁ: 310.000Đ



L008
Inox 304
GIÁ: 240.000Đ

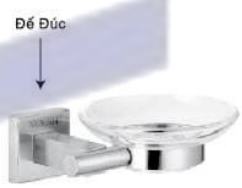

L009
Inox 304
GIÁ: 270.000Đ



L001
Inox 304
Giá: 270.000Đ



L002
Inox 304
Giá: 240.000Đ



L003
Inox 304
Giá: 160.000Đ



L005
Inox 304
GIÁ: 130.000Đ



L011
Inox 304
Giá: 160.000Đ



L004
Inox 304
Giá: 180.000Đ

Huy Hoàng



HG-633
Inox 304
GIÁ: 800.000Đ



HG-636
Inox 304
GIÁ: 200.000Đ



HG-686
Inox 304
GIÁ: 160.000Đ



HG-646V
Inox 304
Giá: 230.000Đ

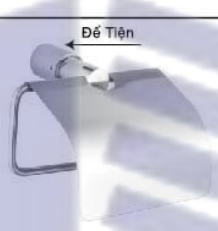

HG-646T
Inox 304
Giá: 200.000Đ



HG-626
Inox 304
GIÁ: 210.000Đ



HG-676
Inox 304
GIÁ: 230.000Đ



HG-616
Inox 304
GIÁ: 350.000Đ



HG-617
Inox 304
GIÁ: 220.000Đ



HG-696
Inox 304
Giá: 210.000Đ



HG-666
Inox 304
Giá: 120.000Đ

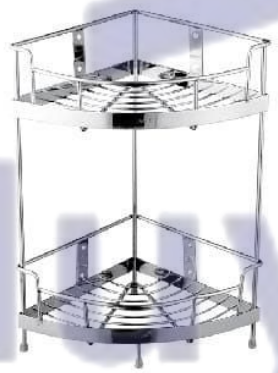

Gia Vị Góc 2 Tầng Đứng
2 Tầng Đứng - inox 304
Góc 25 - **Giá: 390.000Đ**
Góc 20 - **Giá: 330.000Đ**



Gia Vị Góc 2 Tầng Vít
2 Tầng Vít - inox 304
Góc 25 - **Giá: 390.000Đ**
Góc 20 - **Giá: 330.000Đ**

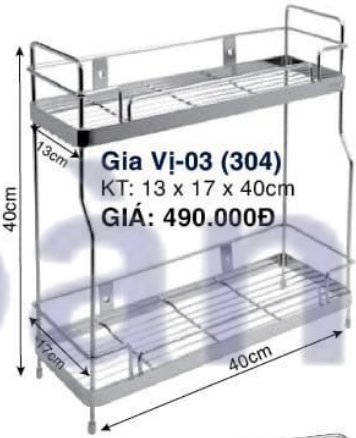

Gia Vị-03 (304)
KT: 13 x 17 x 40cm
GIÁ: 490.000Đ



Gia Vị Góc 1 Tầng
1 Tầng - inox 304
Góc 25 - **Giá: 170.000Đ**
Góc 20 - **Giá: 150.000Đ**



Gia Vị 1 Tầng (304)
KT: 12x30cm - **Giá: 150.000Đ**
KT: 12x40cm - **Giá: 180.000Đ**
KT: 12x50cm - **Giá: 210.000Đ**

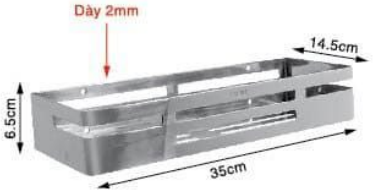

RTT-3
Inox 304 bóng - 304 mờ
GIÁ: 420.000Đ



RT-1
Inox 304
GIÁ: 420.000Đ

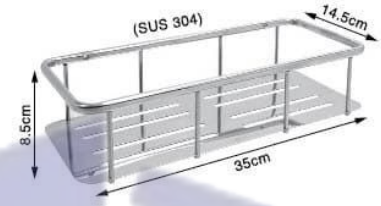

RTT-1
Inox 304
GIÁ: 420.000Đ



RTT-4
Inox 304 bóng - 304 mờ
GIÁ: 920.000Đ

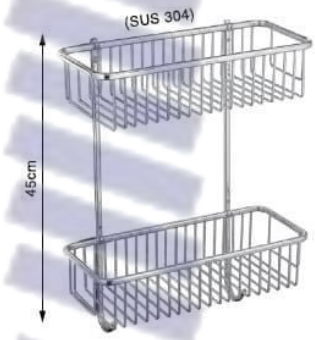

RT-2
Inox 304
GIÁ: 920.000Đ

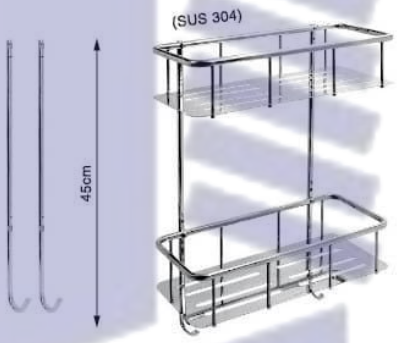

RTT-2
Inox 304
GIÁ: 920.000Đ



RGT-3
Inox 304 bóng - 304 mờ
Rổ góc 25
GIÁ: 420.000Đ



RG-1
Rổ góc 25
GIÁ: 420.000Đ

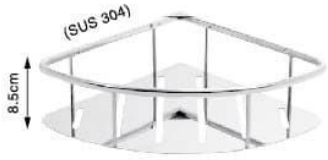

RGT-1
Rổ góc 25 - **GIÁ: 420.000Đ**
Rổ góc 20 - **GIÁ: 380.000Đ**

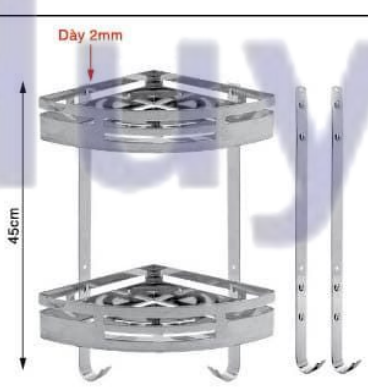

RGT-4
Inox 304 bóng - 304 mờ
Rổ góc 25
GIÁ: 920.000Đ

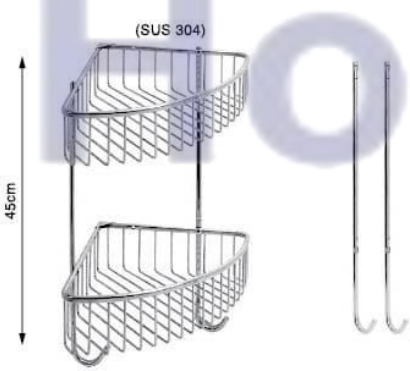

RG-2
Rổ góc 25
GIÁ: 920.000Đ

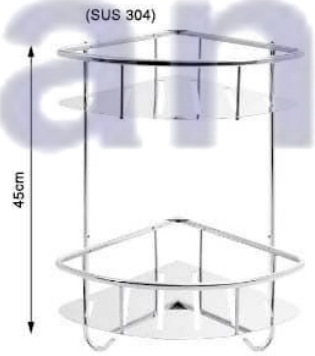

RGT-2
Rổ góc 25 - **GIÁ: 920.000Đ**
Rổ góc 20 - **GIÁ: 840.000Đ**



KT-12
GIÁ: 350.000Đ



KT-08
Inox 304
Giá: 280.000Đ



KT-03
INOX 304
5 tấc - **GIÁ: 390.000Đ**
6 tấc - **GIÁ: 420.000Đ**



KG-06
Inox 304
GIÁ: 450.000Đ

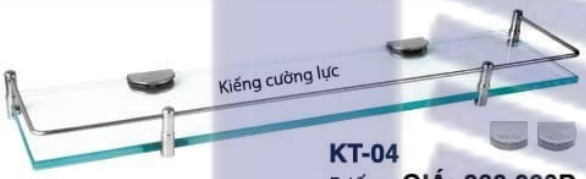

KT-04
INOX 304
5 tấc - **GIÁ: 280.000Đ**
6 tấc - **GIÁ: 310.000Đ**



KG-04
Inox 304
GIÁ: 330.000Đ



KT-05
INOX 304
5 tấc - **GIÁ: 330.000Đ**
6 tấc - **GIÁ: 350.000Đ**



KG-03
Inox 304
GIÁ: 280.000Đ



KT-06
Inox 304
GIÁ: 220.000Đ

KG-02
Inox 304
GIÁ: 220.000Đ





KT-07
Inox 304
GIÁ: 140.000Đ



KT-09
Inox 304 - 35cm
GIÁ: 220.000Đ



KT2TT
GIÁ: 640.000Đ

KG05
GIÁ: 660.000Đ

Huy Hoàng





Gia Vị 06 (Inox 304)
không có ống đũa và để thớt
KT: 17 x 22 x 45cm
GIÁ: 800.000Đ



Gia Vị 07 (Inox 304)
có ống đũa và để thớt
KT: 17 x 22 x 45cm
GIÁ: 1.040.000Đ



Gia Vị-01 (304)
KT: 17 x 40cm
Giá: 700.000Đ

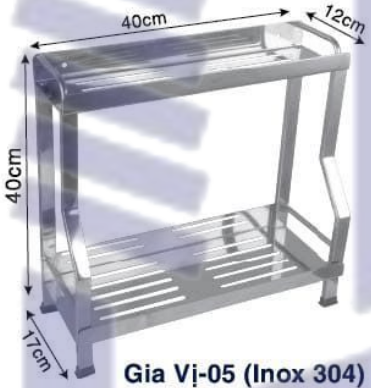

Gia Vị-05 (Inox 304)
KT 12 x 17 x 40cm
Giá: 600.000Đ



Gia Vị-02 (Inox 304)
KT 12 x 40cm - **Giá: 540.000Đ**



ĐV-7 INOX 304
GIÁ: 300.000Đ



ĐV-8 INOX 304
GIÁ: 220.000Đ



ĐV-10 INOX 304
GIÁ: 300.000Đ



ĐV-11 INOX 304
GIÁ: 220.000Đ



ĐT-2 INOX 304
GIÁ: 280.000Đ



ĐT-5 INOX 304
GIÁ: 200.000Đ



ĐT-6 INOX 304
GIÁ: 180.000Đ



ĐV-9 INOX 304
GIÁ: 150.000Đ

Huy Hoàng

3 Ngăn



OV-5 Inox 304
GIÁ: 290.000Đ

2 Ngăn



OV-4 Inox 304
GIÁ: 220.000Đ

2 Ngăn



ĐV-2 Inox 304
GIÁ: 200.000Đ

1 Ngăn



ĐV-1 Inox 304
GIÁ: 130.000Đ



ĐV-13 Inox 304
GIÁ: 140.000Đ



NEW

Cắm Dao Đa Năng 304
50cm - **GIÁ: 490.000Đ**

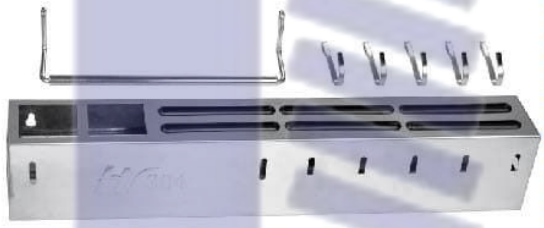

Cắm Dao Đa Năng 304
Tháo Ráp Dễ Dàng



NEW

Máng Dao-01 (304)
40cm - **GIÁ: 240.000Đ**
50cm - **GIÁ: 270.000Đ**
60cm - **GIÁ: 300.000Đ**

Máng Xoong 304
60cm - **GIÁ: 180.000Đ**
80cm - **GIÁ: 200.000Đ**
100cm - **GIÁ: 220.000Đ**



NEW

NEW



HCD-304
GIÁ: 800.000Đ



NEW

Dao Thớt Đa Năng
Inox 304
GIÁ: 490.000Đ





Dao 1 Thớt
Inox 304
GIÁ: Giá: 300.000Đ



KC03 (304)
KT: 30 x 70cm - **GIÁ: 3.280.000Đ**
KT: 30 x 80cm - **GIÁ: 3.500.000Đ**
KT: 30 x 90cm - **GIÁ: 3.720.000Đ**



KC09 (304)
KT: 28 x 70cm - **Giá: 1.460.000Đ**
KT: 28 x 80cm - **Giá: 1.580.000Đ**
KT: 28 x 90cm - **Giá: 1.700.000Đ**



KC14 - 304
KT: 28 x 60cm - **Giá: 660.000Đ**
KT: 28 x 70cm - **Giá: 710.000Đ**
KT: 28 x 80cm - **Giá: 760.000Đ**



KC10 - 304
KT: 28 x 60cm - **Giá: 510.000Đ**
KT: 28 x 70cm - **Giá: 560.000Đ**
KT: 28 x 80cm - **Giá: 610.000Đ**
KT: 28 x 90cm - **Giá: 660.000Đ**
KT: 28 x 100cm - **Giá: 710.000Đ**



KC15 - 304
KT: 28 x 60cm - **Giá: 1.220.000Đ**
KT: 28 x 70cm - **Giá: 1.340.000Đ**
KT: 28 x 80cm - **Giá: 1.460.000Đ**



KC11 - 304
KT: 28 x 60cm - **Giá: 1.020.000Đ**
KT: 28 x 70cm - **Giá: 1.120.000Đ**
KT: 28 x 80cm - **Giá: 1.220.000Đ**
KT: 28 x 90cm - **Giá: 1.320.000Đ**
KT: 28 x 100cm - **Giá: 1.420.000Đ**



Máng Dao-02 (304)
MD 3T - **GIÁ: 150.000Đ**
MD 4T - **GIÁ: 170.000Đ**
MD 5T - **GIÁ: 190.000Đ**
MD 6T - **GIÁ: 210.000Đ**



KC - 18 (304)
KT: 30 x 60cm - **GIÁ: 2.000.00Đ**





KC013 (SUS 304) - CÓ CHÂN CAO 43-50-60CM

dài rộng cao

KT: 66 x 33 x (43-50-60cm) GIÁ: 2.490.000Đ
KT: 86 x 33 x (43-50-60cm) GIÁ: 2.640.000Đ
KT: 96 x 33 x (43-50-60cm) GIÁ: 2.800.000Đ
KT: 106 x 33 x (43-50-60cm) GIÁ: 2.950.000Đ
KT: 116 x 33 x (43-50-60cm) GIÁ: 3.100.000Đ

Cao 43cm phù hợp với chung cư có chiều cao hạn chế

Kệ Chén Tháo Ráp





Kệ Chén Tháo Ráp

KC012 (SUS 304)

Kích thước: 86 x 33 x 56cm - **GIÁ: 2.290.000Đ**
Kích thước: 96 x 33 x 56cm - **GIÁ: 2.400.000Đ**
Kích thước: 106 x 33 x 56cm - **GIÁ: 2.510.000Đ**

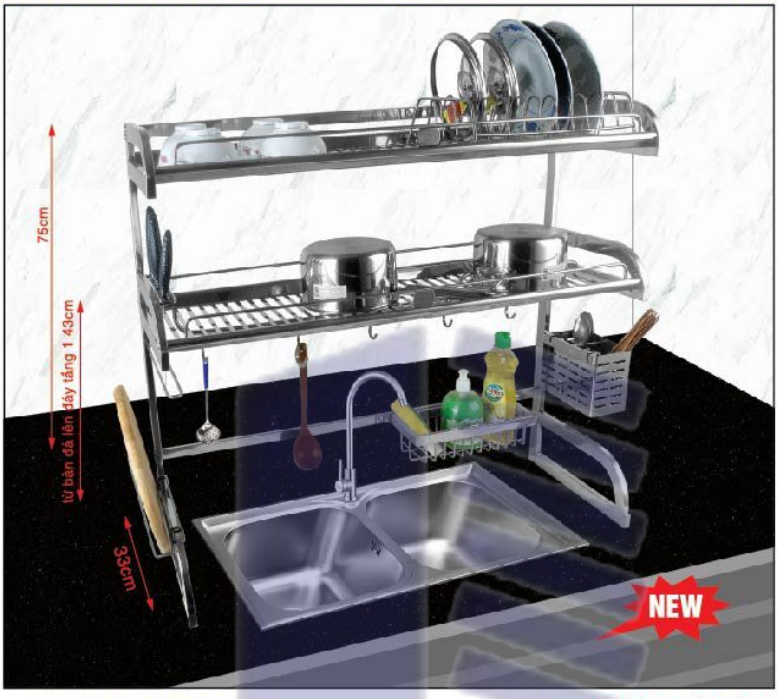

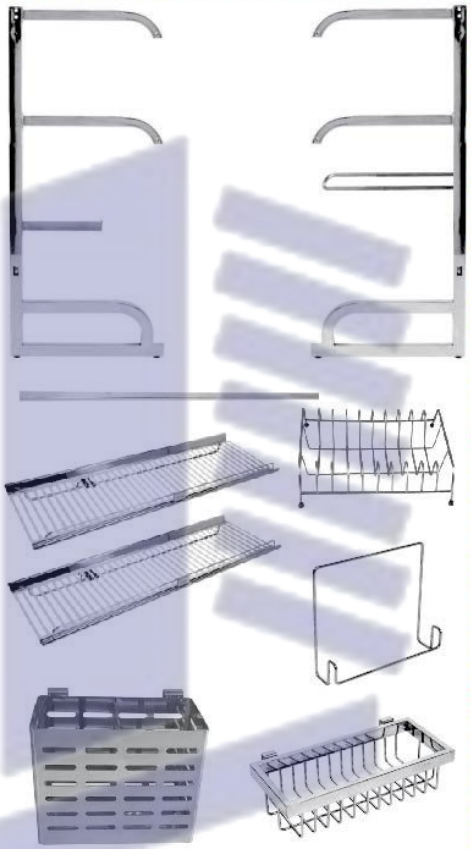

KC017 (SUS 304)

Kệ Chén Tháo Ráp

Kích thước: 86 x 33 x 75cm - **GIÁ: 3.960.000Đ**
Kích thước: 96 x 33 x 75cm - **GIÁ: 4.290.000Đ**
Kích thước: 106 x 33 x 75cm - **GIÁ: 4.620.000Đ**
Kích thước: 116 x 33 x 75cm - **GIÁ: 5.000.000Đ**





KC016 (SUS 304)

Kệ Chén Tháo Ráp

Kích thước: 86 x 33 x 75cm - **GIÁ: 3.740.000Đ**
Kích thước: 96 x 33 x 75cm - **GIÁ: 3.960.000Đ**
Kích thước: 106 x 33 x 75cm - **GIÁ: 4.180.000Đ**



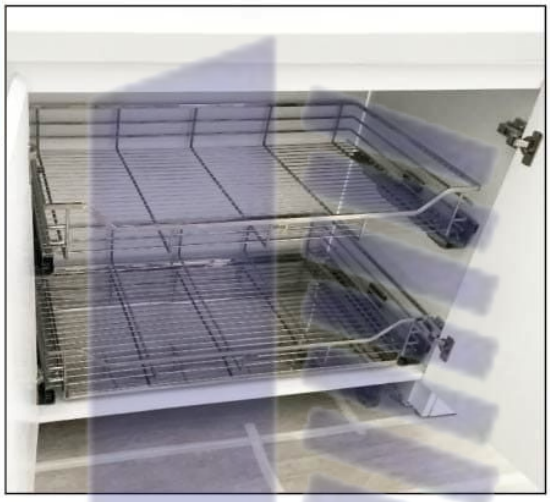

RỔ RAY ÂM TỦ

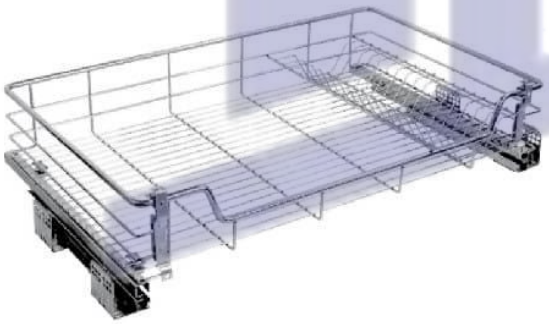

CHẤT LIỆU	MÃ SẢN PHẨM	KÍCH THƯỚC	GIÁ
304	HVB 700	45 X 64cm	GIÁ: 1.900.000Đ
	HVB800	45 x 74cm	GIÁ: 2.100.000Đ

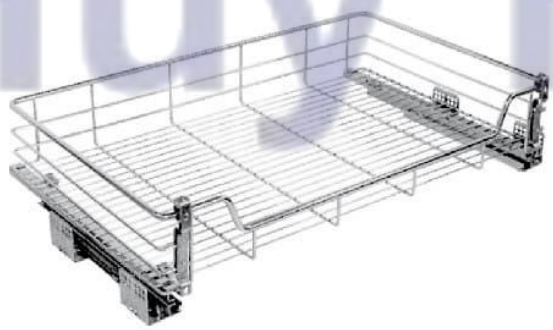

CHẤT LIỆU	MÃ SẢN PHẨM	KÍCH THƯỚC	GIÁ
304	HVC 700	45 X 64cm	GIÁ: 1.800.000Đ
	HVC800	45 x 74cm	GIÁ: 2.000.000Đ

Huy Hoàng

KỆ GIA VỊ ĐA NĂNG ÂM TỦ



KỆ GIA VỊ ĐA NĂNG ÂM TỦ



KỆ GIA VỊ ĐA NĂNG ÂM TỦ
KT: 30 X 50cm - **GIÁ: 2.300.000Đ**
NHẬN ĐẶT HÀNG THEO YÊU CẦU

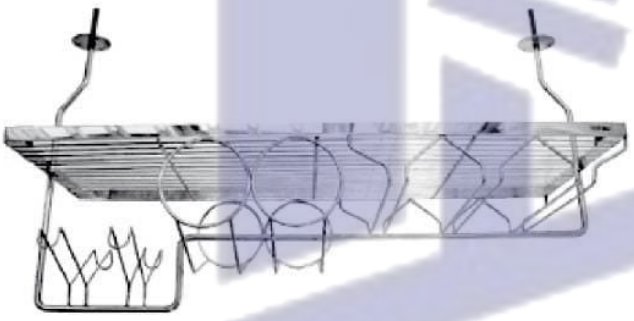

QUẦY BAR (SUS 304)

Kích thước: 30 x 60cm - **GIÁ: 1.450.000Đ**
Kích thước: 30 x 70cm - **GIÁ: 1.670.000Đ**
Kích thước: 30 x 80cm - **GIÁ: 1.890.000Đ**
Kích thước: 30 x 90cm - **GIÁ: 2.060.000Đ**
Kích thước: 30 x 100cm - **GIÁ: 2.220.000Đ**

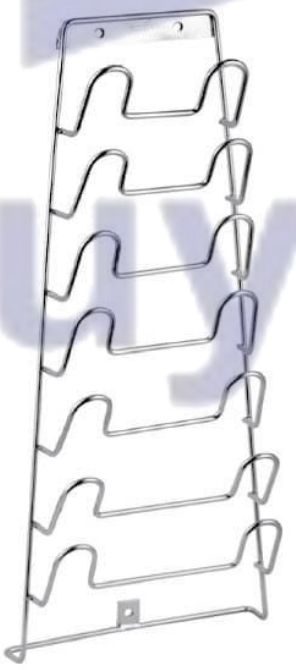

Máng Nắp 304
7 Nắp - 50cm
GIÁ: 180.000Đ
9 Nắp - 64cm
GIÁ: 220.000Đ



Úp ly (8ly) có khay hứng nước
Inox 304 - GIÁ: 360.000Đ

Huy Hoàng

MÓC ÁO ĐÚC CAO CẤP

CAM KẾT SẢN PHẨM ĐÚNG NHƯ HÌNH ẢNH

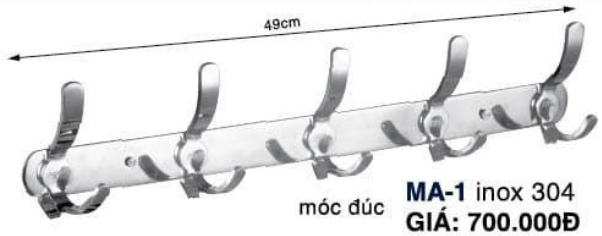

móc đúc **MA-1** inox 304
GIÁ: 700.000Đ

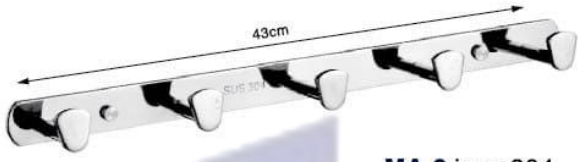

MA-6 inox 304
Giá: 160.000Đ



móc đúc **MA-3** inox 304
GIÁ: 440.000Đ

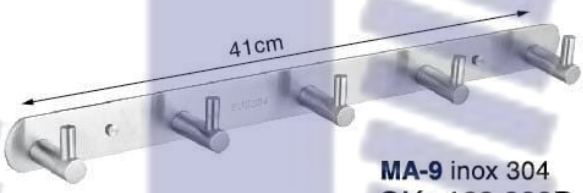

MA-9 inox 304
Giá: 160.000Đ

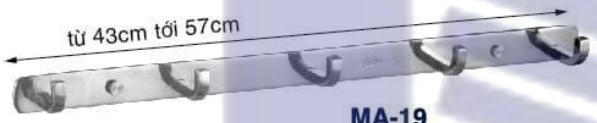

MA-19
MÓC 5 - **GIÁ 240.000**
MÓC 6 - **GIÁ 270.000**
MÓC 7 - **GIÁ 300.000**



MA-11 • INOX 304
MÓC 05 - **Giá: 120.000Đ** MÓC 08 - **Giá: 162.000Đ**
MÓC 06 - **Giá: 134.000Đ** MÓC 09 - **Giá: 176.000Đ**
MÓC 07 - **Giá: 148.000Đ** MÓC 10 - **Giá: 190.000Đ**

MA-11 • INOX 201
MÓC 05 - **Giá: 76.000Đ** MÓC 07 - **Giá: 92.000Đ**
MÓC 06 - **Giá: 84.000Đ** MÓC 08 - **Giá: 100.000Đ**

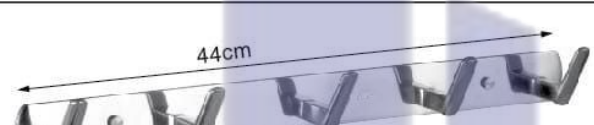

móc đúc **MA-17**
GIÁ: 500.000Đ



MA-12 • INOX 304
MÓC 05 - **GIÁ 120.000** MÓC 08 - **GIÁ 162.000**
MÓC 06 - **GIÁ 134.000** MÓC 09 - **GIÁ 176.000**
MÓC 07 - **GIÁ 148.000** MÓC 10 - **GIÁ 190.000**

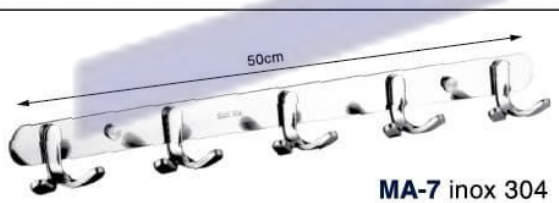

MA-7 inox 304
GIÁ: 260.000Đ

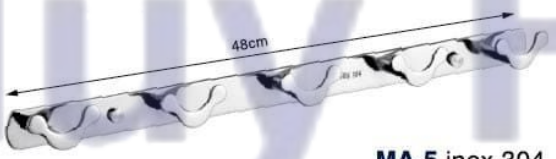

MA-5 inox 304
Giá: 160.000Đ

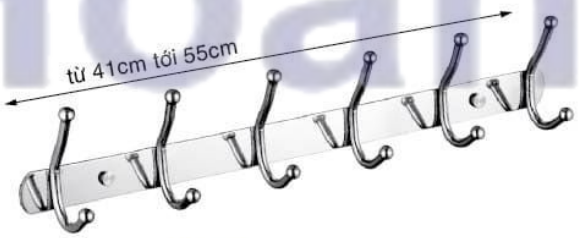

MA-13 • INOX 304
MÓC 06 - **GIÁ 180.000**
MÓC 07 - **GIÁ 200.000**
MÓC 08 - **GIÁ 220.000**

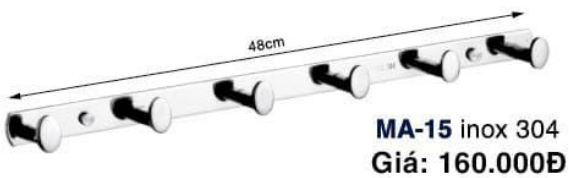

MA-15 inox 304
Giá: 160.000Đ

GIÁ MÓC CHƯA BAO GỒM VỎ HỘP



K002 - INOX 304
GIÁ: 260.000Đ



K007 - INOX 304
GIÁ: 270.000Đ



K009 - INOX 304
GIÁ: 210.000Đ



K006 - INOX 304
GIÁ: 180.000Đ



K005 - INOX 304
GIÁ: 120.000Đ



K003 - INOX 304
GIÁ: 120.000Đ

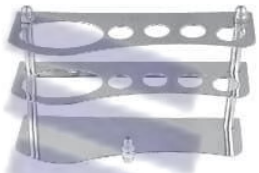

K004 - INOX 304
GIÁ: 120.000Đ

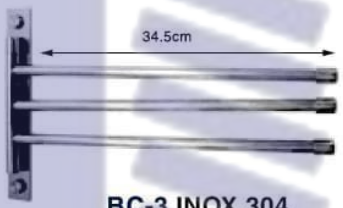

BC-3 INOX 304
GIÁ: 280.000Đ



BC-5 INOX 304
GIÁ: 150.000Đ

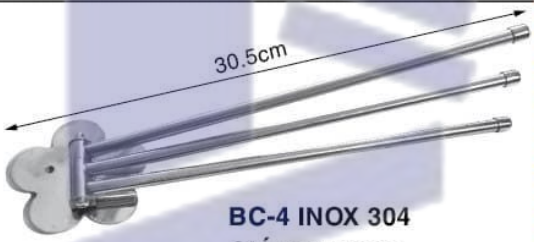

BC-4 INOX 304
GIÁ: 150.000Đ



BC-1 INOX 304
GIÁ: 120.000Đ

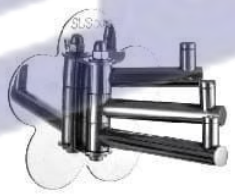

BC-2 INOX 304
GIÁ: 120.000Đ



BD-1 INOX 304
GIÁ: 210.000Đ



BD-5 INOX 304
GIÁ: 180.000Đ



BD-6 INOX 304
GIÁ: 180.000Đ



BD-3 INOX 304
GIÁ: 180.000Đ



BD-2 INOX 304
GIÁ: 110.000Đ



BD-7 INOX 201
GIÁ: 34.000Đ



BD-9 INOX 201
GIÁ: 30.000Đ



BD-4 INOX 201
GIÁ: 30.000Đ



MV- 667 (INOX 304)
GIÁ: 200.000Đ



MV- 667T (INOX 304)
GIÁ: 140.000Đ



MV- 667X (INOX 304)
GIÁ: 170.000Đ