THÁNG 4

2026

BAO Catalogue



Huy Hoàng

https://baoinox.com
(+84-28) 3839 7507
(+84-28) 3925 0325

8 Lý do

Phụ kiện phòng tắm BAO LUÔN LÀ LỰA CHỌN HÀNG ĐẦU

Reasons why BAO should always be customers' first choice

1 Stainless Steel 304 (SUS 304)

Inox 304 (Stainless Steel 304) là nguyên liệu chính trong tất cả các dòng sản phẩm **BAO**. Bởi vì nó sở hữu các đặc tính như :

SUS 304 is the main material used in production for all of our products. Because it has all of the below characteristics :

- ✔ Không gỉ sét/Rust proof
- ✔ Sáng bóng/Shiny finished
- ✔ Chống ăn mòn/Corrosion proof

2 Sáng bóng vĩnh viễn/ Forever shine

Dùng nguyên liệu inox 304 không tạp chất, cùng với công nghệ máy móc hiện đại nên độ bóng sáng của sản phẩm luôn đạt chuẩn trước khi xuất xưởng đến tay người tiêu dùng.

Using the finest grade stainless steel SUS304 together with high end technologies and the finest craftmanship, we are making sire our products always met their standards before reaching customers.

3 Độ bền cao/ Durable

Các sản phẩm **BAO** không chỉ có mẫu mã đẹp mà còn có độ bền cao, cứng cáp, chịu được lực lớn, khó móp méo, gãy trong quá trình sử dụng.

Our products are welknown by customers for their durability. The products are designed to withstand heavy-duty purposes for a life-long period of time.

4 Chống ăn mòn cao/ High resistance

Đặc tính quan trọng của Inox 304 là có khả năng chống ăn mòn cao hơn bất cứ vật liệu thông thường nào. Nên nó được sử dụng rộng rãi trong các môi rường có tính ăn mòn/axit/muối như môi trường nước biển, mà vẫn không ảnh hưởng đến chất lượng sản phẩm.

One of the main characteristics of stainless steel 304 is it has very high resistance against chemical corrosion. Therefore our roducts is used widely in corrosive environments such as beach-side buildings without effecting the quality of the products.

5 Thiết kế tinh tế/ Sophisticated designs

Các sản phẩm **BAO** trước khi đến tay người tiêu dùng luôn được bộ phận QC/QA kiểm tra chất lượng khắt khe trước khi xuất xưởng đến tay người tiêu dùng.

Our products are welknown by customers for their durability. The products are designed to withstand heavy-duty purposes for a life-long period of time.

6 Mẫu mã đa dạng/ Variety

Chúng tôi đã sản xuất ra hơn 50 dòng sản phẩm, với hơn 300 mẫu mã đã được thiết kế và bán ra thị trường trong và ngoài nước.

We are currently manufaturing more than 50 lines of products with more than 300 models providing for local and interational markets.

7 Bảo hành chu đáo/ Life time warranty

Tại Việt Nam, chúng tôi cung cấp dịch vụ bảo hành mà ít nhà cung cấp nào có thể thực hiện được đó là :

In Vietnam, we are providing the best warranty service for our customer.

Bảo hành vĩnh viễn đối với dòng Series 2
Life time warranty for our Series 2 lines of products

Bảo hành 05 năm đối với dòng Series 1
05 years warranty for our Series 1 lines of products

8 Thương hiệu uy tín/ Trustworthy brand

BAO là thương hiệu sản phẩm phụ kiện phòng tắm, do CÔNG TY TNHH TM DV BẢO sản xuất và đã đăng ký dấu hiệu độc quyền tại Việt Nam.

Sản phẩm **BAO** đã được chứng nhận tiêu chuẩn hàng Việt Nam chất lượng cao.

In Vietnam, BAO is a brand of bathroom fitting developed by BAO Co., Ltd. and have been Resistered.

The brand have been receiving multible awards for its high quality products.

Huy Hoàng

BAO

6 Piece Bathroom Accessories Package

6M1A – 2.065.000 vnđ

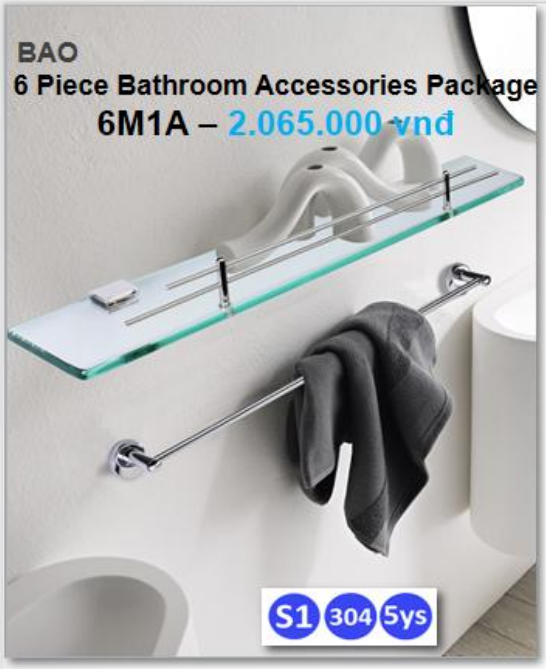

M1-1002
Glass Shelf
Tempered Glass
570*125*50mm
600.000 vnđ



M1-1003
Paper Holder
150*60*130mm
350.000 vnđ



M1-1004
Towel Ring
160*50*170mm
205.000 vnđ



M1-1001
Towel Bar
620*85*60mm
395.000 vnđ



M1-1006
Soap Holder
120*110*60mm
250.000 vnđ



M1-1005
Tumbler Holder
120*120*60mm
265.000 vnđ



3

BAO

6 Piece Bathroom Accessories Package

6M2C – 2.060.000 vnđ



M2-2002
Glass Shelf
Tempered Glass
600*150*75mm
625.000 vnđ



M2-2001
Towel Bar
580*85*75mm
395.000 vnđ





M2-2003
Paper Holder
150*55*145mm
360.000 vnđ

M2-2005
Tumbler Holder
120*115*75mm
265.000 vnđ



M2-2006
Soap Holder
120*110*75mm
250.000 vnđ





BN 311
Hook
35*50*75mm
165.000 vnđ

4

Huy Hoàng

6 Piece Bathroom Accessories Package
6M2Đ – 2.215.000 vnđ

BAO



M2-2003
Paper Holder
150*55*145mm
360.000 vnđ

S1 304 5ys



M2-2007
Double Towel Bar
580*110*75mm
550.000 vnđ



M2-2002
Glass Shelf
Tempered Glass
600*150*75mm
625.000 vnđ



M2-2005
Tumbler Holder
120*115*75mm
265.000 vnđ



M2-2006
Soap Holder
120*110*75mm
250.000 vnđ



BN 311
Hook
35*50*75mm
165.000 vnđ

5

Huy Hoang

6 Piece Bathroom Accessories Package
6M3C - 2.100.000 vnđ

BAO



M3-3003
Paper Holder
150*45*135mm
360.000 vnđ



M3-3002
Glass Shelf
Tempered Glass
635*155*66mm
625.000 vnđ



M3-3004
Towel Ring
160*50*170mm
205.000 vnđ

S1 304 5ys

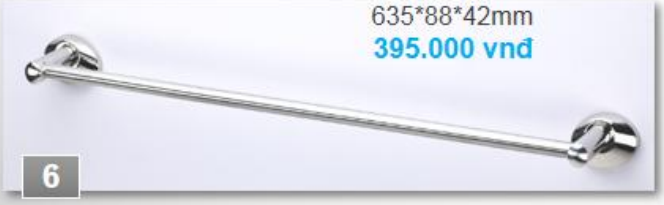

M3-3001
Towel Bar
635*88*42mm
395.000 vnđ



M3-3005
Tumbler Holder
120*110*80mm
265.000 vnđ



M3-3006
Soap Holder
120*110*60mm
250.000 vnđ

6


BAO
6 Piece Bathroom Accessories Package
6M4A - 5.055.000 vnđ
M4-405
Tumbler Holder
190*100*30mm
1.000.000 vnđ
M4-406A
Soap Holder
115*100*30mm
705.000 vnđ
M4-403
Paper Holder
140*95*160mm
875.000 vnđ
M4-404
Towel Ring
180*75*133mm
520.000 vnđ
S2 304 ∞
M4-402
Glass Shelf
Tempered Glass
615*125*62mm
990.000 vnđ
M4-401
Towel Bar
585*735*30mm
965.000 vnđ
7


BAO
M5-504
Towel Ring
155*45*170mm
320.000 vnđ
S1 304 5ys
HG 01
Paper Holder
125*90*70mm
780.000 vnđ
M5-501
Double Towel Bar
620*120*47mm
575.000 vnđ
6 Piece Bathroom Accessories Package
6M5 - 3.595.000 vnđ
M5-505
Tumbler Holder
120*100*80mm
600.000 vnđ
BN 700
Glass Shelf
Tempered Glass
570*130*50mm
780.000 vnđ
M5-506
Soap Holder
120*100*60mm
540.000 vnđ
8

Huy Hoàng



M6-601A
Towel Bar
784*95*34mm
1.430.000 vnđ



S2 304

M6-605
Tumbler Holder
215*97*34mm
1.080.000 vnđ



6 Piece Bathroom Accessories Package

6M6A - 6.500.000 vnđ



M6-603
Paper Holder
146*84*160mm
1.120.000 vnđ

M6-602
Glass Shelf
Tempered Glass
620*120*71mm
1.320.000 vnđ





M6-604
Towel Ring
167*59*172mm
780.000 vnđ

M6-606
Soap Holder
125*97*34mm
770.000 vnđ



9

Huy Hoàng



M7-707
Towel Bar
780*70*45mm
940.000 vnđ



M7-705
Tumbler Holder
200*95*80mm
810.000 vnđ

S2 304

M7-702
Glass Shelf
Tempered Glass
570*140*64mm
790.000 vnđ



M7-704
Towel Ring
165*70*180mm
575.000 vnđ



M7-706
Soap Holder
135*70*45mm
615.000 vnđ



M7-703
Paper Holder
180*75*45mm
520.000 vnđ



10

BAO



M8-803
Paper Holder
140*60*142mm
840.000 vnđ

M8-802
Glass Shelf
Tempered Glass
570*140*74mm
1.150.000 vnđ



6 Piece Bathroom Accessories Package
6M8 – 5.615.000 vnđ



M8-806
Soap Holder
160*120*70mm
750.000 vnđ

M8-804
Towel Ring
160*70*190mm
765.000 vnđ





M8-801
Towel Bar
650*100*70mm
1.120.000 vnđ

M8-805
Tumbler Holder
190*100*80mm
990.000 vnđ



11

Huy Hoang

BAO



M9-905
Tumbler Holder
190*90*80mm
990.000 vnđ



M9-901
Towel Bar
640*70*50mm
895.000 vnđ



M9-903A
Paper Holder
150*65*95mm
690.000 vnđ



M9-903
Paper Holder
143*58*133mm
840.000 vnđ

M9-902
Glass Shelf
Tempered Glass
570*140*65mm
940.000 vnđ

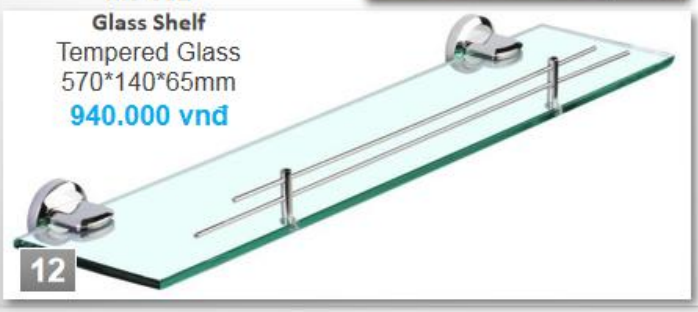

M9-906
Soap Holder
160*120*50mm
750.000 vnđ



M9-904
Towel Ring
160*74*180mm
765.000 vnđ



12

BAO



BN 200
Towel Shelf
720*240*120mm
3.550.000 vnđ



BN 203.
Paper Holder
150*70*140mm
970.000 vnđ

BAO
BATHROOM ACCESSORIES SET
4BN20 – 6.065.000 vnđ

S2 304



BN 208
Hook
60*55*60mm
575.000 vnđ

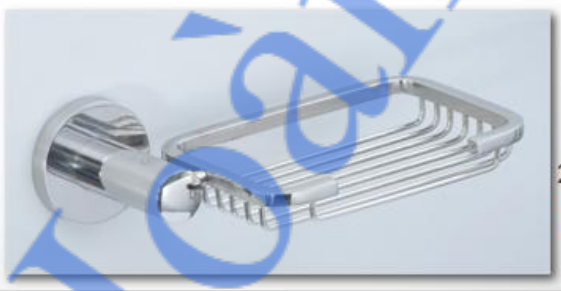

BN 206
Soap Holder
205*120*60mm
970.000 vnđ

13



BN 232
Glass Shelf
Tempered Glass
610*160*60mm
1.055.000 vnđ



S2 304

BATHROOM ACCESSORIES SET
4BN23 – 3.920.000 vnđ



BN 233
Paper Holder
180*75*60mm
725.000 vnđ

BN 234
Towel Ring
172*124*60mm
755.000 vnđ



BN 231
Double Towel Bar
720*100*60mm
1.385.000 vnđ

14

Huy Hoàng

BAO

BATHROOM ACCESSORIES SET
6BN24 – 5.045.000 vnđ



BN 246
Soap Holder
188*125*30mm
1.035.000 vnđ



BN 900
Glass Shelf
Tempered Glass
570*125*50mm
715.000 vnđ



BN 244
Towel Bar
210*60*20mm
720.000 vnđ

S2 304



BN 243
Paper Holder
180*63*20mm
690.000 vnđ



BN 241
Towel Bar
700*63*20mm
1.265.000 vnđ



BN 248
Hook
85*63*20mm
620.000 vnđ

15

BAO



BN 256
Soap Holder
172*100*50mm
965.000 vnđ

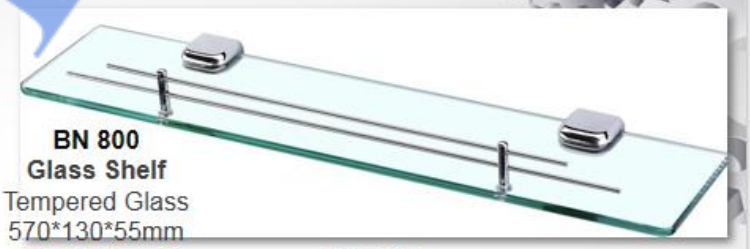

BN 800
Glass Shelf
Tempered Glass
570*130*55mm
815.000 vnđ

BN 254
Towel Bar
223*63*30mm
890.000 vnđ



BN 258
Hook
124*63*30mm
630.000 vnđ



BATHROOM ACCESSORIES SET
6BN25 – 5.500.000 vnđ

BN 251
Towel Bar
700*63*30mm
1.380.000 vnđ



BN 253
Paper Holder
160*63*30mm
820.000 vnđ



16

Huy Hoàng

BAO



BN 274
Towel Ring
155*80*170mm
660.000 vnđ

BN 271
Towel Bar
600*85*50mm
1.140.000 vnđ



S2 304



BN 700
Glass Shelf
Tempered Glass
570*130*50mm
780.000 vnđ

BN 279
Towel Shelf
720*235*150mm
3.390.000 vnđ





BN 273
Paper Holder
146*85*140mm
720.000 vnđ

17

BAO

NEW



BAO 2930
Paper Holder
95*130*55mm
1.650.000 vnđ



BAO 4021
Towel Bar
71*700*30.5mm
1.650.000 vnđ

BAO 4024
Towel Bar
71*220*30.5mm
850.000 vnđ

BAO 4023
Paper Holder
71*170*30.5mm
800.000 vnđ

S2 304





BAO 2830
Paper Holder
100*130*50mm
1.650.000 vnđ



18

Luy Hoang

BAO
PHỤ KIỆN PHÒNG TẮM CAO CẤP
Sống Mãi Với Thời Gian





NEW



BAO 2603
Paper Holder
107*160*92mm
800.000 vnđ

S2 304

BAO 2706
Soap Holder
125*137*27mm
790.000 vnđ







19

Huy Hoàng

BAO
PHỤ KIỆN PHÒNG TẮM CAO CẤP
Sống Mãi Với Thời Gian



BN 281
Towel Bar
720*80*58mm
1.650.000 vnđ

NEW





BN 283
Double Paper Holder
260*80*58mm
950.000 vnđ

S2 304





20



NEW

S2 304



BAO 3910
Double Towel Bar
70*495*50mm
1.650.000 vnđ







BAO 3920
Double Towel Bar
94*540*50mm
1.650.000 vnđ

21

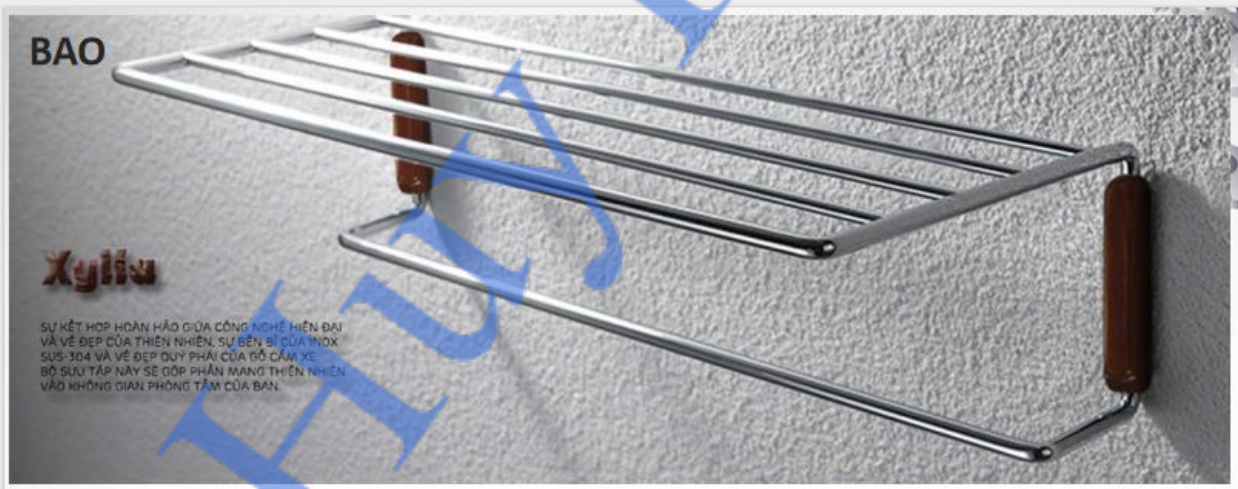



NEW

S2 304

BAO 5010G
Towel Shelf
630*220*160mm
3.250.000 vnđ

22

Huy Hoàng

BAO
PHỤ KIỆN PHÒNG TẮM CAO CẤP
Sống Mãi Với Thời Gian

NEW

S2 304

BN 251G
Towel Bar
700*63*30mm
1.200.000 vnđ



BN 254G
Towel Bar
225*60*30mm
780.000 vnđ





BN 258G
Hook
105*60*30mm
550.000 vnđ



BN 253G
Paper Holder
175*60*30mm
715.000 vnđ

23



BAO 4024G
Towel Bar
220*71*30.5mm
800.000 vnđ



BAO 4023G
Paper Holder
170*71*30.5mm
750.000 vnđ



NEW

S2 304

BAO 4021G
Towel Bar
700*71*30.5mm
1.650.000 vnđ



BAO 4028G
Hook
105*71*30.5mm
700.000 vnđ



24

Huy Hoàng

BAO



BN 203V
Paper Holder
150*70*140mm
1.140.000 vnđ

BATHROOM ACCESSORIES SET

4BN20V – 7.120.000 vnđ

BN 200V
Towel Shelf
720*240*120mm
4.250.000 vnđ



S2 304



BN 206V
Soap Holder
205*120*60mm
1.100.000 vnđ



BN 208V
Hook
60*55*60mm
630.000 vnđ

25

Huy Hoàng

BAO

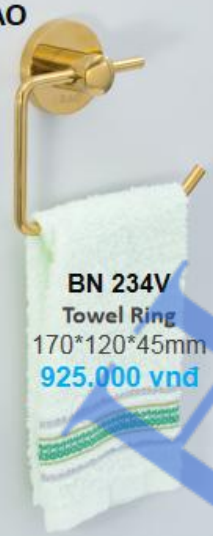

BN 234V
Towel Ring
170*120*45mm
925.000 vnđ

BATHROOM ACCESSORIES SET

5BN23V – 6.100.000 vnđ

BN 231V
Double Towel Bar
720*100*60mm
1.800.000 vnđ



BN 233V
Paper Holder
180*75*60mm
865.000 vnđ



S2 304

BN 108V
Towel Bar
760*70*60mm
1.320.000 vnđ



BN 232V
Glass Shelf
Tempered Glass
610*155*60mm
1.190.000 vnđ

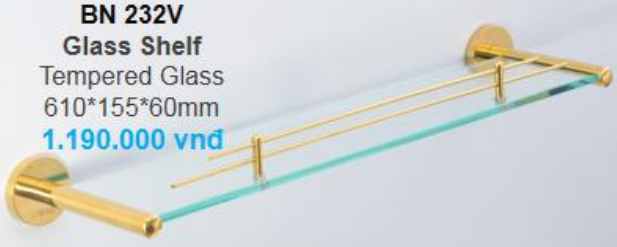

26

BATHROOM ACCESSORIES SET
6BN24V – 6.095.000 vnđ



BN 241V
Towel Bar
720*60*20mm
1.585.000 vnđ

BN 246V
Soap Holder
188*125*30mm
1.240.000 vnđ





BN 243V
Paper Holder
185*60*20mm
830.000 vnđ

BN 244V
Towel Bar
210*60*20mm
855.000 vnđ



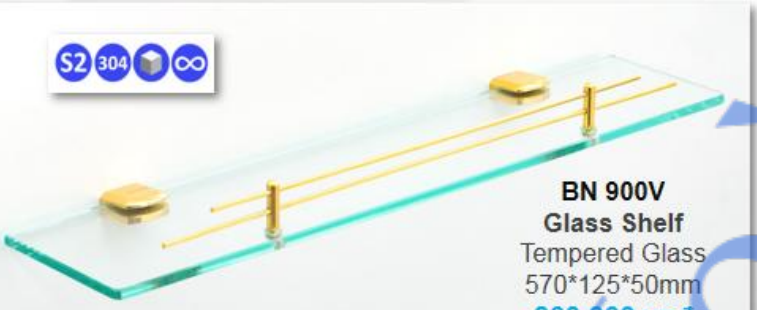

BN 900V
Glass Shelf
Tempered Glass
570*125*50mm
860.000 vnđ



BN 248V
Hook
85*60*20mm
725.000 vnđ

27



BN 256V
Soap Holder
175*100*50mm
1.100.000 vnđ

BN 251V
Towel Bar
700*60*30mm
1.725.000 vnđ



BATHROOM ACCESSORIES SET
6BN25V – 6.420.000 vnđ



BN 258V
Hook
105*60*30mm
760.000 vnđ



BN 253V
Paper Holder
160*60*30mm
895.000 vnđ

BN 254V
Towel Bar
225*60*30mm
965.000 vnđ



BN 800V
Glass Shelf
Tempered Glass
570*130*55mm
975.000 vnđ

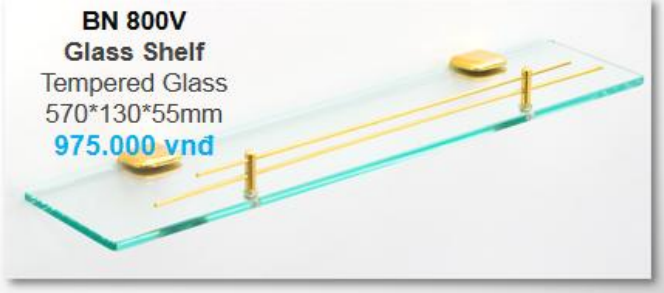

28

Huy Hoang

BAO

BATHROOM ACCESSORIES SET

6M6V – 7.475.000 vnđ

S2 304



M6-603V
Paper Holder
130*700*140mm
1.380.000 vnđ



M6-602V
Glass Shelf
Tempered Glass
620*130*70mm
1.500.000 vnđ

D2V
Soap Holder
150*95*30mm
720.000 vnđ





M6-604V
Towel Ring
165*70*80mm
935.000 vnđ

M6-601AV
Towel Bar
800*90*40mm
1.680.000 vnđ





M6-605V
Tumbler Holder
190*100*80mm
1.260.000 vnđ

29

BAO

BN 279V
Towel Shelf
720*235*130mm
3.396.000 vnđ





BN 273V
Paper Holder
145*70*140mm
900.000 vnđ

S2 304



BN 274V
Towel Ring
155*80*170mm
815.000 vnđ

BN 700V
Glass Shelf
Tempered Glass
570*130*50mm
935.000 vnđ





BN 271V
Towel Bar
590*85*50mm
1.380.000 vnđ

30

Huy Hoang

BAO
TOWEL SHELFS



BN 104V
810*210*135mm
3.180.000 vnđ



BN 200V
720*240*120mm
4.250.000 vnđ



BN 120V
730*200*130mm
3.190.000 vnđ

S2 304



BN 107V
710*230*140mm
3.780.000 vnđ



BN 279V
720*135*130mm
3.960.000 vnđ

31

BAO
TOWEL BARS

M6-601AV
800*90*40mm
1.680.000 vnđ

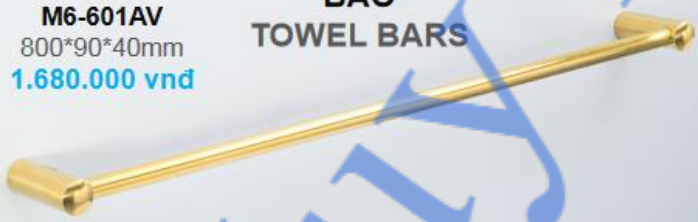



BN 241V
720*60*20mm
1.585.000 vnđ

S2 304

BN 261V
700*75*25mm
1.750.000 vnđ



BN 231V
720*100*60mm
1.800.000 vnđ



BN 251V
700*60*30mm
1.725.000 vnđ



BN 108V
760*70*60mm
1.320.000 vnđ



BN 271V
590*85*50mm
1.380.000 vnđ



32

Huy Hoàng



TSN 120V
Floor Drain
120*120*25mm
690.000 vnđ



BAO2603V
Paper Holder
170*160*92mm
900.000 vnđ



BN 700V
Glass Shelf
Tempered Glass
570*130*50mm
935.000 vnđ



BND3V
Soap Holder
215*120*50mm
960.000 vnđ

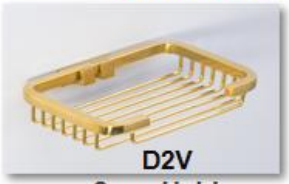

D2V
Soap Holder
150*95*30mm
720.000 vnđ

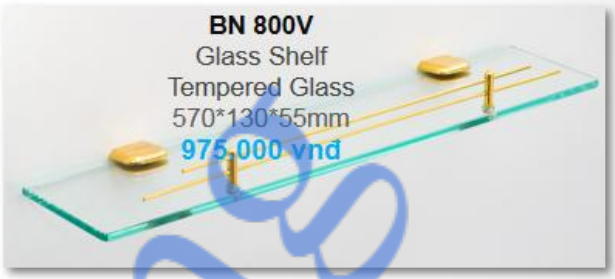

BN 800V
Glass Shelf
Tempered Glass
570*130*55mm
975.000 vnđ



BN 232V
Glass Shelf
Tempered Glass
610*155*60mm
1.190.000 vnđ

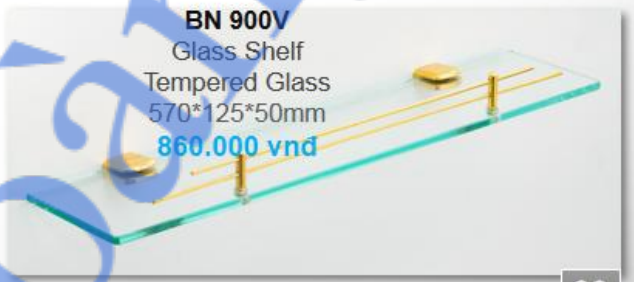

BN 900V
Glass Shelf
Tempered Glass
570*125*50mm
860.000 vnđ

33

BAO
Bathroom Shelfs

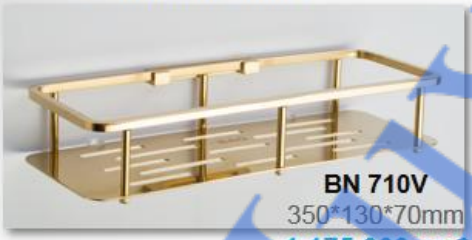

BN 710V
350*130*70mm
1.175.000 vnđ



BN 810V
250*250*70mm
1.425.000 vnđ



BN 720V
350*130*400mm
2.470.000 vnđ



BN 820V
250*250*400mm
2.875.000 vnđ

34

Huy Hoàng

BAO
HANGERS



BN 2130V
270*60*35mm
960.000 vnđ



BN 114V
340*50*55mm
1.115.000 vnđ



BN 2250V
520*45*40mm
1.680.000 vnđ



BN 2150V
440*60*35mm
1.260.000 vnđ



BN 115V
440*50*55mm
1.295.000 vnđ



BN 1010V
100*50*50mm
650.000 vnđ



BN 1050V
50*50*50mm
575.000 vnđ

S2 304



BN 223V
315*40*50mm
1.150.000 vnđ



BN 1015V
510*45*35mm
1.415.000 vnđ



BN 1060V
50*50*50mm
660.000 vnđ



BN 2100V
50*60*50mm
635.000 vnđ

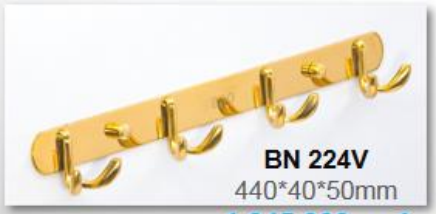

BN 224V
440*40*50mm
1.345.000 vnđ

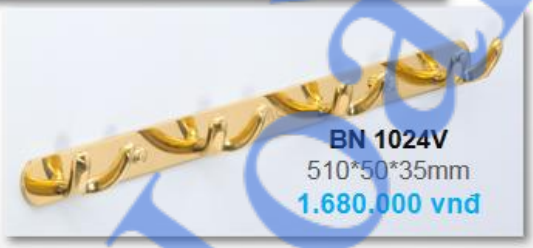

BN 1024V
510*50*35mm
1.680.000 vnđ



BN 1070V
100*50*50mm
695.000 vnđ

Huy Hoang



BAO Bathroom Accessories

BN V08
Towel Shelf
700*230*147 mm
1.860.000 vnđ



BN V07
Double Towel Bar
615*110*46 mm
805.000 vnđ

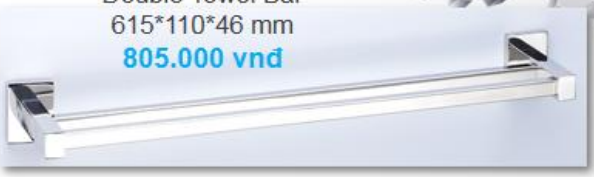

BN V01
Single Towel Bar
598*80*46 mm
660.000 vnđ



BN V02
Glass Shelf
Tempered Glass
598*146*51 mm
870.000 vnđ



S2 304



BN V06
Soap Holder
119*106*55 mm
635.000 vnđ



BN V03
Paper Holder
146*135*55 mm
670.000 vnđ



BN V10
Hook
48*60*48 mm
430.000 vnđ


baoinox.com
Towel Shelfs
BN 104
810*210*135mm
2.460.000 vnđ
BN 120
700*203*125mm
2.695.000 vnđ
S2 304
BN 190
640*220*220mm
1.800.000 vnđ
BN 107
710*230*140mm
3.235.000 vnđ
BN 105
630*220*120mm
1.295.000 vnđ
BN 200
720*240*120mm
3.550.000 vnđ
S1 304 5ys
BN 103A
640*220*220mm
1.295.000 vnđ
BN V08
700*230*147mm
1.860.000 vnđ
37


BAO
Towel Bars
BN 140
280*35*73mm
660.000 vnđ
BN 106
720*125*32mm
1.140.000 vnđ
S2 304
BN V07
625*110*48mm
805.000 vnđ
S1 304 5ys
M5-501
600*110*45mm
575.000 vnđ
M1-1001
620*85*60mm
395.000 vnđ
M2-2007
610*110*75mm
550.000 vnđ
M2-2001
610*85*75mm
395.000 vnđ
M3-3001
620*85*60mm
395.000 vnđ
M5-507
600*80*45mm
480.000 vnđ
38

Huy Hoàng

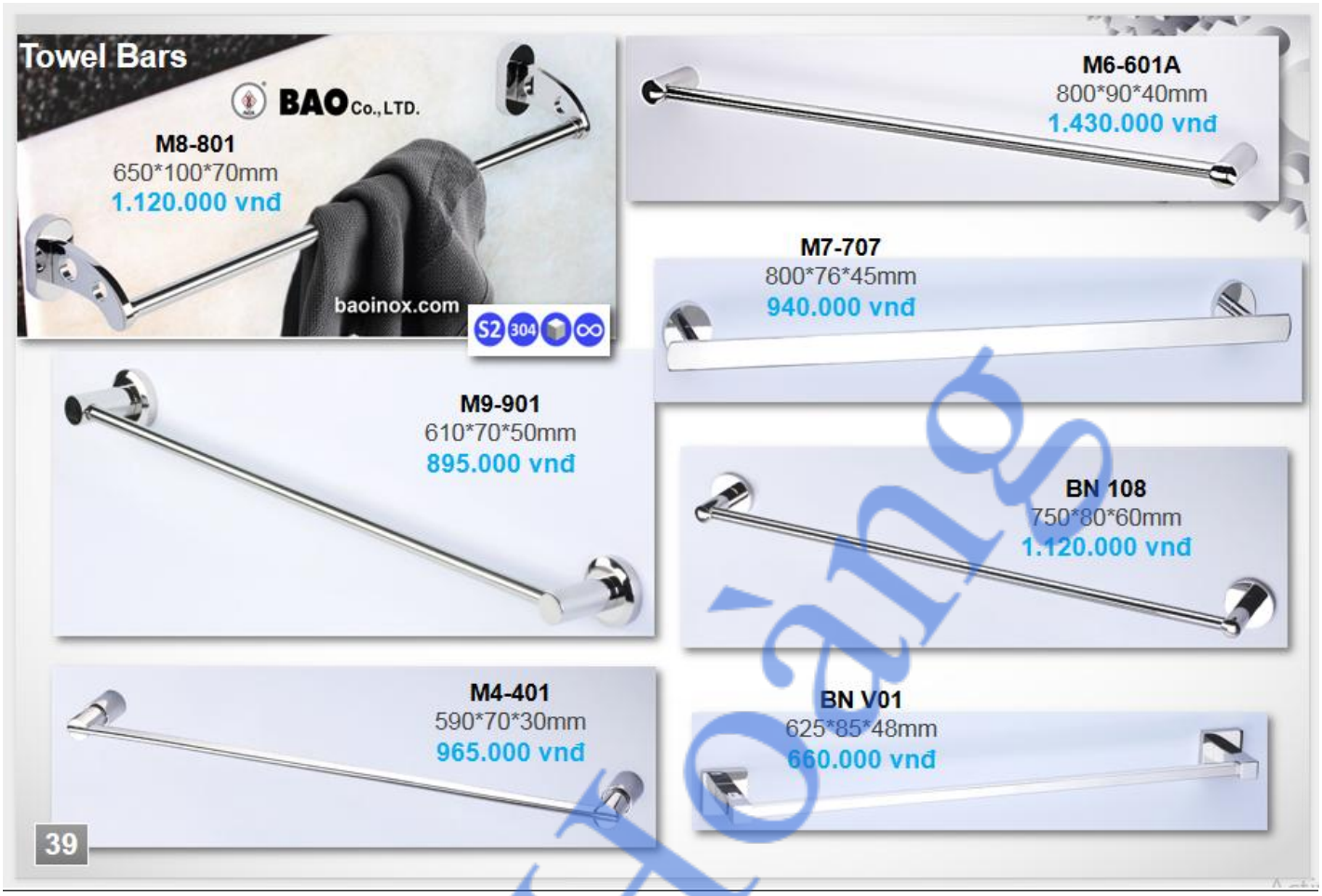
Towel Bars
BAO Co.,LTD.
M8-801
650*100*70mm
1.120.000 vnđ
baoinox.com
M6-601A
800*90*40mm
1.430.000 vnđ
M7-707
800*76*45mm
940.000 vnđ
M9-901
610*70*50mm
895.000 vnđ
BN 108
750*80*60mm
1.120.000 vnđ
M4-401
590*70*30mm
965.000 vnđ
BN V01
625*85*48mm
660.000 vnđ
39


BAO
Towel Bars
BN 279
720*135*130mm
3.390.000 vnđ
BN 241
700*63*20mm
1.265.000 vnđ
BN 231
720*100*60mm
1.385.000 vnđ
BN 271
590*85*50mm
1.140.000 vnđ
BN 261
700*80*25mm
1.440.000 vnđ
BN 251
700*60*30mm
1.380.000 vnđ
40

Huy Hoàng





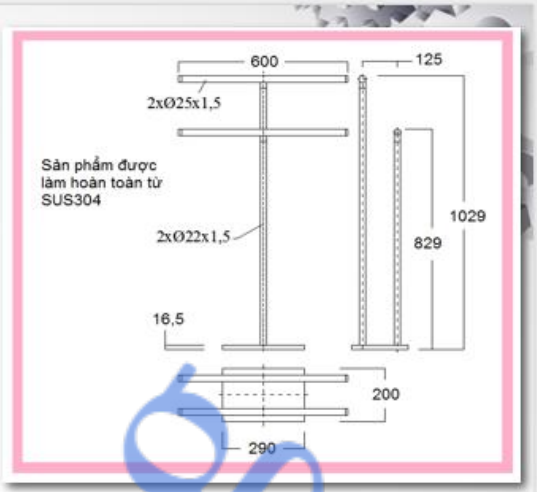

BAO 6020
TOWEL BAR
600*200*1029mm
4.500.000vnd

41



M7-702
570*140*64mm
790.000 vnđ

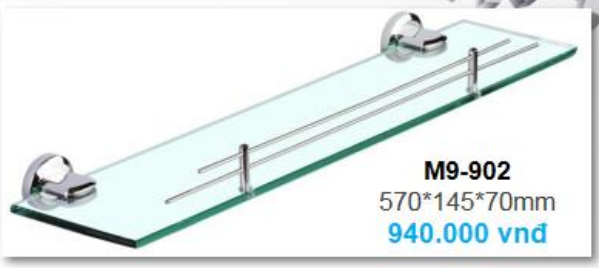

M9-902
570*145*70mm
940.000 vnđ

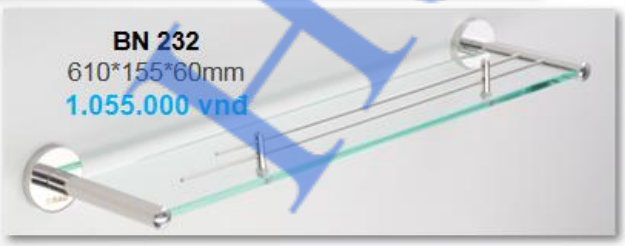

BN 232
610*155*60mm
1.055.000 vnđ



M4-402
580*130*60mm
990.000 vnđ

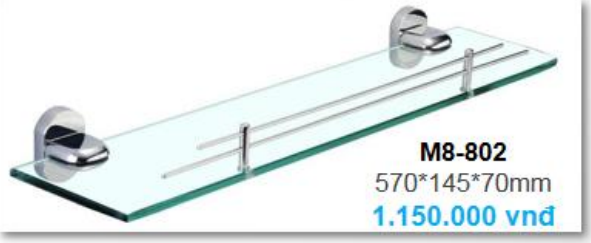

M8-802
570*145*70mm
1.150.000 vnđ



BN V02
595*140*48mm
870.000 vnđ

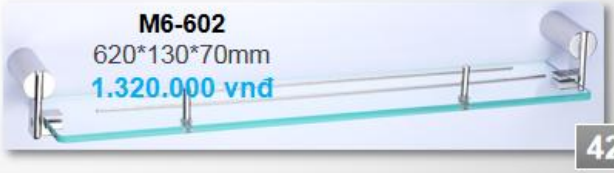

M6-602
620*130*70mm
1.320.000 vnđ

42

Huy Hoang

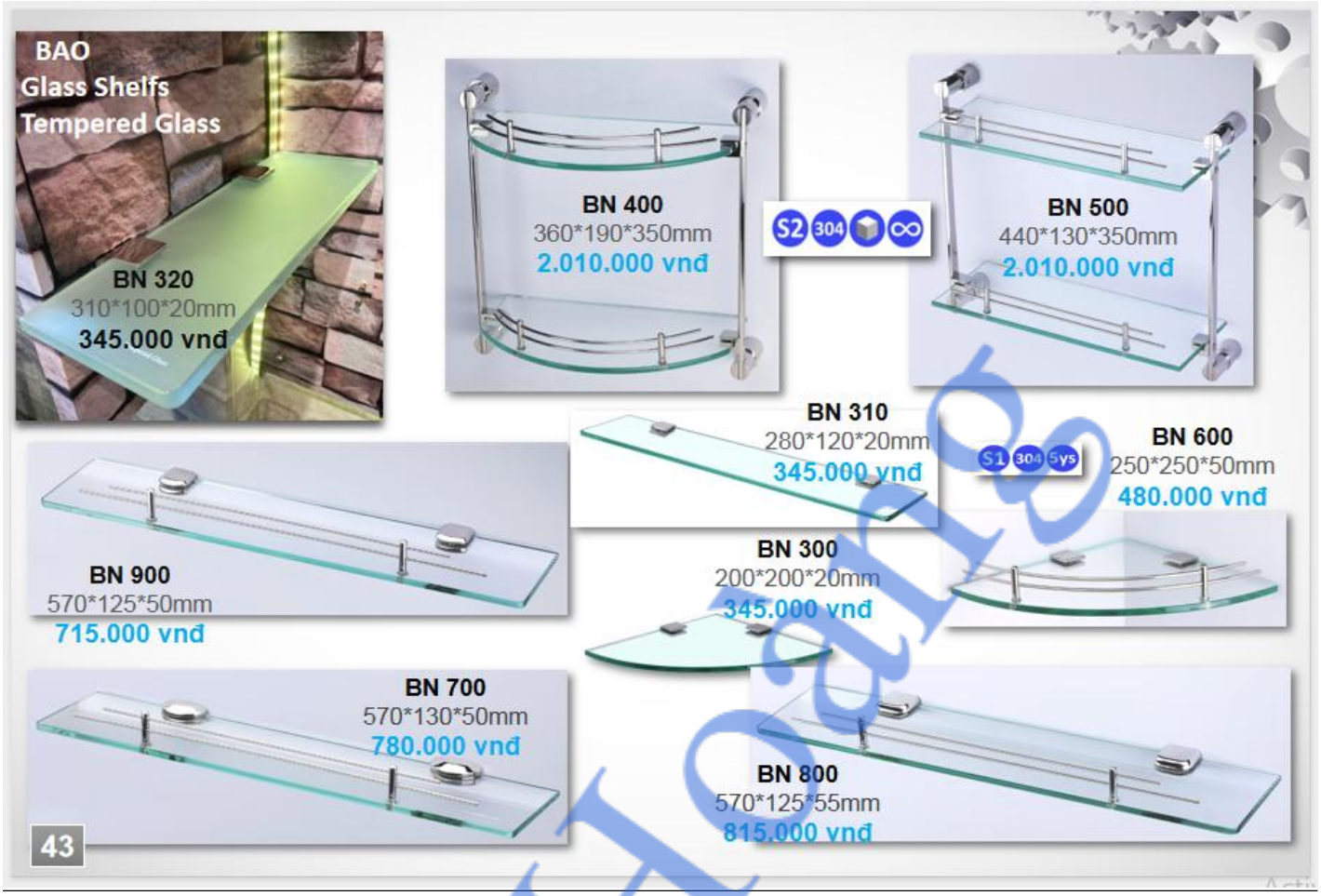
BAO
Glass Shelfs
Tempered Glass
BN 320
310*100*20mm
345.000 vnđ
BN 400
360*190*350mm
2.010.000 vnđ
S2 304
BN 500
440*130*350mm
2.010.000 vnđ
BN 310
280*120*20mm
345.000 vnđ
S1 304 Sys
BN 600
250*250*50mm
480.000 vnđ
BN 900
570*125*50mm
715.000 vnđ
BN 300
200*200*20mm
345.000 vnđ
BN 700
570*130*50mm
780.000 vnđ
BN 800
570*125*55mm
815.000 vnđ
43


BAO
Towel Bars
700
85
15x30x1
25
30
672
MKN 001
Towel bar
710*75*25mm
250.000 vnđ
M2-2002
Glass Shelf
Tempered Glass
600*150*75mm
625.000 vnđ
M1-1002
Glass Shelf
Tempered Glass
570*125*50mm
600.000 vnđ
S1 304 Sys
M3-3002
Glass Shelf
Tempered Glass
620*150*60mm
625.000 vnđ
44

Hoang


Soap Holders
α Alpha Bath Accessories
BN 246
188*125*30mm
1.035.000 vnđ
M4-406A
120*140*40mm
705.000 vnđ
BN 206
205*120*60mm
970.000 vnđ
M7-706
135*70*45mm
615.000 vnđ
BN V06
120*100*55mm
635.000 vnđ
BN 256
165*50*30mm
965.000 vnđ
M2-2006
120*110*75mm
250.000 vnđ
BND5
160*110*45mm
815.000 vnđ
XP 006
85*118*35mm
120.000 vnđ
M8-806
160*120*70mm
750.000 vnđ
M3-3006
120*110*60mm
250.000 vnđ
M5-506
120*100*60mm
540.000 vnđ
D2
150*95*30mm
595.000 vnđ
M9-906
160*120*50mm
750.000 vnđ
M1-1006
120*110*60mm
250.000 vnđ
BN D3
215*120*50mm
835.000 vnđ
M6-606
135*120*45mm
770.000 vnđ
45


BAO
Tumbler Holders
KL 300A
160*160*135mm
920.000 vnđ
KL 300
180*180*135mm
750.000 vnđ
M4-405
190*95*80mm
1.000.000 vnđ
M8-805
190*100*80mm
990.000 vnđ
M6-605
190*100*80mm
1.080.000 vnđ
M1-1005
120*110*80mm
265.000 vnđ
M2-2005
120*110*80mm
265.000 vnđ
M7-705
200*95*80mm
810.000 vnđ
M5-505
120*100*80mm
600.000 vnđ
M9-905
190*90*80mm
990.000 vnđ
M3-3005
120*110*80mm
265.000 vnđ
46

Huy Hoàng


Vắt Giấy
Toilet Paper Holder
HG 01
125*95*70mm
780.000 vnđ
M4-403
130*70*170mm
875.000 vnđ
BN V03
145*130*45mm
670.000 vnđ
M8-803
140*40*142mm
840.000 vnđ
BN 203
150*70*140mm
970.000 vnđ
M1-1003
150*45*135mm
360.000 vnđ
M3-3003
150*45*135mm
360.000 vnđ
M2-2003
150*45*135mm
360.000 vnđ
BN 150
50*120*300mm
600.000 vnđ
BN 253
160*60*30mm
820.000 vnđ
M9-903
140*40*140mm
840.000 vnđ
BN 273
145*70*140mm
720.000 vnđ
BN 243
180*63*20mm
690.000 vnđ
M5-503
146*55*135mm
480.000 vnđ
HGK 02
120*125*130mm
510.000 vnđ
HG 03
130*130*65mm
360.000 vnđ
M6-603
130*70*170mm
1.120.000 vnđ
BN 233
180*75*60mm
725.000 vnđ
M7-703
180*75*45mm
520.000 vnđ
47

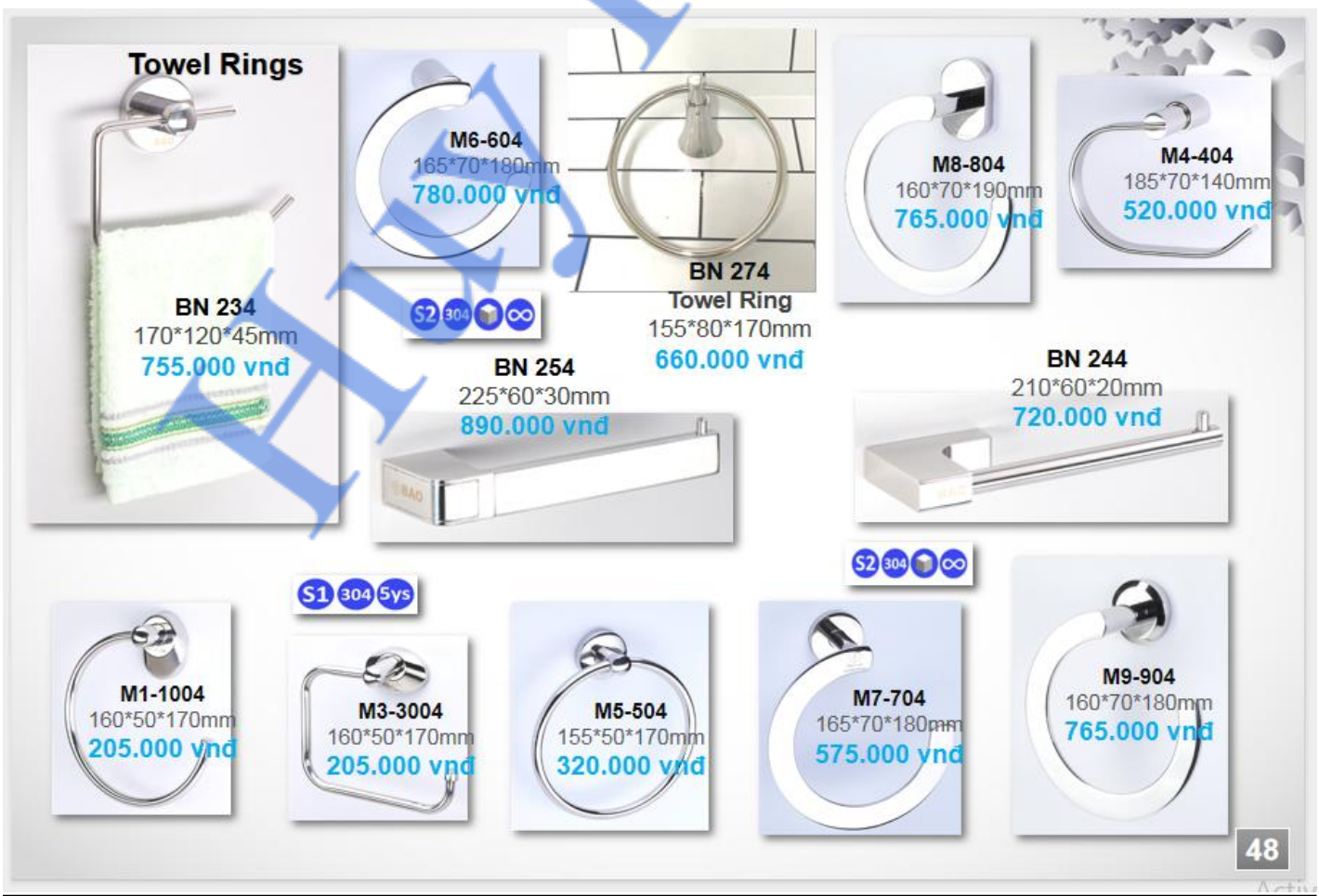
Towel Rings
BN 234
170*120*45mm
755.000 vnđ
M6-604
165*70*180mm
780.000 vnđ
BN 274
Towel Ring
155*80*170mm
660.000 vnđ
M8-804
160*70*190mm
765.000 vnđ
M4-404
185*70*140mm
520.000 vnđ
BN 254
225*60*30mm
890.000 vnđ
BN 244
210*60*20mm
720.000 vnđ
M1-1004
160*50*170mm
205.000 vnđ
M3-3004
160*50*170mm
205.000 vnđ
M5-504
155*50*170mm
320.000 vnđ
M7-704
165*70*180mm
575.000 vnđ
M9-904
160*70*180mm
765.000 vnđ
48

Hữu Hoàng

BAO
Bathroom Shelf



POLAR

Bộ sản phẩm POLAR được lấy cảm hứng từ những cây cột trụ vững chắc thách thức với thời gian. Với thiết kế trang nhã, kết cấu vững chắc từ 100% hợp kim SUS 304, bộ sản phẩm POLAR sẽ tạo nên điểm nhấn đối lập cho gian phòng tắm.

BN 710
Bathroom Shelf
350*130*70 mm
1.010.000 vnđ





BN 820
Bathroom Shelf
250*250*400 mm
2.415.000 vnđ

S3 304

BN 720
Bathroom Shelf
350*130*400 mm
2.070.000 vnđ



BN 810
Bathroom Shelf
250*250*70 mm
1.200.000 vnđ



49

Huy Hoàng

BAO
Glass Clamp





BN 04
40*45*15mm
580.000 vnđ
For Glass 8-10 mm

S2 304



BN 03
55*25*15 mm
560.000 vnđ
For Glass 8-10 mm



BN 05
36*36*20 mm
500.000 vnđ
For Glass 8-10 mm



BN 02
30*30*15 mm
230.000 vnđ
For Glass 8-10 mm

S1 304 Sys

50


BAO
Hooks
Lite
Sự tối giản trong thiết kế và sản xuất đã cho ra đời dòng sản phẩm Lite. Tổng hợp những gì đơn giản nhất, nhưng cũng không làm mất đi sự tinh tế trong từng chi tiết
S1 304 5ys
BN 311
35*50*75mm
165.000 vnđ
BN 321
50*50*60mm
165.000 vnđ
BN 316
510*42*30mm
515.000 vnđ
BN 331
60*50*50mm
165.000 vnđ
BN 422
15*38*45mm
205.000 vnđ
BN 326
510*42*30mm
515.000 vnđ
BN 336
510*42*30mm
515.000 vnđ
BN 221
40*60*55mm
245.000 vnđ
51


BN 1070
105*55*52mm
625.000 vnđ
BAO Co., LTD.
HOOKS
BN 1010
105*55*48mm
575.000 vnđ
BN 1050
50*48*48mm
500.000 vnđ
BN 1060
50*52*52mm
600.000 vnđ
S2 304
BN 1080
44*68*50mm
610.000 vnđ
BN 248
85*60*20mm
620.000 vnđ
BN 1090
105*68*55mm
625.000 vnđ
BN 2100
52*53*52mm
575.000 vnđ
BN 258
105*60*30mm
630.000 vnđ
BN 2200
44*68*56mm
625.000 vnđ
BN 160
105*105*70mm
480.000 vnđ
BN V10
48*60*48mm
430.000 vnđ
BN 3100
50*55*50mm
575.000 vnđ
BN 208
60*55*60mm
575.000 vnđ
52

Huy Hoàng



HOOKS



BN 2150
435*44*35mm
1.090.000 vnđ



BN 2130
270*60*35mm
790.000 vnđ



BN 114
340*50*52mm
950.000 vnđ



BN 1015
510*45*35mm
1.200.000 vnđ



BN 115
440*50*52mm
1.100.000 vnđ



BN 2250
515*46*40mm
1.440.000 vnđ



BN 223
315*40*52mm
1.000.000 vnđ



BN 224
440*40*50mm
1.180.000 vnđ

BN 1024
510*50*35mm
1.440.000 vnđ

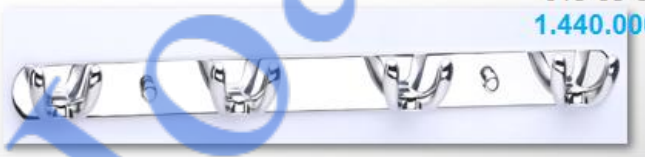

53

Huy Hoàng

BAO
PHỤ KIỆN PHÒNG TẮM CAO CẤP
Sống Mãi Với Thời Gian

CÔNG TY TNHH TM-DV BẢO

VP Chính: 212/23A Nguyễn Văn Nguyễn, Phường Tân Định, Quận 1
Showroom: 115 Nguyễn Thị Minh Khai, Phường Bến Thành, Quận1
Đặt hàng gọi: 38.397 507 - 39.250 325 - Fax: 39.256 434
Email: ctybaoinox@gmail.com - Web: www.baoinox.com

KỆ 3 TẦNG
KB 26610

KT: 260*610*1530mm
2.500.000 vnđ





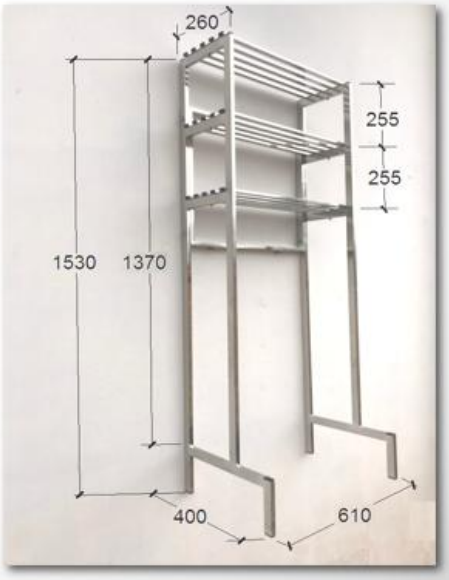

80



Huy Hoàng

BAO

FLOOR DRAINS

BẢO HÀNH 5 NĂM

5 YEARS WARRANTY

Với tính năng ưu việt vượt trội sản phẩm thoát sàn dành cho sân thượng

•không gỉ sét.

•Chịu được môi trường nước biển.

•Chống côn trùng, cản rác, chống nghẹt.

•Thoát nước nhanh.

54

Technical drawing

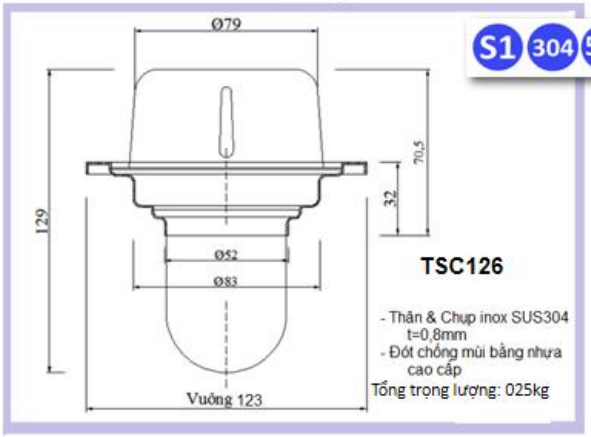

S1 304 5ys

TSC126

- Thân & Chụp inox SUS304 t=0,8mm
- Đót chống mùi bằng nhựa cao cấp

Tổng trọng lượng: 025kg

TSC 126

120*120*30 (129)mm

(Ø 60&90)

460.000 vnđ



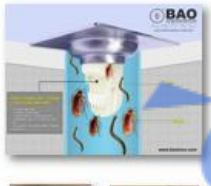



Technical drawing

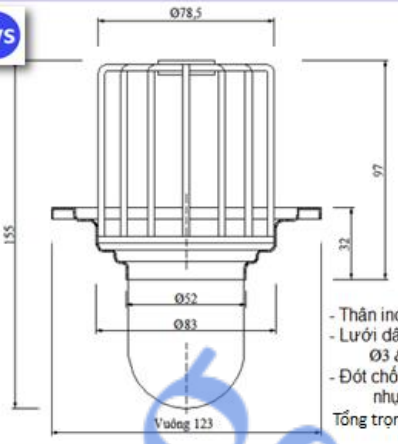

TSC226

- Thân inox 304 t=0,8mm
- Lưới dây inox 304 Ø3 & Ø4mm
- Đót chống mùi bằng nhựa cao cấp

Tổng trọng lượng: 030kg

TSC 226

120*120*30 (155)mm

(Ø 60&90)

370.000 vnđ



BAO

BẢO HÀNH 5 NĂM

5 YEARS WARRANTY

Với tính năng ưu việt vượt trội sản phẩm thoát sàn dành cho sân thượng

•không gỉ sét.

•Chịu được môi trường nước biển.

•Chống côn trùng, cản rác, chống nghẹt.

•Thoát nước nhanh.

55

Technical Drawing



LG180

LG 180

120*120*35 mm

(Ø 60&90)

320.000 vnđ

FLOOR DRAINS

S1 304 5ys





Technical Drawing

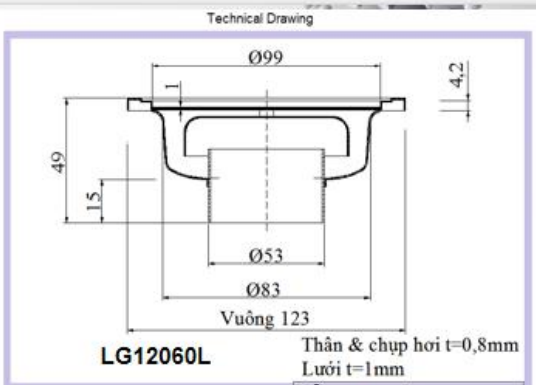

LG12060L

Thân & chụp hơi t=0,8mm

Lưới t=1mm

Tổng trọng lượng: 022kg



LG 12060L

120*120*52mm

(Ø 60&90)

400.000 vnđ



Huy Hoang

BAO
Floor Drains









Technical drawing

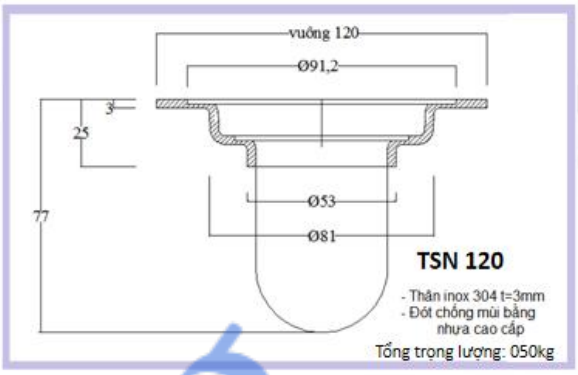

TSN 120

- Thân inox 304 t=3mm
- Đót chống mùi bằng nhựa cao cấp

Tổng trọng lượng: 050kg

Technical drawing

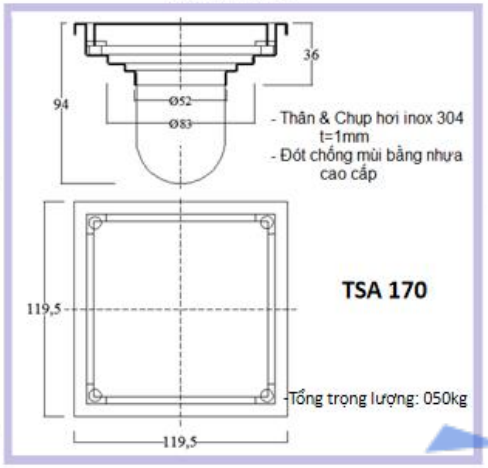

- Thân & Chup hơi inox 304 t=1mm
- Đót chống mùi bằng nhựa cao cấp

TSA 170

Tổng trọng lượng: 050kg



TSN 120
120*120*25 (77) mm
(Ø 60&90)
575.000 vnđ

S2 304



TSA 170
120*120*36 (94) mm
(Ø 60&90)
480.000 vnđ

S1 304 5ys





56

HUY Hoang

BAO
Floor Drains

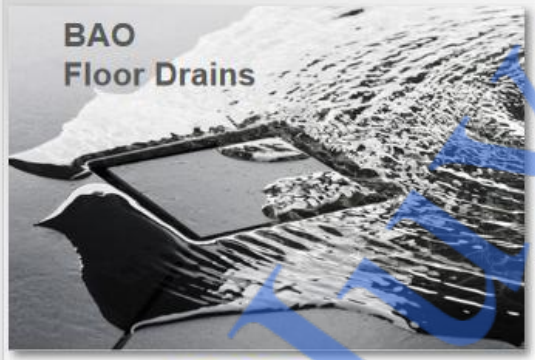





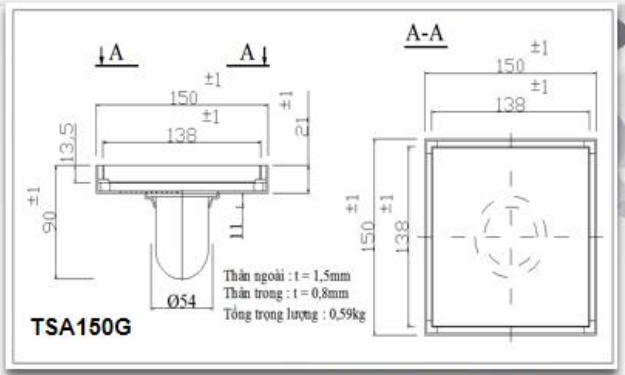

TSA150G

S1 304 5ys

Để hoàn thiện hơn **BAO** đã cho ra đời dòng sản phẩm **TSA 150G- TSA120G- TSA100G**

- Thoát sàn chống hôi
-Chống rò rỉ, chống côn trùng
-Không gỉ sét
-Sản phẩm tích hợp 2 chức năng có thể cắt gạch ốp gạch vào bên trong, giúp che đi phần thu nước tạo phong cách thoát sàn hoàn toàn mới, hoặc có thể sử dụng phần mặt inox cổ điển cũng không làm mất đi vẻ thẩm mỹ của mặt sàn.



TSA 150G
150*150*36 (90) mm
(Ø 60&90)
630.000 vnđ

TSA120G
120*120*30 (90) mm
(Ø 60&90)
480.000 vnđ

TSA100G
100*100*30 (90) mm
(Ø 60&90)
400.000 vnđ







57





S2 304 ∞

LG 11560

115*115*45mm

1.035.000 vnđ

(Ø60)

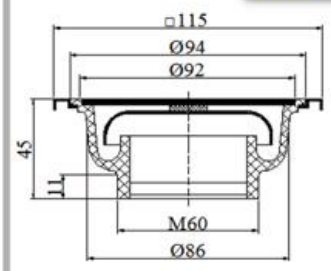

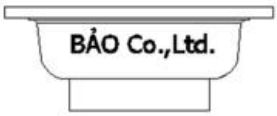

Bầu đúc
Thân & chụp hơi t=0,8mm
Tổng trọng lượng: 090kg





S2 304 ∞

TS 10090

100*100*12mm

500.000 vnđ

(Ø 90)

TS 8060

80*80*12mm

400.000 vnđ

(Ø 60)



Technical drawing

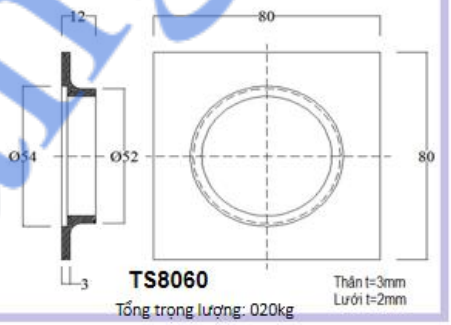

TS8060

Thân t=3mm
Lưới t=2mm

Tổng trọng lượng: 020kg





58

Huy Hoàng

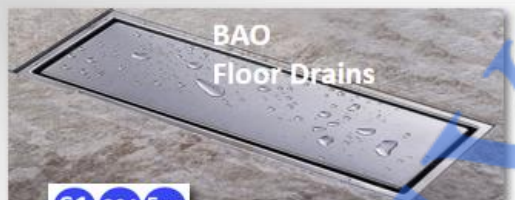







S1 304 5ys

TSH 3010

300*110*30 mm

(Ø 60)

790.000 vnđ





TSH 3010G

300*95*30 mm

Ø 60 & 90

830.000 vnđ

LỖ BÊN

LỖ GIỮA

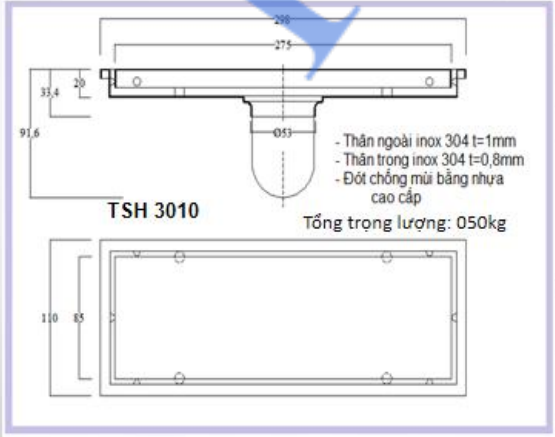

TSH 3010

- Thân ngoài inox 304 t=1mm
- Thân trong inox 304 t=0,8mm
- Đót chống mùi bằng nhựa cao cấp

Tổng trọng lượng: 050kg

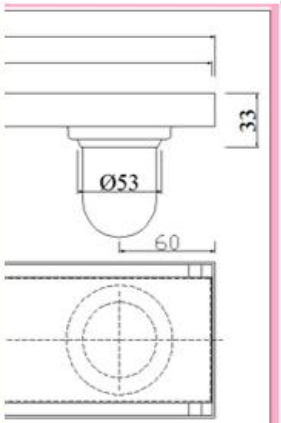

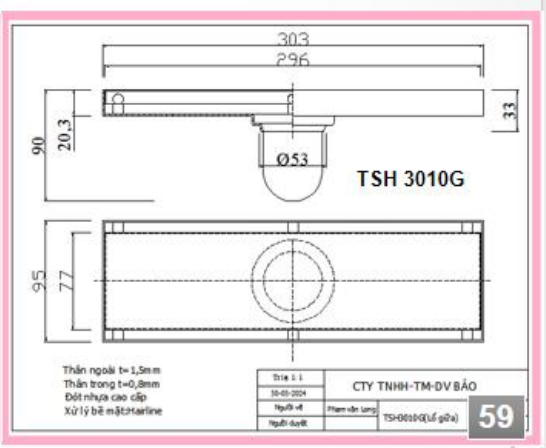

59





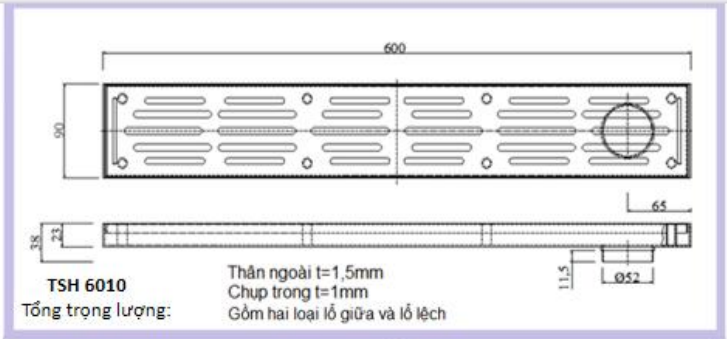

TSH 6010
Tổng trọng lượng:
Thân ngoài t=1,5mm
Chụp trong t=1mm
Gồm hai loại lỗ giữa và lỗ lệch



TSH 10010
Tổng trọng lượng:
Thân ngoài t=1,5mm
Chụp trong t=1mm
Gồm hai loại lỗ giữa và lỗ lệch



TSH 6010
600*90*40 mm
(Ø 60)
1.660.000 vnđ

60



TSH 10010
1.000*90*40 (96) mm
2.470.000 vnđ
(Ø 60)

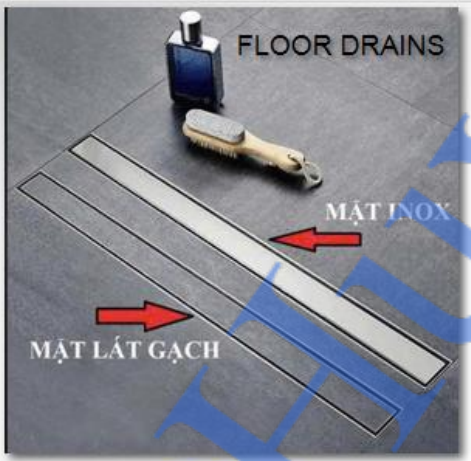



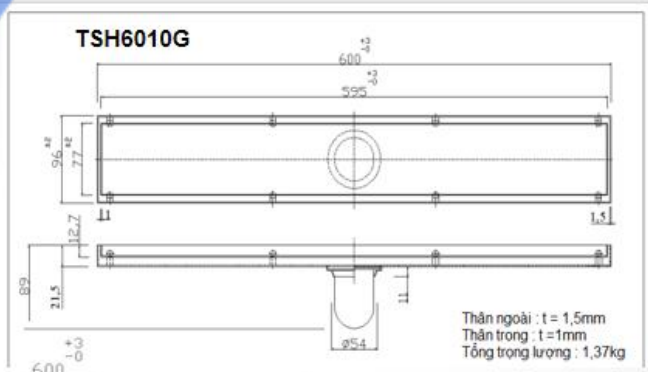

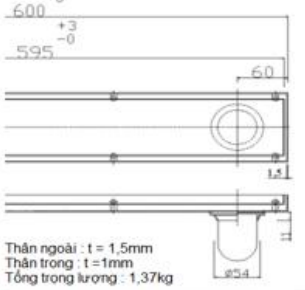

TSH8010G
800*90*40mm
2.590.000 vnđ
(Ø 60&90)

TSH9010G
900*90*40mm
2.820.000 vnđ
(Ø 60&90)

TSH6010G
600*90*40mm
2.130.000 vnđ
(Ø 60&90)

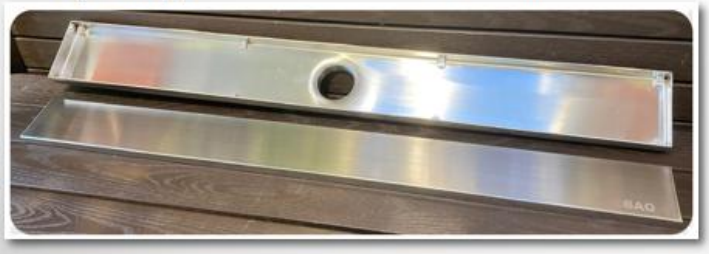

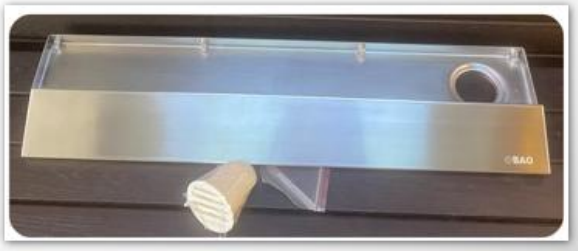

61

Huy Hoàng





TSH8010D
800*90*40mm
2.130.000 vnđ
(Ø 60&90)

TSH9010D
900*90*40mm
2.300.000 vnđ
(Ø 60&90)





62

technical drawing

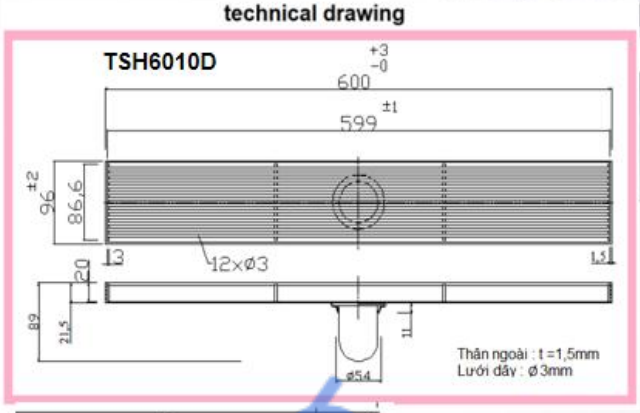

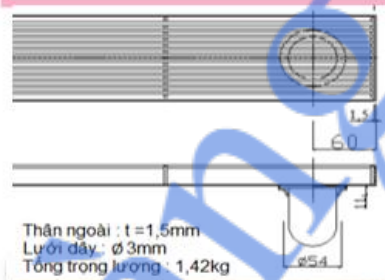

TSH6010D
600*90*40mm
1.780.000 vnđ
(Ø 60&90)



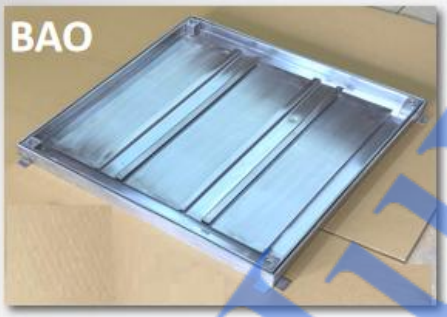

NẮP BỂ NƯỚC NGẦM
BN5050
KT: 500*500*50mm
6.050.000 vnđ

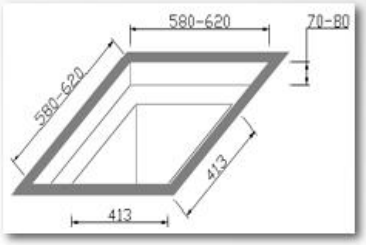

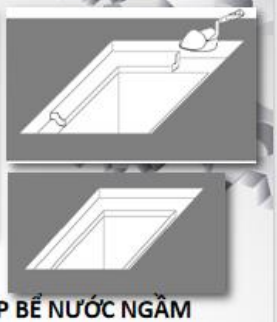



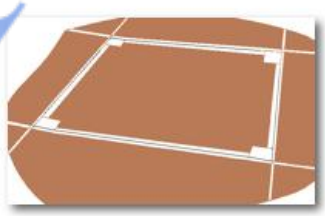



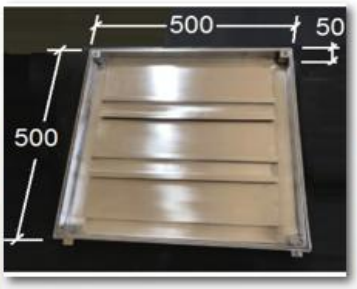

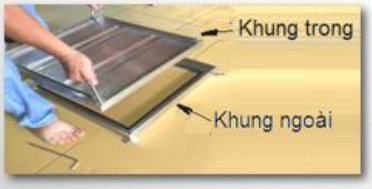

HƯỚNG DẪN LẮP ĐẶT NẮP BỂ NƯỚC NGẦM BN5050

Bước 1 Tạo thành bể: Tạo thành bể sao cho rộng hơn khung ngoài là 600 x 600 x 80.**Với** nắp bể chịu lực kích thước 500 x 500 x 50.

Bước 2 Phủ vữa mặt đáy: Phủ một lớp vữa bề mặt đáy dày 20-30mm sao cho đến mặt trên bằng tổng chiều cao của khung ngoài.Bảo đảm độ chắc hoàn toàn cho khung ngoài.

Bước 3 Cố định nắp bể nước ngầm: Đặt khung nắp bể vào phần miệng bể đã chuẩn bị sao cho mặt khung phẳng với mặt sàn hoàn thiện và đều miệng bể,đổ vữa xung quanh cố định khung ngoài dầm chắc và láng bằng với cốt sàn.

Bước 4 Dán gạch: Láng vữa phẳng khung trong , cách mặt khung đúng bằng độ dày gạch lát. Gõ và rung để đảm bảo không có lỗ rỗng.Dán gạch bằng keo dán gạch.Vệ sinh sạch vữa rớt trên khung và đầu các lỗ bulong tránh kẹt về sau.

81

Huy Hoang

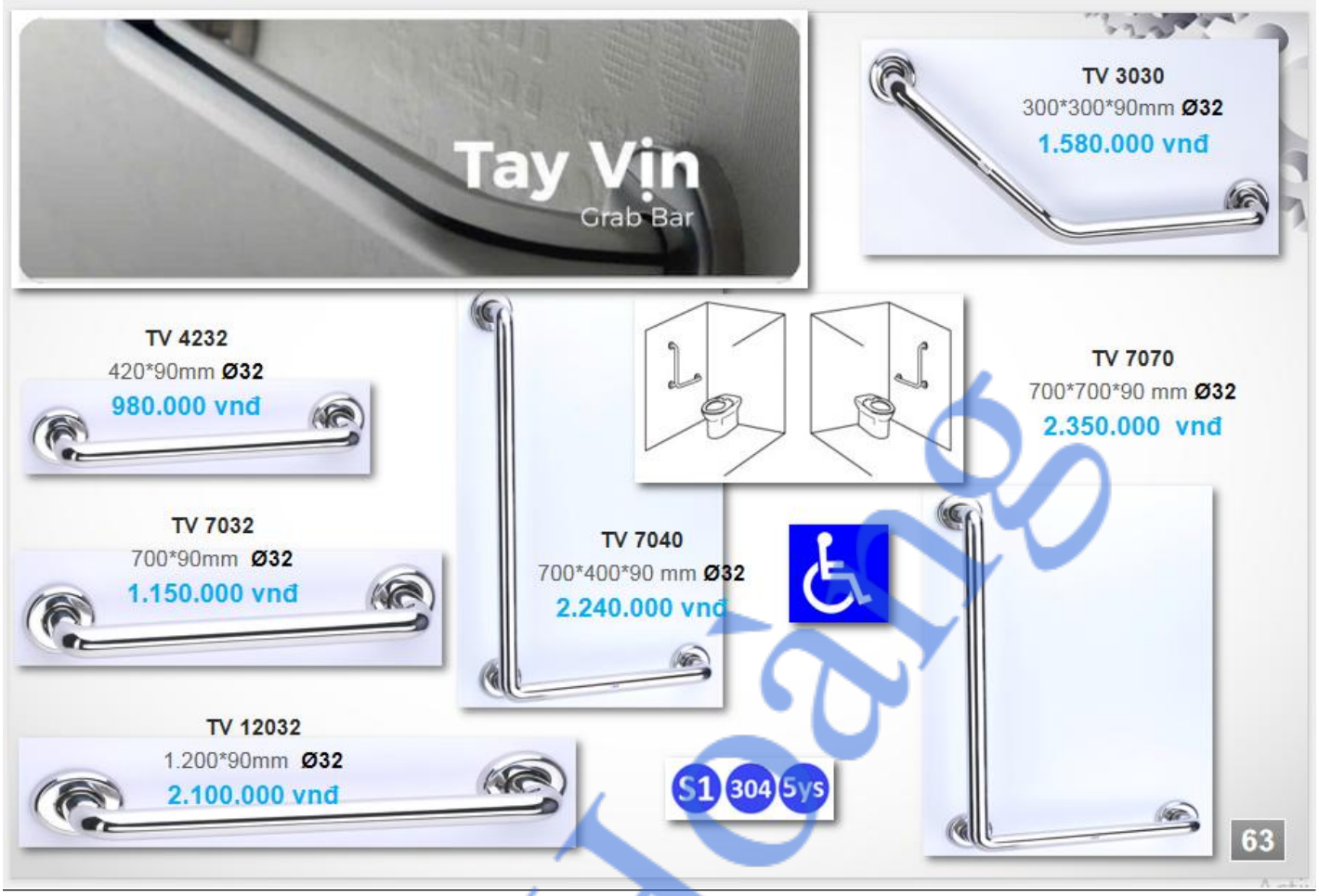
Tay Vịn
Grab Bar
TV 3030
300*300*90mm Ø32
1.580.000 vnđ
TV 4232
420*90mm Ø32
980.000 vnđ
TV 7070
700*700*90 mm Ø32
2.350.000 vnđ
TV 7032
700*90mm Ø32
1.150.000 vnđ
TV 7040
700*400*90 mm Ø32
2.240.000 vnđ
TV 12032
1.200*90mm Ø32
2.100.000 vnđ
S1 304 5ys
63

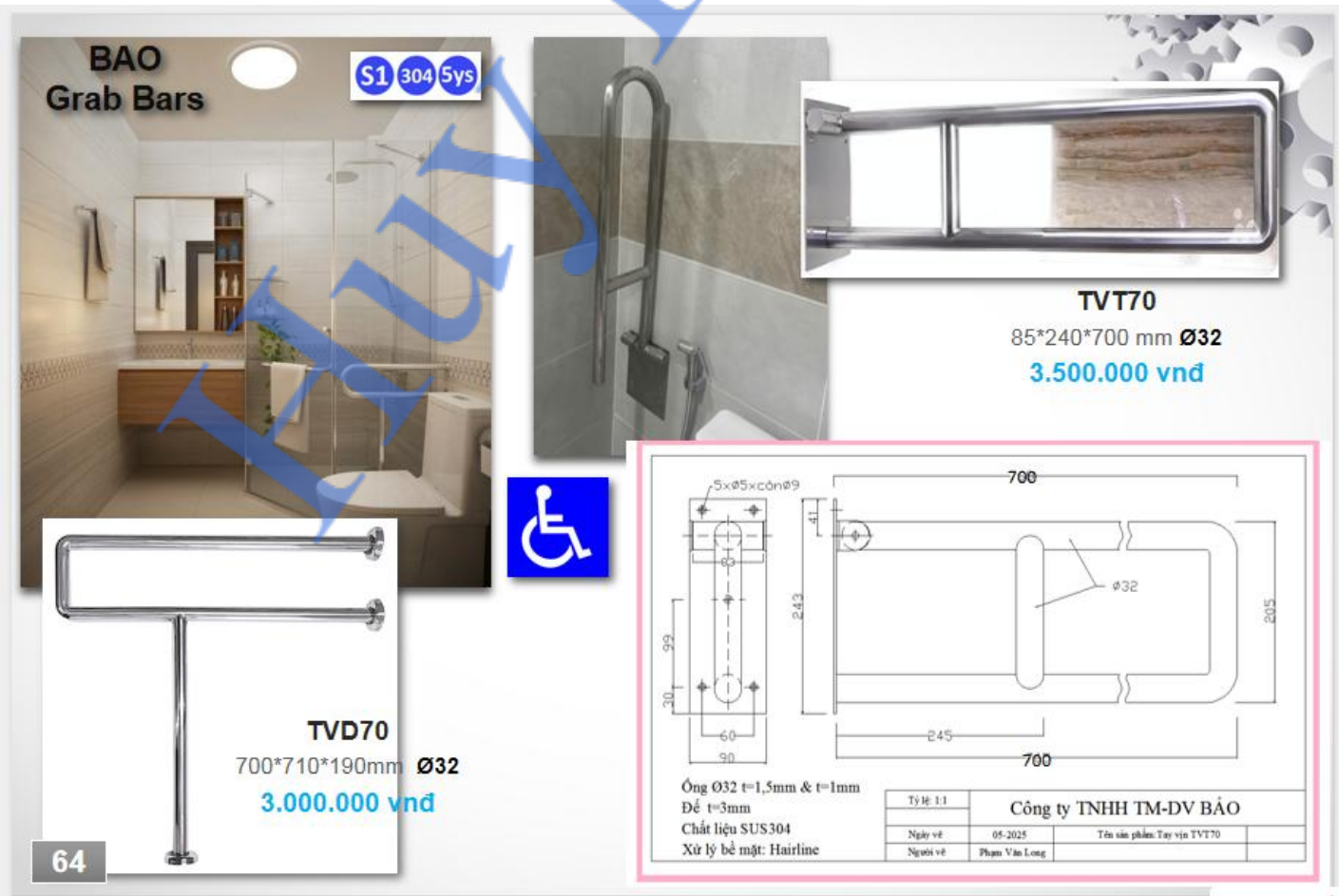
BAO
Grab Bars
S1 304 5ys
TVT70
85*240*700 mm Ø32
3.500.000 vnđ
TVD70
700*710*190mm Ø32
3.000.000 vnđ
64
5xø5xcônø9
700
41
243
ø32
205
99
30
60
90
245
700
Ống Ø32 t=1,5mm & t=1mm
Đế t=3mm
Chất liệu SUS304
Xử lý bề mặt: Hairline
Tỷ lệ: 1:1
Công ty TNHH TM-DV BẢO
Ngày vẽ
05-2025
Tên sản phẩm: Tay vịn TVT70
Người vẽ
Phạm Văn Long

Huy Hoàng


Ngoại Thất
30

BAO

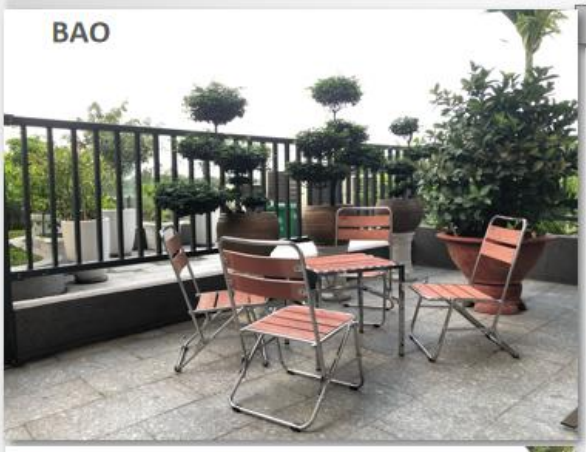



67

FOLDING CHAIRS & TABLE





GX B004
Folding chair
400*480*380*640mm
990.000 vnđ

S1 304 5ys



B005
Table
470*425*450mm
1.045.000 vnđ

Huy Hoàng

BAO
5-10 YEARS WARRANTY

68

BÀN & GHẾ XẾP | FOLDING CHAIR & TABLE



10 GHẾ XẾP PHÒNG TẮM
Shower seat
GX-B002
600x420x450(830) mm
2.695.000vnđ



05 GHẾ XẾP INOX
Folding Chair
GX-B004
400x480x380(640) mm
990.000vnđ



05 BÀN INOX
Table
B005
470x425x450 mm
1.045.000vnđ





BAO SHOWER SEAT



Shower Seat
GX B002
600*420*450mm
2.695.000 vnđ





S1 304 10 yrs

66

Huy Hoàng

BAO
5 YEARS WARRANTY

BÀN & GHẾ XẾP | FOLDING CHAIR & TABLE



Model
GX B006
1.375.000vnđ

Model
BX B007
3.245.000vnđ

69

BAO
5 YEARS WARRANTY

BÀN & GHẾ XẾP | FOLDING CHAIR & TABLE



SẢN PHẨM MỚI 2019 05

GHẾ XẾP INOX
Folding Chair
GX-B006
450x480x430(770) mm

1.375.000vnđ

Thiết kế đơn giản, tiện dụng kết hợp giúp tiết kiệm không gian tối đa, sản phẩm có bộ khung chắc chắn làm bằng kim loại SUS 304 chất lượng cao, chống ăn mòn. Mặt ngồi và dựa được làm bằng nhựa cao cấp với vân giả gỗ chống trơn trượt. Sản phẩm có thể sử dụng cho sân vườn ngoài trời.

Simplistic yet modern design, the product is a sotisphicate combination between stainless steel SUS304 and high grade wood plastic composition (WPC). The product have good resistance against harsh weather/environment conditions. The product can be easily fold up to maximize space saving.

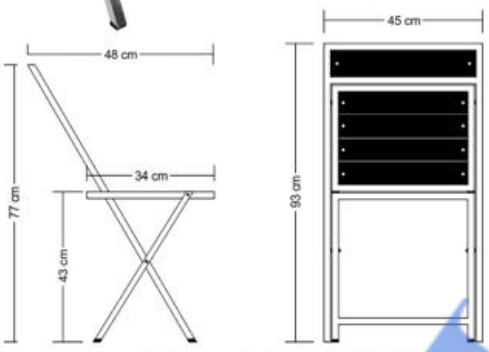



SẢN PHẨM MỚI 2019 05

BÀN XẾP INOX
Folding Table
BX-B007
640x640x730(850) mm

3.245.000vnđ

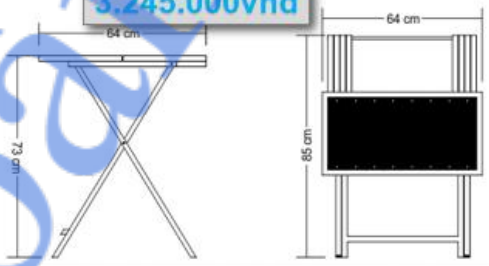

70

BAO
10 YEARS WARRANTY

BÀN & GHẾ XẾP ĐA NĂNG

CHAIR MODE



TABLE MODE











NEW PRODUCT 10 yrs

BÀN & GHẾ XẾP ĐA NĂNG
FOLDING CHAIR & TABLE

GBX020

Thiết kế đơn giản, tiện dụng kết hợp với bộ khung chắc chắn làm bằng kim loại Stainless Steel 304 chất lượng cao, chống ăn mòn. Giúp tiết kiệm không gian và có thể đặt ngoài trời.

20.700.000vnđ

Simplistic yet modern design, the product is a sotisphicate combination between stainless steel SUS304 and high grade wood plastic composition (WPC). The product have good resistance against harsh weather/environment conditions. The product can be easily transform between bench form and picnic table set form.

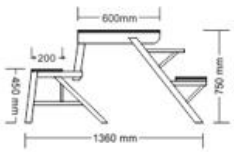



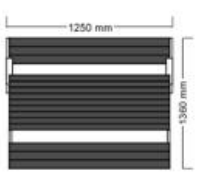

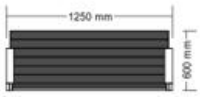

71

Huy Hoàng



Huy Hoàng

BAO
Kitchen wares

BN 410
350*130*80mm
920.000 vnđ





BN 910
200*200*85 mm
735.000 vnđ



BN 510
265*265*85 mm
1.090.000 vnđ



BN 920
200*200*420 mm
1.550.000 vnđ

BN 520
265*265*420 mm
2.240.000 vnđ





BN 420
350*130*400mm
1.890.000 vnđ

To meet the customers' demands,BAO Co. Have created high quality kitchen wares. The products manufactured with thick SUS-304 stainless-steel wire, good quality wielding, simple yet elegant designs, space saving, can be used as kitchen or bathroom accessories.

S1 304 5ys

72



BN 610
255*255*30mm
540.000 vnđ



BN 640
250*250*390mm
980.000 vnđ





BN 620
250*250*300mm
900.000 vnđ

BN 650
350*140*380mm
980.000 vnđ



S1 304 5ys

73

Huy Hoàng





KCM 3655V
365*600*150mm
2.800.000 vnđ



VC 3070V
300*700*100mm
3.200.000 vnđ

VTL 370
Dish Drainer
300*700*100mm
3.685.000 vnđ





Dish Drainer
KCX 3550
2.365.000 vnđ
350*510*370 mm
Chân Ø12.5



VC 3070
Dish Drainer
300*700*100mm
2.805.000 vnđ



74



S1 304 5ys

KCM 3655
Dish Drainer
365*550*150 mm
2.255.000 vnđ



KCM 3660A
Dish Drainer
365*600*150 mm
2.915.000 vnđ



Kitchen wares

75

Huy Hoàng







THANH MÓC LÙA ĐA NĂNG

Sản phẩm được thiết kế nhỏ gọn với độ dầy móc là 8mm, SUS304 với hai loại bóng sáng và độ bóng mờ. Móc được thiết kế lắp trên vách và lắp trên trần với chân bát nhỏ gọn chắc chắn thích hợp dùng treo đồ dùng bếp gọn gàng, tiện dụng, thanh treo ống 12.7 độ dầy 0.8 mm được cắt chiều dài theo yêu cầu

ML0110K
970*40*50 mm
400.000 vnđ
(ống treo Ø 12.7 dài 97cm kèm 2 chân móc và 10 khoen)
(giá không kèm vật dụng)

ML0115K
1.460*40*50 mm
595.000 vnđ
(ống treo Ø 12.7 dài 1.46m kèm 3 chân móc và 15 khoen)
(giá không kèm vật dụng)









ML0210K
970*40*50 mm
400.000 vnđ
(ống treo Ø 12.7 dài 97 cm kèm 2 chân móc và 10 khoen)
(giá không kèm vật dụng)

ML0215K
1.460*40*50 mm
595.000 vnđ
(ống treo Ø 12.7 dài 1.46m kèm 3 chân móc và 15 khoen)
(giá không kèm vật dụng)

THANH MÓC LÙA ĐA NĂNG

Sản phẩm được thiết kế nhỏ gọn với độ dầy móc là 8mm, SUS304 với hai loại bóng sáng và độ bóng mờ. Móc được thiết kế lắp trên vách và lắp trên trần với chân bát nhỏ gọn chắc chắn thích hợp dùng treo đồ dùng bếp gọn gàng, tiện dụng, thanh treo ống 12.7 độ dầy 0.8 mm được cắt chiều dài theo yêu cầu

Huy Hoàng



BÀN CHẢI MASSSAGE TOÀN THÂN



Huy Hoàng


Sản Phẩm
Hỗ Trợ
Huy Hoàng
27

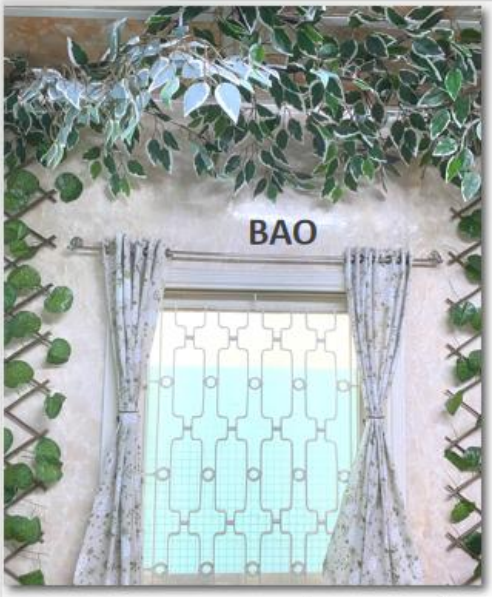



MR0110
970*40*50 mm
350.000 vnđ
(ống treo Ø 12.7 dài 97cm kèm 2 chân móc)
(giá không kèm rèm vải)



MR0115
1.460*40*50 mm
520.000 vnđ
(ống treo Ø 12.7 dài 1.46m kèm 3 chân móc)
(giá không kèm rèm vải)

THANH MÓC TREO RÈM

Sản phẩm được thiết kế nhỏ gọn với độ dầy móc là 8mm, SUS304 với hai loại bóng sáng và độ bóng mờ. Móc được thiết kế lắp trên vách và lắp trên trần với chân bát nhỏ gọn chắc chắn thích hợp dùng cho cửa sổ, cửa ra vào, rèm che vách ngăn, rèm che nắng trên xe Du lịch, thanh treo rèm ống 12.7 độ dầy 0.8 mm được cắt chiều dài theo yêu cầu





86







MR0210
970*33*65 mm
350.000 vnđ
(ống treo Ø 12.7 dài 97Cm kèm 2 chân móc)
(giá không kèm rèm vải)



MR0215
1.460*33*65 mm
520.000 vnđ
(ống treo Ø 12.7 dài 1.46m kèm 3 chân móc)
(giá không kèm rèm vải)





87

Hà Hoàng

Hướng Dẫn Bảo Quản

Maintainance instruction

Để giữ đồ dùng inox luôn sạch và sáng bóng không hề khó nhưng không phải chị em nội trợ nào cũng làm đúng cách.Thép không gỉ hay inox được biết đến là một kim loại không bị ăn mòn và gỉ sét, luôn giữ được vẻ sáng bóng. Chính vì ưu điểm tuyệt vời này nên inox là chất liệu phổ biến được lựa chọn cho phòng bếp và phòng tắm.Thế nhưng, đừng vì thế mà không ngó ngàng gì đến chúng. Các vết bẩn tích tụ lâu ngày tạo thành những vết bám, làm mờ và xỉn bề mặt của inox. Lúc này, bạn sẽ cần tới một vài bí quyết nho nhỏ, hữu ích để có thể làm sạch đồ dùng tốt hơn.

Lưu ý: các sản phẩm bằng inox 304 vẫn có thể sẽ bị rỉ sét nếu vệ sinh sai cách và dùng hóa chất tẩy rửa quá mạnh như: thuốc tẩy, nước rửa sàn/bồn cầu.

Dụng cụ làm sạch: giấy lau bếp, giấy ăn, vải mềm, tốt nhất là khăn lau bếp sợi microfibre. Không sử dụng bàn chải, cước thép, hoặc những dụng cụ cọ rửa ma sát mạnh khác để tránh làm hư hại bề mặt sản phẩm.

1. NƯỚC LAU KÍNH

Lưu lại dấu tay, dầu mỡ và vết ố nước là một trong những nhược điểm nhận được nhiều phàn nàn nhất của đồ dùng inox. Nhưng, chúng có thể bị "đánh bay" một cách dễ dàng bằng nước lau kính. Bạn có thể xịt thẳng dung dịch nước lau kính lên bề mặt cần làm sạch, nhẹ nhàng dùng khăn lau theo vòng tròn để loại bỏ hoàn toàn các dấu vết bám trên nó. Lau lại một lần nữa làm sạch ở bước cuối cùng.

2. DUNG DỊCH CHUYÊN DỤNG

Nếu đồ dùng sử dụng quá lâu ngày và có những mảng bám, bạn muốn đánh bóng lại chúng thì hãy tìm mua những dung dịch tẩy rửa dành riêng cho đồ inox. Bởi vì, chúng không những loại bỏ vết bẩn, không gây hại mà còn trả lại vẻ sáng bóng vốn có cho các đồ dùng inox.

3. DẤM, CHANH, VÀ BỘT BAKING SODA

Để tẩy các vết ố, cặn bám lâu ngày khó ra, ngoại trừ dùng các loại dung dịch hóa chất có sẵn, bạn cũng có thể thay thế bằng cách pha dung dịch tẩy rửa từ dấm, chanh và bột Baking Soda. Pha ít nhất 1 thìa bột baking soda vào 200ml nước (càng nhiều bột khả năng tẩy các vết bẩn cứng đầu càng tốt) dùng bình phun lên bề mặt sản phẩm hoặc thấm bằng khăn rồi lau lên sản phẩm. Để yên ít nhất 30 phút rồi lau lại bằng khăn ướt, nên phun thêm dung dịch dấm pha loãng và lau lại bằng nước sạch để tối ưu hóa khả năng tẩy. Lau lại bằng khăn sạch khô.

To maintain the shiny look and clean surface of any stainless steel products, you will need to know certain tips to keep the product at peek condition. As anyone who owns stainless steel appliances knows, stainless—in spite of the promise of its name—is not immune to staining. Smudges, fingerprints, water spots and soap scum are inevitable.

Note: Cleaners with high amounts of bleach can cause corrosion, especially in crevices where cleaner can become trapped and remain in contact with the stainless for a long period of time. Avoid using bleach, floor/toilet bowl cleaner products at all cost.

Tool: kitchen paper rolls, napkins, soft clothes, or the best is microfibre clothes. Do not use brushes, steel scrubs, or other hard scrubing tools to avoid damaging the products' surfaces.

1. WINDEX

You can utilise your Windex for the outside of the appliances. Spread evenly but in moderate amounts and wipe in circulate motions using a microfiber cloth or a paper towel. The glass cleaner should help you get rid of fingerprints or watermarks on the surface.

2. SPECIAL DETERGENTS

There are cleaning supplies out there on the market that have already prepared a solution that will not only clean your surface but polish it too, returning its lost shine. Before buying something, read reviews or ask friends that may have used it, so you know it is helpful.

3. VINEGAR, LEMON AND BAKING SODA

If you don't want to support chemical use in cleaning, you can always DIY a solution with the materials you have at home. Mix vinegar and water, preferably in a spray bottle and go over the surface. Again, use a microfiber cloth and wipe it away. You can do the same with soda instead of vinegar. Perform the steps in the same way.

Dịch vụ khách hàng

Hãy gọi cho chúng tôi nếu bạn có bất cứ câu hỏi nào về sản phẩm

Điện thoại : (028)3839 7507 - (028)3825 0325



Quy Định Bảo Hành

Warranty

Tất cả khách hàng của **CÔNG TY TNHH TM DV BẢO** (BẢO) được cung cấp dịch vụ bảo hành miễn phí ít nhất 5 năm cho dòng sản phẩm Series 1 và bảo hành không thời hạn cho dòng sản phẩm Series 2. Để nhận được dịch vụ bảo hành, khách hàng phải gửi trả sản phẩm lỗi về cho đại lý/ cửa hàng đã bán hoặc gửi về văn phòng chính của công ty BẢO.

ĐIỀU KIỆN BẢO HÀNH

Chúng tôi cung cấp dịch vụ bảo hành miễn phí đối với những sản phẩm của công ty bị lỗi sản xuất hoặc lỗi vật liệu trong điều kiện sử dụng và dịch vụ bình thường. BẢO có trách nhiệm sửa chữa, thay thế cho những sản phẩm hoặc phụ kiện bị lỗi nếu những sản phẩm này được lắp đặt và sử dụng theo đúng hướng dẫn sử dụng.
Sản phẩm sẽ không được bảo hành dưới những điều kiện sau đây:

- Hư hỏng hoặc mất mát do di chuyển, lắp đặt không đúng.
- Sử dụng không hợp lý, sử dụng sai mục đích.
- Tháo, sửa chữa sản phẩm và thay thế bằng những phụ kiện hoặc bộ phận không phải do BẢO sản xuất kể cả những hư hỏng gây ra bởi đại lý, người bán hàng và những đơn vị thi công lắp đặt hoặc bất cứ người nào khác.
- Hư hỏng hoặc mất mát do cọ sát giảm độ bóng, xước.
- Ố mòn do sử dụng lâu, do lau rửa không đúng cách hoặc do điều kiện nước và không khí (nhiễm phèn hoặc nhiễm mặn).
- Các bộ phận dễ hỏng và thường xuyên phải thay thế như các chi tiết cao su, gioang, ốc vít vặn, bánh xe.
- Do để các chất tẩy rửa có chứa thuốc tẩy, cồn, amonia, clo và bột trét tường dính trên bề mặt sản phẩm trong một thời gian nhất định, và không được làm sạch ngay tạo nên vết rỗ trên bề mặt sản phẩm.
- Không bảo hành cho bất cứ hình thức phiếu bảo hành nào khác mẫu của công ty.

All of our customer are provided with the best warranty service at least 5 our Series 1 lines of products and life time warranty on our Series 2 products. In case of warranty, customers need to send the products back seller or to BAO's office to receive our warranty service.

TERMS AND CONDITIONS FOR WARRANTY SERVICE

We are providing our warranty services free of charges if the products malfunction in normal conditions and environments. BAO has the liability to fix or replace the faulty products/accessories in case the products are installed and used according to instructions.
The products will not be eligible for warranty service if they are:

- Damaged during moving, installation by third parties/resellers.
- Used for wrong purposes.
- Products have been mordified/changed not by BAO.
- Scratch on surface after used/install.
- Only tainted with soap scum or alum after long time usage.
- Replacable parts broken after long time usage. (wheels, rubber/latex parts, screws).
- Products in contact with disinfectants, abrasives, or cleaners that contain bleach, alcohol, ammonia, or chlorides, all of which can harm stainless.
- Using different types of waranty notes apart from BAO's original ones.

BAO
PHỤ KIỆN PHÒNG TẮM CAO CẤP

VĂN PHÓNG CHÍNH HỒ CHÍ MINH
CÔNG TY TNHH TM DV BẢO
212/23A Nguyễn Văn Nguyễn, P. Tân Định,TP.HCM.VN
Tax Code: 0302122117
Phone: (028) 3839 7507
Hotline: 090 888 1353
Web: www.baoinox.com
Email: ctybaoinox@gmail.com

SHOWROOM HỒ CHÍ MINH
CÔNG TY TNHH TM DV BẢO
115 Nguyễn Thị Minh Khai, P.Bến Thành,TP.HCM.VN
Phone: (028) 3839 7507
Hotline: 090 888 1353

SHOWROOM QUẢNG NINH
CÔNG TY TNHH MTV TM ĐẠI HƯNG
Tổ 3, Khu 2, P. Hã Long, T. Quảng Ninh .VN
Phone: (0203) 383 2278
Hotline: 091 332 5767

SHOWROOM HỒ CHÍ MINH
CÔNG TY TNHH NỘI NGOẠI THẤT KIM QUỐC TIẾN
24 Lương Định Của, P. Bình Trưng, TP. HCM.VN.
Phone: (059) 382 4824
Hotline: 0909 58 56 57

SHOWROOM HÀ NỘI
CÔNG TY TNHH TM-DV TÙNG LÂM
Số 14 Ngõ 169 Thái Hà, P. Đống Đa, TP.Hà Nội.VN
Phone: (024) 3823 1269
Hotline: 098 414 9955 - 0904 940 488

SHOWROOM NHA TRANG
CÔNG TY TNHH TT NT CHÍ THÀNH
20 Trịnh Phong, p.Nha Trang, T.Khánh Hòa.VN
Phone: (0258) 387 8792
Hotline: 0913 460 784

SHOWROOM HẢI DƯƠNG
DNTN QUANG CHỨC
18 Nguyễn Trãi, P. Nguyễn Trãi, TP. Hải Dương .VN
Phone: (0220) 385 3695
Hotline: 0913 352 610

SHOWROOM ĐÀ NẴNG
DNTN MINH THÀNH
22 Ngô Gia Tự, P.Hải Châu, TP Đà Nẵng.VN
Phone: (0236) 382 4529
Hotline: 0905 126 465

SHOWROOM PLEIKU
DNTN DUY THƯ
08 K Lê Lai, P. Tây Sơn, TP. Pleiku, T. Gia Lai. VN
Phone: (059) 382 4824
Hotline: 0909 58 56 57

SHOWROOM ĐÀ NẴNG
CÔNG TY TNHH VINAR
324 Tôn Đản, P. An Khê, TP Đà Nẵng.VN
Phone: (0236) 3659 118
Hotline: 0983 009 118

SHOWROOM ĐÀ LẠT
CÔNG TY TNHH VẠN ĐỨC PHÁT
301 Phan Đình Phùng, P. 2, TP. Dà Lạt.VN
Phone: (063) 383 7400
Hotline: 0913 818 755

SHOWROOM CẦN THƠ
CTY TNHH MTV TM&DV LỘC NGHI
185 Đường 3/2, P.Tân An, TP.Cần Thơ.VN
Phone: (0292) 378 3518
Hotline: 0939 557 688

SHOWROOM CẦN THƠ
CÔNG TY TNHH TM VẠN PHÚC
411A QL 1A, Q. Cái Răng, TP.Cần Thơ.VN
Phone: (0710) 384 7145 - 384 7313
Hotline: 0909 107 900

Huy Hoang