INOX HUNG VUONG

HV 304

Đẹp mãi với thời gian



Huy Hoàng

PERFECTION Come from innovation

www.inoxhungvuong.com

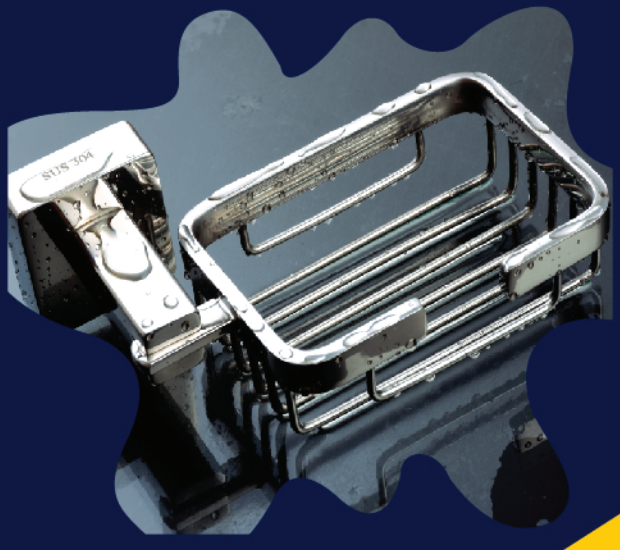

INOX HUNG VUONG

H 304

Đẹp mãi với thời gian

CATALOGUE 2022 - 2023

20 NĂM

Chuyên sản xuất hàng độc quyền cho nhà phân phối



Lời Giới Thiệu

Inox Hùng Vương được thành lập năm 2000. Chúng tôi tự hào có nhiều năm kinh nghiệm sản xuất và cung cấp sỉ thiết bị vệ sinh, phụ kiện inox 304 dùng cho phòng tắm, nhà bếp, vệ sinh. Sản phẩm đã được khách hàng tin tưởng sử dụng rộng rãi. Điểm mạnh của chúng tôi là mẫu mã đa dạng. Thiết kế theo yêu cầu thương hiệu riêng cho quý khách hàng. Luôn có sản phẩm theo thị hiếu mới nhất. Hiện nay, **Inox Hùng Vương** cung cấp các sản phẩm:

1. Phụ kiện phòng tắm inox 304
2. Phụ kiện nhà bếp inox 304
3. Phụ kiện vệ sinh inox 304

Chúng tôi cam kết mang tới những sản phẩm đúng chất lượng, giá cả cạnh tranh, đúng hẹn. Mong muốn hợp tác với tất cả các cửa hàng, đại lý phân phối sỉ trên toàn quốc, để cùng kinh doanh và phát triển.

Đặc biệt: Chuyên sản xuất hàng độc quyền cho nhà phân phối.

Chúng tôi hợp tác với các nhà cung cấp vật tư inox Đại Dương, inox Asia, inox Hữu Liên... cùng các thương hiệu khác, để tạo nên sản phẩm đẳng cấp của người việt.

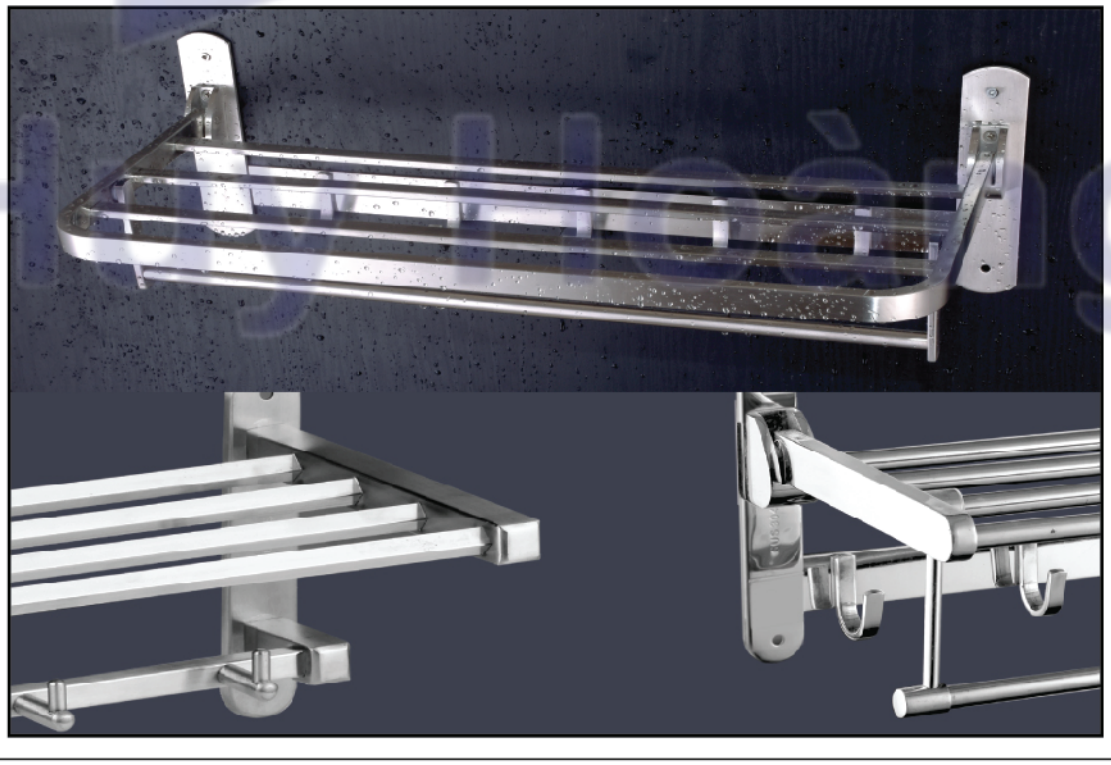

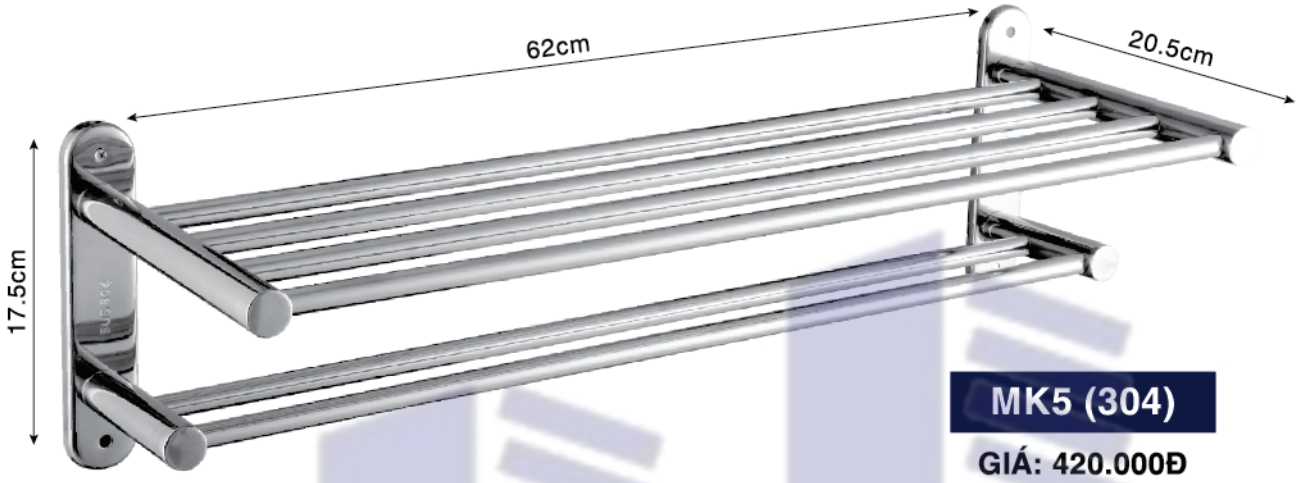

MK5 (304)

GIÁ: 420.000Đ

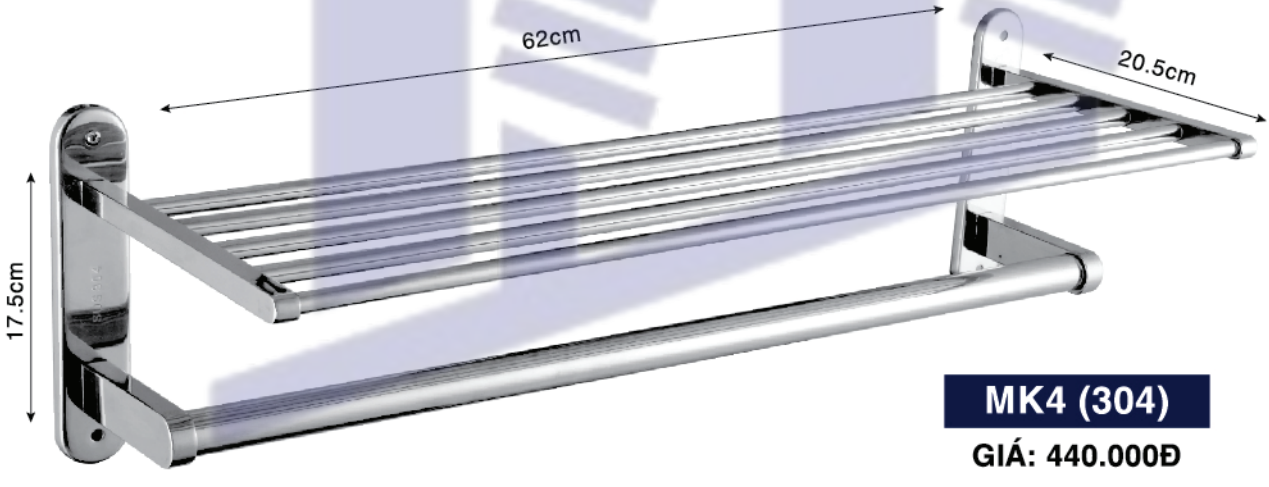

MK4 (304)

GIÁ: 440.000Đ

Huy Hoàng

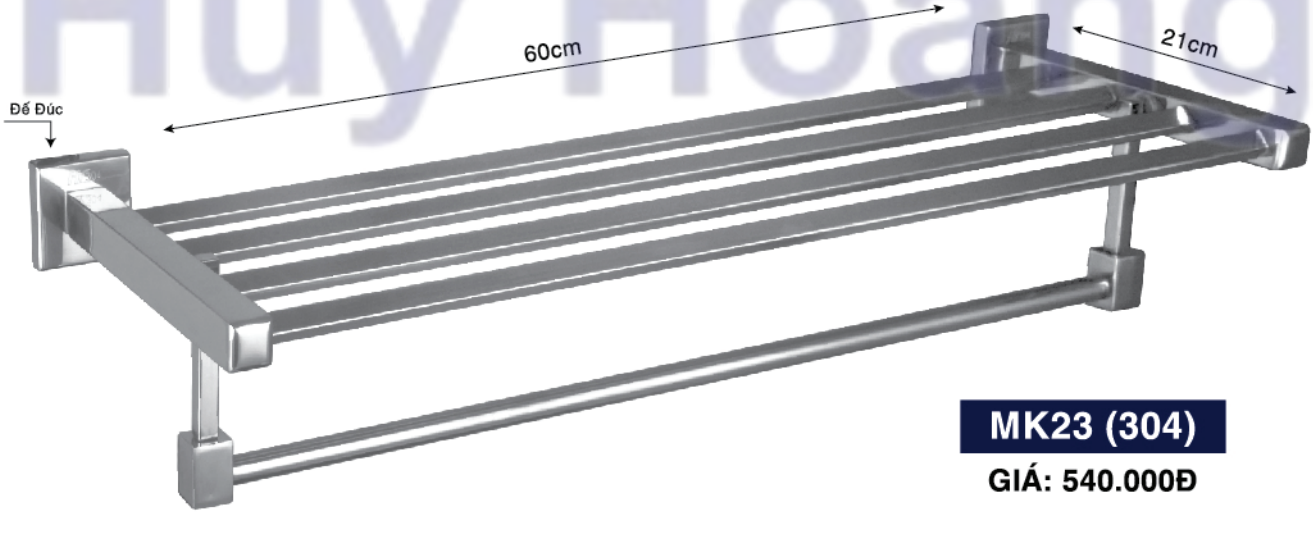

MK23 (304)

GIÁ: 540.000Đ

THANH TREO KHĂN TẦNG CAO CẤP

CAM KẾT SẢN PHẨM ĐÚNG NHƯ HÌNH ẢNH

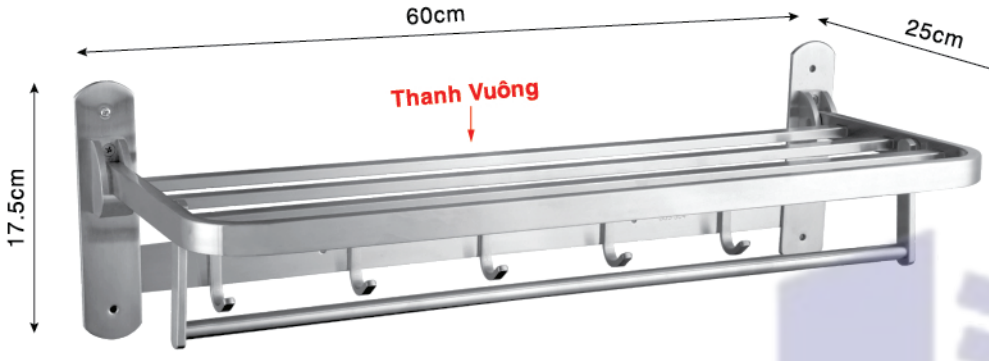

MK9 (304)

304 Mờ

GIÁ: 1.200.000Đ

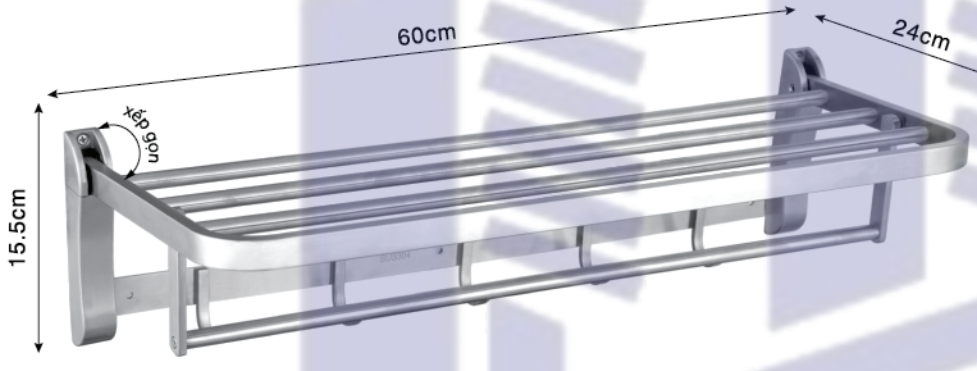

MK13 (304)

304 bóng - 304 Mờ

GIÁ: 960.000Đ

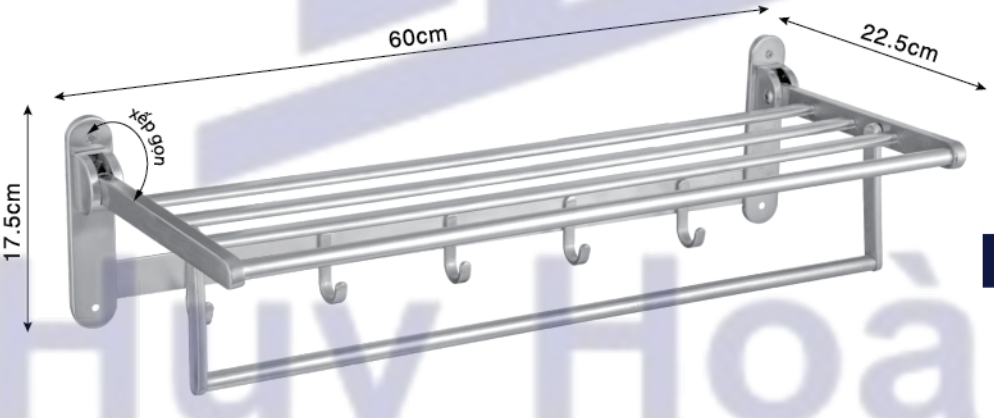

MK12 (304)

304 bóng - 304 Mờ

GIÁ: 660.000Đ

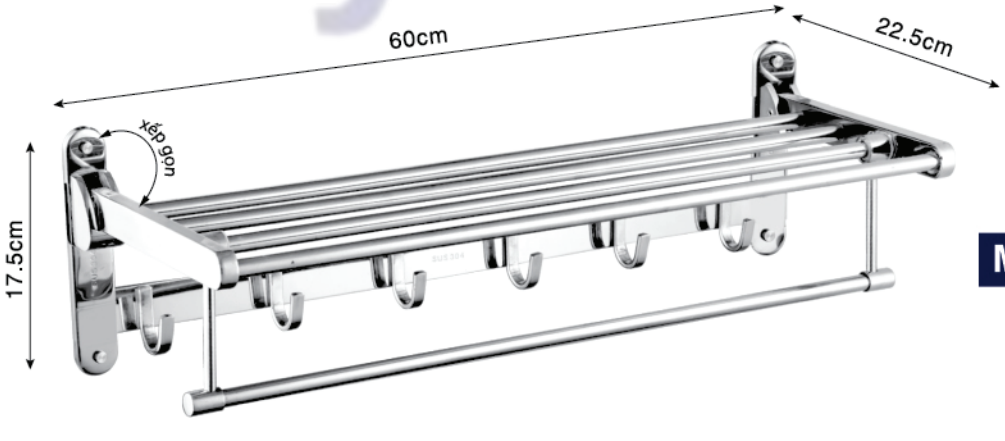

MK10G (304)

GIÁ: 700.000Đ

Huy Hoàng

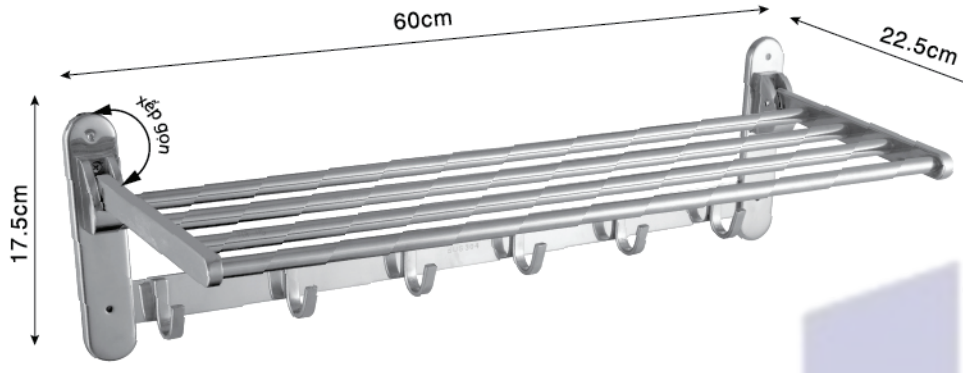

MK11 (304)

GIÁ: 660.000Đ

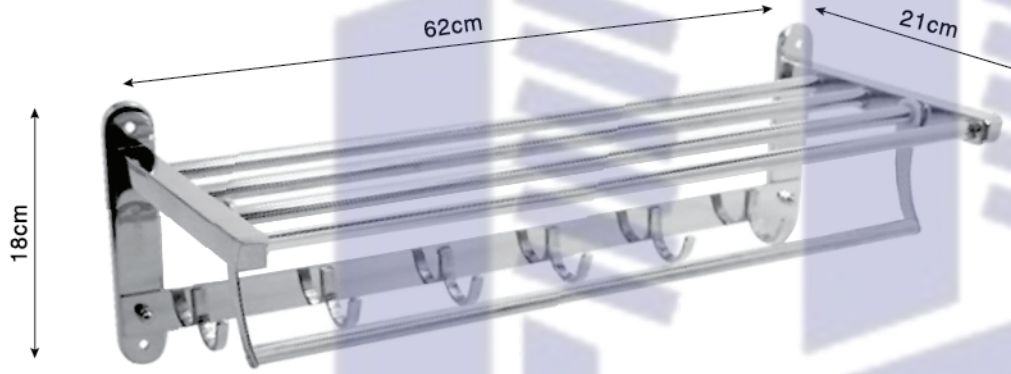

MK10D (304)

GIÁ: 560.000Đ

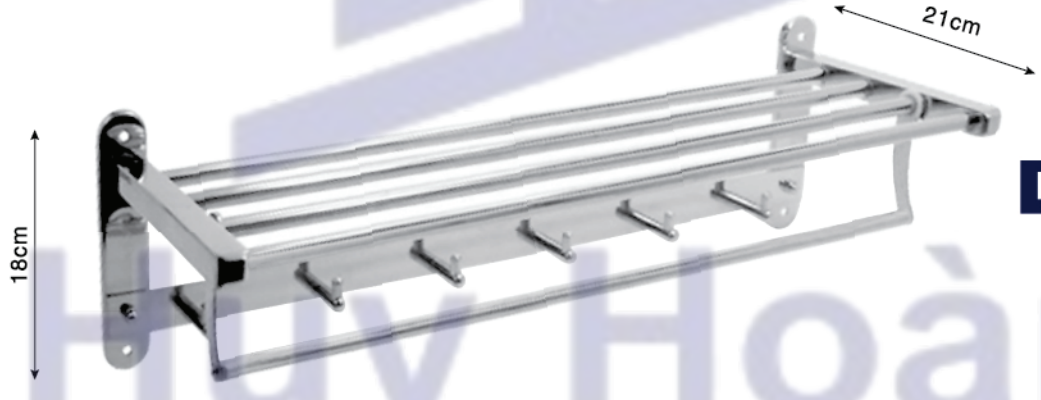

MK10Y (304)

GIÁ: 580.000Đ

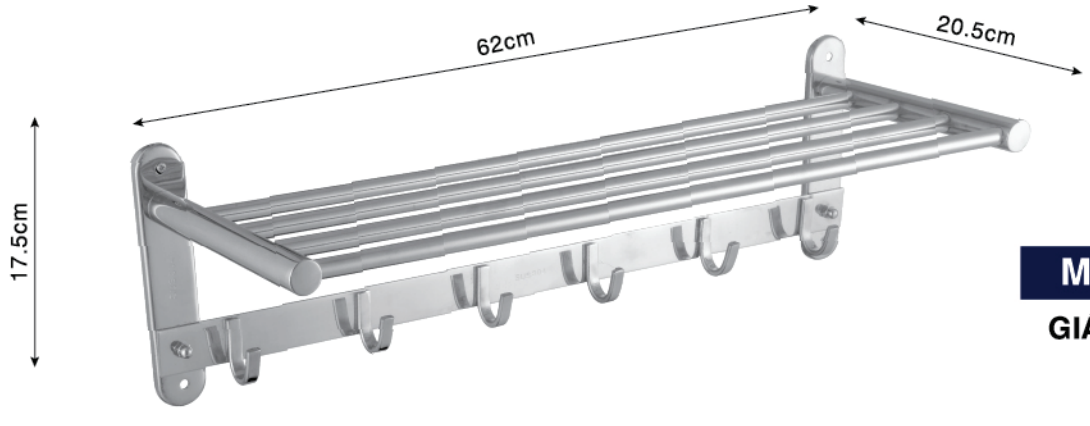

MK7 (304)

GIÁ: 460.000Đ

Huy Hoàng

THANH TREO KHĂN TẦNG CAO CẤP

CAM KẾT SẢN PHẨM ĐÚNG NHƯ HÌNH ẢNH

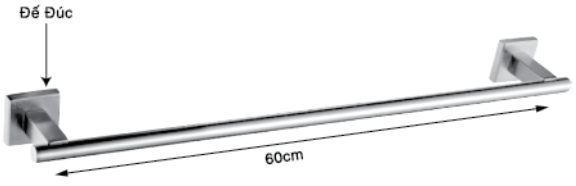

HV-04
Inox 304 Mờ
GIÁ: 310.000Đ

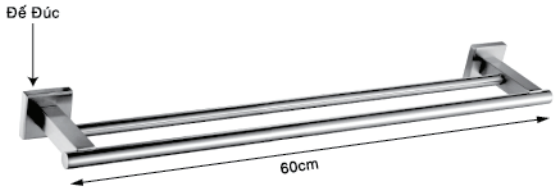

HV-609
Inox 304 Mờ
GIÁ: 400.000Đ

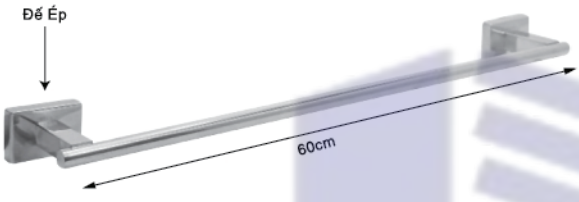

HV-06
Inox 304 Bóng
GIÁ: 220.000Đ

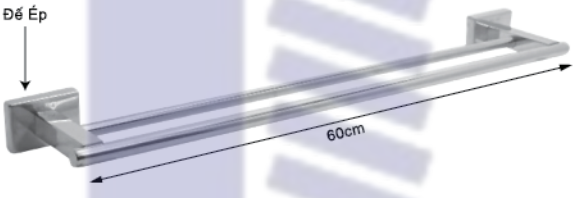

HV-619
Inox 304 Bóng
GIÁ: 260.000Đ

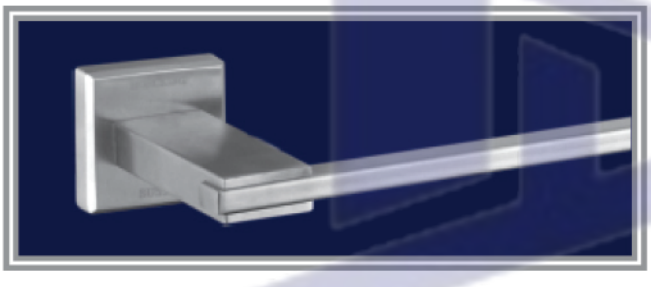

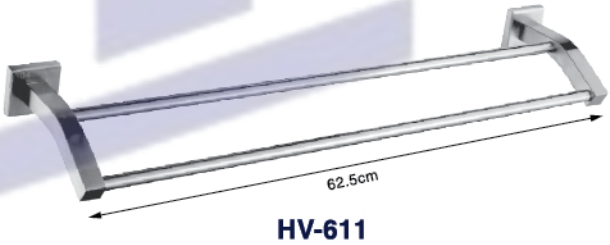

HV-611
Inox 304 Mờ
GIÁ: 460.000Đ

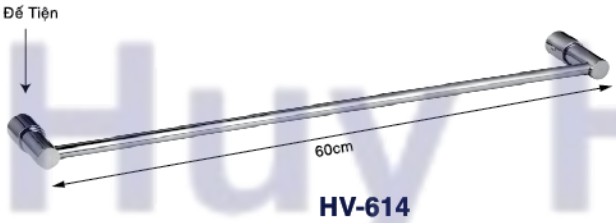

HV-614
Inox 304
GIÁ: 210.000Đ



HV-613
Inox 304
GIÁ: 250.000Đ

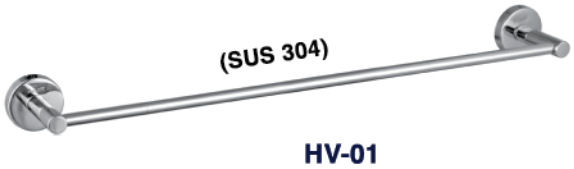

HV-01
Inox 304
GIÁ: 140.000Đ



HV-612
Inox 304
GIÁ: 190.000Đ

Huy Hoàng

THANH TREO KHĂN TẦNG CAO CẤP

CAM KẾT SẢN PHẨM ĐÚNG NHƯ HÌNH ẢNH



HV-02
Inox 304
GIÁ: 110.000Đ



HV-03
Inox 304
GIÁ: 140.000Đ



HV-618
Inox 304
GIÁ: 140.000Đ



HV-617
Inox 304
GIÁ: 190.000Đ



L006
Inox 304
GIÁ: 330.000Đ

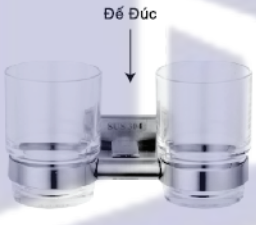

L007
Inox 304
GIÁ: 310.000Đ



L008
Inox 304
GIÁ: 240.000Đ

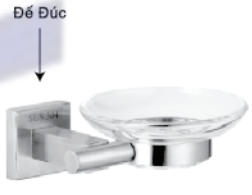

L009
Inox 304
GIÁ: 270.000Đ

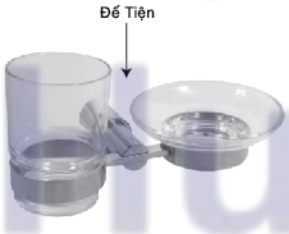

L001
Inox 304
GIÁ: 290.000Đ

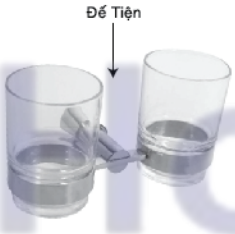

L002
Inox 304
GIÁ: 260.000Đ



L003
Inox 304
GIÁ: 200.000Đ



L005
Inox 304
GIÁ: 130.000Đ



L011
Inox 304
GIÁ: 180.000Đ



L004
Inox 304
GIÁ: 220.000Đ



HG-633
Inox 304
GIÁ: 800.000Đ



HG-636
Inox 304
GIÁ: 200.000Đ



HG-686
Inox 304
GIÁ: 160.000Đ



HG-646V
Inox 304
GIÁ: 270.000Đ

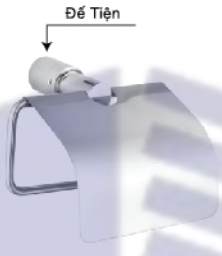

HG-646T
Inox 304
GIÁ: 230.000Đ



HG-626
Inox 304
GIÁ: 210.000Đ



HG-676
Inox 304
GIÁ: 230.000Đ



HG-616
Inox 304
GIÁ: 350.000Đ



HG-617
Inox 304
GIÁ: 220.000Đ



HG-656
Inox 304
GIÁ: 150.000Đ



HG-666
Inox 304
GIÁ: 130.000Đ



HG-696
Inox 304
GIÁ: 230.000Đ



XB-900
Inox 304
GIÁ: 350.000Đ

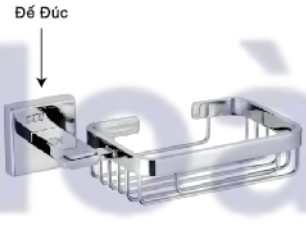

XB-100
Inox 304
GIÁ: 330.000Đ

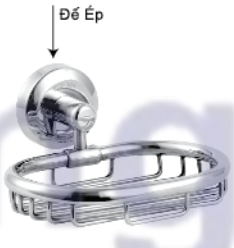

XB-800
Inox 304
GIÁ: 220.000Đ



XB-200
Inox 304
GIÁ: 280.000Đ



XB-300
Inox 304
GIÁ: 150.000Đ



XB-660
Inox 304
GIÁ: 120.000Đ



XB-700
Inox 304
GIÁ: 70.000Đ

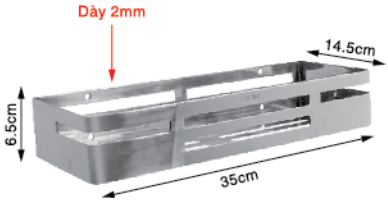

RTT-3
Inox 304 bóng - 304 mờ
GIÁ: 420.000Đ

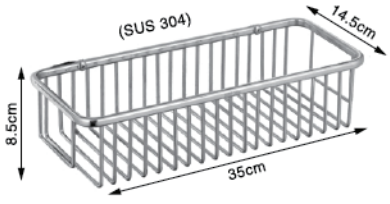

RT-1
Inox 304
GIÁ: 420.000Đ

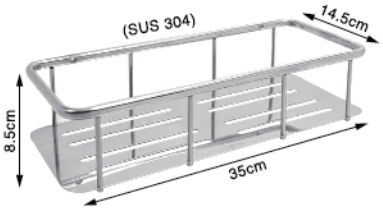

RTT-1
Inox 304
GIÁ: 420.000Đ

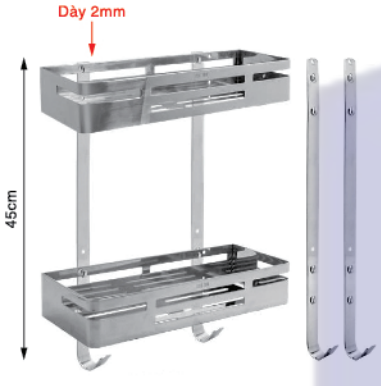

RTT-4
Inox 304 bóng - 304 mờ
GIÁ: 920.000Đ

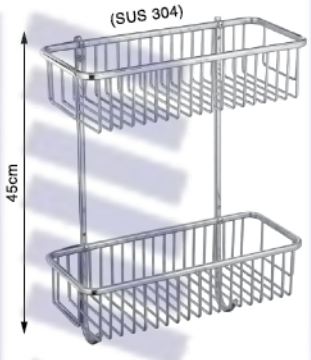

RT-2
Inox 304
GIÁ: 920.000Đ

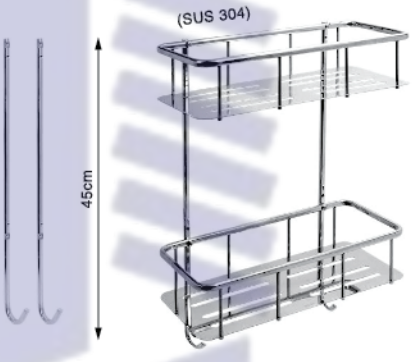

RTT-2
Inox 304
GIÁ: 920.000Đ



RGT-3
Inox 304 bóng - 304 mờ
Rổ góc 25
GIÁ: 420.000Đ

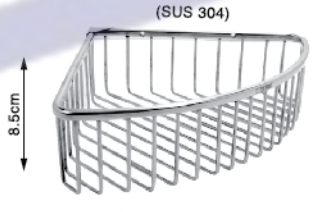

RG-1
Rổ góc 25
GIÁ: 420.000Đ

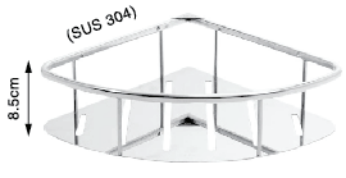

RGT-1
Rổ góc 25 - **GIÁ: 420.000Đ**
Rổ góc 20 - **GIÁ: 380.000Đ**



RGT-4
Inox 304 bóng - 304 mờ
Rổ góc 25
GIÁ: 920.000Đ

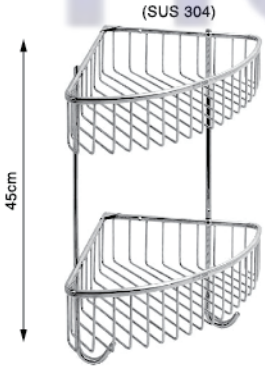

RG-2
Rổ góc 25
GIÁ: 920.000Đ

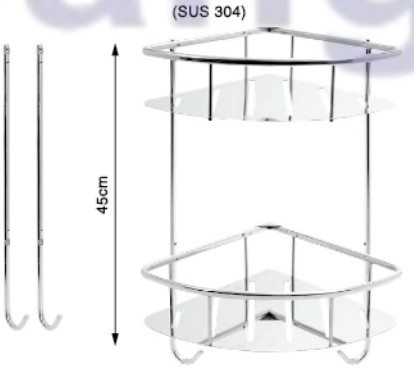

RGT-2
Rổ góc 25 - **GIÁ: 920.000Đ**
Rổ góc 20 - **GIÁ: 840.000Đ**



KT-12
GIÁ: 350.000Đ



KT-03
INOX 304
5 tấc - **GIÁ: 390.000Đ**
6 tấc - **GIÁ: 420.000Đ**



KT-04
INOX 304
5 tấc - **GIÁ: 280.000Đ**
6 tấc - **GIÁ: 310.000Đ**



KT-05
INOX 304
5 tấc - **GIÁ: 330.000Đ**
6 tấc - **GIÁ: 350.000Đ**



KT-06
Inox 304
GIÁ: 220.000Đ

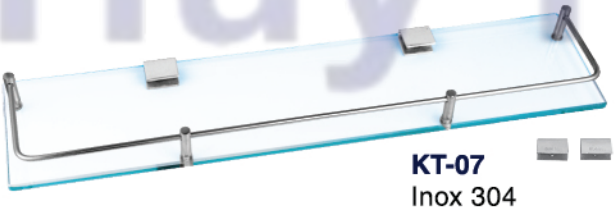

KT-07
Inox 304
GIÁ: 140.000Đ

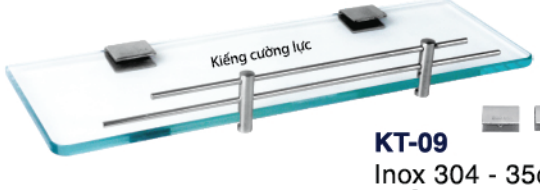

KT-09
Inox 304 - 35cm
GIÁ: 220.000Đ

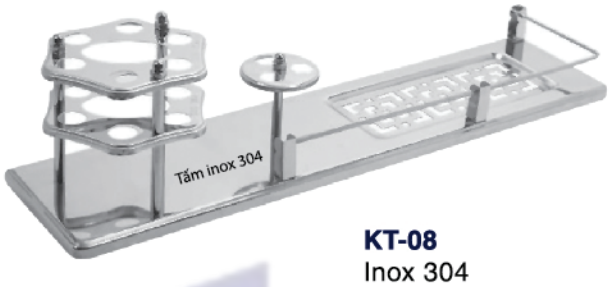

KT-08
Inox 304
GIÁ: 300.000Đ



KG-06
Inox 304
GIÁ: 450.000Đ



KG-04
Inox 304
GIÁ: 330.000Đ

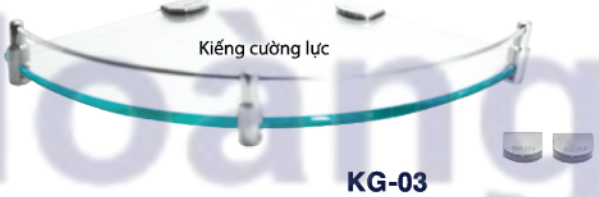

KG-03
Inox 304
GIÁ: 280.000Đ



KG-02
Inox 304
GIÁ: 220.000Đ

Huy Hoàng

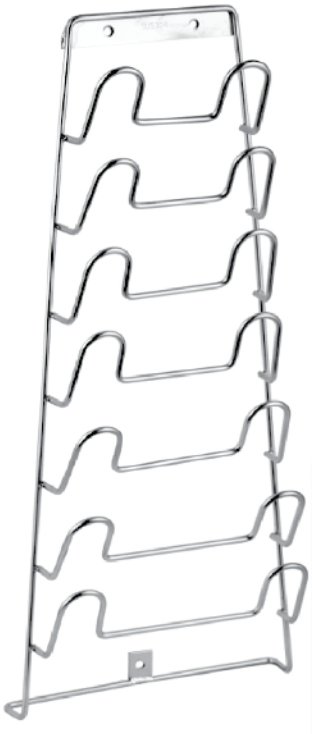

Máng Nắp 304
7 nắp-50cm - **GIÁ: 190.000Đ**
9 nắp-64cm - **GIÁ: 230.000Đ**

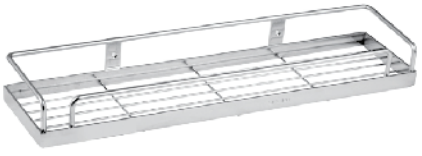

Gia Vị 1 Tầng (304)
KT: 12x30cm - **GIÁ: 160.000Đ**
KT: 12x40cm - **GIÁ: 190.000Đ**
KT: 12x50cm - **GIÁ: 220.000Đ**

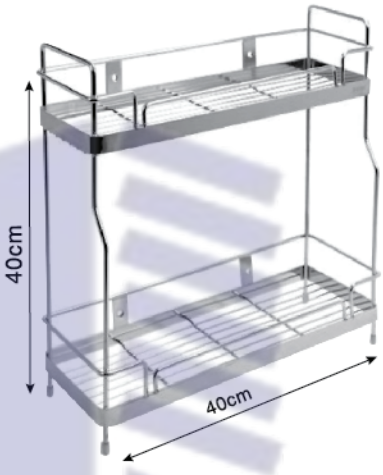

Gia Vị-03 (304)
KT: 12x14x40cm
GIÁ: 490.000Đ



Gia Vị-02 (304)
KT: 12x40cm **GIÁ: 620.000Đ**

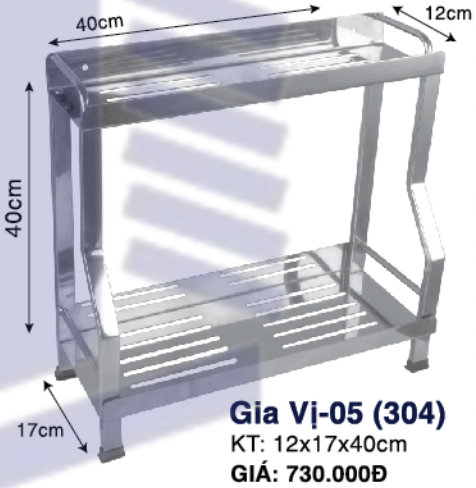

Gia Vị-05 (304)
KT: 12x17x40cm
GIÁ: 730.000Đ

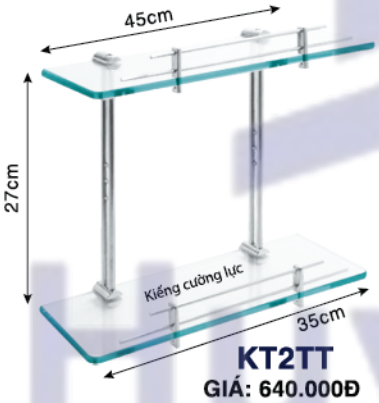

KT2TT
GIÁ: 640.000Đ

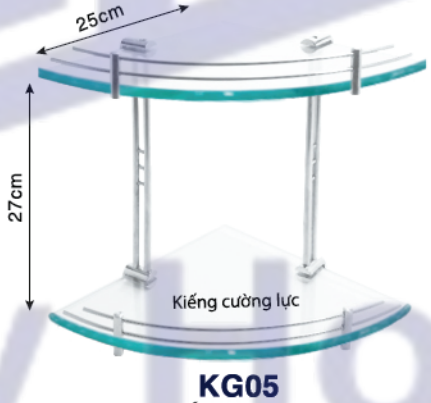

KG05
GIÁ: 660.000Đ



Gia Vị-01 (304)
KT: 17x40cm
GIÁ: 940.000Đ



Gia Vị Góc 2 Tầng Đứng
2 Tầng Đứng - inox 304
Góc 25 - **GIÁ: 420.000Đ**
Góc 20 - **GIÁ: 360.000Đ**



Gia Vị Góc 2 Tầng Vít
2 Tầng Vít - inox 304
Góc 25 - **GIÁ: 420.000Đ**
Góc 20 - **GIÁ: 360.000Đ**



Gia Vị Góc 1 Tầng
1 Tầng - inox 304
Góc 25 - **GIÁ: 180.000Đ**
Góc 20 - **GIÁ: 160.000Đ**

3 Ngăn



ĐV-3
Inox 304
GIÁ: 270.000Đ

2 Ngăn



ĐV-2
Inox 304
GIÁ: 200.000Đ

1 Ngăn



ĐV-1
Inox 304
GIÁ: 130.000Đ

3 Ngăn



ĐV-7
Inox 304
GIÁ: 300.000Đ

2 Ngăn



ĐV-8
Inox 304
GIÁ: 220.000Đ

1 Ngăn



ĐV-9
Inox 304
GIÁ: 150.000Đ

3 Ngăn



ĐV-10
Inox 304
GIÁ: 300.000Đ

2 Ngăn

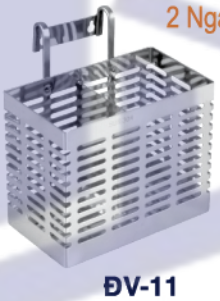

ĐV-11
Inox 304
GIÁ: 220.000Đ

3 Ngăn



OV-5
Inox 304
GIÁ: 290.000Đ

2 Ngăn



OV-4
Inox 304
GIÁ: 220.000Đ

NEW



HCD-304
GIÁ: 870.000Đ



ĐT-2
Inox 304
GIÁ: 280.000Đ



ĐT-5
Inox 304
GIÁ: 200.000Đ



ĐT-6
Inox 304
GIÁ: 180.000Đ



MÁNG DAO - 304
MD 3T - GIÁ: 170.000Đ
MD 4T - GIÁ: 190.000Đ
MD 5T - GIÁ: 210.000Đ
MD 6T - GIÁ: 230.000Đ



MÁNG XOONG - 304
MX 06T - GIÁ: 180.000Đ
MX 08T - GIÁ: 200.000Đ
MX 10T - GIÁ: 220.000Đ



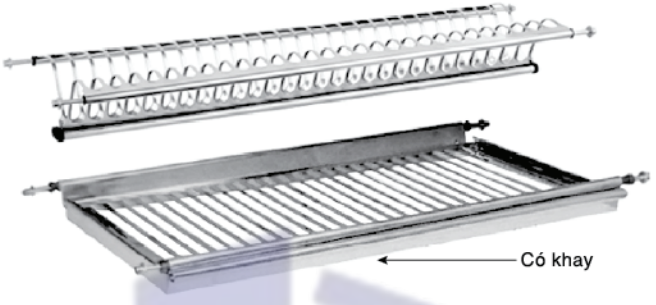

TẤM INOX DÀY 1mm - CHỊU LỰC TẢNG TỚI 70kg

KỆ CHÉN ÂM TỦ INOX 304

KCHV 700 - KT: 28x64cm - **GIÁ: 3.140.000Đ** (Có Khay)
KCHV 800 - KT: 28x74cm - **GIÁ: 3.360.000Đ** (Có Khay)



NEW

KC-19

KT: 70cm - **GIÁ: 1.540.000Đ**
KT: 80cm - **GIÁ: 1.650.000Đ**

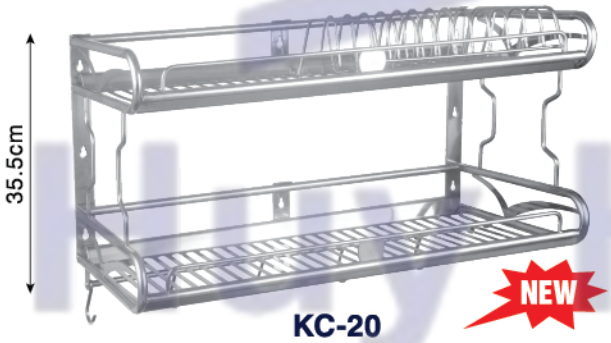

NEW

KC-20

KT: 70cm - **GIÁ: 3.020.000Đ**
KT: 80cm - **GIÁ: 3.240.000Đ**

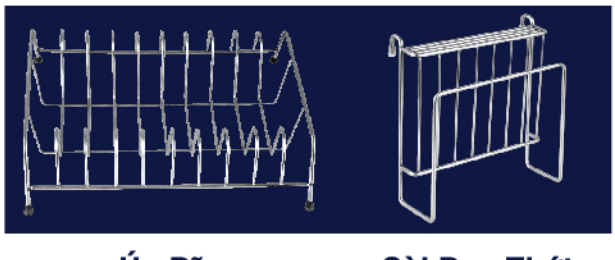

Úp Đĩa **Cài Dao Thớt**



NEW

KC-21

KT: 70cm - **GIÁ: 3.500.000Đ**
KT: 80cm - **GIÁ: 3.720.000Đ**

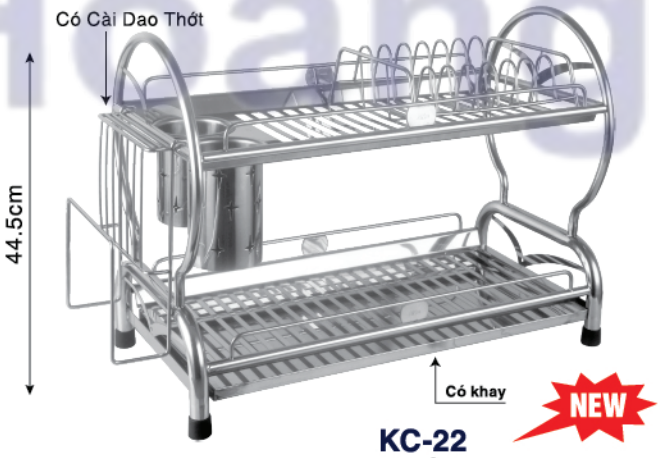

NEW

KC-22

KT: 60cm - **GIÁ: 3.740.000Đ**
KT: 70cm - **GIÁ: 3.960.000Đ**

KỆ ÚP CHÉN BÁT SẢN XUẤT NGUYÊN TẤM INOX 304



KC01 - 304

KT: 30 x 70cm - **GIÁ: 2.310.000Đ** (Có Khay)
KT: 30 x 80cm - **GIÁ: 2.420.000Đ** (Có Khay)

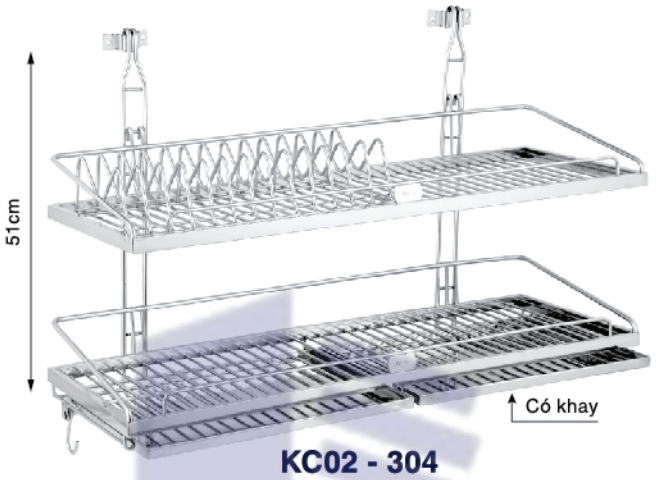

KC02 - 304

KT: 30 x 70cm - **GIÁ: 3.740.000Đ** (Có Khay)
KT: 30 x 80cm - **GIÁ: 3.960.000Đ** (Có Khay)



KC05 - 304

KT: 30 x 60cm - **GIÁ: 1.320.000Đ**
KT: 30 x 70cm - **GIÁ: 1.430.000Đ**
KT: 30 x 80cm - **GIÁ: 1.540.000Đ**
KT: 30 x 90cm - **GIÁ: 1.650.000Đ**
KT: 30 x 100cm - **GIÁ: 1.760.000Đ**



KC07 - 304

Kích thước: 30 x 60cm - **GIÁ: 1.450.000Đ**
Kích thước: 30 x 70cm - **GIÁ: 1.560.000Đ**
Kích thước: 30 x 80cm - **GIÁ: 1.670.000Đ**



KC06 - 304

KT: 30 x 60cm - **GIÁ: 2.580.000Đ**
KT: 30 x 70cm - **GIÁ: 2.790.000Đ**
KT: 30 x 80cm - **GIÁ: 3.010.000Đ**
KT: 30 x 90cm - **GIÁ: 3.230.000Đ**
KT: 30 x 100cm - **GIÁ: 3.450.000Đ**



KC08 - 304

KT: 30 x 60cm - **GIÁ: 2.680.000Đ**
KT: 30 x 70cm - **GIÁ: 3.010.000Đ**
KT: 30 x 80cm - **GIÁ: 3.230.000Đ**



KC03 (304)
KT: 30 x 70cm - **GIÁ: 3.280.000Đ**
KT: 30 x 80cm - **GIÁ: 3.500.000Đ**
KT: 30 x 90cm - **GIÁ: 3.720.000Đ**

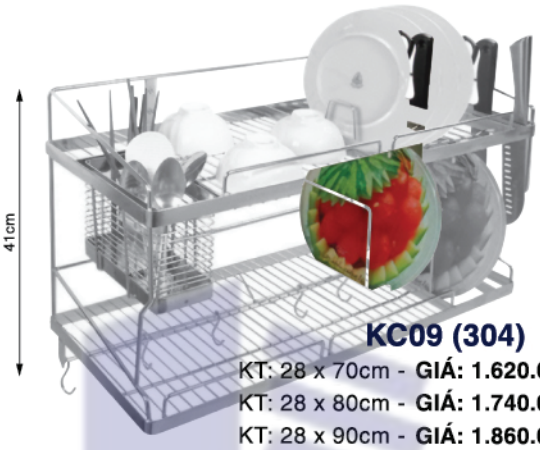

KC09 (304)
KT: 28 x 70cm - **GIÁ: 1.620.000Đ**
KT: 28 x 80cm - **GIÁ: 1.740.000Đ**
KT: 28 x 90cm - **GIÁ: 1.860.000Đ**

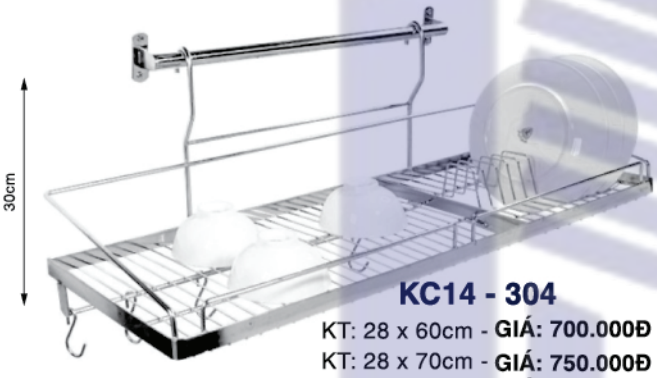

KC14 - 304
KT: 28 x 60cm - **GIÁ: 700.000Đ**
KT: 28 x 70cm - **GIÁ: 750.000Đ**
KT: 28 x 80cm - **GIÁ: 800.000Đ**

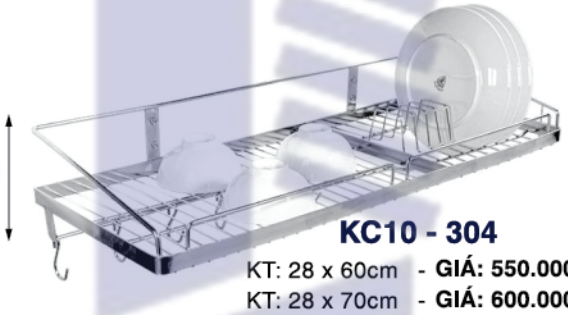

KC10 - 304
KT: 28 x 60cm - **GIÁ: 550.000Đ**
KT: 28 x 70cm - **GIÁ: 600.000Đ**
KT: 28 x 80cm - **GIÁ: 650.000Đ**
KT: 28 x 90cm - **GIÁ: 700.000Đ**
KT: 28 x 100cm - **GIÁ: 750.000Đ**

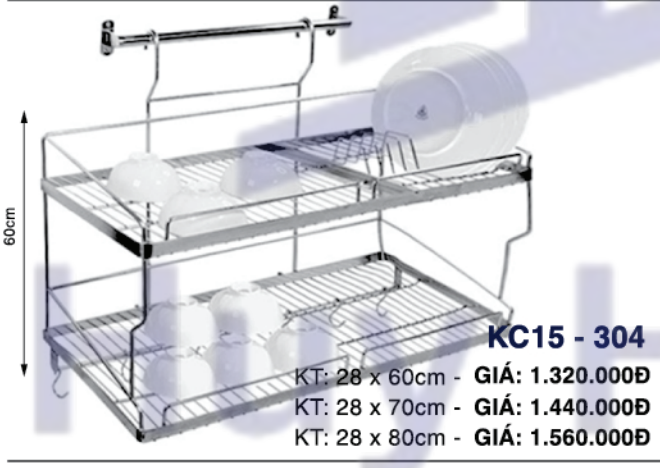

KC15 - 304
KT: 28 x 60cm - **GIÁ: 1.320.000Đ**
KT: 28 x 70cm - **GIÁ: 1.440.000Đ**
KT: 28 x 80cm - **GIÁ: 1.560.000Đ**

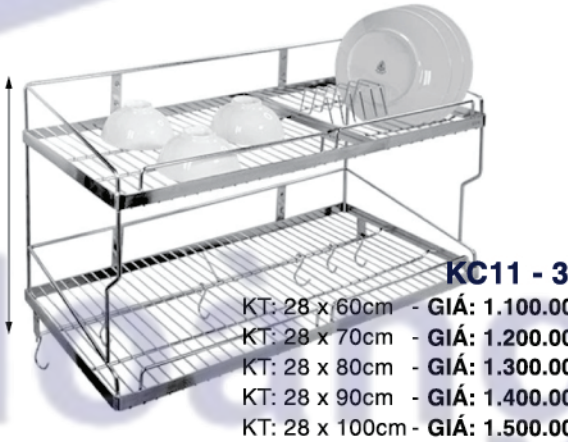

KC11 - 304
KT: 28 x 60cm - **GIÁ: 1.100.000Đ**
KT: 28 x 70cm - **GIÁ: 1.200.000Đ**
KT: 28 x 80cm - **GIÁ: 1.300.000Đ**
KT: 28 x 90cm - **GIÁ: 1.400.000Đ**
KT: 28 x 100cm - **GIÁ: 1.500.000Đ**



Dao 1 Thớt
Inox 304
GIÁ: 310.000Đ



Dao Thớt Đa Năng
Inox 304
GIÁ: 490.000Đ



KC - 18 (304)
KT: 30 x 60cm - **GIÁ: 2.000.000Đ**

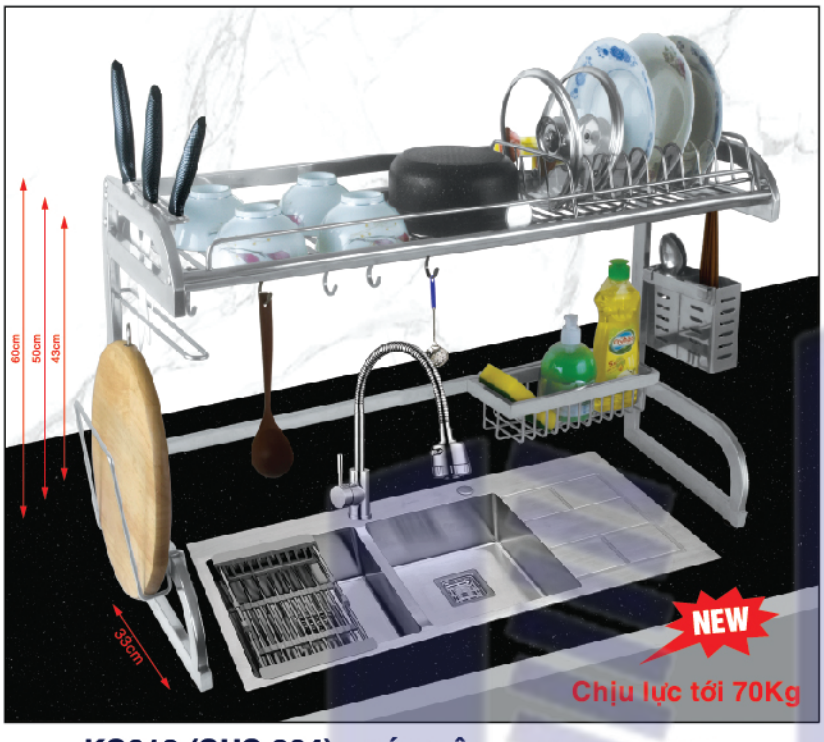



KC013 (SUS 304) - CÓ CHÂN CAO 43-50-60CM

dài rộng cao

KT: 66 x 33 x (43-50-60cm) GIÁ: 2.490.000Đ
KT: 86 x 33 x (43-50-60cm) GIÁ: 2.640.000Đ
KT: 96 x 33 x (43-50-60cm) GIÁ: 2.800.000Đ
KT: 106 x 33 x (43-50-60cm) GIÁ: 2.950.000Đ
KT: 116 x 33 x (43-50-60cm) GIÁ: 3.100.000Đ

Cao 43cm phù hợp với chung cư có chiều cao hạn chế

Kệ Chén Tháo Ráp



Kệ Chén Tháo Ráp



KC012 (SUS 304)

Kích thước: 86 x 33 x 56cm - **GIÁ: 2.290.000Đ**
Kích thước: 96 x 33 x 56cm - **GIÁ: 2.400.000Đ**
Kích thước: 106 x 33 x 56cm - **GIÁ: 2.510.000Đ**

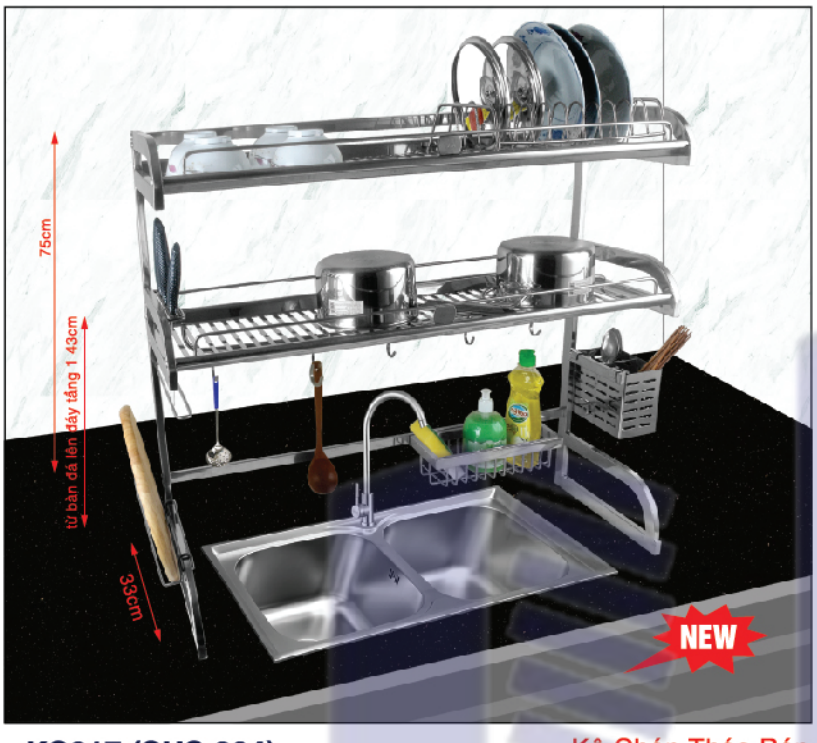

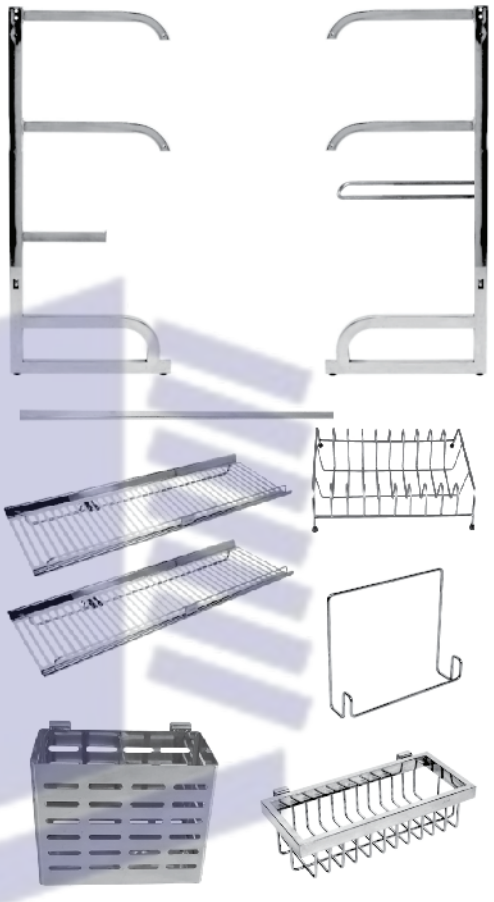

KC017 (SUS 304)

Kệ Chén Tháo Ráp

Kích thước: 86 x 33 x 75cm - **GIÁ: 3.960.000Đ**
Kích thước: 96 x 33 x 75cm - **GIÁ: 4.290.000Đ**
Kích thước: 106 x 33 x 75cm - **GIÁ: 4.620.000Đ**
Kích thước: 116 x 33 x 75cm - **GIÁ: 5.000.000Đ**

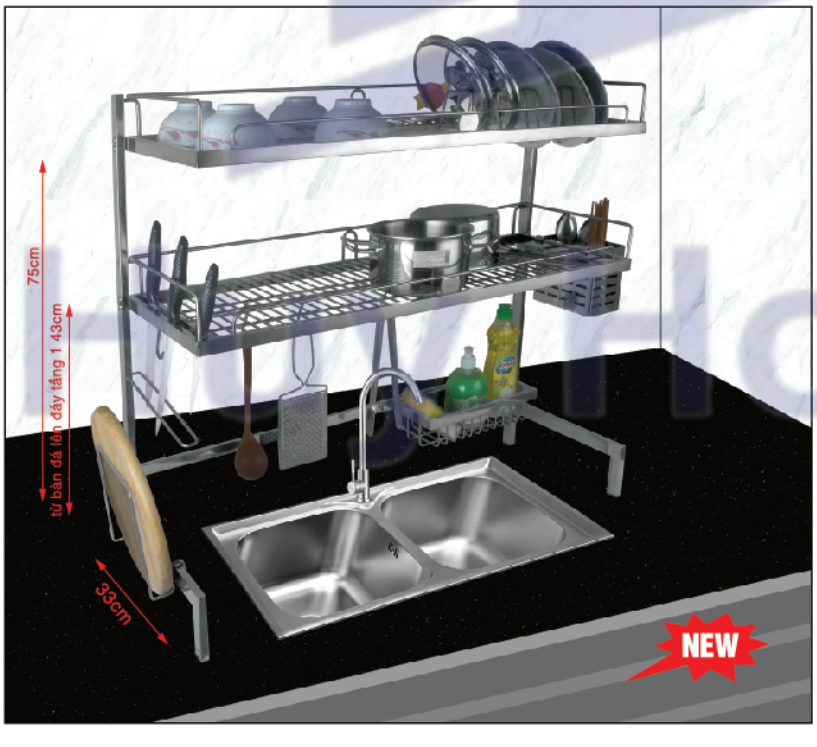



KC016 (SUS 304)

Kệ Chén Tháo Ráp

Kích thước: 86 x 33 x 75cm - **GIÁ: 3.740.000Đ**
Kích thước: 96 x 33 x 75cm - **GIÁ: 3.960.000Đ**
Kích thước: 106 x 33 x 75cm - **GIÁ: 4.180.000Đ**





RỔ RAY ÂM TỦ

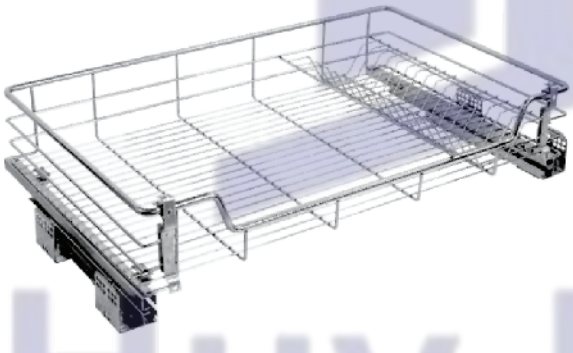

CHẤT LIỆU	MÃ SẢN PHẨM	KÍCH THƯỚC	GIÁ
304	HVB 700	45 X 64cm	GIÁ: 1.900.000Đ
	HVB800	45 x 74cm	GIÁ: 2.100.000Đ

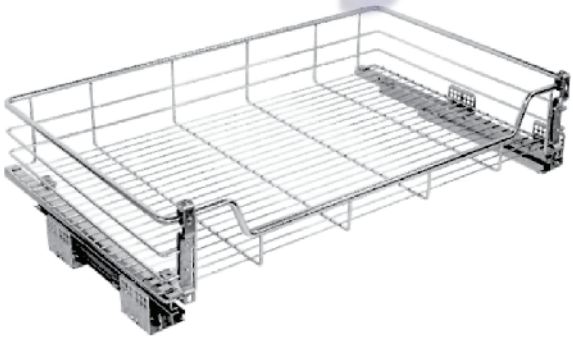

CHẤT LIỆU	MÃ SẢN PHẨM	KÍCH THƯỚC	GIÁ
304	HVC 700	45 X 64cm	GIÁ: 1.800.000Đ
	HVC800	45 x 74cm	GIÁ: 2.000.000Đ

Huy Hoàng

KỆ GIA VỊ ĐA NĂNG ÂM TỦ



KỆ GIA VỊ ĐA NĂNG ÂM TỦ



KỆ GIA VỊ ĐA NĂNG ÂM TỦ

KT: 30 X 50cm - **GIÁ: 2.300.000Đ**

NHẬN ĐẶT HÀNG THEO YÊU CẦU



QUẦY BAR (SUS 304)

Kích thước: 30 x 60cm - **GIÁ: 1.450.000Đ**
Kích thước: 30 x 70cm - **GIÁ: 1.670.000Đ**
Kích thước: 30 x 80cm - **GIÁ: 1.890.000Đ**
Kích thước: 30 x 90cm - **GIÁ: 2.060.000Đ**
Kích thước: 30 x100cm - **GIÁ: 2.220.000Đ**



Úp ly (8ly) có khay hứng nước Inox 304 - GIÁ: 360.000Đ

MÓC ÁO ĐÚC CAO CẤP

CAM KẾT SẢN PHẨM ĐÚNG NHƯ HÌNH ẢNH

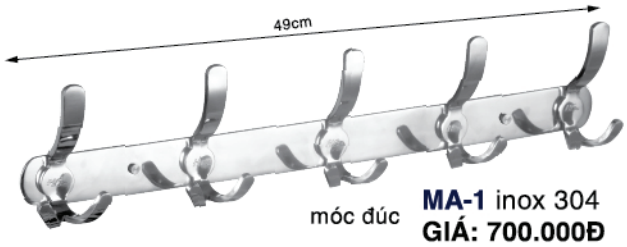

móc đúc **MA-1** inox 304
GIÁ: 700.000Đ



MA-6 inox 304
GIÁ: 170.000Đ



móc đúc **MA-3** inox 304
GIÁ: 440.000Đ

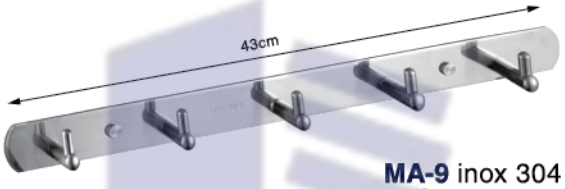

MA-9 inox 304
GIÁ: 170.000Đ



MA-19
MÓC 5 - **GIÁ 240.000**
MÓC 6 - **GIÁ 270.000**
MÓC 7 - **GIÁ 300.000**



MA-11 • INOX 304

MÓC 05 - **GIÁ 128.000**
MÓC 06 - **GIÁ 142.000**
MÓC 07 - **GIÁ 156.000**
MÓC 08 - **GIÁ 170.000**
MÓC 09 - **GIÁ 184.000**
MÓC 10 - **GIÁ 198.000**



móc đúc **MA-17**
GIÁ: 500.000Đ



MA-12 • INOX 304

MÓC 05 - **GIÁ 120.000**
MÓC 06 - **GIÁ 134.000**
MÓC 07 - **GIÁ 148.000**
MÓC 08 - **GIÁ 162.000**
MÓC 09 - **GIÁ 176.000**
MÓC 10 - **GIÁ 190.000**

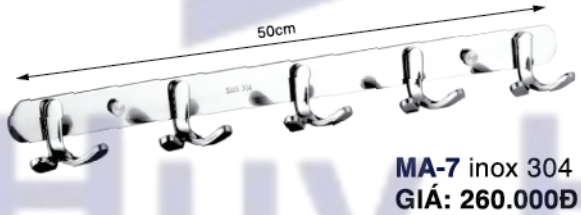

MA-7 inox 304
GIÁ: 260.000Đ

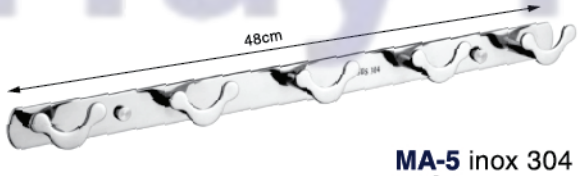

MA-5 inox 304
GIÁ: 170.000Đ



MA-13 • INOX 304

MÓC 06 - **GIÁ 180.000**
MÓC 07 - **GIÁ 200.000**
MÓC 08 - **GIÁ 220.000**

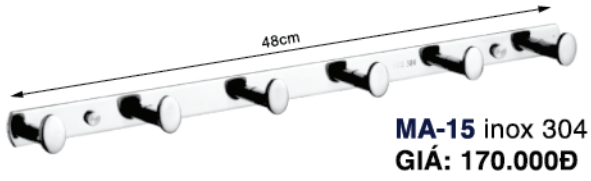

MA-15 inox 304
GIÁ: 170.000Đ

GIÁ MÓC CHƯA BAO GỒM VỎ HỘP



K002
Inox 304
GIÁ: 260.000Đ



K007
Inox 304
GIÁ: 270.000Đ



K009
Inox 304
GIÁ: 210.000Đ



K006K
Inox 304
GIÁ: 210.000Đ

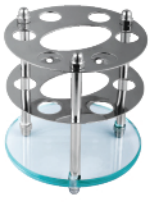

K005K
Inox 304
GIÁ: 170.000Đ



K006
Inox 304
GIÁ: 180.000Đ

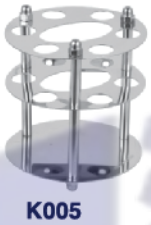

K005
Inox 304
GIÁ: 120.000Đ



K003
Inox 304
GIÁ: 120.000Đ

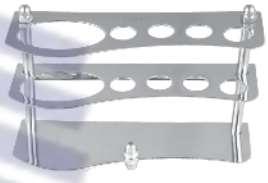

K004
Inox 304
GIÁ: 120.000Đ



BC-1
Inox 304
GIÁ: 130.000Đ



BC-2
Inox 304
GIÁ: 130.000Đ

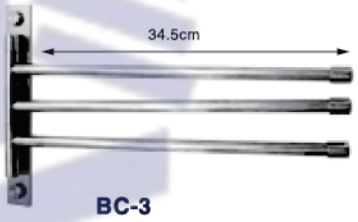

BC-3
Inox 304
GIÁ: 320.000Đ



BD-1
GIÁ: 210.000Đ



BD-5
GIÁ: 180.000Đ



BD-6
GIÁ: 180.000Đ



BD-3
GIÁ: 180.000Đ



BD-2 inox 304
GIÁ: 110.000Đ



BD-7 inox 304
GIÁ: 34.000Đ



BD-9 inox 304
GIÁ: 30.000Đ



BD-4 inox 304
GIÁ: 30.000Đ



MV-668
inox 304
GIÁ: 220.000Đ



MV-667V
inox 304
GIÁ: 200.000Đ



MV-667T
inox 304
GIÁ: 140.000Đ



MV-667X
inox 304
GIÁ: 170.000Đ

Huy Hoàng

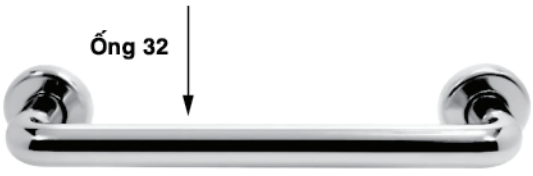

TV03 Ø32 (SUS 304)

42 cm - **GIÁ: 640.000Đ**

70 cm - **GIÁ: 770.000Đ**



TV04 Ø22 (SUS 304)

NEW

35 cm - **GIÁ: 180.000Đ**

45 cm - **GIÁ: 190.000Đ**

55 cm - **GIÁ: 200.000Đ**

65 cm - **GIÁ: 210.000Đ**





BỘ PHỤ KIỆN NHÀ TẮM CAO CẤP THEO SET

PKHV 04

INOX 304 - GIÁ: 1.320.000








PKHV 02

INOX 304 - GIÁ: 1.540.000


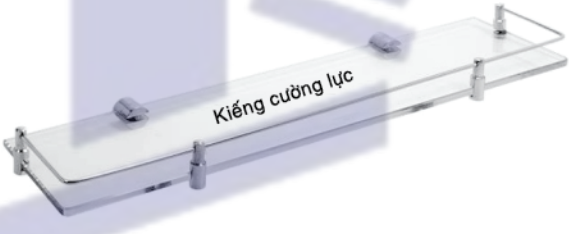






PKHV 03

INOX 304 - GIÁ: 840.000








Huy Hoàng