HUNG ANH

Phụ kiện sứ vệ sinh cao cấp

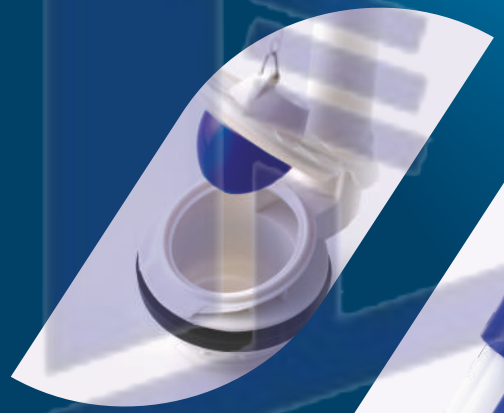

Huy Hoang

www.hunganh.com

C.H.A
HUNG ANH

Công ty Cổ phần Sản xuất Nhựa Hùng Anh tiền thân là Cơ sở Sản xuất Nhựa Hùng Anh được thành lập từ năm 1999 với quy mô sản xuất gia đình tại địa chỉ 195/7 Bùi Minh Trực, Phường 5, Quận 8, TP. Hồ Chí Minh, chuyên sản xuất các loại phụ kiện Phòng tắm, phụ kiện Sứ vệ sinh.

Đầu năm 2001, Hùng Anh mở rộng quy mô sản xuất trở thành Doanh nghiệp tư nhân Sản xuất – Thương mại Hùng & Anh với nhà xưởng đặt tại địa chỉ 1085 Tạ Quang Bửu, Phường 6, Quận 8, TP. Hồ Chí Minh.

Với tầm nhìn và định hướng đúng đắn từ lãnh đạo Công ty, các sản phẩm của Công ty đã xâm nhập thị trường và từng bước chinh phục khách hàng bằng chất lượng sản phẩm, giá cả cạnh tranh và thiết kế phù hợp.

Tháng 4 năm 2005, Công ty chính thức cổ phần hóa và chuyển đổi từ doanh nghiệp tư nhân thành Công ty Cổ phần Sản xuất Nhựa Hùng Anh, đánh dấu một bước phát triển mới của Công ty.

Cuối năm 2010, nhằm đáp ứng nhu cầu tiêu thụ ngày càng tăng của thị trường, Công ty đã mạnh dạn đầu tư thiết bị máy móc chuyên dụng và thành lập nhà xưởng mới tại Khu Công nghiệp Thịnh Phát, tỉnh Long An.

Với phương châm "Chọn Hùng Anh, chọn yên tâm", Công ty luôn duy trì hệ thống kiểm soát chất lượng một cách chặt chẽ nhất nhằm mang đến khách hàng những sản phẩm đạt chất lượng, đáp ứng nhu cầu sử dụng thường xuyên, lâu dài của khách hàng.

Từ 01 tháng 01 năm 2020, Công ty Cổ phần Sản xuất Nhựa Hùng Anh chính thức chuyển đổi thành **Công ty Cổ phần Nhựa C.H.A**, đánh dấu một bước chuyển đổi mạnh mẽ với việc tái cấu trúc lại toàn bộ hoạt động của Công ty nhằm hướng đến mô hình quản trị hiện đại, mang lại giá trị cao nhất cho khách hàng.

Huy Hoang

Nắp bàn cầu

Nắp bàn cầu rơi êm, tránh tiếng động

THÔNG SỐ KỸ THUẬT NẮP BÀN CẦU RƠI ÊM	
Thời gian rơi êm (giây)	5-20
Độ bền hoạt động (lần)	100,000

Nắp bàn cầu rơi êm HA42

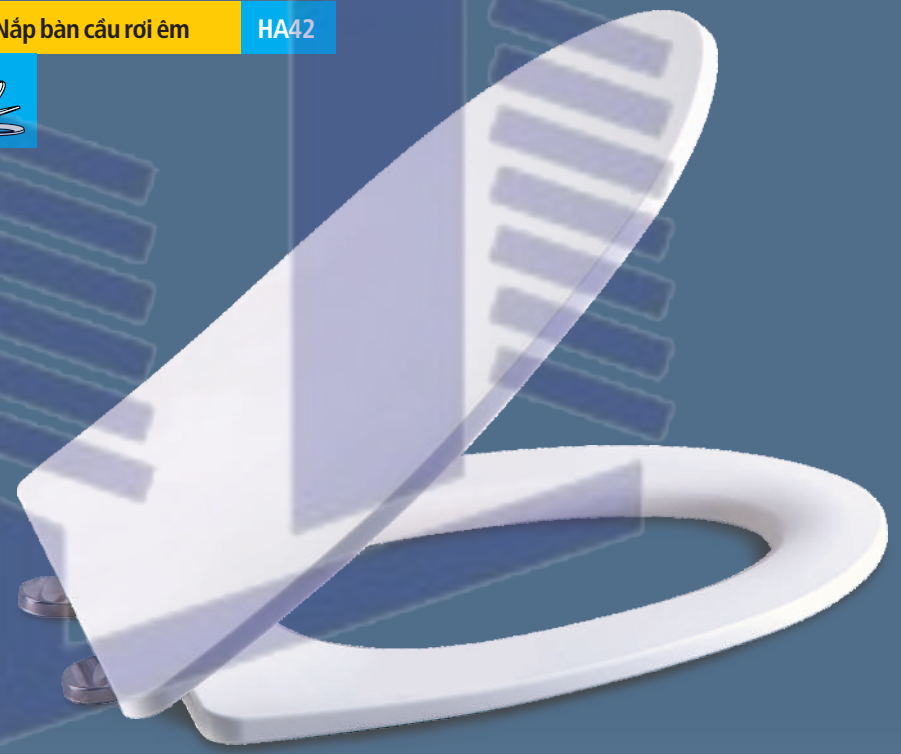

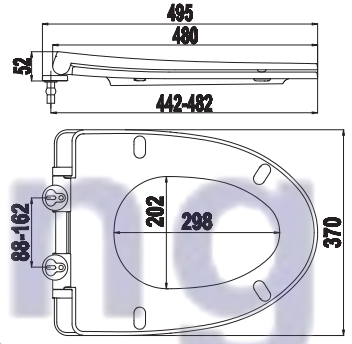

Huy Hoàng

Nắp bàn cầu rơi êm HA41



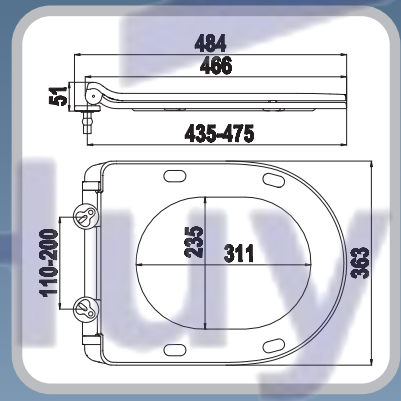

Nắp bàn cầu rơi êm HA39



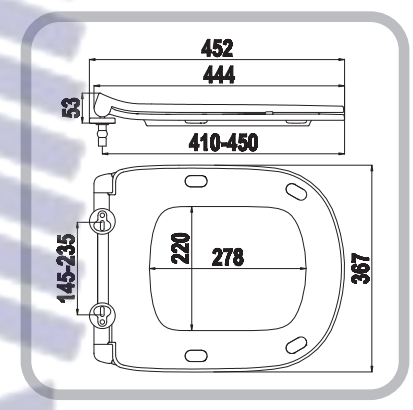

Nắp bàn cầu rơi êm HA37



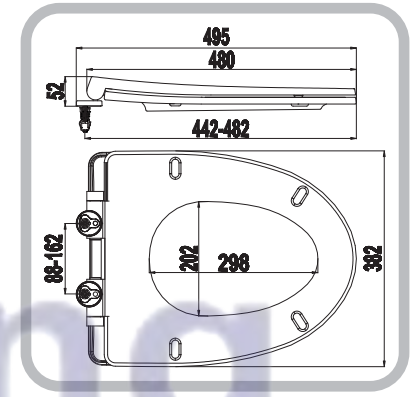

Huy Hoàng

Nắp bàn cầu rơi êm HA33



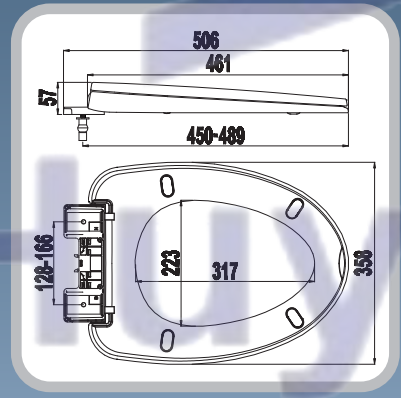

Nắp bàn cầu rơi êm HA29



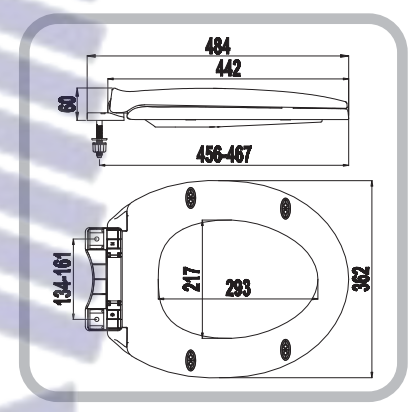

Nắp bàn cầu rơi êm HA27



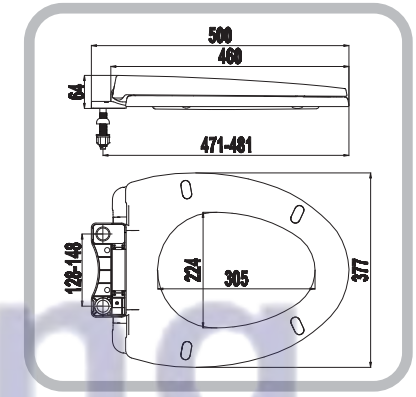

Huy Hoàng

Nắp bàn cầu rơi êm HA23



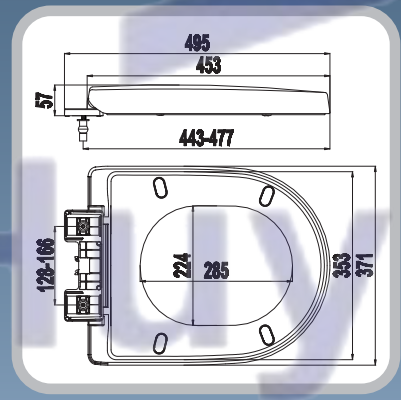

Nắp bàn cầu rơi êm trẻ em HA25



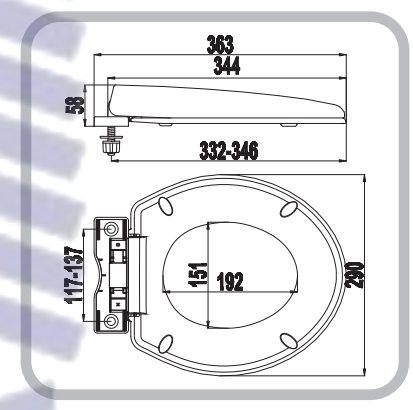

Nắp bàn cầu rơi êm HA21



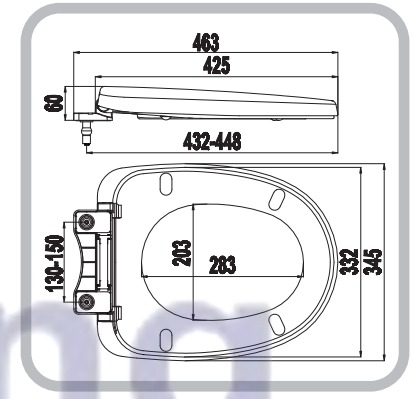

Huy Hoàng

Nắp bàn cầu rơi êm HA11



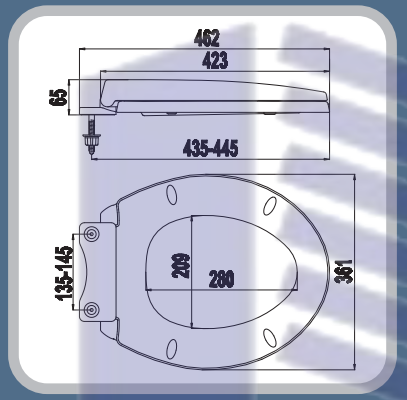

Nắp bàn cầu rơi êm HA10



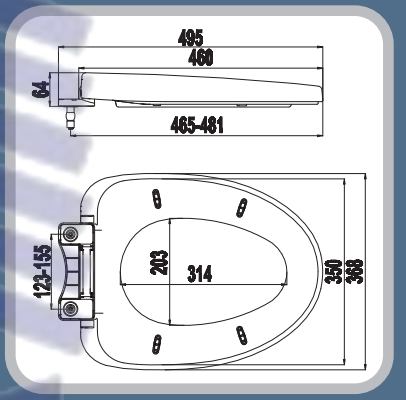

Nắp bàn cầu rơi êm HA09



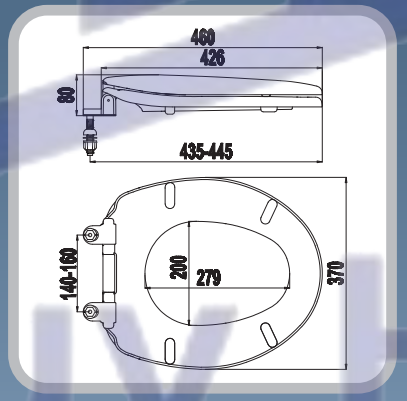

Nắp bàn cầu rơi êm HA07



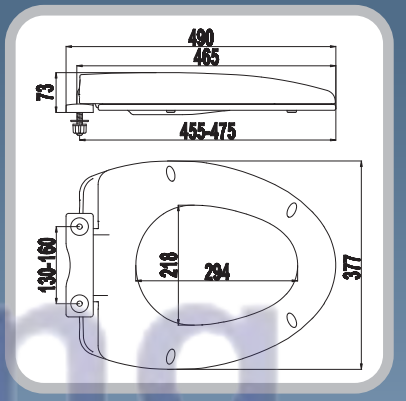

Huy Hoàng

Nắp bàn cầu HA09T



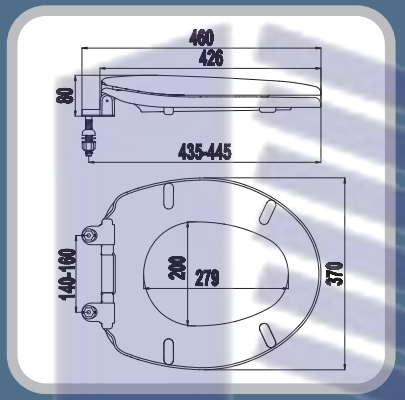

Nắp bàn cầu rơi êm HA05



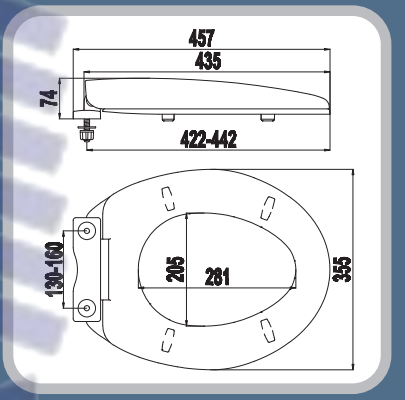

Nắp bàn cầu HA03T

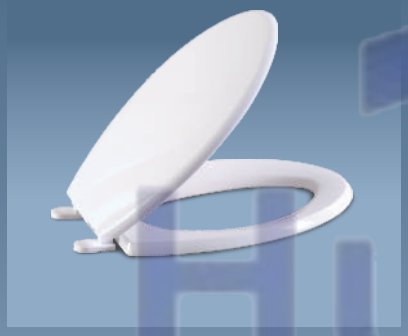

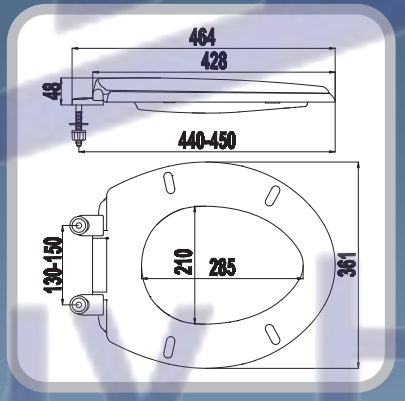

Nắp bàn cầu HA02T



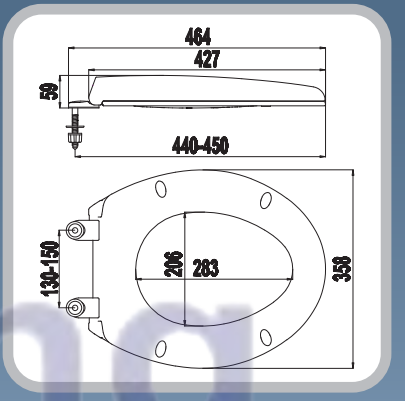

Huy Hoàng

TỔNG HỢP CÁC LOẠI NẮP BÀN CẦU C.H.A





















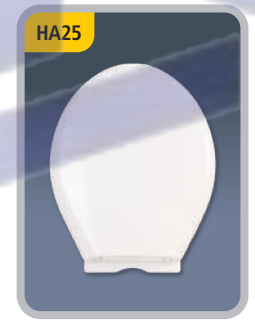











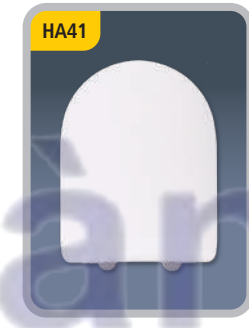

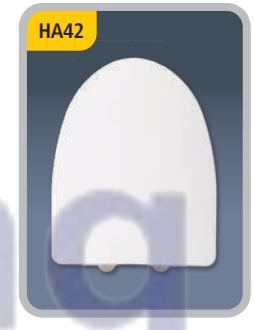

Huy Hoàng

Bộ xả

**Bộ xả tiết kiệm nước,
chịu áp lực cao, chống ồn,
chống nước phèn**

VS2308 Bộ xả Big LK 3 Win 2 nhấn



WS08 FV23

Huy Hoàng

VS1708 Bộ xả Smart Round KR 3 Win 2 nhấn



WS08 FV17

VS1808 Bộ xả Smart Round LK 3 Win 2 nhấn



WS08 FV18

Huy Hoàng

VS0403 Bộ xả Paradise KR piston 2 nhấn



WS03 FV04

VS0503 Bộ xả Paradise LK piston 2 nhấn



WS03 FV05

Huy Hoang

VS0103 Bộ xả piston gạt trước



WS03 FV01

VS0603 Bộ xả siêu nhẹ piston 1 nhấn tròn



WS03 FV06

Huy Hoàng

Cụm cấp

WS08 Cụm cấp 3 Win

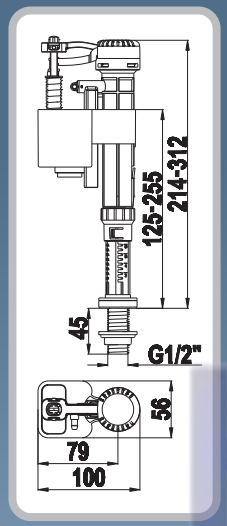





Dễ dàng điều chỉnh mực nước cấp nhờ **cấu tạo 2 phao và 2 càng đóng nước**. Tiện dụng, giảm nguy cơ lỗi khi sử dụng



Thiết kế gờ chống rơi phao tránh việc phao bị rơi xuống dưới trong quá trình điều chỉnh phao



Thiết kế tối ưu nguyên lý hoạt động của van kim, khoan tạo áp, chịu được áp lực nước cao, sử dụng tốt trong tất cả các môi trường nước, nước nhiễm phèn, tốc độ cấp nhanh, giảm tiếng ồn khi cấp nước



Dễ dàng điều chỉnh chiều cao mực nước cấp mà không cần đưa tay vào két nước. Nắm xoay đầu cấp ngược chiều kim đồng hồ để mở khóa, rồi kéo lên hoặc xuống điều chỉnh mực nước, xoay thuận chiều kim đồng hồ để khóa

WS03 Cụm cấp piston

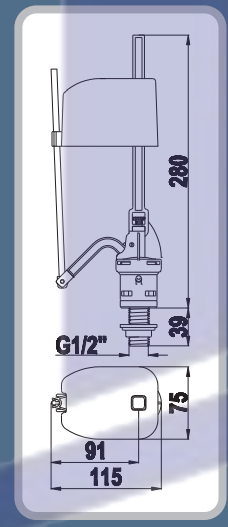



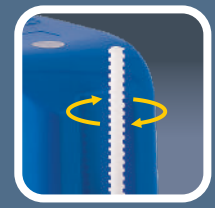

Ty răng chỉnh mực nước
Vặn ty nâng phao lên để tăng, hạ phao xuống để giảm mực nước trong két



Vít chỉnh áp lực nước
Vặn vít theo chiều kim đồng hồ để giảm, ngược chiều để tăng áp lực nước cấp



Dễ tháo lắp, tiện lợi vệ sinh

Huy Hoàng

WS07 Cụm cấp piston Pro

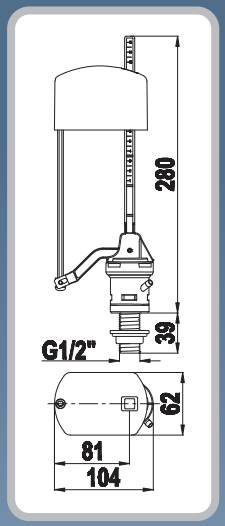



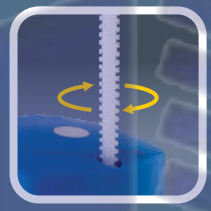

Ty răng chỉnh mực nước
Vặn ty nâng phao lên để tăng, hạ phao xuống để giảm mực nước trong két



Dễ tháo lắp, tiện lợi vệ sinh



Gioăng cao su chống lão hóa

WS02 Cụm cấp piston nhỏ

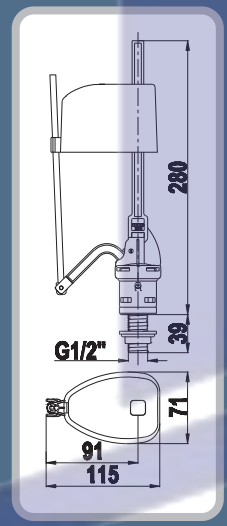



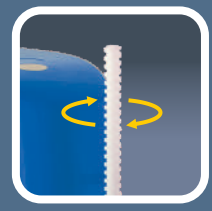

Ty răng chỉnh mực nước
Vặn ty nâng phao lên để tăng, hạ phao xuống để giảm mực nước trong két



Vít chỉnh áp lực nước
Vặn vít theo chiều kim đồng hồ để giảm, ngược chiều để tăng áp lực nước cấp



Dễ tháo lắp, tiện lợi vệ sinh

THÔNG SỐ KỸ THUẬT CỤM CẤP

	WS02	WS03	WS07	WS08
Thời gian cấp 6L ở áp suất nước: 1 kg/cm^2 (giây)	100	100	100	80
Thời gian cấp 6L ở áp suất nước: 3 kg/cm^2 (giây)	70	70	70	45
Thời gian cấp 6L ở áp suất nước: 6 kg/cm^2 (giây)	45	45	45	30
Áp suất hoạt động (kg/cm^2)	0.3-5	0.3-6.5	0.3-8	0.3-20
Độ bền hoạt động (lần)	200,000	200,000	200,000	200,000

FV23 Cụm xả Big liền khối

THÔNG SỐ KỸ THUẬT CỤM XẢ FV23	
Tốc độ xả (lít/giây)	4.3
Độ bền hoạt động (lần)	200,000

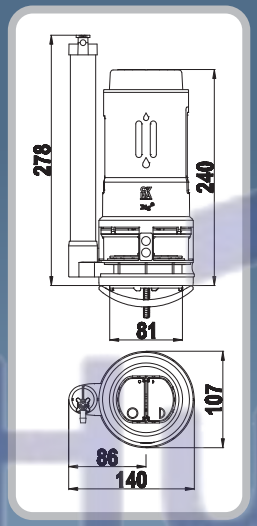





Bộ nút nhấn xả 2 chế độ: Chỉnh khoảng cách giữa ty nhấn và mặt nhấn từ 1 - 2mm

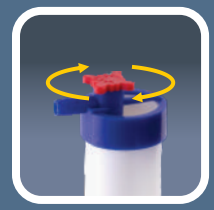

Van cấp bù - Tiết kiệm 30% nước cho mỗi lần sử dụng. Vặn van theo chiều kim đồng hồ để tăng, ngược chiều để giảm lượng nước cấp bù



Cửa van điều chỉnh Điều chỉnh lượng nước còn lại trong két sau khi xả. Kéo cửa lên - lượng nước còn lại nhiều, đẩy cửa xuống - lượng nước còn lại ít



Phao điều chỉnh xả tiểu (half) Kéo phao lên để giảm, đẩy phao xuống để tăng lượng nước xả tiểu



Phao điều chỉnh xả hết (full) Kéo phao lên để giảm, đẩy phao xuống để tăng lượng nước xả đại



Nút gài phao (khóa phao) Giúp cố định phao sau khi cài đặt, tránh tình trạng phao bị xê dịch. Khi cài đặt chỉ cần nhấn vào nút gài phao và kéo phao đến vị trí mong muốn



Lỗ xả lớn - Tốc độ xả nhanh

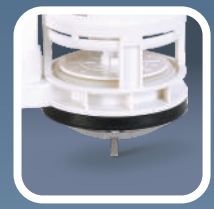

Sử dụng cho bệt liền khối Khóa inox không rỉ

Hoàng Hà

FV01 Cụm xả 1 cấp

THÔNG SỐ KỸ THUẬT CỤM XẢ FV01	
Tốc độ xả (lít/giây)	1.86
Độ bền hoạt động (lần)	200,000

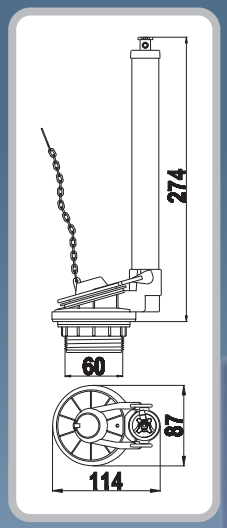





Van cấp bù - Tiết kiệm 30% nước cho mỗi lần sử dụng
Vặn van theo chiều kim đồng hồ để tăng, ngược chiều để giảm lượng nước cấp bù

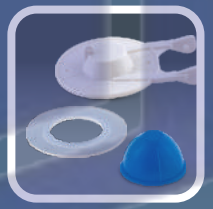

Gioăng silicon tuổi thọ cao



Gioăng cao su chống lão hóa

FV06 Cụm xả siêu nhẹ két rời

THÔNG SỐ KỸ THUẬT CỤM XẢ FV06	
Tốc độ xả (lít/giây)	1.8
Độ bền hoạt động (lần)	200,000

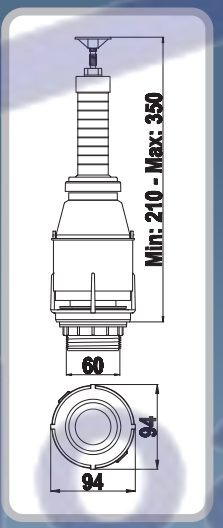





Nhấn siêu nhẹ
Chỉ cần nhấn một lực rất nhẹ là hệ thống đã xả



Dễ tháo lắp, tiện lợi vệ sinh



Gioăng cao su chống lão hóa

Huy Hoàng

FV05 Cụm xả Paradise liền khối

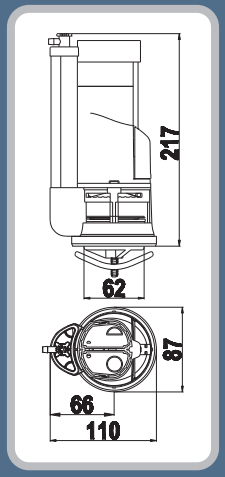

FV05 (thấp)

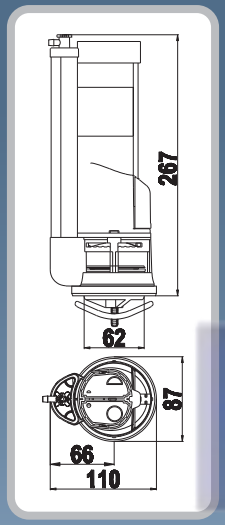

FV05 (cao)





Bộ nút nhấn xả 2 chế độ: Chỉnh khoảng cách giữa ty nhấn và mặt nhấn từ 1 - 2mm



Cửa van điều chỉnh xả đại Kéo cửa van lên để giảm, đẩy cửa van xuống để tăng lượng nước xả đại

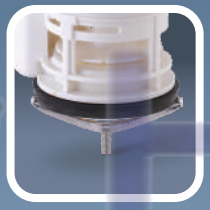

Sử dụng cho bệt liền khối Khóa inox không rỉ



Van cấp bù - Tiết kiệm 30% nước cho mỗi lần sử dụng. Vặn van theo chiều kim đồng hồ để tăng, ngược chiều để giảm lượng nước cấp bù



Phao điều chỉnh xả tiểu Kéo phao lên để giảm, đẩy phao xuống để tăng lượng nước xả tiểu



Sử dụng cho bệt két rời

FV04 Cụm xả Paradise két rời



THÔNG SỐ KỸ THUẬT CỤM XẢ FV04 - FV05	
Tốc độ xả (lít/giây)	1.71
Độ bền hoạt động (lần)	200,000

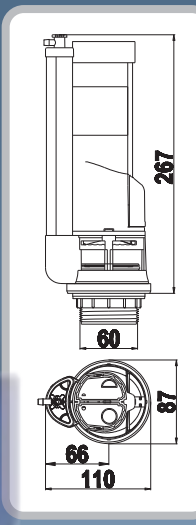

Huy Hoàng

FV17 Cụm xả Smart Round két rời

FV18 - FV22 Cụm xả Smart Round liền khối

THÔNG SỐ KỸ THUẬT CỤM XẢ FV17 - FV18	
Tốc độ xả (lít/giây)	2.31
Độ bền hoạt động (lần)	200,000

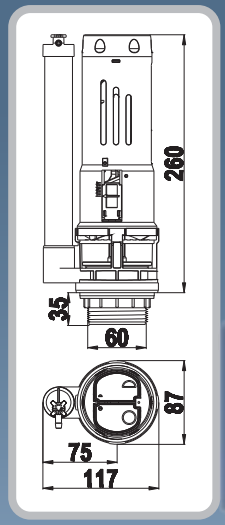





Bộ nút nhấn xả 2 chế độ: Chỉnh khoảng cách giữa ty nhấn và mặt nhấn từ 1 - 2mm



Van cấp bù - Tiết kiệm 30% nước cho mỗi lần sử dụng. Vặn van theo chiều kim đồng hồ để tăng, ngược chiều để giảm lượng nước cấp bù



Cửa van điều chỉnh xả đại Kéo cửa van lên để giảm, đẩy cửa van xuống để tăng lượng nước xả đại



Phao điều chỉnh xả tiểu Kéo phao lên để giảm, đẩy phao xuống để tăng lượng nước xả tiểu



Sử dụng cho bệt két rời



Sử dụng cho bệt liền khối Khóa inox không rỉ

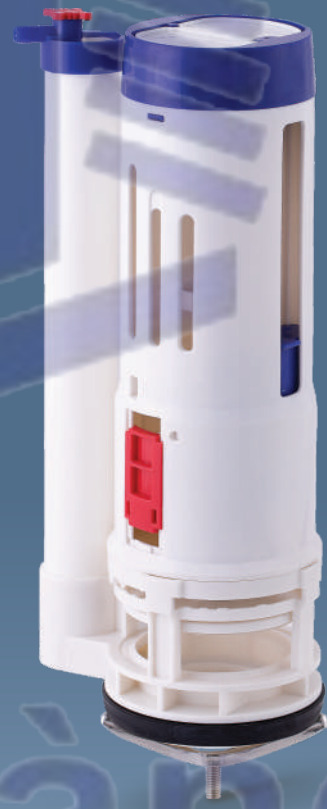

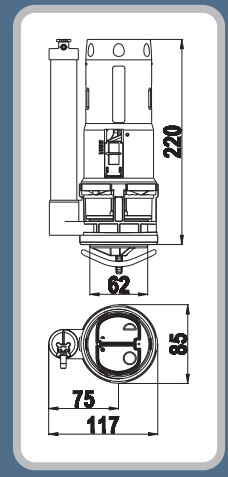

FV22 (thấp)

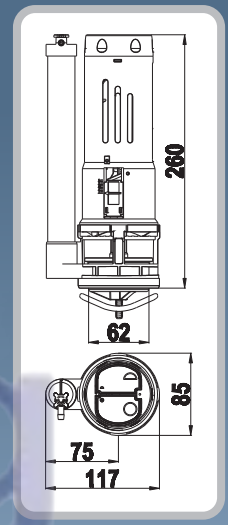

FV18 (cao)

Huy Hoàng

Bộ xả lavabo



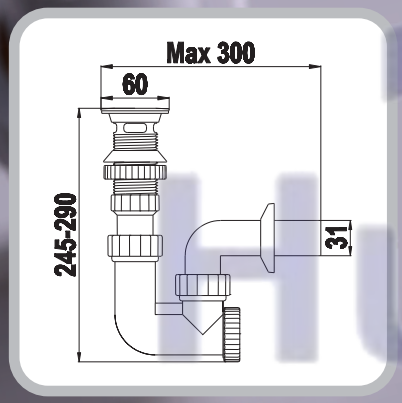

Bộ xả lavabo lật xi — LV01

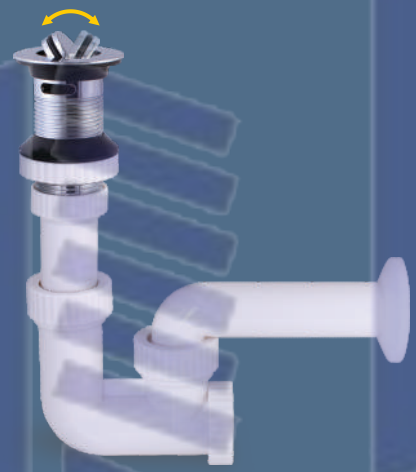

Bộ xả lavabo nhấn xi — LV03



Bộ xả lavabo lật (không xi) — LV02



Bộ xả lavabo nhấn (không xi) — LV04



Huy Hoàng

Phụ kiện



Bộ vòi xịt vệ sinh BS01



Bộ vòi xịt vệ sinh BS02



Đầu vòi xịt vệ sinh VX01



Đầu vòi xịt vệ sinh VX02



Huy Hoàng

Cụm gạt trước HA LB01



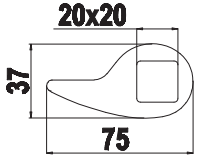

Cụm gạt trước TA LB02



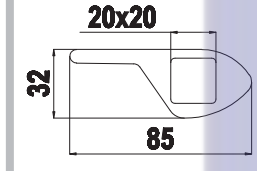

Cụm gạt trước CO LB03



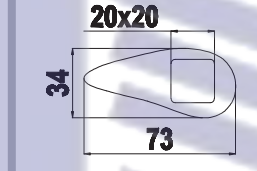

Cụm gạt hông LB04



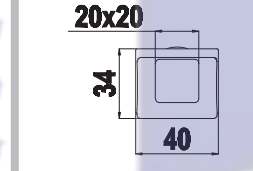

Cụm 1 nhấn tròn LB05



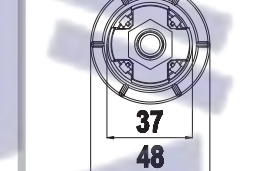

Cụm 2 nhấn tam giác LB07



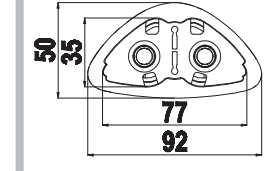

Cụm 2 nhấn vuông LB12



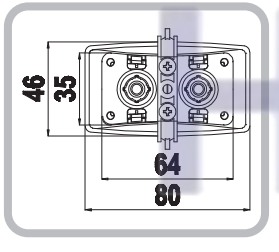

Cụm 1 nhấn tròn siêu nhẹ LB13

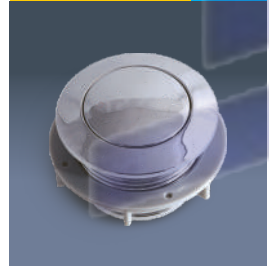

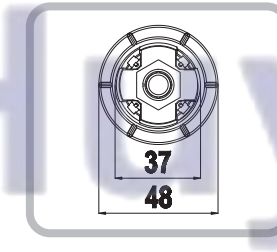

Cụm 2 nhấn tròn trung LB20



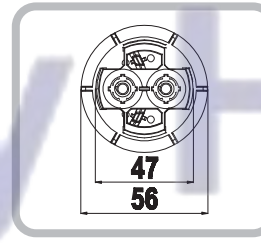

Cụm 2 nhấn oval F1 LB21

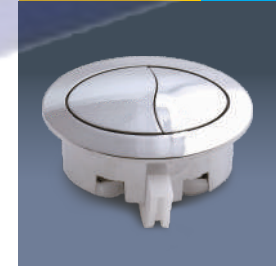

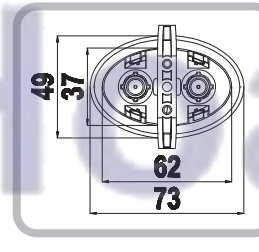

Cụm 2 nhấn tròn lớn F1 LB24



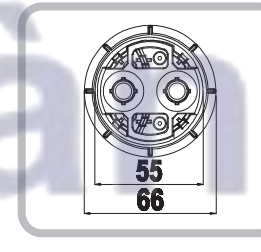

Cụm 2 nhấn tròn nhỏ F1 LB25



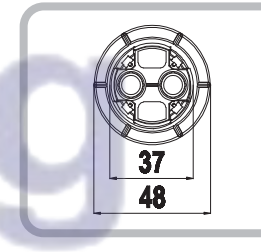

Van chia nước xi **DV01**	Dùng cho NBC HA01, 02, 03 **SP0201-CO1**	Dùng cho NBC HA07 **SP04-VL2**	Dùng cho NBC HA09T **SP0501-VL2**	Dùng cho NBC HA10, 17, 21, 27 **SP07-TO1**
				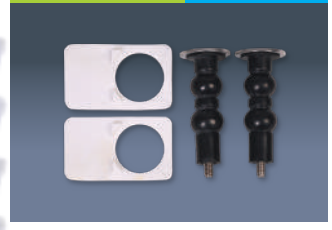
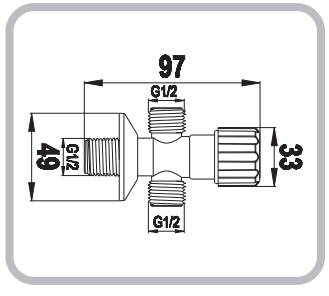	Dùng cho NBC HA10, 11, 17, 21, 27 **SP08-HA2**	Dùng cho NBC HA23, 33 **SP11-HA2**	Dùng cho NBC HA05, 07, 25, 33 **SP13-HA2**	Dùng cho NBC HA29 **SP15-HA1**
				
Van chia nước nhựa **DV02**	Dùng cho NBC HA37, 39, 41 **SP19-HA3**	Gioăng chặn nước cụm cấp **MW0120**	Gioăng chặn nước cụm xả **MF0090**	Gioăng 03 tầng **MF1220**
				
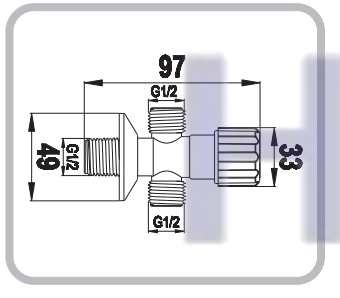	Bù lon Bộ xả **FP01-HA1**	Con cóc thành phẩm **FP02B-HA1**	Cây ty nút nhấn **FP07-HA1**	Dây cấp nước đầu nhựa Dây cấp nước đầu thau
				

C.H.A
HUNG ANH

CÔNG TY CỔ PHẦN NHỰA C.H.A
Địa chỉ: Lô F4, KCN Thịnh Phát, xã Lương Bình, huyện Bến Lức, tỉnh Long An
ĐT: 02723.630.588 – 02723.630.268
Website: www.hunganh.com - Email: ha@hunganh.com

Huy Hoàng