Fendi
AUSTRALIA CONFORMITY

Phòng tắm kính thế hệ mới

BE SPOKE

Fendi
Huy Hoàng

Phòng tắm may đo

KIẾN TẠO KIỆT TÁC KHÔNG GIAN ĐỘC BẢN



Huy Hoang

Mục lục
Contents

03 & 04
— Tư vấn & Lựa chọn Fendi

05 - 30
— BST Majestic

31 - 47
— BST Diamond Luxury

48 - 58
— BST King Paradise



Huy Hoàng

49 - 64
— BST Inspire Life

65 & 66
— Phim dán nano, họa tiết

67 & 68
— Phụ kiện

69 - 73
— Hỗ trợ kỹ thuật

74 & 75
— Mặt bằng điển hình



Fendi
AUSTRALIA CONFORMITY

Phòng tắm kính thế hệ mới Fendi là sự sáng tạo và hoàn thiện không ngừng trong thiết kế, kết hợp sử dụng vật liệu nhằm tạo ra một không gian phòng tắm sang trọng, phóng khoáng mà vẫn tinh tế, mang lại giá trị tuyệt phẩm cho công trình của bạn

"SỰ KHÁC BIỆT CHỈ CÓ Ở FENDI"






GLASS & GLAZING ASSOCIATION AGGA OF AUSTRALIA

Fendi SANG TRỌNG VÀ ĐẲNG CẤP

Phòng tắm kính thế hệ mới Fendi không chỉ đáp ứng tiêu chuẩn đảm bảo an toàn, tối ưu công năng, mà còn thỏa mãn giá trị nghệ thuật cho không gian sống của bạn: Thiết kế ấn tượng, thổi hồn vào kiến trúc, mang giá trị độc bản, khẳng định đẳng cấp của người sử dụng.

CHĂM SÓC TRỌN VẸN

Lựa chọn Fendi, bạn không chỉ sở hữu phòng tắm kính chất lượng mà còn được tận hưởng dịch vụ 5 sao: Quy trình chăm sóc "20 bước chuyên nghiệp" - tư vấn, lắp đặt, hướng dẫn sử dụng, dịch vụ "Gắn bó dài lâu" - bảo hành 5 năm, bảo trì trọn đời.

AN TOÀN VÀ UY TÍN

FENDI BATHROOM FOR NEXT GENERATION
5 YEARS WARRANTY
:1900 636 722
AUSTRALIA CONFORMITY

Fendi - Thương hiệu phòng tắm kính đầu tiên và duy nhất tại Việt Nam đạt 5 chứng chỉ chất lượng khắt khe: Hợp chuẩn Úc (*) - Australian Standard (AS 1288: 2006); Hiệp hội Gương & Kính Úc (AGGA); ISO 9001: 2008; TCCS 01:2016/HN, TCCS 02:2018/HN; chứng nhận Kiểm định chất lượng Vinacontrol và chứng nhận Bảo hộ kiểu dáng công nghiệp cùng với thiết kế thông minh giúp đảm bảo vận hành êm ái, an toàn cho người sử dụng.

CHỐNG BÁM BẨN

Công nghệ phủ kính với lớp phim nano (**) giúp chống bám bẩn, bám nước, nâng cao độ bền và an toàn cho người sử dụng. Bộ phụ kiện bản lề cửa inox chống rỉ, đồng mạ Chrome Nikel và gioăng chắn nước kín khít do đội ngũ thi công chuyên nghiệp lắp đặt, bảo đảm cho bạn có một phòng tắm luôn sạch sẽ và khô ráo.

ĐỒNG BỘ & TIN CẬY

Fendi là thương hiệu duy nhất sở hữu sản phẩm được gắn logo thương hiệu, không lo hàng giả hàng nhái, đồng bộ phụ kiện, đóng gói hoàn thiện,sẵn sàng lắp đặt bởi đội ngũ kỹ thuật chuyên nghiệp.

* Xem tiêu chuẩn sử dụng kính hợp chuẩn Úc trên website
** Dịch vụ lựa chọn tại trang "Phim dán NaNo"


MAJESTIC
SLIDING DOOR
FMS là bộ sản phẩm cửa trượt thuộc BST Fendi Majestic với thiết kế hiện đại, trẻ trung, linh hoạt cùng hệ cửa trượt độc đáo phù hợp với mọi không gian phòng tắm.
NEW COLLECTION 2023

Huy Hoàng



Huy Hoàng

Phòng tắm may đo

KIẾN TẠO KIỆT TÁC KHÔNG GIAN ĐỘC BẢN

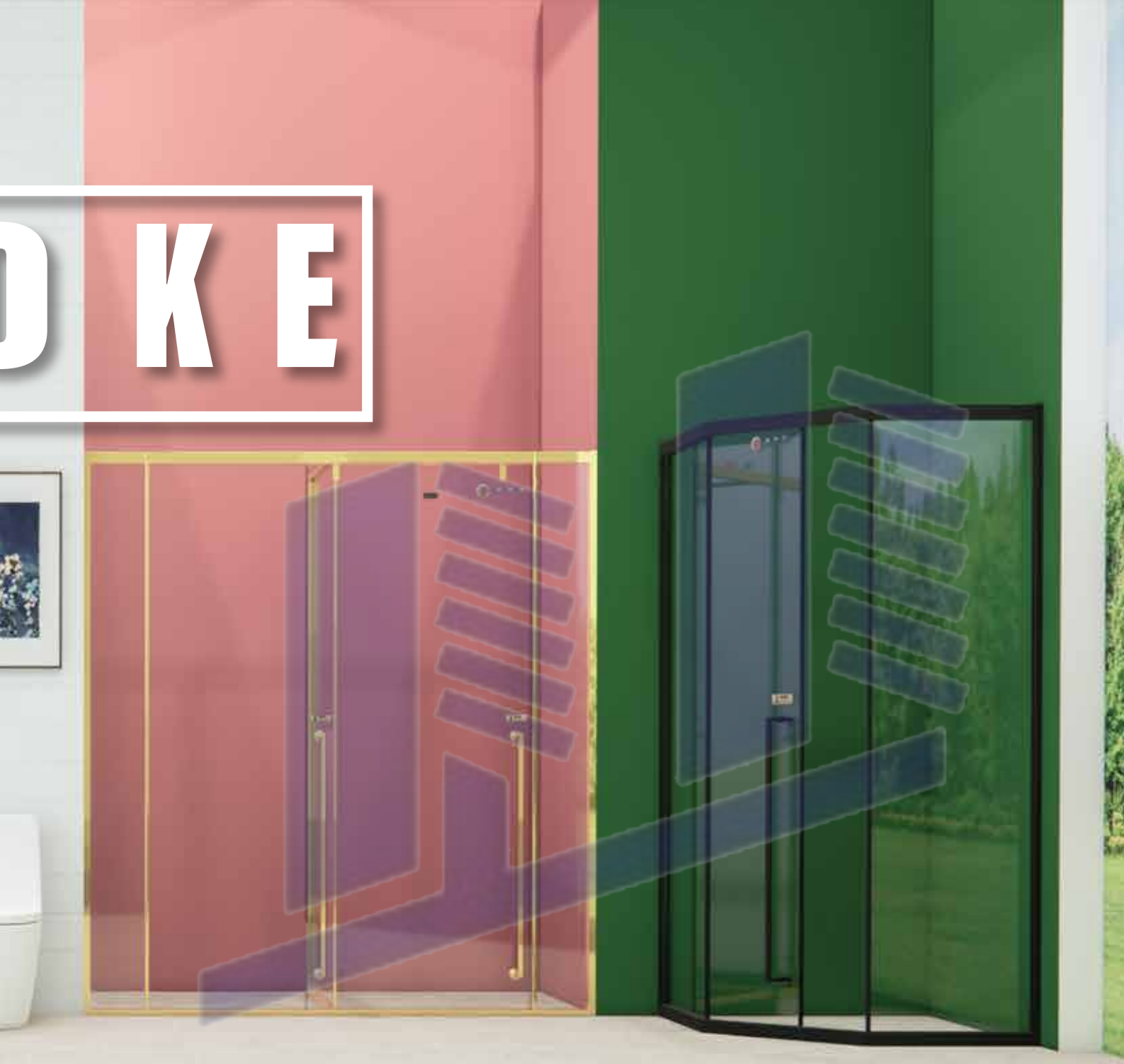

O K E

Huy Hoàng

Hơn cả một không gian tắm bình thường, phòng tắm kính Fendi Bespoke thiết lập tiêu chuẩn phòng tắm thượng lưu, may đo từng không gian tạo nên kiệt tác độc bản cho gia chủ tinh hoa.

Phòng tắm kính Fendi - Bespoke trở thành ngôn ngữ thiết kế phòng tắm mang đậm dấu ấn cá nhân, phong cách sống và "gu" thẩm mỹ riêng của gia chủ.



MÃ SẢN PHẨM: FMSV - 1X3

Giá màu Gold: 26.241.000
Giá màu Black: 23.994.000
Giá màu Grey: 26.241.000

Giá trên chưa bao gồm thuế VAT
Giá trị thuế được tính theo quy định của nhà nước hiện hành

Vật liệu: Khung inox định hình công nghệ mạ PVD titan màu, tay nắm inox 304 công nghệ mạ tĩnh điện nước, bánh xe inox bọc nhựa dẫn động êm ái bền bỉ, kính cường lực. Phim dán nano an toàn chống vỡ chống bám bẩn, bám nước dễ dàng vệ sinh an toàn tối đa và bảo vệ sức khỏe người dùng.

Kích thước có sẵn:
W x D x H (mm): 1300 x 1300 x 2000

Màu hoàn thiện: Gold - Black - Grey

Kính: 8mm

Dải kích thước đặt hàng

W : 800 - 1300 mm
D : 800 - 1300mm (W luôn bằng D)
H : 2000 - 2100 - 2200 *(cố định 3 mốc chiều cao)*
(> 2200 liên hệ sales để nhận thông tin)

Ghi chú: vui lòng kiểm tra, đối chiếu màu sắc thực tế với mẫu phụ kiện hoặc phòng tắm kính trưng bày mẫu

Huy Hoàng



MAJESTIC
SLIDING DOOR

Ứng dụng: Không gian nhỏ gọn

Thiết kế linh hoạt tối ưu không gian sử dụng



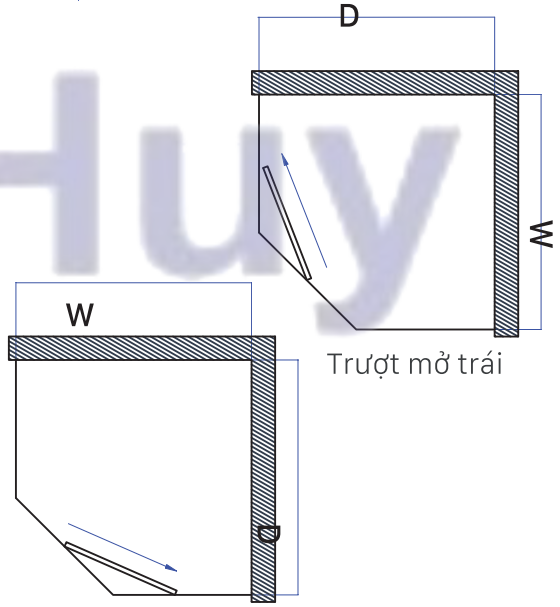

Trượt mở trái

Trượt mở phải



Huy Hoàng



MÃ SẢN PHẨM: FMSG - 1X3

Giá màu Gold: 26.552.000
Giá màu Black: 24.234.000
Giá màu Grey: 26.552.000

Giá trên chưa bao gồm thuế VAT
Giá trị thuế được tính theo quy định của nhà nước hiện hành

Vật liệu: Khung inox định hình công nghệ mạ PVD titan màu , tay nắm inox 304 công nghệ mạ tĩnh điện nước, bánh xe inox bọc nhựa dẫn động êm ái bền bỉ, kính cường lực. Phim dán nano an toàn chống vỡ ,chống bám bẩn, bám nước dễ dàng vệ sinh an toàn tối đa và bảo vệ sức khỏe người dùng.

Kích thước có sẵn:
W x D x H (mm): 1300 x 1300 x 2000

Màu hoàn thiện: Gold - Black - Grey

Kính: 8mm

Dải kích thước đặt hàng

W : 800 - 1300 mm
D : 800 - 1300 mm
H : 2000 - 2100 - 2200m *(cố định 3 mốc chiều cao)*
(> 2200 liên hệ sales để nhận thông tin)

Ghi chú: vui lòng kiểm tra, đối chiếu màu sắc thực tế với mẫu phụ kiện hoặc phòng tắm kính trưng bày mẫu

Huy Hoàng



MAJESTIC
SLIDING DOOR

Ứng dụng: Không gian nhỏ gọn

Thiết kế không gian riêng
bỏ qua các rào cản về góc cửa mở



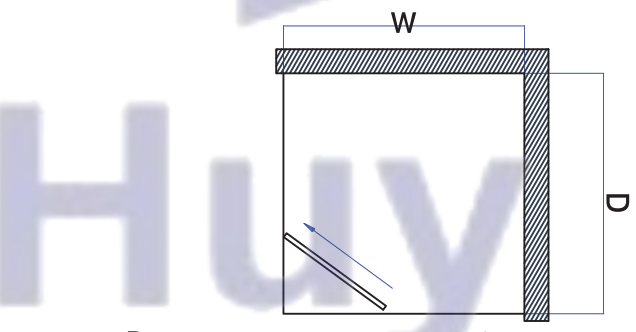

Trượt mở trái

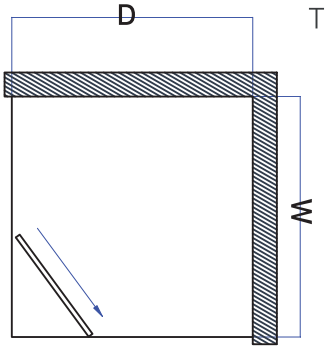

Trượt mở phải



Huy Hoàng



MÃ SẢN PHẨM: FMSP - 2X2

Giá màu Gold: 22.387.000

Giá màu Black: 20.524.000

Giá màu Grey: 22.387.000

Giá trên chưa bao gồm thuế VAT

Giá trị thuế được tính theo quy định của nhà nước hiện hành

Vật liệu: Khung inox định hình công nghệ mạ PVD titan màu. Khung nhôm dày chịu lực chính, tay nắm inox304 công nghệ mạ tĩnh điện nước, bánh xe inox bọc nhựa dẫn động êm ái. Kính cường lực, phim dán nano an toàn chống vỡ chống bám bẩn, bám nước. Giảm chấn thuỷ lực chống kẹt tay, an toàn với trẻ em, người cao tuổi.

Kích thước có sẵn:

W x D(mm): 1800 x 2000

Màu hoàn thiện: Gold - Black - Grey

Kính: 8 mm

Dải kích thước đặt hàng

W : 1200 - 1800

H : 2000 - 2200

(H > 2200 liên hệ sales để nhận thông tin)

Ghi chú: vui lòng kiểm tra đối chiếu màu sắc thực tế với mẫu phụ kiện hoặc phòng tắm kính trưng bày mẫu

Huy Hoàng



MAJESTIC

SLIDING DOOR

Ứng dụng: Các phòng Master

Thiết kế hiện đại
mở rộng tầm nhìn tối đa



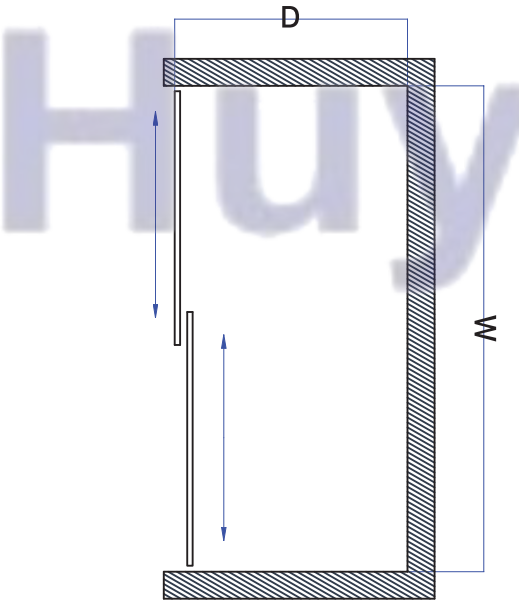



Huy Hoàng



MÃ SẢN PHẨM: FMST - 1X5

Giá màu Gold: Liên Hệ

Giá màu Black: Liên Hệ

Giá màu Grey: Liên Hệ

Giá trên chưa bao gồm thuế VAT

Giá trị thuế được tính theo quy định của nhà nước hiện hành

Vật liệu: Khung inox định hình công nghệ mạ PVD titan màu. Khung nhôm dày chịu lực chính, tay nắm inox304 công nghệ mạ tĩnh điện nước, bánh xe inox bọc nhựa dẫn động êm ái. Kính cường lực, phim dán nano an toàn chống vỡ chống bám bẩn, bám nước. Giảm chấn thuỷ lực chống kẹt tay, an toàn với trẻ em, người cao tuổi.

Màu hoàn thiện: Gold - Black - Grey

Kính: 8mm/ 10mm

Dải kích thước đặt hàng

W : 1800 - 2600 mm (w= w1 +w2)

D : 700 - 1300 mm

H : từ 2000 - 2500

(> 2500 liên hệ sales để nhận thông tin)

Ghi chú: vui lòng kiểm tra, đối chiếu màu sắc thực tế với mẫu phụ kiện hoặc phòng tắm kính trưng bày mẫu

Huy Hoàng



MAJESTIC
SLIDING DOOR

Ứng dụng: Không gian rộng

Mang lại sự tiện nghi, hiện đại
cho các công trình biệt thự, nhà phố, resost cao cấp



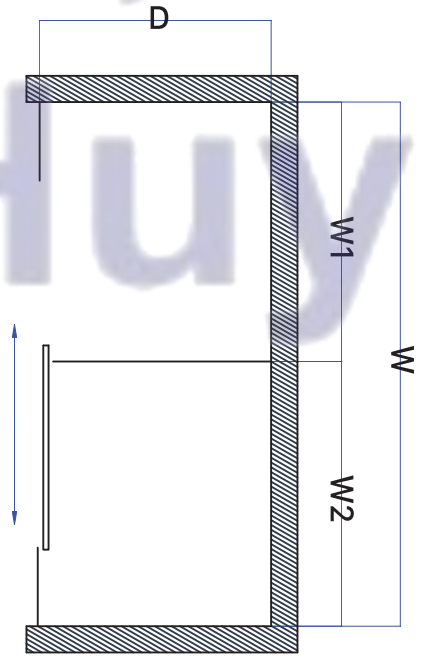



Huy Hoang

Fendi
AUSTRALIA CONFORMITY

MAJESTIC COLLECTION

THE MAJESTIC COLLECTION "AWAKENING FASHION SENSE"

Huy Hoàng

"Bộ sưu tập thừa hưởng đường nét tinh tế, phong cách sang trọng đặc trưng của phòng tắm kính Fendi, nay thêm phần cá tính với sắc màu Gold/Black/Silver, lớp phim họa tiết cùng góc mở ma thuật; mang đến vẻ đẹp đầy lịch lãm, thời trang và huyền bí cho không gian phòng tắm".



Huy Hoang



MÃ SẢN PHẨM: FMV – 1X3

Giá màu Gold: 23.966.000

Giá màu Black: 21.783.000

Giá màu Silver: 21.783.000

Giá trên chưa bao gồm thuế VAT

Giá trị thuế được tính theo quy định của nhà nước hiện hành

Vật liệu: Bản lề, thanh định hình, kẹp kính, tay nắm - Inox SUS 304, kính cường ực, gioăng PVC các loại. Phim dán nano an toàn chống bám bẩn.

Ghi chú: vui lòng kiểm tra, đối chiếu màu sắc thực tế với mẫu phụ kiện hoặc phòng tắm kính trưng bày mẫu

Kích thước có sẵn:
W x D x H (mm): 1000 x 1000 x 2000

Màu hoàn thiện: Gold - Black - Silver

Kính: 8mm

Dải kích thước đặt hàng
W từ 900 – 1300
D từ 900 – 1300
H từ 1900 – 2100

Huy Hoàng

MAJESTIC



PHONG CÁCH

INDOCHINE - ĐÔNG DƯƠNG

"Bản giao hưởng đầy màu sắc giữa 2 nền văn hóa Phương Đông và Phương Tây"

Tận hưởng không gian thư giãn trầm tĩnh, sâu lắng, đậm chất quý tộc khi kết hợp Fendi Majestic trong phong cách Indochine - Giao thoa niềm hoài cổ truyền thống Á Đông & tính lãng mạn của kiến trúc Pháp.





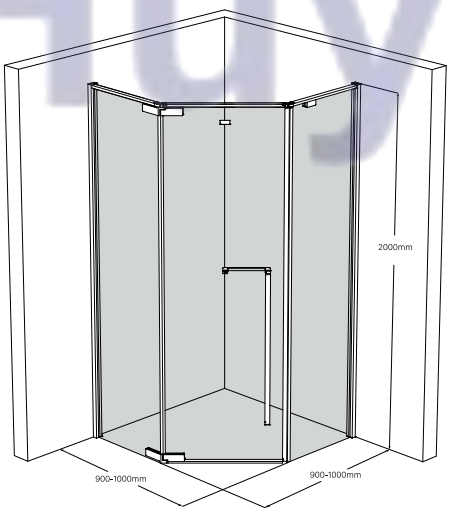

Huy Hoang



MÃ SẢN PHẨM: FMG – 3X3

Giá màu Gold: 25.410.000

Giá màu Black: 23.100.000

Giá màu Silver: 23.100.000

Giá trên chưa bao gồm thuế VAT
Giá trị thuế được tính theo quy định của nhà nước hiện hành

Vật liệu: Bản lề, thanh định hình, kẹp kính, tay nắm - Inox SUS 304, kính cường ực, gioăng PVC các loại. Phim dán nano an toàn chống bám bẩn.

Ghi chú: vui lòng kiểm tra, đối chiếu màu sắc thực tế với mẫu phụ kiện hoặc phòng tắm kính trưng bày mẫu.

Kích thước có sẵn:
W x D x H (mm): 1100 x 900 x 2000

Màu hoàn thiện: Gold - Black - Silver

Kính: 8mm

Dải kích thước đặt hàng

W từ 900 – 1300
D từ 900 – 1200
H từ 1900 – 2100

Huy Hoàng



PHONG CÁCH

RUSTIC - THÔ MỘC

"Không gian ẩn chứa nét đẹp đồng quê quen thuộc"

Thiết kế tối giản, linh hoạt phòng tắm kính Fendi Majestic được đặt trong không gian nội thất Rustic nhẹ nhàng, mới mẻ nhưng vẫn giữ nguyên linh hồn & giá trị thân thuộc, nổi bật bởi vẻ đẹp mộc mạc, cùng cách bố trí khéo léo đưa thiên nhiên hòa cùng nhịp sống.



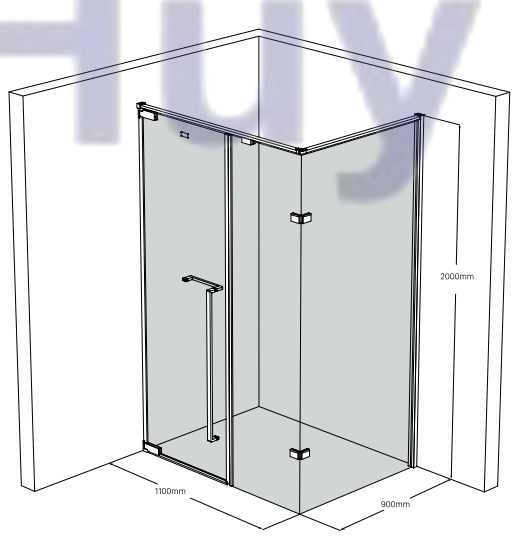



Huy Hoàng



MÃ SẢN PHẨM: FMG – 1X3

Giá màu Gold: 24.243.000

Giá màu Black: 22.037.000

Giá màu Silver: 22.037.000

Giá trên chưa bao gồm thuế VAT
Giá trị thuế được tính theo quy định của nhà nước hiện hành

Vật liệu: Bản lề, thanh định hình, kẹp kính, tay nắm - Inox SUS 304, kính cường ực, gioăng PVC các loại. Phim dán nano an toàn chống bám bẩn.

Ghi chú: vui lòng kiểm tra, đối chiếu màu sắc thực tế với mẫu phụ kiện hoặc phòng tắm kính trưng bày mẫu

Kích thước có sẵn:
W x D x H (mm): 1100 x 900 x 2000

Màu hoàn thiện: Gold - Black - Silver

Kính: 8mm

Dải kích thước đặt hàng

W từ 900 – 1300
D từ 900 – 1200
H từ 1900 – 2100

Huy Hoàng



MAJESTIC

PHONG CÁCH

ART DECO - NGHỆ THUẬT TRANG TRÍ

"Tôn vinh phong cách của sự xa xỉ, uy quyền"

Phong cách Art Deco khai thác tối đa đường nét không góc chết, cùng chất liệu sang trọng như đá cẩm thạch, gỗ mun được gia công tỉ mỉ, kết hợp với Fendi Majestic huyền bí, tôn lên sự lộng lẫy của không gian kiến trúc xa hoa, quý tộc của gia chủ.





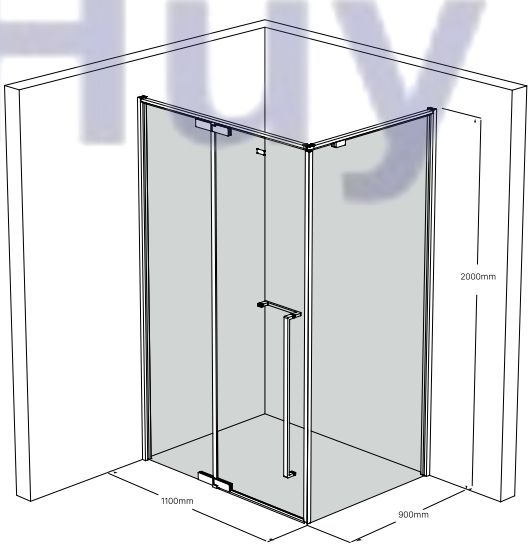



MÃ SẢN PHẨM: FMG – 2X4

Giá màu Gold: 27.131.000

Giá màu Black: 24.659.000

Giá màu Silver: 24.659.000

Giá trên chưa bao gồm thuế VAT
Giá trị thuế được tính theo quy định của nhà nước hiện hành

Vật liệu: Bản lề, thanh định hình, kẹp kính, tay nắm - Inox SUS 304, kính cường ực, gioăng PVC các loại. Phim dán nano an toàn chống bám bẩn.

Ghi chú: vui lòng kiểm tra, đối chiếu màu sắc thực tế với mẫu phụ kiện hoặc phòng tắm kính trưng bày mẫu

Kích thước có sẵn:
W x D x H (mm): 1300 x 900 x 2000

Màu hoàn thiện: Gold - Black - Silver

Kính: 8mm

Dải kích thước đặt hàng
W từ 1100 – 1500
D từ 900 – 1200
H từ 1900 – 2100

Huy Hoàng



MAJESTIC

PHONG CÁCH

INDUSTRIAL - CÔNG NGHIỆP

"Tượng trưng cho sự mạnh mẽ & khỏe khoắn đầy ấn tượng"

Fendi Majestic được phối cảnh hoàn hảo trong không gian của phong cách Industrial toát lên sự "Manly" bởi hệ khung góc cạnh, đậm chất kỹ thuật, bụi bặm và cá tính mang đến không gian thư giãn đầy cảm hứng sáng tạo.





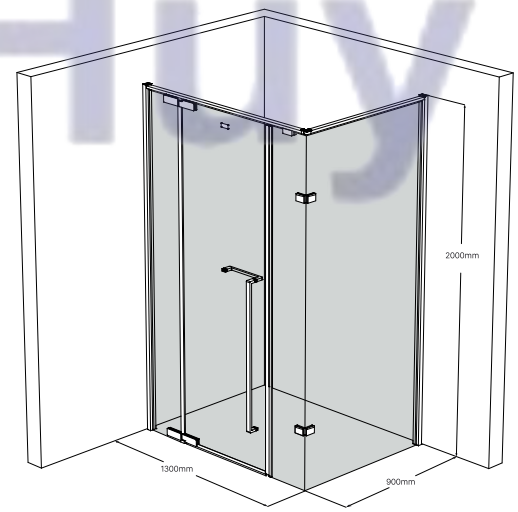

Huy Hoàng



MÃ SẢN PHẨM: FMP – 1X3

Giá màu Gold: 21.333.000

Giá màu Black: 19.392.000

Giá màu Silver: 19.392.000

Giá trên chưa bao gồm thuế VAT
Giá trị thuế được tính theo quy định của nhà nước hiện hành

Vật liệu: Bản lề, thanh định hình, kẹp kính, tay nắm - Inox SUS 304, kính cường ực, gioăng PVC các loại. Phim dán nano an toàn chống bám bẩn.

Ghi chú: vui lòng kiểm tra, đối chiếu màu sắc thực tế với mẫu phụ kiện hoặc phòng tắm kính trưng bày mẫu

Kích thước có sẵn:
W x H (mm): 1300 x 2000

Màu hoàn thiện: Gold - Black - Silver

Kính: 8mm

Dải kích thước đặt hàng
W từ 1200 – 1800
D
H từ 1900 – 2100

Huy Hoàng



MAJESTIC

PHONG CÁCH

NEO CLASSIC - TÂN CỔ ĐIỂN

"Bản hợp xướng hòa quyện thanh âm hiện đại trên nền giao hưởng hùng tráng."

Điểm tô cho nét hiện đại của lối kiến trúc Neo Classic chính là kiến trúc tối giản tinh tế, với sắc màu vàng quyền quý & vẻ đẹp đầy lịch lãm của Fendi Majestic để gia chủ tận hưởng không gian kiến trúc hiện đại, sang trọng tinh tế nhưng hài hòa đến mê hoặc.





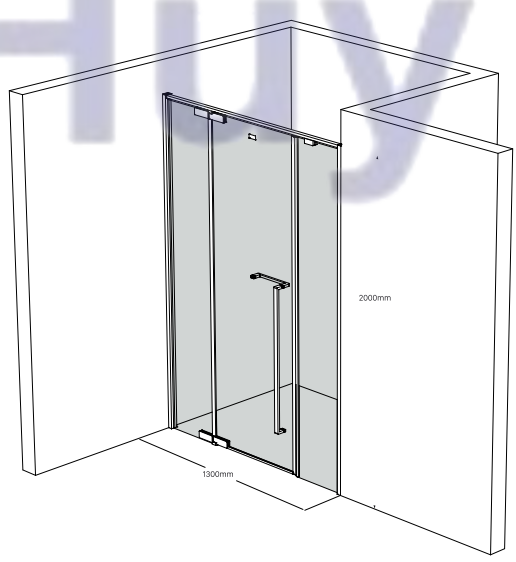

Huy Hoàng



MÃ SẢN PHẨM: FMP – 2X2

Giá màu Gold: 20.374.000

Giá màu Black: 18.526.000

Giá màu Silver: 18.526.000

Giá trên chưa bao gồm thuế VAT
Giá trị thuế được tính theo quy định của nhà nước hiện hành

Vật liệu: Bản lề, thanh định hình, kẹp kính, tay nắm - Inox SUS 304, kính cường ực, gioăng PVC các loại. Phim dán nano an toàn chống bám bẩn.

Ghi chú: vui lòng kiểm tra, đối chiếu màu sắc thực tế với mẫu phụ kiện hoặc phòng tắm kính trưng bày mẫu

Kích thước có sẵn:
W x H (mm): 1300 x 2000

Màu hoàn thiện: Gold - Black - Silver

Kính: 8mm

Dải kích thước đặt hàng
W từ 900 – 1600
D
H từ 1900 – 2100

Huy Hoàng



PHONG CÁCH

MODERN STYLE - HIỆN ĐẠI

"Phong cách hiện đại Modern Style dẫn đầu xu hướng thiết kế căn hộ"

Phòng tắm kính Fendi Majestic được đặt trong phong cách Modern Style tối giản & thông minh đặc trưng bởi gam màu trung tính, tạo tầm nhìn thoáng đạt tôn lên vẻ lịch lãm, phóng khoáng cho không gian, khẳng định đẳng cấp gia chủ.





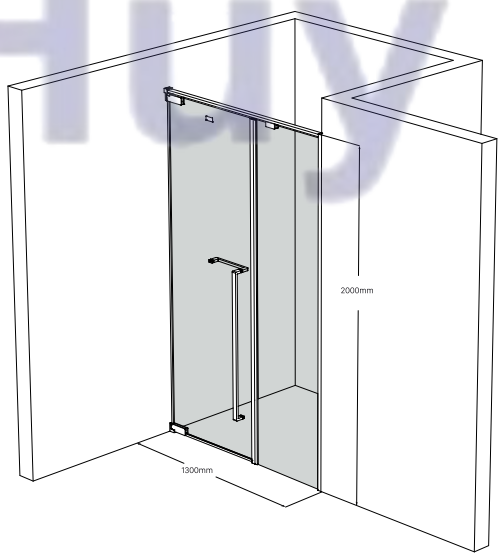

Huy Hoàng



MÃ SẢN PHẨM: FMU – 1X4

Giá màu Gold: 30.215.000

Giá màu Black: 27.466.000

Giá màu Silver: 27.466.000

Giá trên chưa bao gồm thuế VAT
Giá trị thuế được tính theo quy định của nhà nước hiện hành

Vật liệu: Bản lề, thanh định hình, kẹp kính, tay nắm - Inox SUS 304, kính cường ực, gioăng PVC các loại. Phim dán nano an toàn chống bám bẩn.

Ghi chú: vui lòng kiểm tra, đối chiếu màu sắc thực tế với mẫu phụ kiện hoặc phòng tắm kính trưng bày mẫu

Kích thước có sẵn:
W x D x H (mm): 1000 x 900 x 2000

Màu hoàn thiện: Gold - Black - Silver

Kính: 8mm

Dải kích thước đặt hàng
W từ 900 – 1100
D từ 900 – 1100
H từ 1900 – 2100

Huy Hoàng



PHONG CÁCH

TROPICAL - NHIỆT ĐỚI

"Ngôi nhà nghỉ dưỡng đẳng cấp thượng lưu"

Sự kết hợp hoàn hảo giữa Fendi Majestic với phong cách thiết kế nội thất Tropical mang đến không gian tắm như tại Resort 5 sao ở đảo thiên đường nhiệt đới, tạo nên nguồn cảm hứng vô tận cùng khoảnh khắc thư thái bậc nhất dành cho gia chủ yêu thích không gian xanh & hiện đại.







Huy Hoang

Fendi
AUSTRALIA CONFORMITY

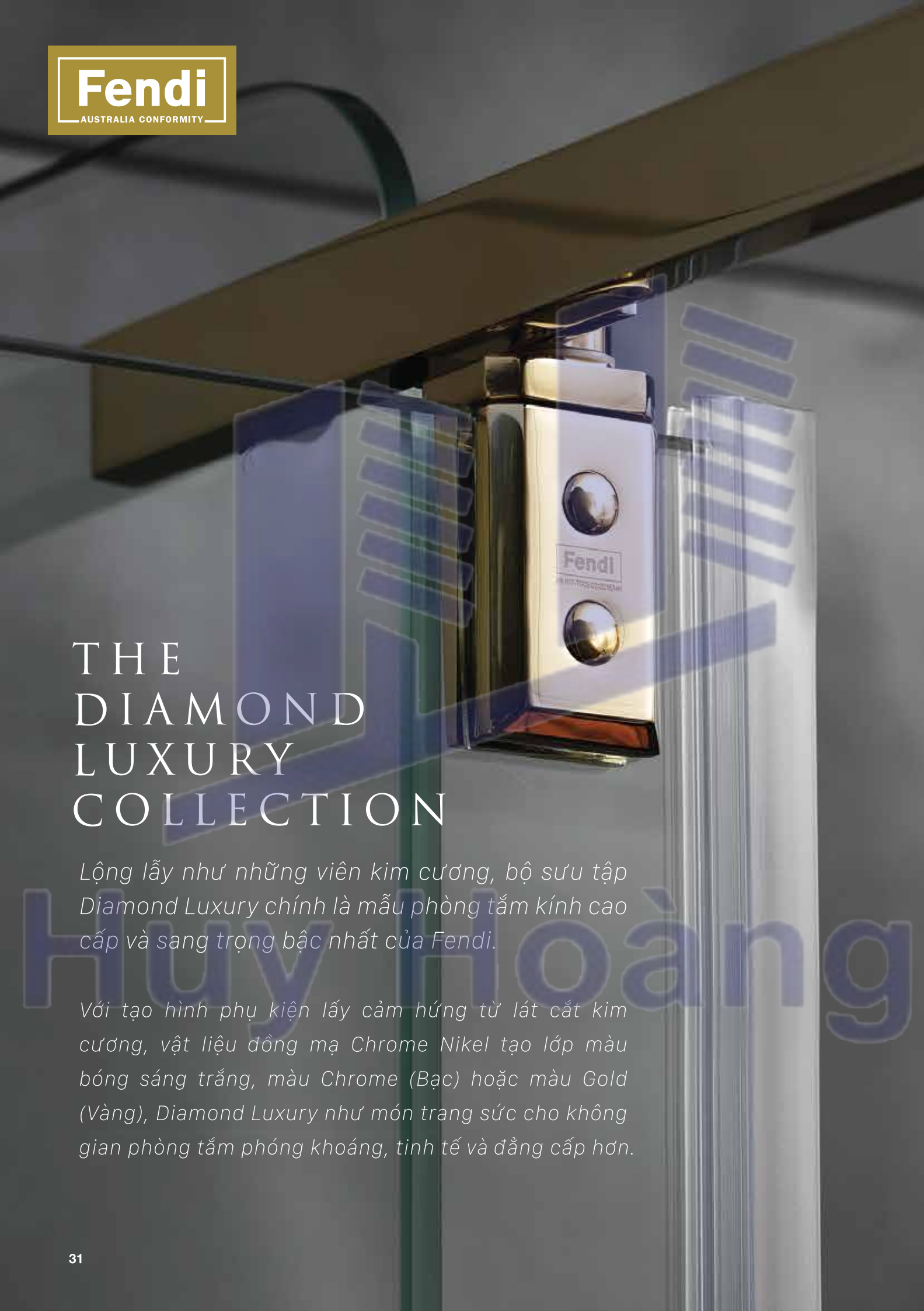

THE DIAMOND LUXURY COLLECTION

Lộng lẫy như những viên kim cương, bộ sưu tập Diamond Luxury chính là mẫu phòng tắm kính cao cấp và sang trọng bậc nhất của Fendi.

Với tạo hình phụ kiện lấy cảm hứng từ lát cắt kim cương, vật liệu đồng mạ Chrome Nikel tạo lớp màu bóng sáng trắng, màu Chrome (Bạc) hoặc màu Gold (Vàng), Diamond Luxury như món trang sức cho không gian phòng tắm phóng khoáng, tinh tế và đẳng cấp hơn.

Huy Hoàng


Huy Hoàng

DIAMOND LUXURY



Huy Hoàng

MÃ SẢN PHẨM: FDG – 1X3

Kích thước có sẵn:
W x D x H (mm): 1100 x 900 x 2000

Giá: 25.087.000

Giá trên chưa bao gồm thuế VAT
Giá trị thuế được tính theo quy định của nhà nước hiện hành





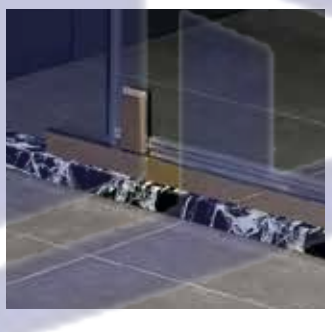



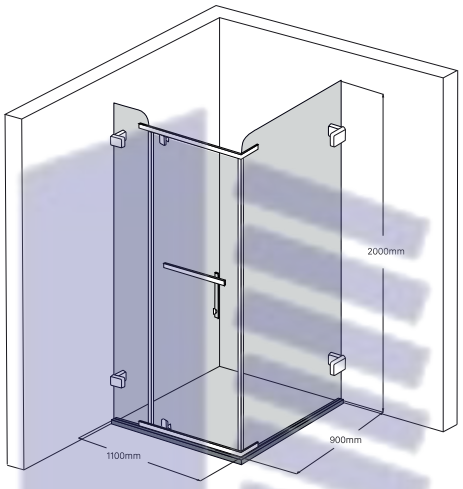

Vật liệu: Bản lề, thanh ngang, tay nắm đồng mạ chrome nikel, vít Inox SUS 304, kính cường lực, diềm vân đá, gioăng PVC các loại, phim dán nano an toàn chống vỡ chống bám bẩn, bám nước dễ dàng vệ sinh an toàn tối đa và bảo vệ sức khỏe người dùng.

Màu hoàn thiện: Gold (Vàng)

Kính: 10mm

Dải kích thước đặt hàng
W từ 900 – 1300
D từ 900 – 1200
H từ 1900 – 2100

Ghi chú: vui lòng kiểm tra, đối chiếu màu sắc thực tế với mẫu phụ kiện hoặc phòng tắm kính trưng bày mẫu

Huy Hoàng

OPTION 2

Màu hoàn thiện: Chrome (Bạc)

Giá: 22.730.000

Giá trên chưa bao gồm thuế VAT
Giá trị thuế được tính theo quy định của nhà nước hiện hành



Huy Hoàng

MÃ SẢN PHẨM: FDG – 2X4

Kích thước có sẵn:
W x D x H (mm): 1300 x 900 x 2000

Giá: 28.713.000

Giá trên chưa bao gồm thuế VAT
Giá trị thuế được tính theo quy định của nhà nước hiện hành









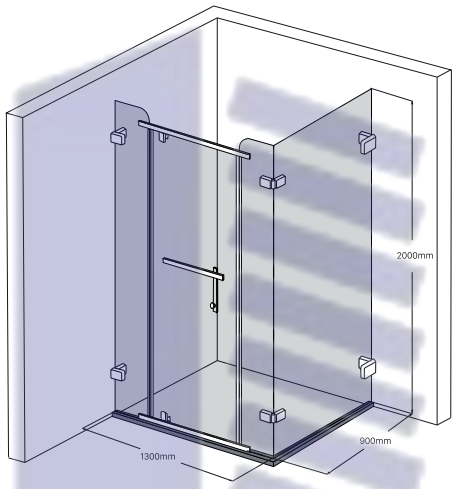

Vật liệu: Bản lề, thanh ngang, tay nắm đồng mạ chrome nikel, vít Inox SUS 304, kính cường lực, diềm vân đá, gioăng PVC các loại, phim dán nano an toàn chống vỡ chống bám bẩn, bám nước dễ dàng vệ sinh an toàn tối đa và bảo vệ sức khỏe người dùng.

Màu hoàn thiện: Gold (Vàng)

Kính: 10mm

Dải kích thước đặt hàng
W từ 1100 – 1500
D từ 900 – 1200
H từ 1900 – 2100

Ghi chú: vui lòng kiểm tra, đối chiếu màu sắc thực tế với mẫu phụ kiện hoặc phòng tắm kính trưng bày mẫu

Huy Hoàng

OPTION 2

Màu hoàn thiện: Chrome (Bạc)

Giá: 25.526.000

Giá trên chưa bao gồm thuế VAT
Giá trị thuế được tính theo quy định của nhà nước hiện hành


Huy Hoàng

MÃ SẢN PHẨM: FDG – 3X3

Kích thước có sẵn:
W x D x H (mm): 1100 x 900 x 2000

Giá: **26.738.000**

Giá trên chưa bao gồm thuế VAT
Giá trị thuế được tính theo quy định của nhà nước hiện hành









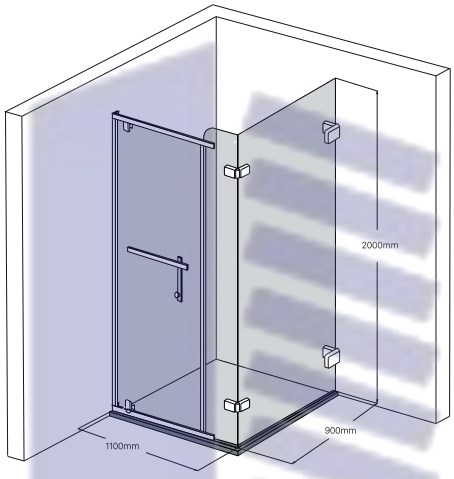

Vật liệu: Bản lề, thanh ngang, tay nắm đồng mạ chrome nikel, vít Inox SUS 304, kính cường lực, diềm vân đá, gioăng PVC các loại, phim dán nano an toàn chống vỡ chống bám bẩn, bám nước dễ dàng vệ sinh an toàn tối đa và bảo vệ sức khỏe người dùng.

Màu hoàn thiện: Gold (Vàng)

Kính: 10mm

Dải kích thước đặt hàng
W từ 900 – 1300
D từ 900 – 1200
H từ 1900 – 2100

Ghi chú: vui lòng kiểm tra, đối chiếu màu sắc thực tế với mẫu phụ kiện hoặc phòng tắm kính trưng bày mẫu

Huy Hoàng

OPTION 2

Màu hoàn thiện: Chrome (Bạc)

Giá: **23.793.000**

Giá trên chưa bao gồm thuế VAT
Giá trị thuế được tính theo quy định của nhà nước hiện hành

DIAMOND LUXURY



Huy Hoàng

MÃ SẢN PHẨM: FDV – 1X3

Kích thước có sẵn:
W x D x H (mm): 1000 x 1000 x 2000

Giá: 23.828.000

Giá trên chưa bao gồm thuế VAT
Giá trị thuế được tính theo quy định của nhà nước hiện hành









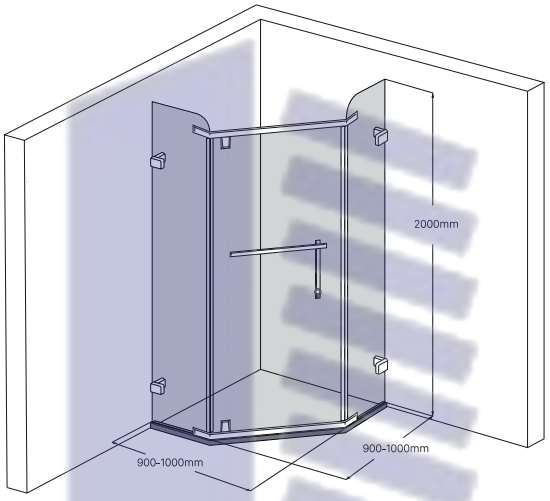

Vật liệu: Bản lề, thanh ngang, tay nắm đồng mạ chrome nikel, vít Inox SUS 304, kính cường lực, diềm vân đá, gioăng PVC các loại, phim dán nano an toàn chống vỡ chống bám bẩn, bám nước dễ dàng vệ sinh an toàn tối đa và bảo vệ sức khỏe người dùng.

Màu hoàn thiện: Gold (Vàng)

Kính: 10mm

Dải kích thước đặt hàng
W từ 900 – 1300
D từ 900 – 1300
H từ 1900 – 2100

Ghi chú: vui lòng kiểm tra, đối chiếu màu sắc thực tế với mẫu phụ kiện hoặc phòng tắm kính trưng bày mẫu

Huy Hoàng

OPTION 2

Màu hoàn thiện: Chrome (Bạc)

Giá: 21.622.000

Giá trên chưa bao gồm thuế VAT
Giá trị thuế được tính theo quy định của nhà nước hiện hành



Huy Hoàng

MÃ SẢN PHẨM: FDU – 1X4

Kích thước có sẵn:
W x D x H (mm): 1000 x 900 x 2000

Giá: 32.871.000

Giá trên chưa bao gồm thuế VAT
Giá trị thuế được tính theo quy định của nhà nước hiện hành









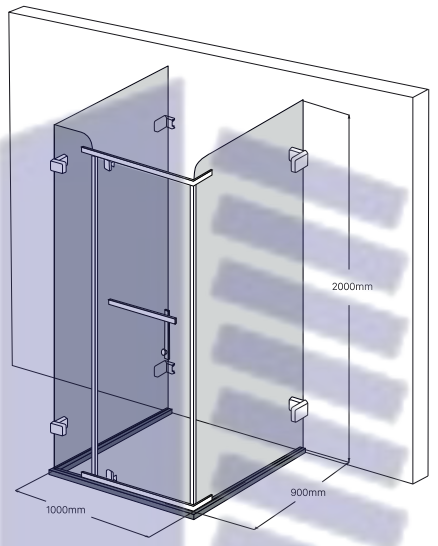

Vật liệu: Bản lề, thanh ngang, tay nắm đồng mạ chrome nikel, vít Inox SUS 304, kính cường lực, diềm vân đá, gioăng PVC các loại, phim dán nano an toàn chống vỡ chống bám bẩn, bám nước dễ dàng vệ sinh an toàn tối đa và bảo vệ sức khỏe người dùng.

Màu hoàn thiện: Gold (Vàng)

Kính: 10mm

Dải kích thước đặt hàng
W từ 900 – 1100
D từ 900 – 1000
H từ 1900 – 2100

Ghi chú: vui lòng kiểm tra, đối chiếu màu sắc thực tế với mẫu phụ kiện hoặc phòng tắm kính trưng bày mẫu

Huy Hoàng

OPTION 2

Màu hoàn thiện: Chrome (Bạc)

Giá: 29.094.000

Giá trên chưa bao gồm thuế VAT
Giá trị thuế được tính theo quy định của nhà nước hiện hành

DIAMOND LUXURY



Huy Hoàng

MÃ SẢN PHẨM: FDP – 1X3

Kích thước có sẵn:
W x H (mm): 1300 x 2000

Giá: 22.107.000

Giá trên chưa bao gồm thuế VAT
Giá trị thuế được tính theo quy định của nhà nước hiện hành









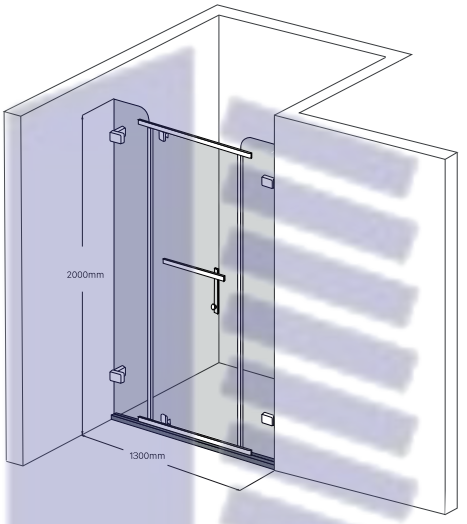

Vật liệu: Bản lề, thanh ngang, tay nắm đồng mạ chrome nikel, vít Inox SUS 304, kính cường lực, diềm vân đá, gioăng PVC các loại, phim dán nano an toàn chống vỡ chống bám bẩn, bám nước dễ dàng vệ sinh an toàn tối đa và bảo vệ sức khỏe người dùng.

Màu hoàn thiện: Gold (Vàng)

Kính: 10mm

Dải kích thước đặt hàng
W từ 1200 – 1800
D
H từ 1900 – 2100

Ghi chú: vui lòng kiểm tra, đối chiếu màu sắc thực tế với mẫu phụ kiện hoặc phòng tắm kính trưng bày mẫu

Huy Hoàng

OPTION 2

Màu hoàn thiện: Chrome (Bạc)

Giá: 19.982.000

Giá trên chưa bao gồm thuế VAT
Giá trị thuế được tính theo quy định của nhà nước hiện hành

DIAMOND LUXURY



Huy Hoàng

MÃ SẢN PHẨM: FDP – 2X2

Kích thước có sẵn:
W x H (mm): 1300 x 2000

Giá: 21.021.000

Giá trên chưa bao gồm thuế VAT
Giá trị thuế được tính theo quy định của nhà nước hiện hành









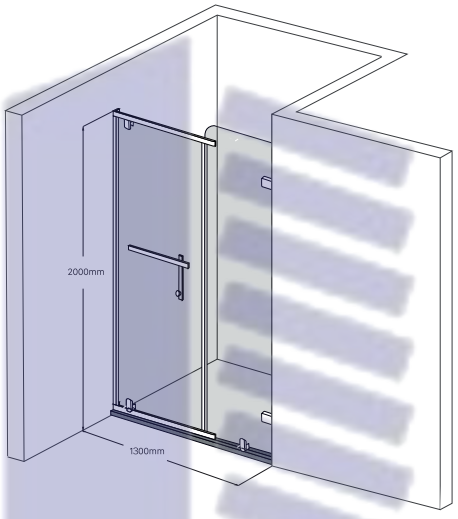

Vật liệu: Bản lề, thanh ngang, tay nắm đồng mạ chrome nikel, vít Inox SUS 304, kính cường lực, diềm vân đá, gioăng PVC các loại, phim dán nano an toàn chống vỡ chống bám bẩn, bám nước dễ dàng vệ sinh an toàn tối đa và bảo vệ sức khỏe người dùng.

Màu hoàn thiện: Gold (Vàng)

Kính: 10mm

Dải kích thước đặt hàng
W từ 900 – 1600
D
H từ 1900 – 2100

Ghi chú: vui lòng kiểm tra, đối chiếu màu sắc thực tế với mẫu phụ kiện hoặc phòng tắm kính trưng bày mẫu

Huy Hoàng

OPTION 2

Màu hoàn thiện: Chrome (Bạc)

Giá: 19.127.000

Giá trên chưa bao gồm thuế VAT
Giá trị thuế được tính theo quy định của nhà nước hiện hành

VÁCH NGĂN



MÃ SẢN PHẨM: FDN-K

Kích thước có sẵn:
W x H (mm): 700 x 2000

Giá: **8.166.000**
Giá trên chưa bao gồm thuế VAT
Giá trị thuế được tính theo quy định của nhà nước hiện hành

Vật liệu: Kẹp kính đồng mạ chrome nikel, vít Inox SUS 304, kính cường lực, diềm vân đá, gioăng PVC các loại. Phim dán trong suốt, chống cháy, an toàn khi kính vỡ.

Màu hoàn thiện: Gold (Vàng)

Kính: 10mm

Dải kích thước đặt hàng
W từ 600 – 900
D
H từ 1900 – 2100

OPTION 2

Màu hoàn thiện: Chrome (Bạc)

Giá: **7.727.000**
Giá trên chưa bao gồm thuế VAT
Giá trị thuế được tính theo quy định của nhà nước hiện hành

Ghi chú: vui lòng kiểm tra, đối chiếu màu sắc thực tế với mẫu phụ kiện hoặc phòng tắm kính trưng bày mẫu

Huy Hoàng



Huy Hoàng

Fendi
AUSTRALIA CONFORMITY

"Bộ sưu tập King Paradise của phòng tắm kính Fendi sở hữu hệ thanh profile độc quyền tại Việt Nam. Khung nhôm kết hợp kính trong suốt không bị giới hạn tầm nhìn, tạo sự liền mạch, thanh thoát và chiều sâu cho phòng tắm".





Huy Hoàng



THE KING PARADISE COLLECTION
"SOUL TO SOUL"

KING PARADISE



Huy Hoàng

MÃ SẢN PHẨM: FKP – 1X2

Kích thước có sẵn:
W x H (mm): 1200 x 1900

Giá: 14.183.000

Giá trên chưa bao gồm thuế VAT
Giá trị thuế được tính theo quy định của nhà nước hiện hành









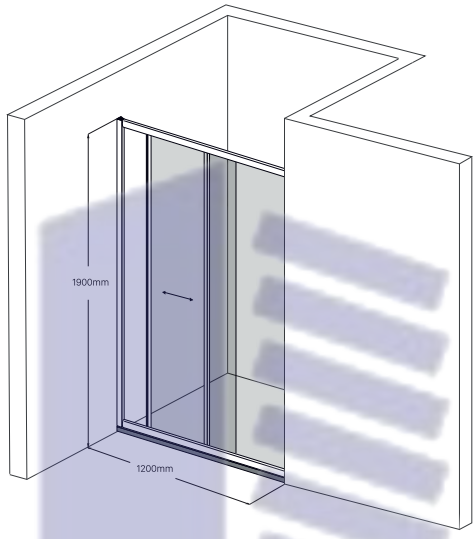

Vật liệu: Nhôm mạ Anode, vít Inox SUS304, kính cường lực, diềm vân đá, gioăng EVA, PVC các loại, phim dán nano an toàn chống vỡ chống bám bẩn, bám nước dễ dàng vệ sinh an toàn tối đa và bảo vệ sức khỏe người dùng.

Màu hoàn thiện: Gold (Vàng)

Kính: 6mm

Dải kích thước đặt hàng
W từ 1200 – 1800
D
H từ 1900 – 2100

Ghi chú: vui lòng kiểm tra, đối chiếu màu sắc thực tế với mẫu phụ kiện hoặc phòng tắm kính trưng bày mẫu

Huy Hoàng

OPTION 2

Màu hoàn thiện: Aluminium (Bạc)

Giá: 12.000.000

Giá trên chưa bao gồm thuế VAT
Giá trị thuế được tính theo quy định của nhà nước hiện hành

KING PARADISE



Huy Hoàng

MÃ SẢN PHẨM: FKP – 3X4

Kích thước có sẵn:
W x H (mm): 1800 x 1900

Giá: 22.245.000

Giá trên chưa bao gồm thuế VAT
Giá trị thuế được tính theo quy định của nhà nước hiện hành









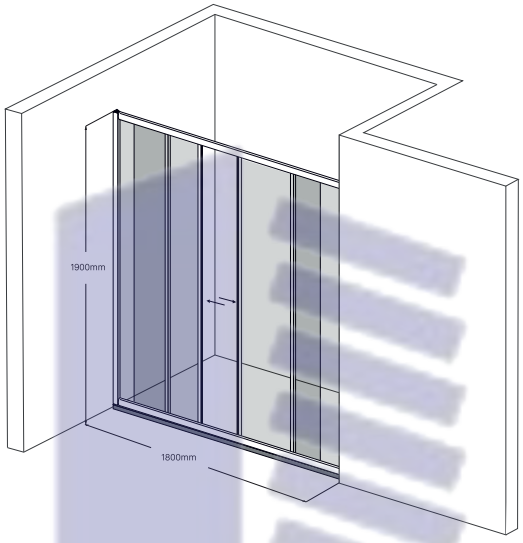

Vật liệu: Nhôm mạ Anode, vít Inox SUS304, kính cường lực, diềm vân đá, gioăng EVA, PVC các loại, phim dán nano an toàn chống vỡ chống bám bẩn, bám nước dễ dàng vệ sinh an toàn tối đa và bảo vệ sức khỏe người dùng.

Màu hoàn thiện: Gold (Vàng)

Kính: 6mm

Dải kích thước đặt hàng
W từ 1500 – 2200
D
H từ 1900 – 2100

Ghi chú: vui lòng kiểm tra, đối chiếu màu sắc thực tế với mẫu phụ kiện hoặc phòng tắm kính trưng bày mẫu

Huy Hoàng

OPTION 2

Màu hoàn thiện: Aluminium (Bạc)

Giá: 19.508.000

Giá trên chưa bao gồm thuế VAT
Giá trị thuế được tính theo quy định của nhà nước hiện hành



Huy Hoàng

MÃ SẢN PHẨM: FKP – 4X2

Kích thước có sẵn:
W x H (mm): 1200 x 1900

Giá: 15.096.000

Giá trên chưa bao gồm thuế VAT
Giá trị thuế được tính theo quy định của nhà nước hiện hành









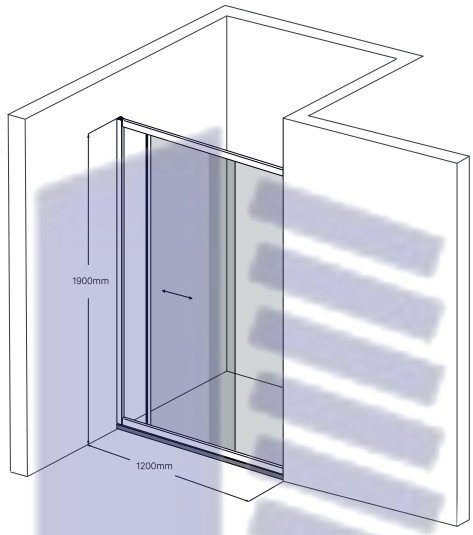

Vật liệu: Nhôm mạ Anode, vít Inox SUS304, kính cường lực, diềm vân đá, gioăng EVA, PVC các loại, phim dán nano an toàn chống vỡ chống bám bẩn, bám nước dễ dàng vệ sinh an toàn tối đa và bảo vệ sức khỏe người dùng.

Màu hoàn thiện: Gold (Vàng)

Kính: 8mm

Dải kích thước đặt hàng
W từ 1100 – 1800
D
H từ 1900 – 2100

Ghi chú: vui lòng kiểm tra, đối chiếu màu sắc thực tế với mẫu phụ kiện hoặc phòng tắm kính trưng bày mẫu

Huy Hoàng

OPTION 2

Màu hoàn thiện: Aluminium (Bạc)

Giá: 12.763.000

Giá trên chưa bao gồm thuế VAT
Giá trị thuế được tính theo quy định của nhà nước hiện hành

KING PARADISE



MÃ SẢN PHẨM: FKG – 1X4

Kích thước có sẵn:
W x D x H (mm): 900 x 900 x 1900

Giá: 19.473.000

Giá trên chưa bao gồm thuế VAT
Giá trị thuế được tính theo quy định của nhà nước hiện hành









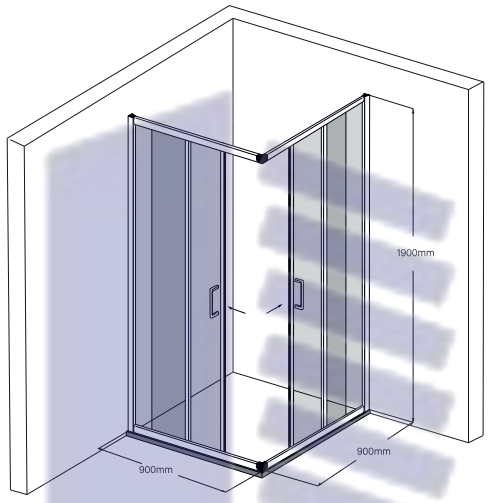

Vật liệu: Nhôm mạ Anode, vít Inox SUS304, kính cường lực, diềm vân đá, gioăng EVA, PVC các loại, phim dán nano an toàn chống vỡ chống bám bẩn, bám nước dễ dàng vệ sinh an toàn tối đa và bảo vệ sức khỏe người dùng.

Màu hoàn thiện: Gold (Vàng)

Kính: 8mm

Dải kích thước đặt hàng
W từ 900 – 1300
D từ 900 – 1300
H từ 1900 – 2100

Ghi chú: vui lòng kiểm tra, đối chiếu màu sắc thực tế với mẫu phụ kiện hoặc phòng tắm kính trưng bày mẫu

Huy Hoàng

OPTION 2

Màu hoàn thiện: Aluminium (Bạc)

Giá: 16.389.000

Giá trên chưa bao gồm thuế VAT
Giá trị thuế được tính theo quy định của nhà nước hiện hành


Fendi
AUSTRALIA CONFORMITY
THE
INSPIRE
LIFE
COLLECTION
Huy Hoàng



Huy Hoàng


Fendi
AUSTRALIA CONFORMITY
THE INSPIRE LIFE COLLECTION
"EMOTIONAL CONNECTION"

Huy Hoàng







"Bộ sưu tập Fendi Inspire Life kết hợp hài hòa giữa vẻ đẹp trong suốt của kính hòa lẫn với màu trắng nhẹ của phụ kiện Inox, làm nên "phòng - tắm - kính - không - khung" (flameless), xóa bỏ cảm giác chia tách không gian, mở rộng tầm nhìn kiến tạo không gian đơn giản mà phóng khoáng đặc trưng của lối sống hiện đại".



Huy Hoàng



MÃ SẢN PHẨM: FDIP – 2X2

Kích thước có sẵn:

W x H (mm): 1200 x 1900

Giá: 12.174.000

Giá trên chưa bao gồm thuế VAT
Giá trị thuế được tính theo quy định của nhà nước hiện hành

Vật liệu: Bản lề, thanh ngang, vít - Inox SUS304, kính cường lực, phim dán nano an toàn chống bám bẩn, diềm vân đá, gioăng PVC các loại.

Màu hoàn thiện: Silver (Bạc)

Kính: 8mm

Dải kích thước đặt hàng
W từ 900 – 1300
D
H từ 1900 – 2100

Ghi chú: vui lòng kiểm tra, đối chiếu màu sắc thực tế với mẫu phụ kiện hoặc phòng tắm kính trưng bày mẫu







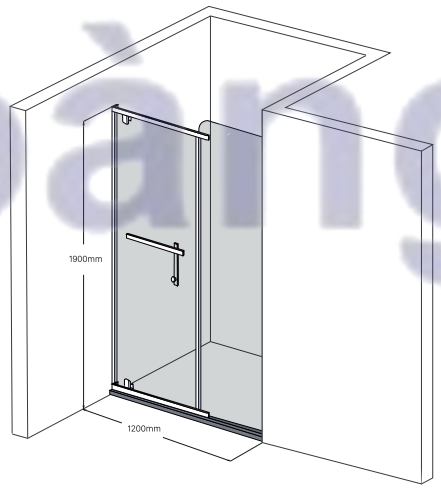



MÃ SẢN PHẨM: FDIG – 1X3

Kích thước có sẵn:
W x D x H (mm): 1000 x 900 x 1900

Giá: 13.537.000

Giá trên chưa bao gồm thuế VAT
Giá trị thuế được tính theo quy định của nhà nước hiện hành

Vật liệu: Bản lề, thanh ngang, vít - Inox SUS304, kính cường lực, phim dán nano an toàn chống bám bẩn, diềm vân đá, gioăng PVC các loại.

Màu hoàn thiện: Silver (Bạc)

Kính: 8mm

Dải kích thước đặt hàng
W từ 900 – 1300
D từ 900 – 1200
H từ 1900 – 2100

Ghi chú: vui lòng kiểm tra, đối chiếu màu sắc thực tế với mẫu phụ kiện hoặc phòng tắm kính trưng bày mẫu







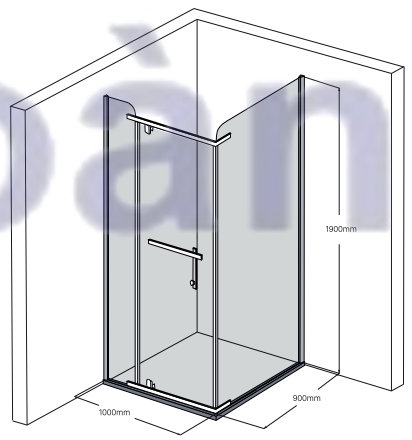



MÃ SẢN PHẨM: FDIG – 2X4

Kích thước có sẵn:
W x D x H (mm): 1200 x 900 x 1900

Giá: **14.183.000**

Giá trên chưa bao gồm thuế VAT
Giá trị thuế được tính theo quy định của nhà nước hiện hành

Vật liệu: Bản lề, thanh ngang, vít - Inox SUS304, kính cường lực, phim dán nano an toàn chống bám bẩn, diềm vân đá, gioăng PVC các loại.

Màu hoàn thiện: Silver (Bạc)

Kính: 8mm

Dải kích thước đặt hàng
W từ 1100 – 1500
D từ 900 – 1300
H từ 1900 – 2100

Ghi chú: vui lòng kiểm tra, đối chiếu màu sắc thực tế với mẫu phụ kiện hoặc phòng tắm kính trưng bày mẫu







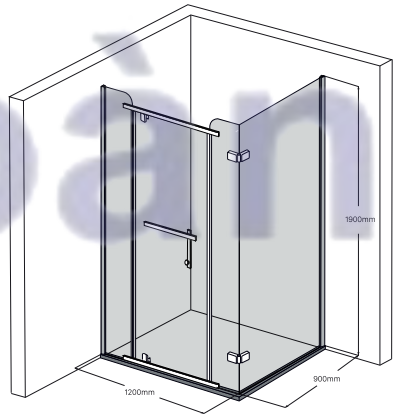

Huy Hoàng









MÃ SẢN PHẨM: FDIV – 1X3

Kích thước có sẵn:
W x D x H (mm): 1000 x 1000 x 1900

Giá: 14.045.000

Giá trên chưa bao gồm thuế VAT
Giá trị thuế được tính theo quy định của nhà nước hiện hành

Vật liệu: Bản lề, thanh ngang, vít - Inox SUS304, kính cường lực, phim dán nano an toàn chống bám bẩn, diềm vân đá, gioăng PVC các loại.

Màu hoàn thiện: Silver (Bạc)

Kính: 8mm

Dải kích thước đặt hàng
W từ 900 – 1300
D từ 900 – 1300
H từ 1900 – 2100

Ghi chú: vui lòng kiểm tra, đối chiếu màu sắc thực tế với mẫu phụ kiện hoặc phòng tắm kính trưng bày mẫu

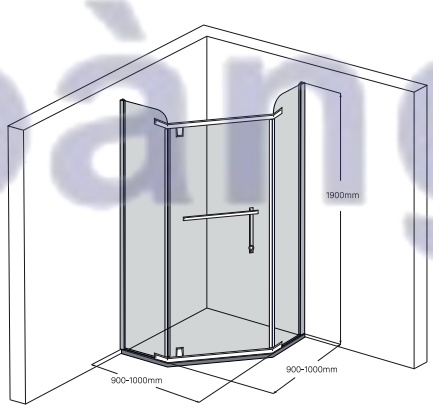

Huy Hoàng



MÃ SẢN PHẨM: FDIU – 1X4

Kích thước có sẵn:
W x D x H (mm): 900 x 900 x 1900

Giá: 16.713.000

Giá trên chưa bao gồm thuế VAT
Giá trị thuế được tính theo quy định của nhà nước hiện hành

Vật liệu: Bản lề, thanh ngang, vít - Inox SUS304, kính cường lực, phim dán nano an toàn chống bám bẩn, diềm vân đá, gioăng PVC các loại.

Màu hoàn thiện: Silver (Bạc)

Kính: 8mm

Dải kích thước đặt hàng
W từ 900 – 1100
D từ 900-1000
H từ 1900 – 2100

Ghi chú: vui lòng kiểm tra, đối chiếu màu sắc thực tế với mẫu phụ kiện hoặc phòng tắm kính trưng bày mẫu







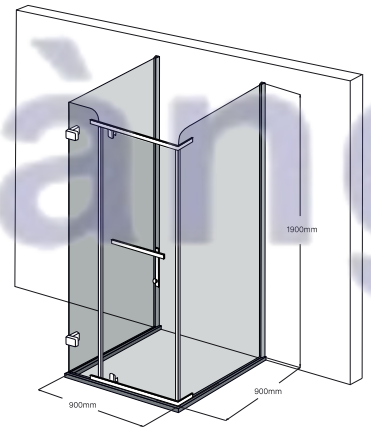

MÃ SẢN PHẨM: FDIP – 1X3

Kích thước có sẵn:
W x H (mm): 1400 x 1900

Giá: **13.179.000**

Giá trên chưa bao gồm thuế VAT
Giá trị thuế được tính theo quy định của nhà nước hiện hành









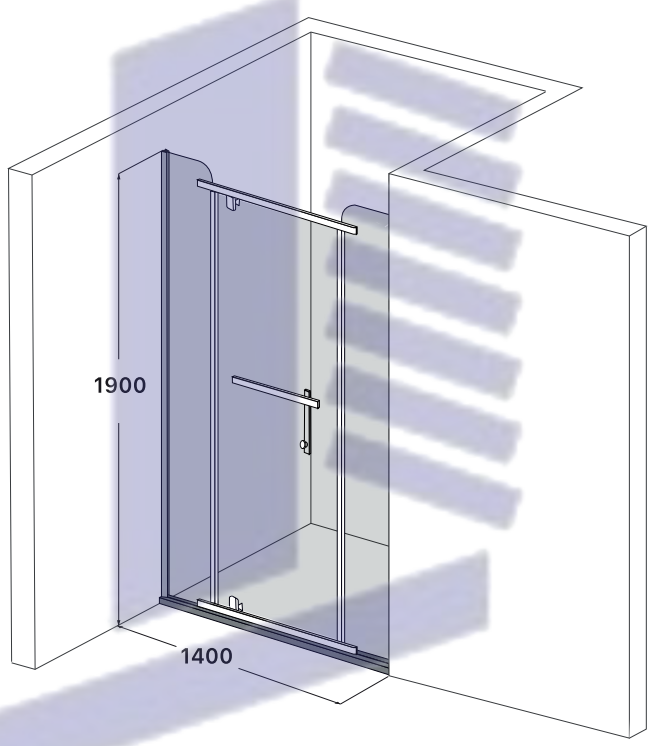

Vật liệu: Bản lề, thanh ngang, vít - Inox SUS304, kính cường lực, phim dán nano an toàn chống bám bẩn, diềm vân đá, gioăng PVC các loại.

Màu hoàn thiện: Silver (Bạc)

Kính: 8 mm

Dải kích thước đặt hàng
W từ 900 – 1100
D
H từ 1900 – 2100

Ghi chú: vui lòng kiểm tra, đối chiếu màu sắc thực tế với mẫu phụ kiện hoặc phòng tắm kính trưng bày mẫu

Huy Hoàng









MÃ SẢN PHẨM : FIP – 1X3

Kích thước có sẵn:
W x H (mm): 1400 x 1900

Giá: 11.650.000

Giá trên chưa bao gồm thuế VAT
Giá trị thuế được tính theo quy định của nhà nước hiện hành

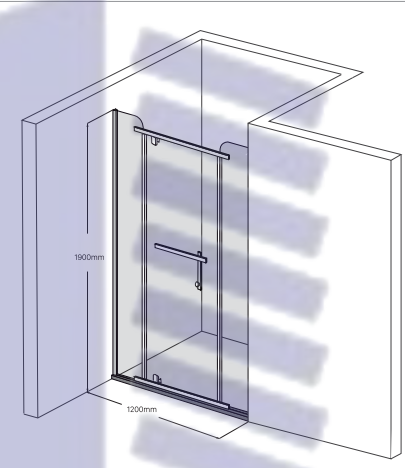

Vật liệu: Bản lề, thanh ngang, vít - Inox SUS304, kính cường lực, phim dán nano an toàn chống bám bẩn, diềm vân đá, gioăng EVA các loại, nhôm định hình.

Màu hoàn thiện: Inox

Kính: 8mm

Dải kích thước đặt hàng
W từ 1200 – 1800
D
H từ 1900 – 2100

OPTION 2: Kính 10 mm

Màu hoàn thiện: Inox

Giá: 12.129.000

Giá trên chưa bao gồm thuế VAT
Giá trị thuế được tính theo quy định của nhà nước hiện hành

Huy Hoàng









MÃ SẢN PHẨM : FIP – 2X2

Kích thước có sẵn:
W x H (mm): 1200 x 1900

Giá: 10.517.000

Giá trên chưa bao gồm thuế VAT
Giá trị thuế được tính theo quy định của nhà nước hiện hành

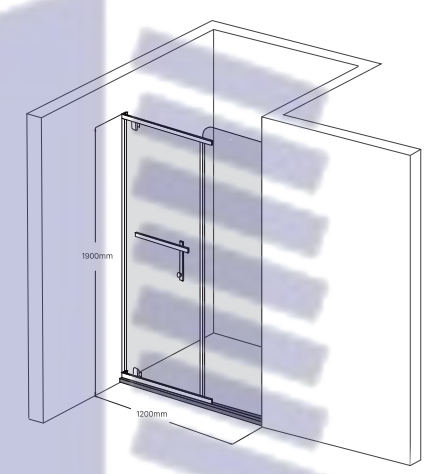

Vật liệu: Bản lề, thanh ngang, vít – Inox SUS304, kính cường lực, phim dán nano an toàn chống bám bẩn, diềm vân đá, gioăng EVA các loại, nhôm định hình.

Màu hoàn thiện: Inox

Kính: 8mm

Dải kích thước đặt hàng
W từ 1200 – 1600
D
H từ 1900 – 2100

OPTION 2: Kính 10 mm

Màu hoàn thiện: Inox

Giá: 10.927.000

Giá trên chưa bao gồm thuế VAT
Giá trị thuế được tính theo quy định của nhà nước hiện hành

Huy Hoàng



MÃ SẢN PHẨM : FIG – 1X3

Kích thước có sẵn:
W x D x H (mm): 1000 x 900 x 1900

Giá: 12.062.000

Giá trên chưa bao gồm thuế VAT
Giá trị thuế được tính theo quy định của nhà nước hiện hành

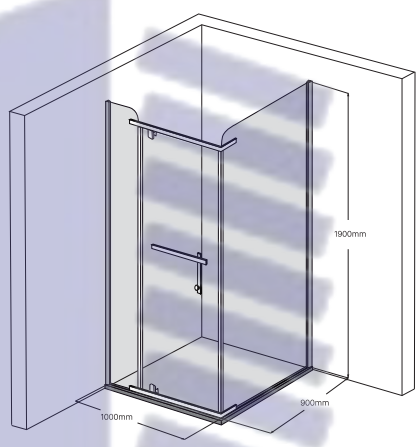

Vật liệu: Bản lề, thanh ngang, vít – Inox SUS304, kính cường lực, phim dán nano an toàn chống bám bẩn, diềm vân đá, gioăng EVA các loại, nhôm định hình.

Màu hoàn thiện: Inox

Kính: 8mm

Dải kích thước đặt hàng
W từ 900 – 1300
D từ 900 – 1200
H từ 1900 – 2100







OPTION 2: Kính 10 mm

Màu hoàn thiện: Inox

Giá: 12.712.000

Giá trên chưa bao gồm thuế VAT
Giá trị thuế được tính theo quy định của nhà nước hiện hành

Huy Hoàng



MÃ SẢN PHẨM : FIG – 2X4

Kích thước có sẵn:
W x D x H (mm): 1200 x 900 x 1900

Giá: 12.796.000

Giá trên chưa bao gồm thuế VAT
Giá trị thuế được tính theo quy định của nhà nước hiện hành

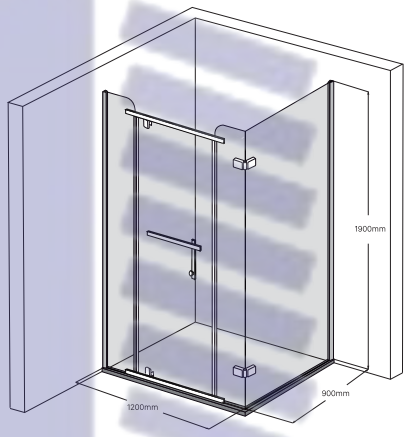

Vật liệu: Bản lề, thanh ngang, vít - Inox SUS304, kính cường lực, phim dán nano an toàn chống bám bẩn, diềm vân đá, gioăng EVA các loại, nhôm định hình.

Màu hoàn thiện: Inox

Kính: 8mm

Dải kích thước đặt hàng
W từ 1100 – 1500
D từ 900 – 1300
H từ 1900 – 2100







Huy Hoàng

OPTION 2: Kính 10 mm

Màu hoàn thiện: Inox

Giá: 13.514.000

Giá trên chưa bao gồm thuế VAT
Giá trị thuế được tính theo quy định của nhà nước hiện hành









MÃ SẢN PHẨM : FIV – 1X3

Kích thước có sẵn:
W x D x H (mm): 1000 x 1000 x 1900

Giá: 12.629.000

Giá trên chưa bao gồm thuế VAT
Giá trị thuế được tính theo quy định của nhà nước hiện hành

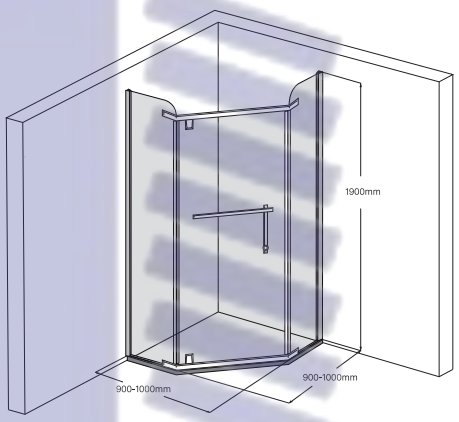

Vật liệu: Bản lề, thanh ngang, vít - Inox SUS304, kính cường lực, phim dán nano an toàn chống bám bẩn, diềm vân đá, gioăng EVA các loại, nhôm định hình.

Màu hoàn thiện: Inox

Kính: 8mm

Dải kích thước đặt hàng
W từ 900 – 1300
D từ 900 – 1300
H từ 1900 – 2100

OPTION 2: Kính 10 mm

Màu hoàn thiện: Inox

Giá: 13.313.000

Giá trên chưa bao gồm thuế VAT
Giá trị thuế được tính theo quy định của nhà nước hiện hành

Huy Hoàng



MÃ SẢN PHẨM : FIU – 1X4

Kích thước có sẵn:
W x D x H (mm): 900 x 900 x 1900

Giá: 15.653.000

Giá trên chưa bao gồm thuế VAT
Giá trị thuế được tính theo quy định của nhà nước hiện hành

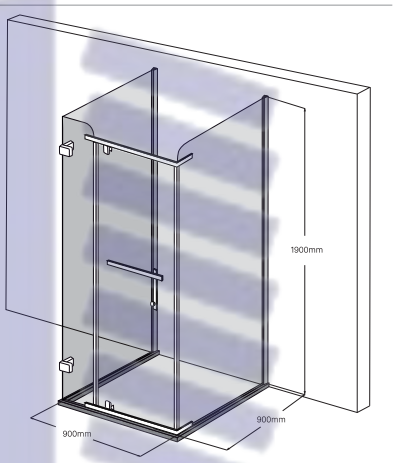

Vật liệu: Bản lề, thanh ngang, vít – Inox SUS304, kính cường lực, phim dán nano an toàn chống bám bẩn, diềm vân đá, gioăng EVA các loại, nhôm định hình.

Màu hoàn thiện: Inox

Kính: 8mm

Dải kích thước đặt hàng
W từ 900 – 1100
D từ 900 – 1000
H từ 1900 – 2100







OPTION 2: Kính 10 mm

Màu hoàn thiện: Inox

Giá: 16.576.000

Giá trên chưa bao gồm thuế VAT
Giá trị thuế được tính theo quy định của nhà nước hiện hành

Huy Hoàng

PHIM DÁN NANO
PHIM DÁN HỌA TIẾT



4 LỢI ÍCH DÁN PHIM NANO CHO PHÒNG TẮM KÍNH

Việc dán phim nano trên phòng tắm kính giúp nâng cao tính thẩm mỹ, độ bền và tính an toàn cho người sử dụng, mang đến không gian phòng tắm hoàn hảo và trải nghiệm thăng hoa nhất



CHỐNG BÁM BẨN BÁM NƯỚC

Lớp phim nano sẽ mang đến hiệu ứng lá sen giúp bề mặt kính không bám nước, không gây ố kính do đọng nước sau 1 thời gian sử dụng.



AN TOÀN TỐI ĐA

Hạn chế tối đa sát thương trong trường hợp hy hữu vỡ kính, lớp phim nano sẽ giữ lại vụn kính.

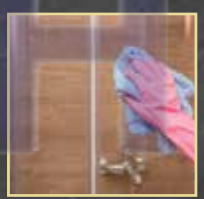

DỄ DÀNG VỆ SINH

Lớp phim dán nano sẽ giúp bạn dễ dàng vệ sinh bề mặt tấm kính, tiết kiệm thời gian & nâng cao tuổi thọ phòng tắm kính.



BẢO VỆ SỨC KHỎE

Ngừa nấm mốc & vi khuẩn gây mùi khó chịu do việc nước đọng nhiều trên phòng tắm kính khiến không gian bị ẩm và gây nấm mốc, ô nhiễm ảnh hưởng tới sức khỏe người sử dụng.

Chú ý: Sau một thời gian sử dụng phòng tắm kính nếu không dán phim nano, kính sẽ bị ố, đọng nước, bám cặn canxi gây mất thẩm mỹ. Ngoài ra, còn khó vệ sinh, nhanh hỏng và gây sát thương, nguy hiểm khi vỡ, kính không đảm bảo an toàn cho người dùng trong quá trình sử dụng.

"LỚP ÁO THỜI TRANG"

HỌA TIẾT NÂNG TẦM NGHỆ THUẬT CHO BỀ MẶT KÍNH

Lớp phim dán với họa tiết "cá nhân hóa" phù hợp theo phong cách nội thất, không chỉ giúp bạn trọn vẹn riêng tư, đảm bảo an toàn tối đa mà còn trang trí bề mặt kính thêm nghệ thuật, nâng tầm không gian tắm

Mã: ZHF-LX8211
Giá: 385.000 VNĐ/m²



Mã: ZHF-LX8174
Giá: 385.000Đ/m²



Mã: ZHF-AK037
Giá: 385.000Đ/m²



Mã: ZHF-LX056
Giá: 385.000Đ/m²



Mã: ZHF-AK026
Giá: 385.000Đ/m²

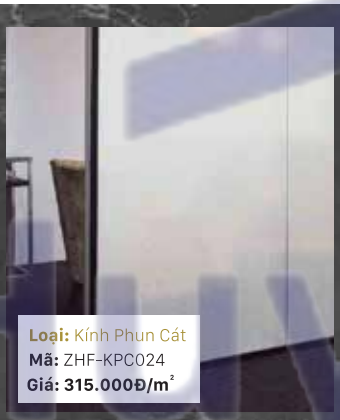

Loại: Kính Phun Cát
Mã: ZHF-KPC024
Giá: 315.000Đ/m²

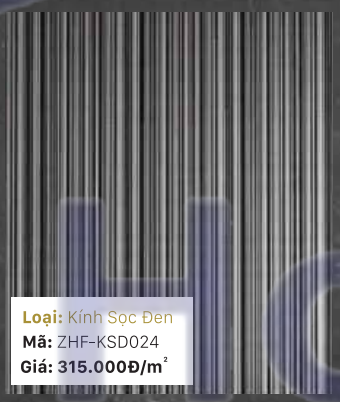

Loại: Kính Sọc Đen
Mã: ZHF-KSD024
Giá: 315.000Đ/m²

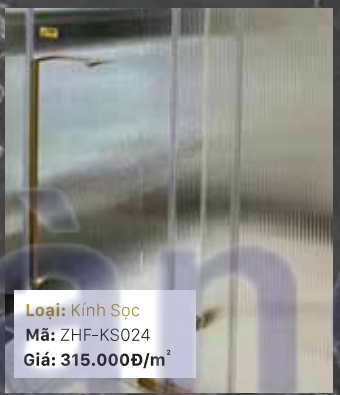

Loại: Kính Sọc
Mã: ZHF-KS024
Giá: 315.000Đ/m²



Loại: Kính Gương Trong
Mã: ZHF-KGT024
Giá: 315.000Đ/m²

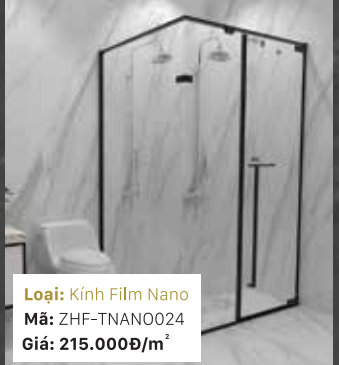

Loại: Kính Film Nano
Mã: ZHF-TNANO024
Giá: 215.000Đ/m²

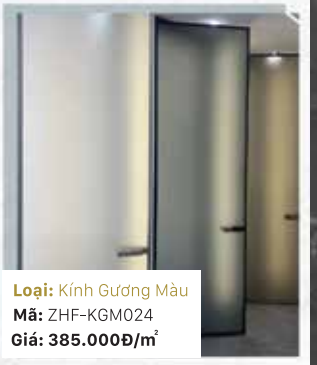

Loại: Kính Gương Màu
Mã: ZHF-KGM024
Giá: 385.000Đ/m²



THE BATHROOM ACCESSORIES

Huy Hoàng



Thanh chặn nước

Mã sản phẩm:	ZH-TCNM
Giá Black (Đen):	605.000
Giá Gold (Vàng):	660.000



Kệ kính vách

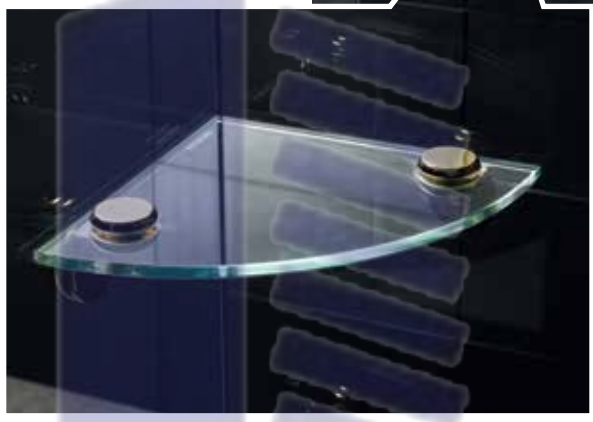

Kích thước:	180 x 180mm I 220 x 220mm
Giá màu Inox (Bạc):	715.000
Giá màu Gold (Vàng):	880.000



Ghế treo tường Fendi

Kích thước:	320 x 380mm
Vật liệu hoàn thiện:	Khung Inox, gỗ Lim
Giá:	2.035.000



Thanh vắt khăn



Kích thước:	525mm
Giá màu Chrome(Bạc):	1.072.000
Giá màu Gold (Vàng):	1.375.000

Fendi
AUSTRALIA CONFORMITY

HỖ TRỢ KỸ THUẬT

Để tiết kiệm thời gian và tiền bạc, Fendi khuyên bạn nên thực hiện các bước sau đây tại nhà trước khi lựa chọn một phòng tắm kính phù hợp

BƯỚC 1

Kiểm tra các kích thước tại khu vực dự kiến lắp vách kính:

+ Kiểm tra các góc: Góc 90 độ hoặc 135 độ là những góc phù hợp, các góc khác có thể gây khó khăn hoặc sai lệch khi lắp vách tắm.
+ Đo kích thước lọt lòng khu vực dự kiến lắp vách tắm: vách tắm được chọn phải nhỏ hơn các kích thước này.

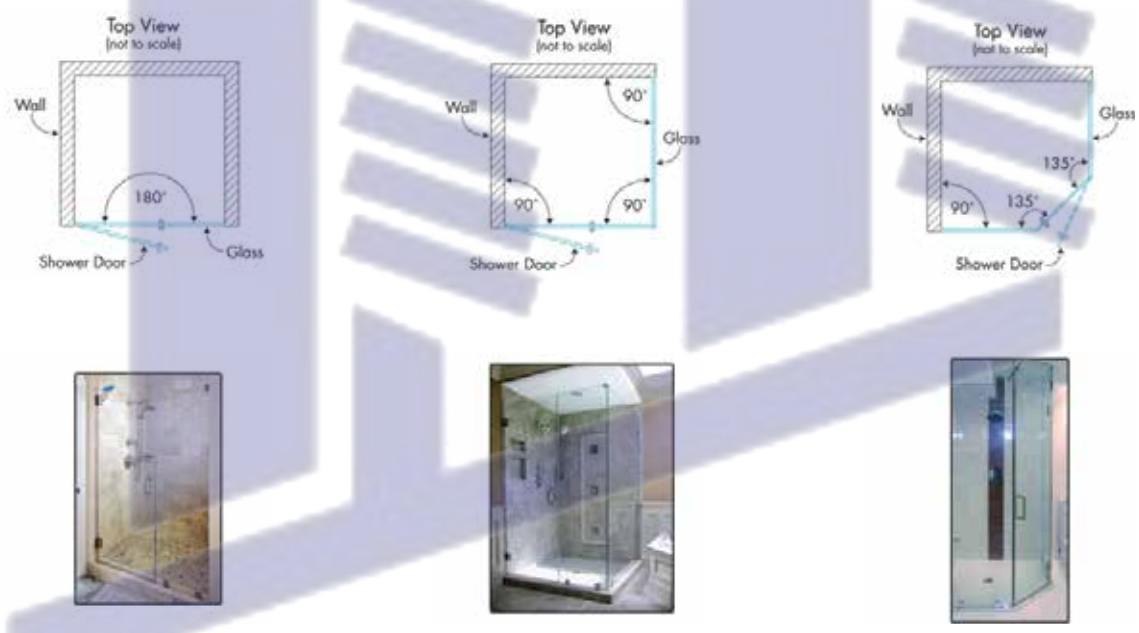

BƯỚC 2

Lựa chọn dạng và kích thước phòng tắm kính sẽ lắp đặt :

+ Dựa vào kích thước đo ở bước 1, bạn chọn sơ bộ vài hình dạng và kích thước vách kính tắm phù hợp.
+ Vì lý do thông thoáng bạn không nên lắp vách kính sát trần.
+ Bạn có thể chọn loại phẳng, loại góc, hoặc loại vát góc.
+ Kiểm tra ga thu nước có nằm trong diện dự kiến lắp phòng tắm kính hay không.

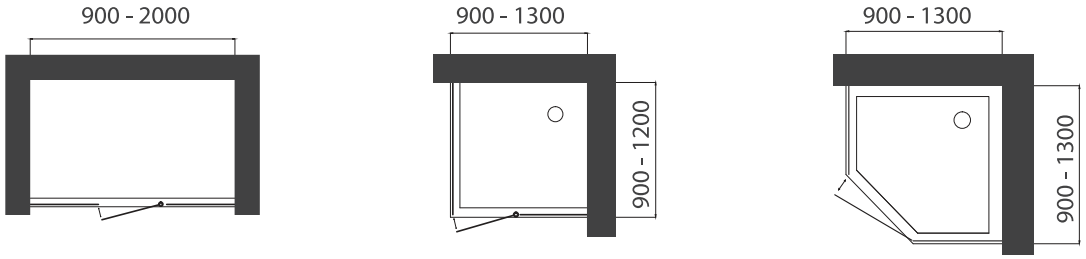

Huy Hoàng

BƯỚC 3

Quyết định kiểu mở cửa:

+ Kiểm tra những vật có thể có sẵn trên sàn như bệt, chậu, khoảng hở và kích thước còn lại để xác định vị trí và kiểu mở.
+ Cửa mở quay được ra ngoài là phù hợp với tiêu chuẩn.

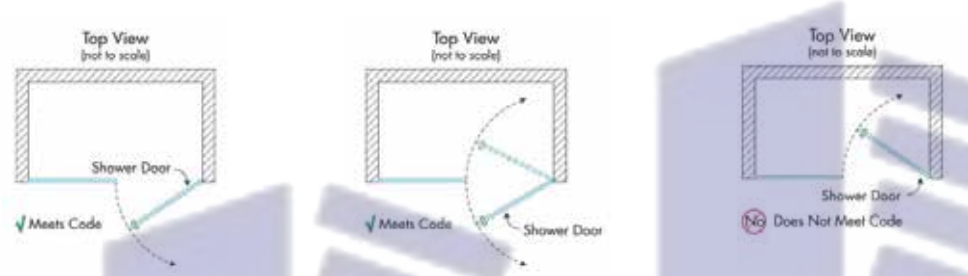

BƯỚC 4

Kiểm tra những điều kiện sử dụng khác:

+ Kiểm tra những vật thể trên trần có thể gây vướng khi mở cửa: bóng đèn, quạt thông gió...
+ Kiểm tra vị trí ga thu nước trong và ngoài vách tắm.

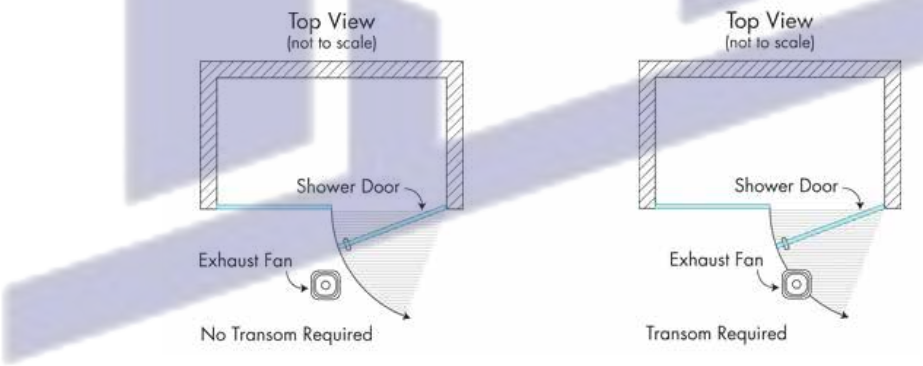

BƯỚC 5

Kiểm tra điều kiện lắp dựng:

+ Kiểm tra những vật thế trên tường gây vướng khi lắp vách, ví dụ phao nối...
+ Kiểm tra độ nghiêng của tường, độ dốc của nền...
+ Tường bao che có khả năng bắt vít hay không?
+ Nơi bắt vít phải không có đường điện hay nước đi qua.
+ Bề mặt gạch kính có thể vỡ khi khoan.
+ Tường bao che có thể khá năng bắt vít hay không?

Huy Hoàng

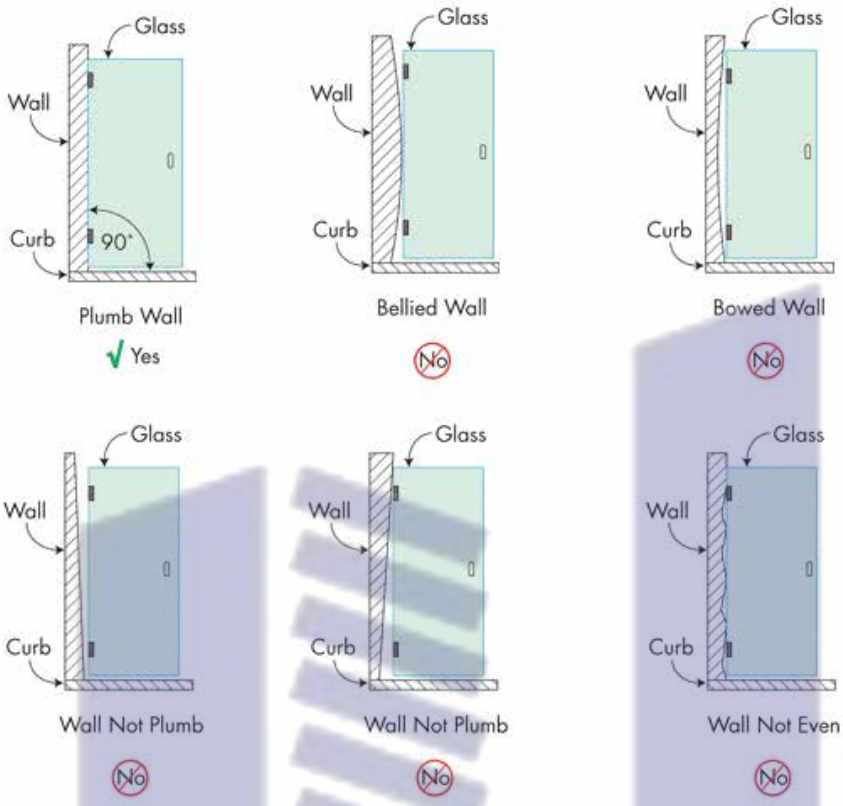

Phòng tắm kính Fendi cho phép lắp ráp với những trường hợp 4,5,6 mà kiểu liên kết bản lề kính - tường (như trên) không giải quyết được.

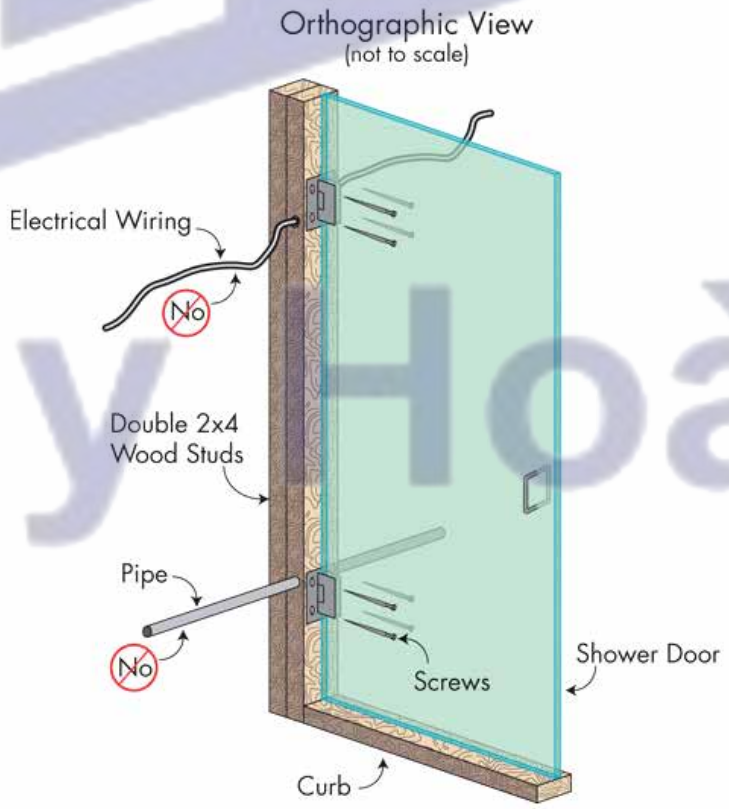

Huy Hoàng

BƯỚC 6

Phần chia và tính toán vách kính theo bề rộng vách (bạn không cần thực hiện nếu mua phòng tắm kính Fendi):

+ Bề rộng tối thiểu vách chết: 4in1/2 = 12cm
+ Bề rộng tối thiểu tấm cửa: 22in = 55cm
+ Bề rộng tối đa tấm kính cửa: 36in = 90cm

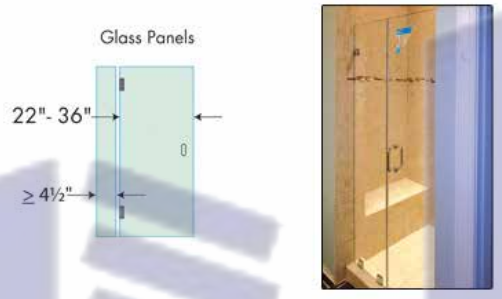



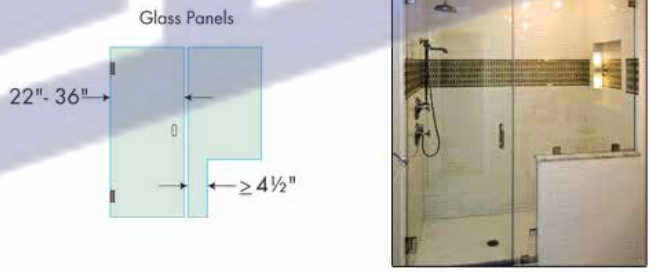

BƯỚC 7

Quyết định độ dày tấm kính theo tiêu chuẩn sử dụng kính trong nhà của Úc AS 1288-2006 (bạn không cần thực hiện nếu mua phòng tắm kính Fendi).

+ Sử dụng bảng tra dưới đây để lựa chọn và loại trừ những vách kính không phù hợp.

Kính cường lực hoặc kính dán cường lực					
Diện tích tối đa (m^2)	2.2	3.0	4.0	6.0	8.0
Độ dày kính	4 mm	5 mm	6 mm	8 mm	10 mm

Huy Hoàng

BƯỚC 8

So sánh và sử dụng phòng tắm kính Fendi.

BƯỚC 9

Xác định hướng và vị trí gương sen trong vách tắm

+ Kiểm tra những vật có thể có sẵn trên sàn như bệt, chậu, khoảng hở và kích thước còn lại để xác định vị trí và kiểu mở.
+ Cửa mở quay được ra ngoài là phù hợp với tiêu chuẩn.

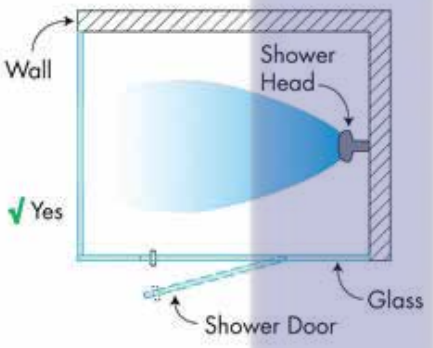



Khả năng rò nước thấp

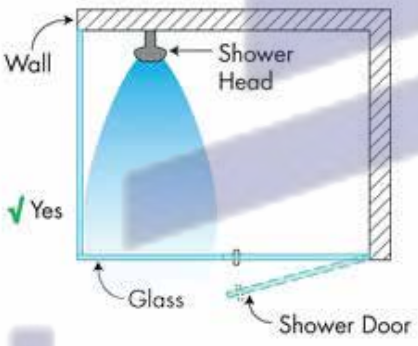

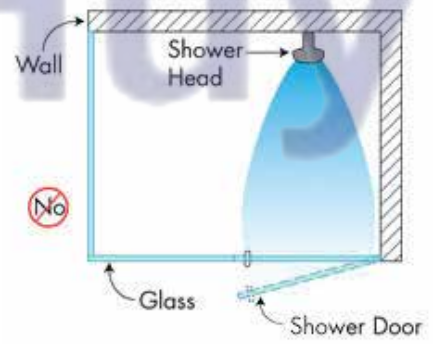



Khả năng rò nước cao

Huy Hoàng

MẶT BẰNG ĐIỂN HÌNH

Với một số mặt bằng điển hình, bạn có thể chọn một trong các gợi ý về kiểu dáng Phòng tắm kính thế hệ mới Fendi dưới đây để phù hợp nhất về không gian và sở thích.

MẶT BẰNG A

Với mặt bằng phòng tắm như hình bên, bạn có thể lựa chọn Phòng tắm kính mẫu Vát là:
FDV, FMV, FDIV





MẶT BẰNG B

Với mặt bằng phòng tắm như hình bên, bạn có thể lựa chọn Phòng tắm kính mẫu Phẳng là:
FDP, FMP, FDIP, FKP









Huy Hoàng

Fendi
AUSTRALIA CONFORMITY

MẶT BẰNG C

Với mặt bằng phòng tắm như hình bên, bạn có thể lựa chọn Phòng tắm kính mẫu Phẳng là:
FKP





MẶT BẰNG D

Với mặt bằng phòng tắm như hình bên, bạn có thể lựa chọn Phòng tắm kính mẫu Góc là:
FDG, FMG, FDIG, FKG









Huy Hoàng

AUSTRALIA CONFORMITY



TIÊU CHUẨN ĐỒNG BỘ

Các nhà sản xuất dạng lắp ráp hay gia công, thường sử dụng phụ kiện từ các nguồn khác nhau và không bảo đảm đồng nhất. Nhiều trường hợp kính vỡ và các bản lề, ốc vít bị hoen rỉ một thời gian ngắn sau khi sử dụng, làm mất mỹ quan phòng tắm và không thể tháo lắp sửa chữa. Người mua nên chọn sản phẩm có chứng nhận tiêu chuẩn và đồng bộ.

AN TOÀN VỚI CÁNH CỬA MỞ RA

Để bảo đảm cứu nạn cho người bên trong phòng tắm khi bị ngất hay đột quỵ có thể nằm chèn chặn vào cửa, các phòng tắm kính Fendi theo hợp chuẩn Úc luôn được yêu cầu thiết kế "cánh mở ra ngoài" giúp sơ cứu nhanh nhất.

KÍNH DÙNG CHO PHÒNG TẮM

Kính tôi (cường lực) tiêu chuẩn chịu lực va đập gấp 3-4 lần kính thông thường. Tiêu chuẩn kính an toàn của Úc đã được kiểm nghiệm mà phòng tắm Fendi đang áp dụng là dày từ 6mm-8mm-10mm.

Kính cường lực hoặc kính dán cường lực					
Diện tích tối đa(m^2)	2.2	3.0	4.0	6.0	8.0
Độ dày kính (mm)	4	5	6	8	10

Tăng tính thẩm mỹ và an toàn khi sử dụng, phòng tắm kính Fendi đã sử dụng phim dán nano giúp chống vỡ, chống bám bẩn, bám nước, dễ dàng vệ sinh và bảo vệ sức khỏe người dùng.

CHỌN BẢN LỀ CỬA VÀ PHỤ KIỆN

Các bản lề có thể bị hư hại sau nhiều lần đóng mở. Để hạn chế vỡ kính do xô lệch, nên cân nhắc sử dụng cửa có lắp bản lề dọc vì trọng lực cửa được truyền theo phương thẳng đứng nên giảm lực kéo ngang sẽ giúp cửa nhẹ nhàng khi đóng mở. Các phụ kiện như kẹp kính Inox, đồng mạ Chrome Nikel, khung nhôm Anode và gioăng đều cần có chất lượng tốt vì khi hoạt động trong môi trường ẩm ướt dễ bị hoen rỉ.

ĐẸP VÀ HÒA HỢP NỘI THẤT

Ngoài tiêu chuẩn kỹ thuật, công năng ngăn khô ướt cơ bản của một phòng tắm kính; lựa chọn sản phẩm có thiết kế với đường nét tinh tế, kiểu dáng, màu sắc sang trọng tôn lên cá tính, hoàn thiện vẻ đẹp nội thất và thể hiện đẳng cấp của gia chủ.

CHỌN THƯƠNG HIỆU "CHUYÊN PHÒNG TẮM"

Một nhà sản xuất chuyên ngành phòng tắm sẽ mang lại cho bạn một giải pháp toàn diện và sự chăm sóc tuyệt hảo trong suốt toàn bộ quá trình sử dụng. Fendi theo đuổi sự sáng tạo và hoàn thiện không ngừng để mang đến cho người dùng những trải nghiệm thú vị về "Phòng tắm kính thế hệ mới" với nhiều sản phẩm đa dạng.

Friendship

WINNING TOGETHER

TRỤ SỞ CHÍNH FRIENDSHIP HÀ NỘI
[A]: Số 127 phố An Trạch, P. Quốc Tử Giám, Q. Đống Đa, Hà Nội
[T]: (024)3848 9730 | 086 857 6689
[M]: sales@friendship.com.vn

FRIENDSHIP ĐÀ NẴNG
[A]: Số 58 Lê Thanh Nghị, Q. Hải Châu, TP. Đà Nẵng
[T]: (0236) 3664 123 | 0934 440 769
[M]: danang@friendship.com.vn

FRIENDSHIP SÀI GÒN
[A]: Số 200/1 Đường Bình Lợi, P. 13, Q. Bình Thạnh, TP HCM
[T]: (028) 35533346 | 0917 375 000
[M]: saigon@friendship.com.vn

FRIENDSHIP HẢI PHÒNG
[A]: Số 9 Quán Nam, P. Kênh Dương, Q. Lê Chân, Hải Phòng
[T]: (0225) 2838 669 | 0934 656 526
[M]: haiphong@friendship.vn

FRIENDSHIP QUẢNG NINH
[A]: Lô B6 KDTM đường Tuần Châu, P. Hà Khẩu,
TP. Hạ Long, Quảng Ninh
[T]: (0203) 384 0505 | 0904 661 878
[M]: quangninh@friendship.vn

FRIENDSHIP THÁI NGUYÊN
[A]:Số 144 Đường Cách Mạng Tháng Tám, TP. Thái Nguyên
[T]: (0208) 385 8005 | 0903 223 169
[M]: thainguyen@friendship.vn

FRIENDSHIP NGHỆ AN
[A]:Lô 13-14 Khu Vinaconex9, Đại lộ 72m Vinh-Cửa Lò, TP. Vinh, Nghệ An
[T]: (0238) 8605 222 | 0904 623 969
[M]: nghean@friendship.vn

FRIENDSHIP HƯNG YÊN
[A]: KCN Tân Quang, xã Tân Quang, Văn Lâm, Hưng Yên
[T]: (0221) 3991 222 | 0903 233 269
[M]: hungyen@friendship.vn

FRIENDSHIP BẮC GIANG
[A]: Số 183 Lê Lợi, P. Hoàng Văn Thụ, TP. Bắc Giang
[T]: (0204) 3588 889 | 0906 296 069
[M]: bacgiang@friendship.vn

HOTLINE: 1900 636 722
[W] www.friendship.com.vn

Huy Hoàng

Đại diện tại Việt Nam

HỆ THỐNG FRIENDSHIP TOÀN QUỐC

Truy cập www.fendibathroom.com để biết thêm thông tin

Thương hiệu Phòng tắm kính Fendi đã được đăng ký bản quyền,
mọi hành vi sao chép, làm giả, sử dụng hình ảnh chưa xin phép là vi phạm pháp luật