EUROGOLD

Timeless Quality



CATALOGUE 2022

EUROGOLD
Huy Hoàng

EUROGOLD

Timeless Quality

VỀ CHÚNG TÔI

Kính gửi: Quý Đối Tác và Quý Khách Hàng!

Công ty Cổ Phần Eurogold Việt Nam chuyên hoạt động về lĩnh vực phân phối Thiết bị, Phụ kiện Tủ bếp và Tủ áo. Hiện nay chúng tôi là đơn vị độc quyền nhập khẩu và phân phối Thiết bị, Phụ kiện tủ bếp tủ áo mang thương hiệu EUROGOLD tại Việt Nam.

Việt Nam – đất nước có tốc độ tăng trưởng về kinh tế - xã hội cao bậc nhất trong khu vực Đông Nam Á, nhu cầu về các sản phẩm nhà bếp thông minh ngày càng tăng đòi hỏi những nghiên cứu và đổi mới không ngừng về đặc tính kỹ thuật, công năng và tiện ích. Từ những đặc tính khác biệt của từng vùng miền lãnh thổ, các sản phẩm mang thương hiệu EUROGOLD đã được nghiên cứu kỹ lưỡng và phát triển dựa trên điều kiện về chất lượng môi trường sống, nhằm đáp ứng tốt nhất nhu cầu của người tiêu dùng tại Việt Nam.

Không chỉ ưu thế về sản phẩm, hệ thống phân phối trực tiếp và gián tiếp hơn 1000 điểm trải dài trên 64 tỉnh thành để quý khách hàng có thể dễ dàng lựa chọn cho gia đình những sản phẩm ưng ý nhất! Các sản phẩm bao gồm:

- Thiết Bị Nhà Bếp: Bếp điện từ, Máy hút mùi, Máy rửa bát, Chậu và Vòi rửa bát…
- Phụ Kiện Tủ Bếp: Giá nâng hạ, Giá đựng dao thớt, Giá đựng xoong nồi, Tủ để đồ khô, Bàn lề, Ray trượt…
- Phụ Kiện Tủ Áo: Giá vắt quần âu, Giá mắc áo di động, Giá treo cà vạt, Cầu là âm…

Để trở thành người đồng hành uy tín của quý khách hàng, EUROGOLD luôn chuyên nghiệp trong mọi trường hợp và vì lợi ích của khách hàng. Với triết lý kinh doanh: "Chất lượng vượt thời gian", EUROGOLD luôn khao khát được chứng minh sự chuyên nghiệp, sáng tạo và chất lượng của mình trong từng sản phẩm và dịch vụ.

Với đội ngũ nhân viên được đào tạo chuyên nghiệp, tràn đầy nhiệt huyết sẽ mang đến cho quý khách hàng những trải nghiệm tuyệt vời, EUROGOLD luôn sẵn sàng lắng nghe mọi yêu cầu và rất mong muốn được hợp tác phục vụ quý khách!

Huy Hoàng

TRÂN TRỌNG!

EUROGOLD VIỆT NAM


DELVERDE
CRUSTINO
KOH COCONUT
Corona Extra

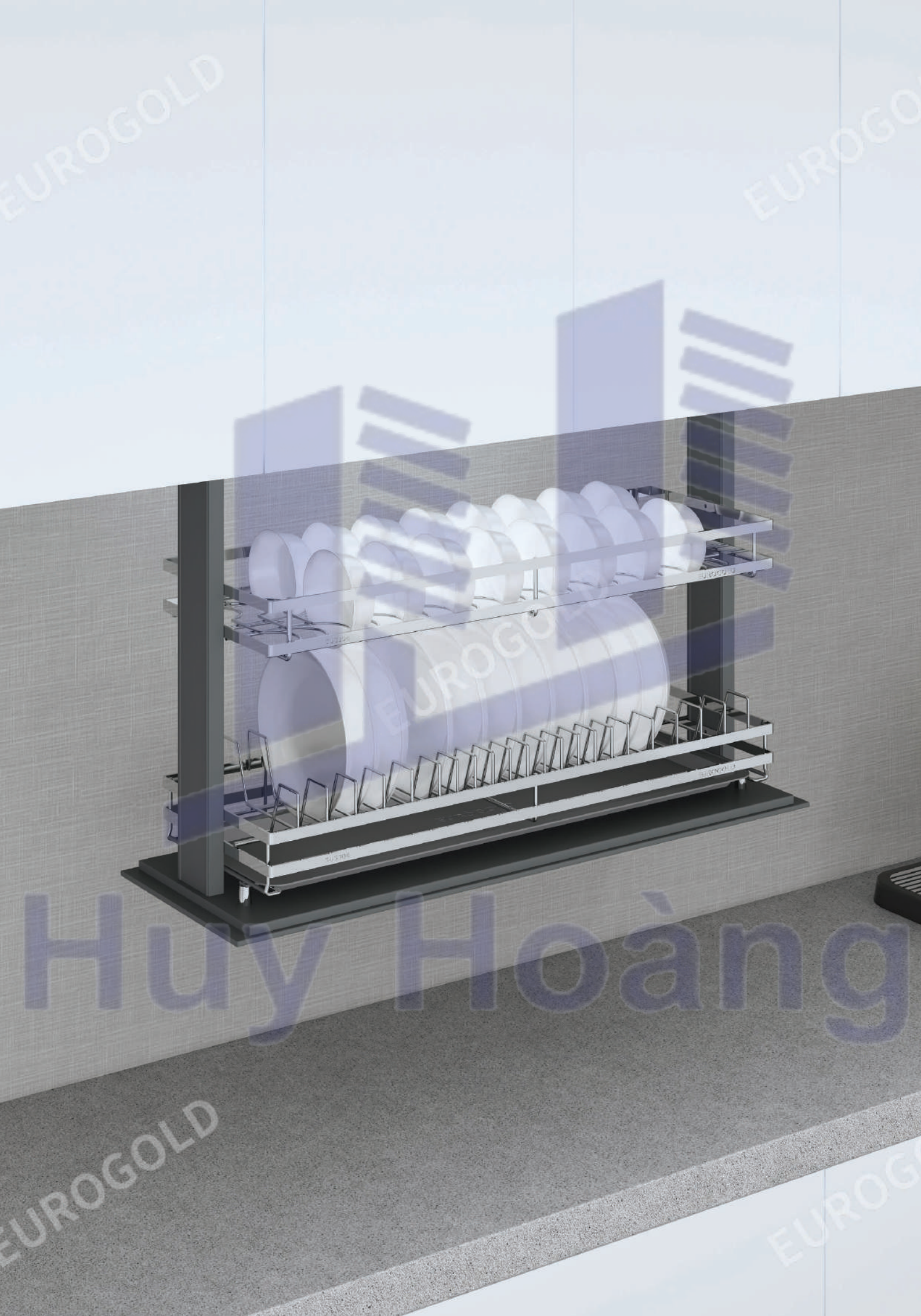
EUROGOLD
Huy Hoàng

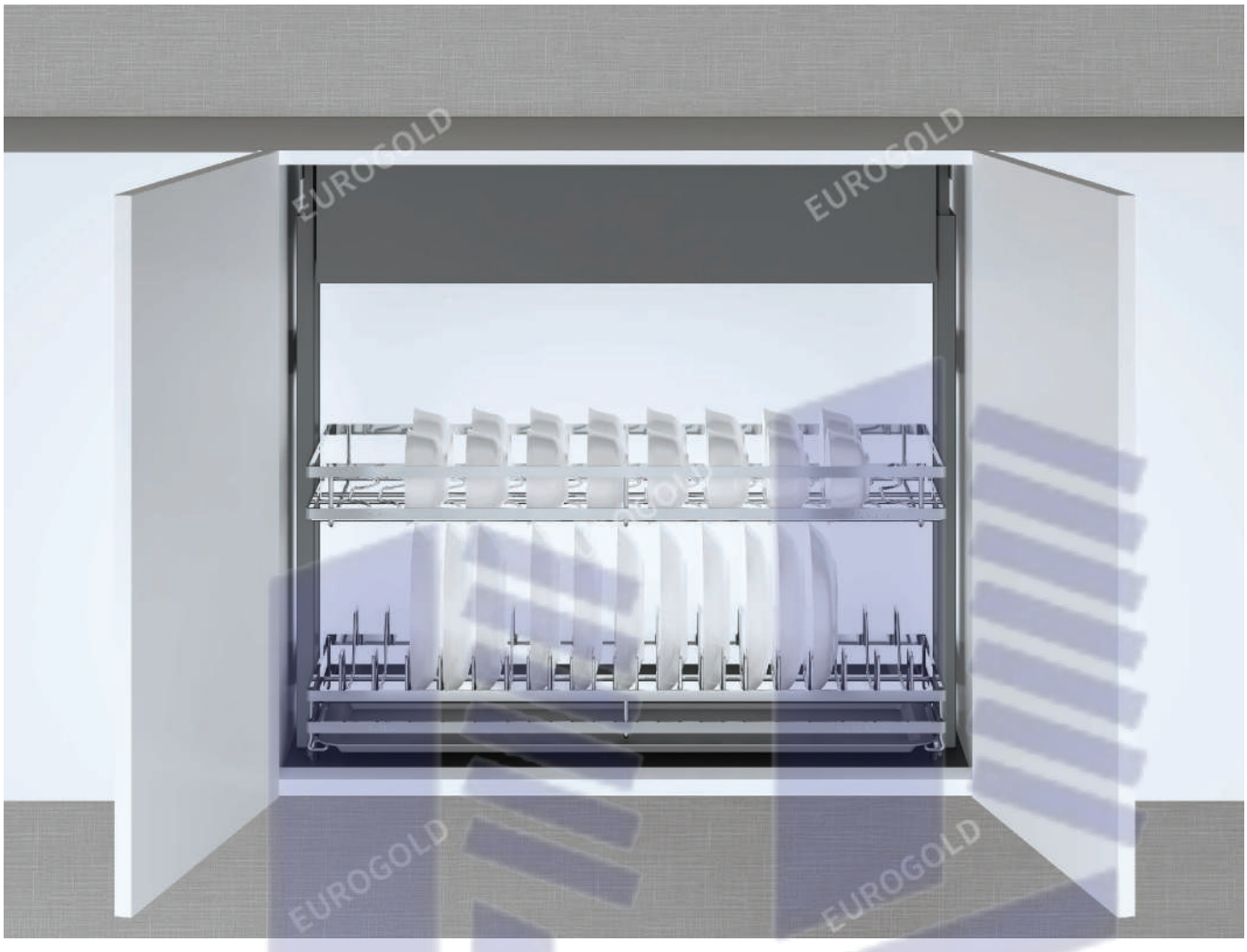

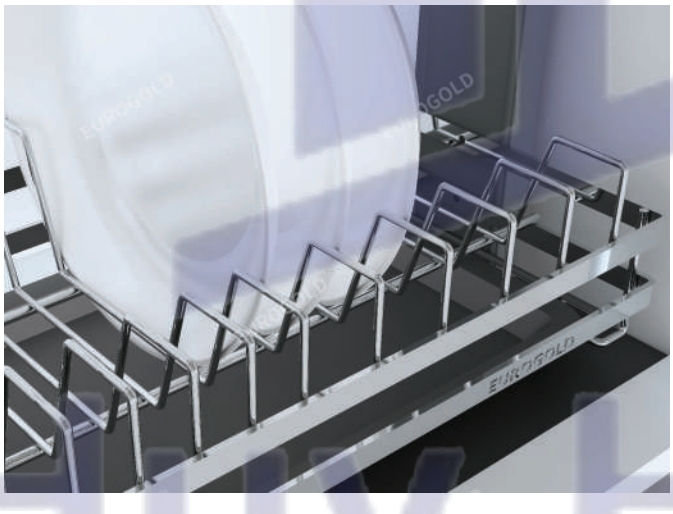



GIÁ NÂNG HẠ ĐIỆN

Mã sản phẩm	Quy cách sản phẩm Rộng * Sâu * Cao (mm)	Chiều rộng tủ (mm)	Đơn giá chưa VAT (VNĐ)
EMP700	W665*D300*H700	700	21.790.000
EMP800	W765*D300*H700	800	22.950.000
EMP900	W865*D300*H700	900	24.130.000

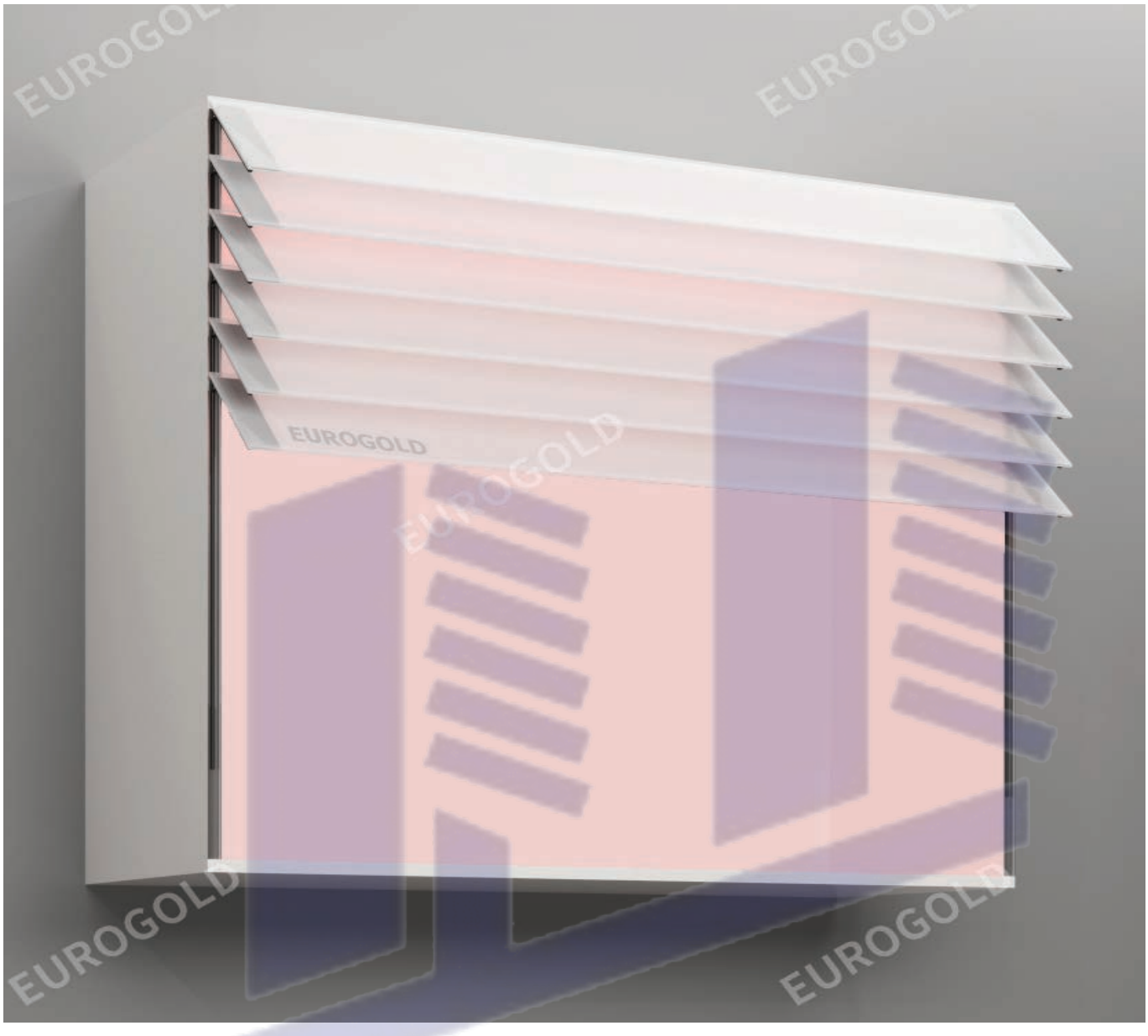

TỦ CÁNH KÍNH TỰ ĐỘNG THÔNG MINH

Mã sản phẩm	Quy cách sản phẩm Rộng * Sâu * Cao (mm)	Chiều rộng tủ (mm)	Đơn giá chưa VAT (VNĐ)
ESM2070	W700*D355*H780	700	25.650.000
ESM2080	W800*D355*H780	800	26.850.000
ESM2090	W900*D355*H780	900	27.950.000

Huy Hoàng



GIÁ GIA VỊ ĐIỆN

Mã sản phẩm	Quy cách sản phẩm Rộng * Sâu * Cao (mm)	Chiều rộng tủ (mm)	Đơn giá chưa VAT (VNĐ)
EMS3060	W565*D300*H700	600	17.790.000
EMS3070	W665*D300*H700	700	18.750.000
EMS3080	W765*D300*H700	800	19.890.000
EMS3090	W865*D300*H700	900	21.150.000

Huy Hoàng


EUROGOLD
EUROGOLD


EUROGOLD
Huy Hoàng
EUROGOLD

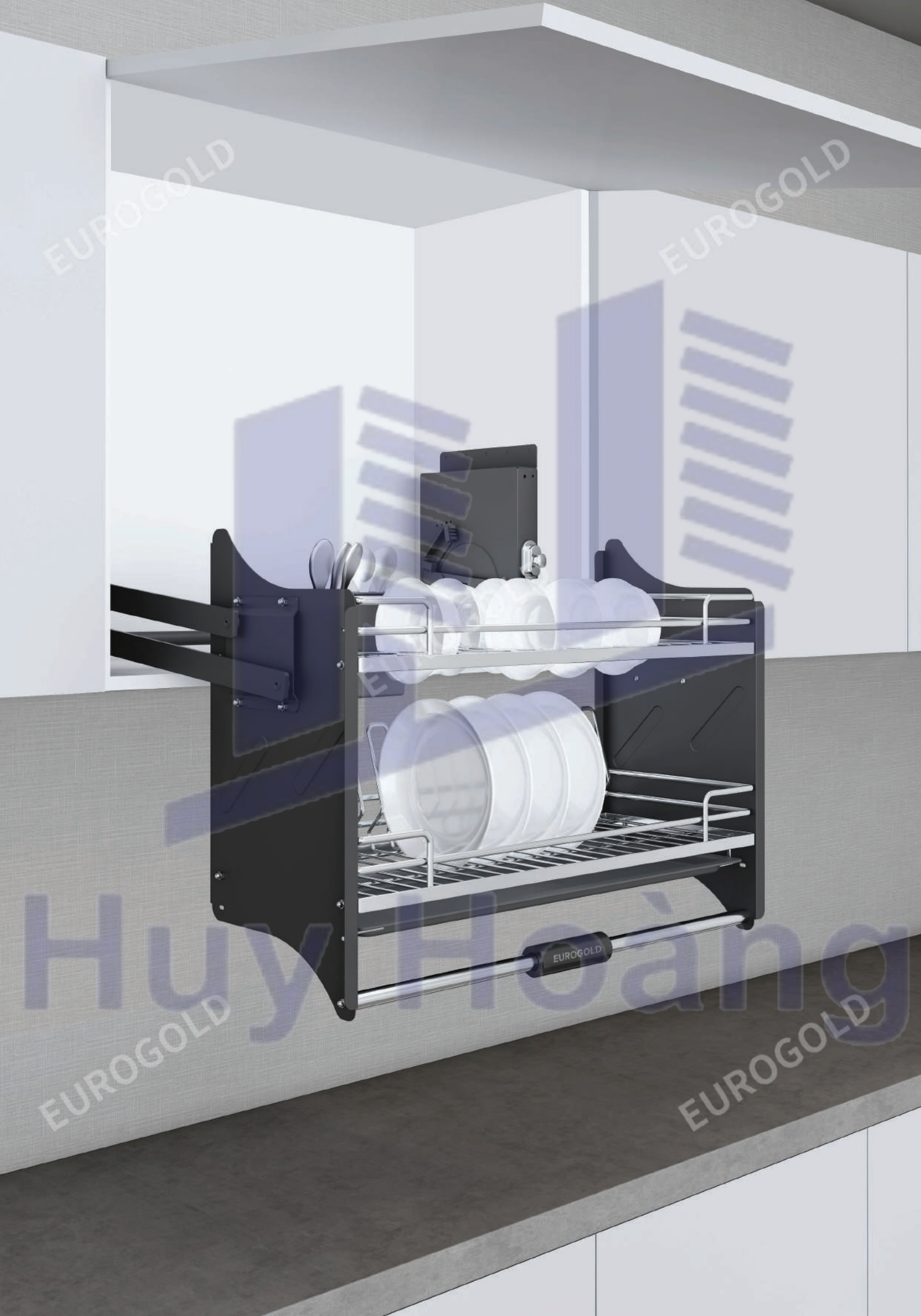
EUROGOLD



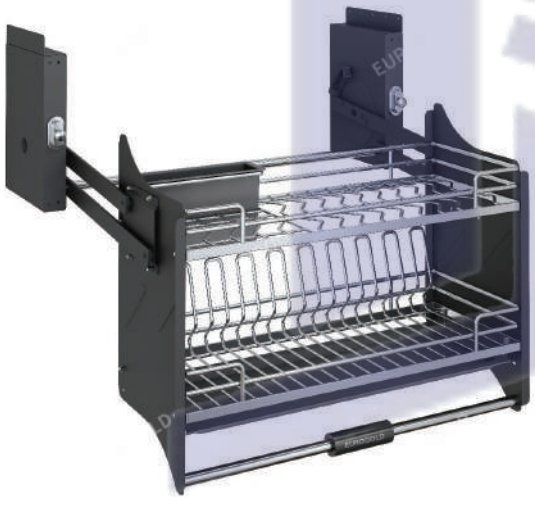

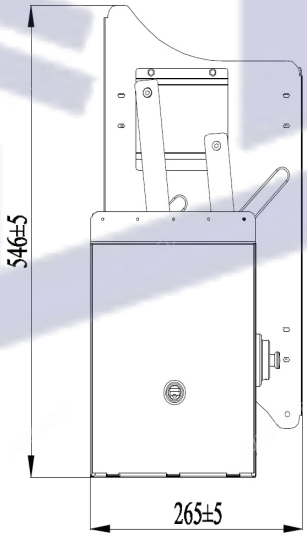

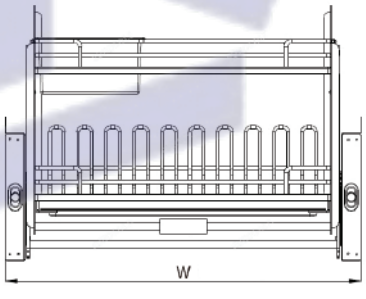

GIÁ BÁT DI ĐỘNG NAN OVAL

Mã sản phẩm	Quy cách sản phẩm Rộng * Sâu * Cao (mm)	Chiều rộng tủ (mm)	Chất liệu	Đơn giá chưa VAT (VNĐ)
EPV9060	W563*D265*H546	600	Inox Oval 304	10.630.000
EPV9070	W663*D265*H546	700	Inox Oval 304	10.880.000
EPV9080	W763*D265*H546	800	Inox Oval 304	11.130.000
EPV9090	W863*D265*H546	900	Inox Oval 304	11.380.000

Huy Hoàng


EUROGOLD
EUROGOLD
EUROGOLD
EUROGOLD
EUROGOLD
Huy Hoàng

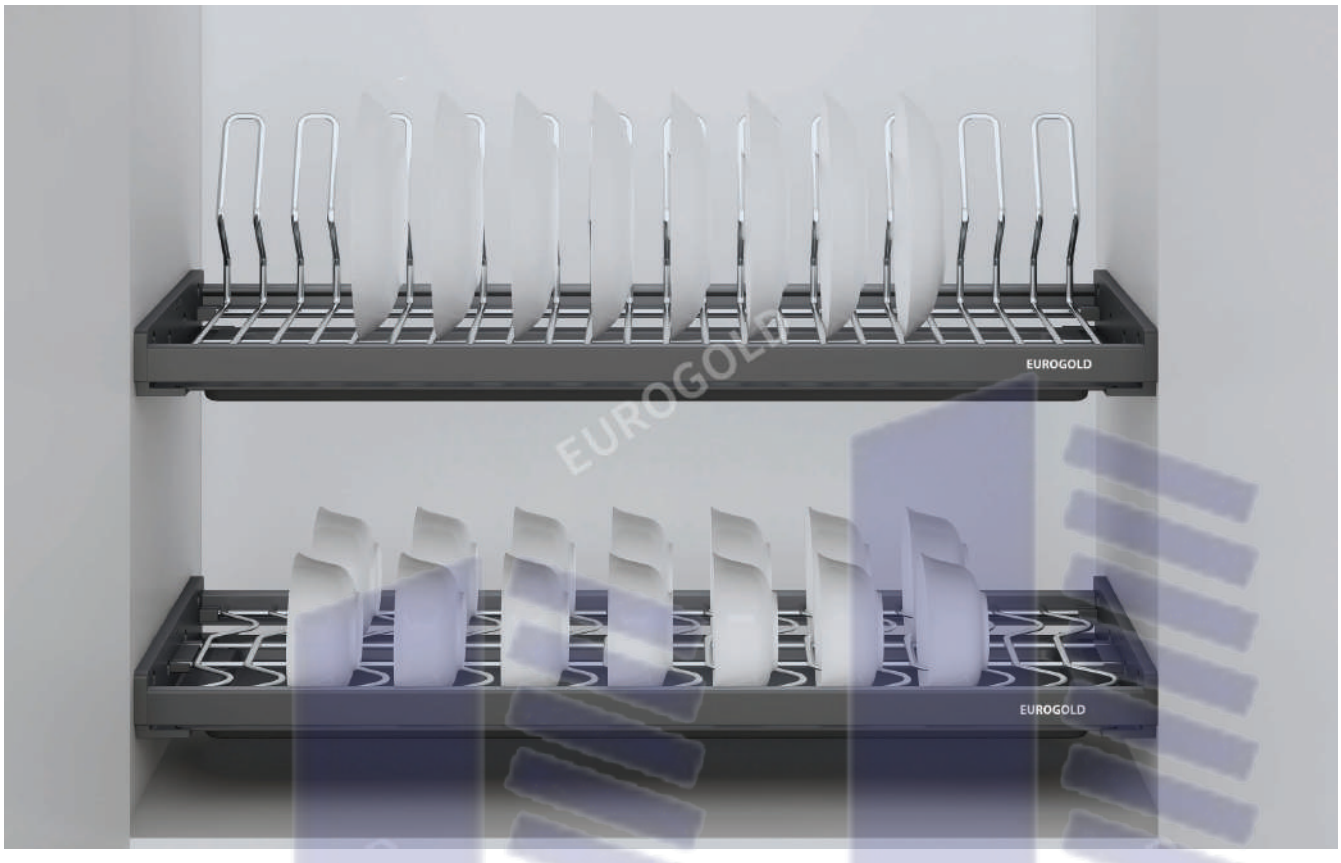

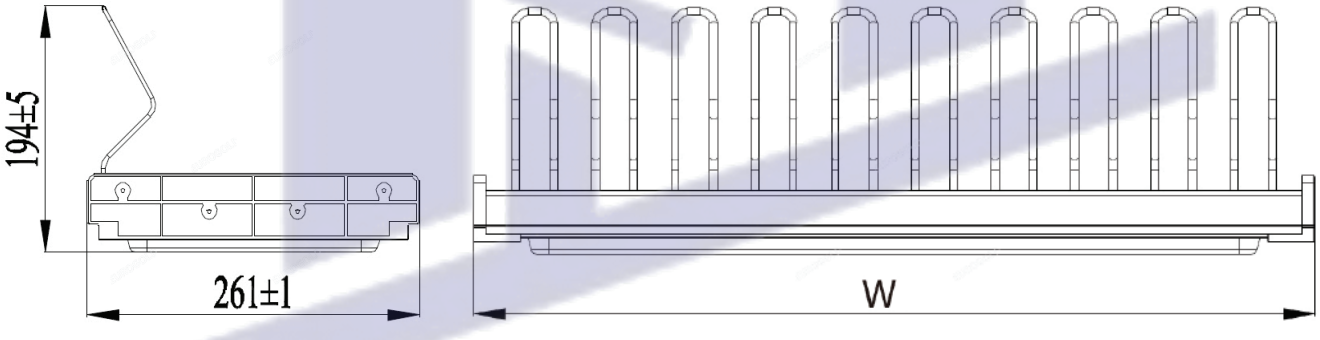



GIÁ BÁT CỐ ĐỊNH NAN OVAL

Mã sản phẩm	Quy cách sản phẩm Rộng * Sâu * Cao (mm)	Chiều rộng tủ (mm)	Chất liệu	Đơn giá chưa VAT (VNĐ)
EPV8060	W564*D261*H(62 - 194)	600	Inox Oval 304	2.790.000
EPV8070	W664*D261*H(62 - 194)	700	Inox Oval 304	2.920.000
EPV8080	W764*D261*H(62 - 194)	800	Inox Oval 304	3.080.000
EPV8090	W864*D261*H(62 - 194)	900	Inox Oval 304	3.250.000

Huy Hoàng


COOKIE MIX
COOKIE MIX
COOKIE MIX





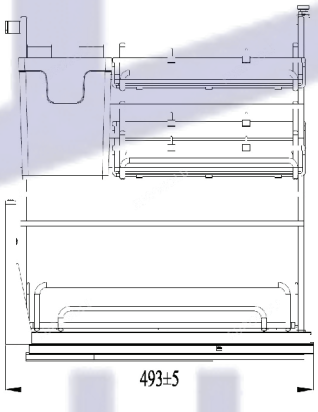

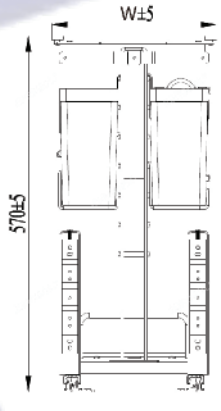

GIÁ DAO THỚT NAN OVAL, RAY GIẢM CHẤN

Mã sản phẩm	Quy cách sản phẩm Rộng * Sâu * Cao (mm)	Chiều rộng tủ (mm)	Chất liệu	Đơn giá chưa VAT (VNĐ)
EPV2035	W314*D493*H570	350	Inox Oval 304	4.750.000
EPV2040	W364*D493*H570	400	Inox Oval 304	4.860.000

Huy Hoàng


COOKIE MIX
COOKIE MIX



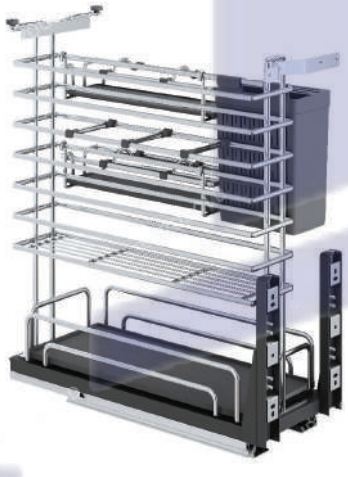

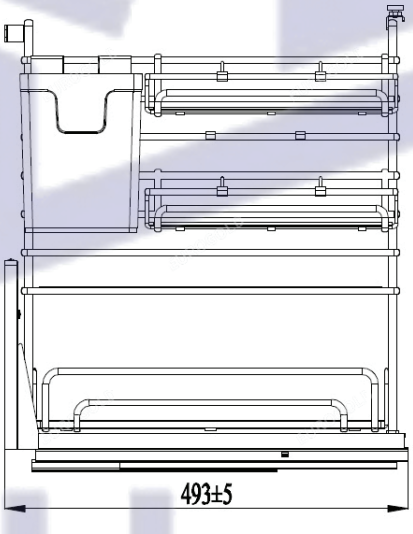

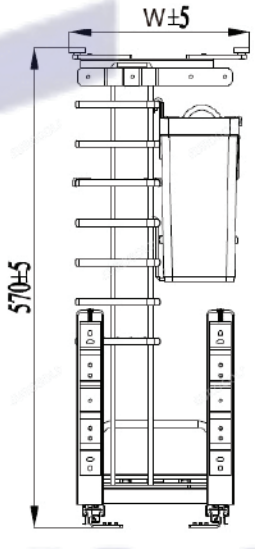

GIÁ DAO THỚT NAN OVAL, RAY GIẢM CHẤN

Mã sản phẩm	Quy cách sản phẩm Rộng * Sâu * Cao (mm)	Chiều rộng tủ (mm)	Chất liệu	Đơn giá chưa VAT (VNĐ)
EPV2025	W214*D493*H570	250	Inox Oval 304	4.390.000
EPV2030	W264*D493*H570	300	Inox Oval 304	4.580.000

Huy Hoàng



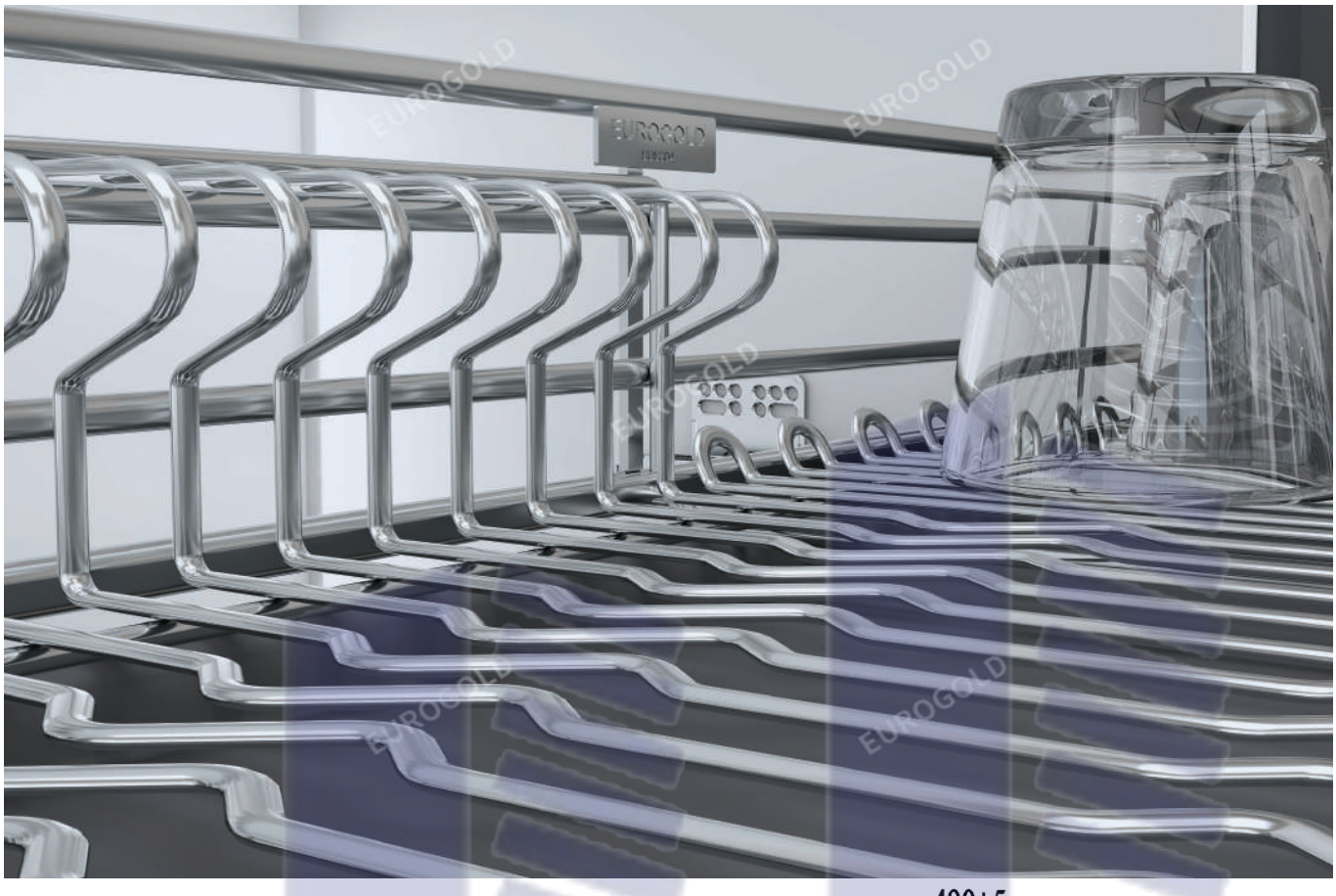

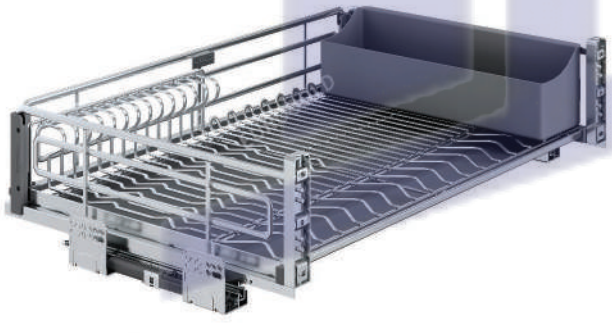

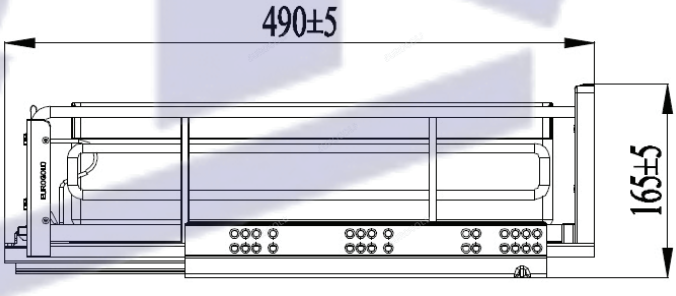

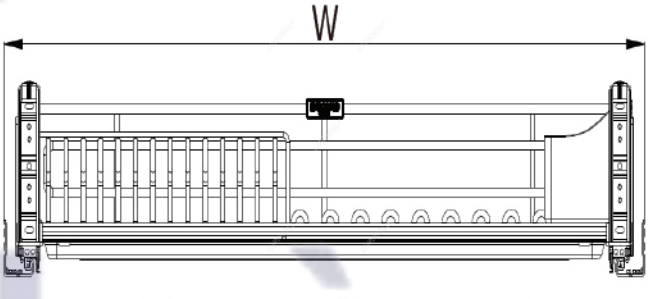

GIÁ BÁT ĐĨA NAN OVAL - GẮN CÁNH, RAY GIẢM CHẤN

Mã sản phẩm	Quy cách sản phẩm Rộng * Sâu * Cao (mm)	Chiều rộng tủ (mm)	Chất liệu	Đơn giá chưa VAT (VNĐ)
EPV6060	W564*D490*H165	600	Inox Oval 304	4.230.000
EPV6070	W664*D490*H165	700	Inox Oval 304	4.390.000
EPV6080	W764*D490*H165	800	Inox Oval 304	4.550.000
EPV6090	W864*D490*H165	900	Inox Oval 304	4.720.000

Huy Hoàng


EUROGOLD
EUROGOLD
EUROGOLD
EUROGOLD
EUROGOLD
Huy Hoàng





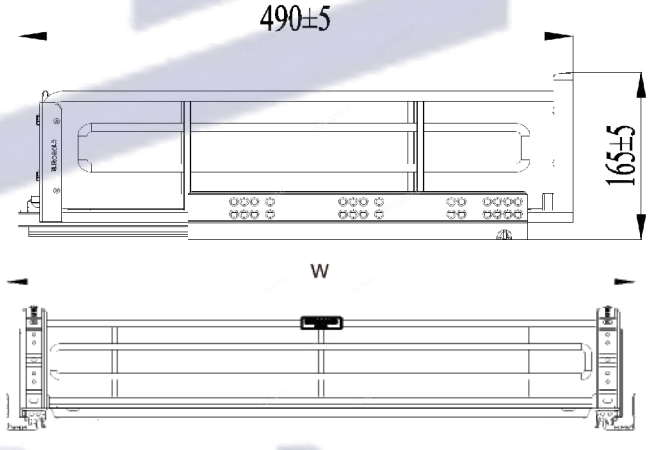

GIÁ XOONG NỒI NAN OVAL ÂM TỦ - GẮN CÁNH, RAY GIẢM CHẤN

Mã sản phẩm	Quy cách sản phẩm Rộng * Sâu * Cao (mm)	Chiều rộng tủ (mm)	Chất liệu	Đơn giá chưa VAT (VNĐ)
EPV5060	W564*D490*H165	600	Inox Oval 304	4.080.000
EPV5070	W664*D490*H165	700	Inox Oval 304	4.210.000
EPV5080	W764*D490*H165	800	Inox Oval 304	4.390.000
EPV5090	W864*D490*H165	900	Inox Oval 304	4.560.000

Huy Hoàng

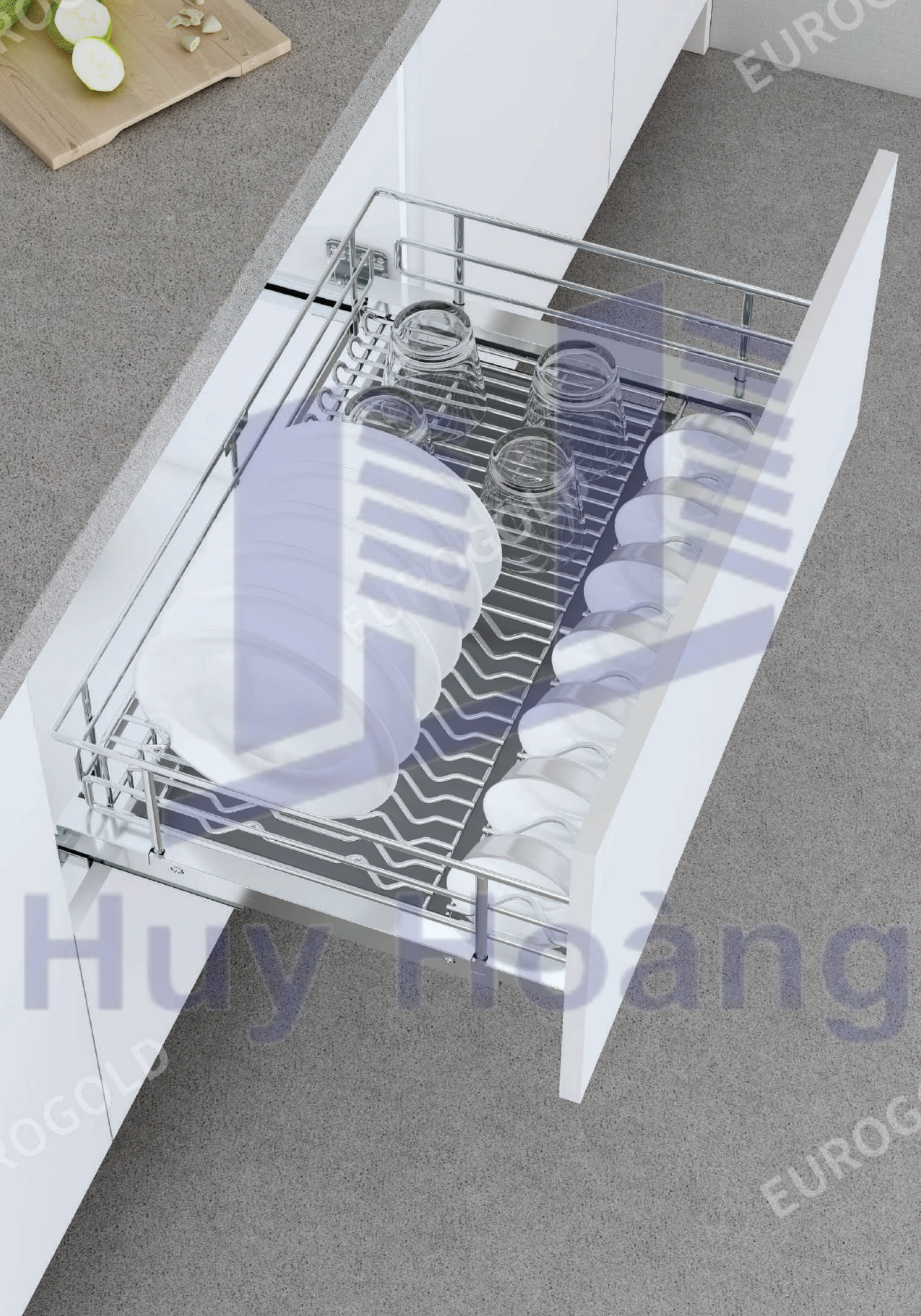

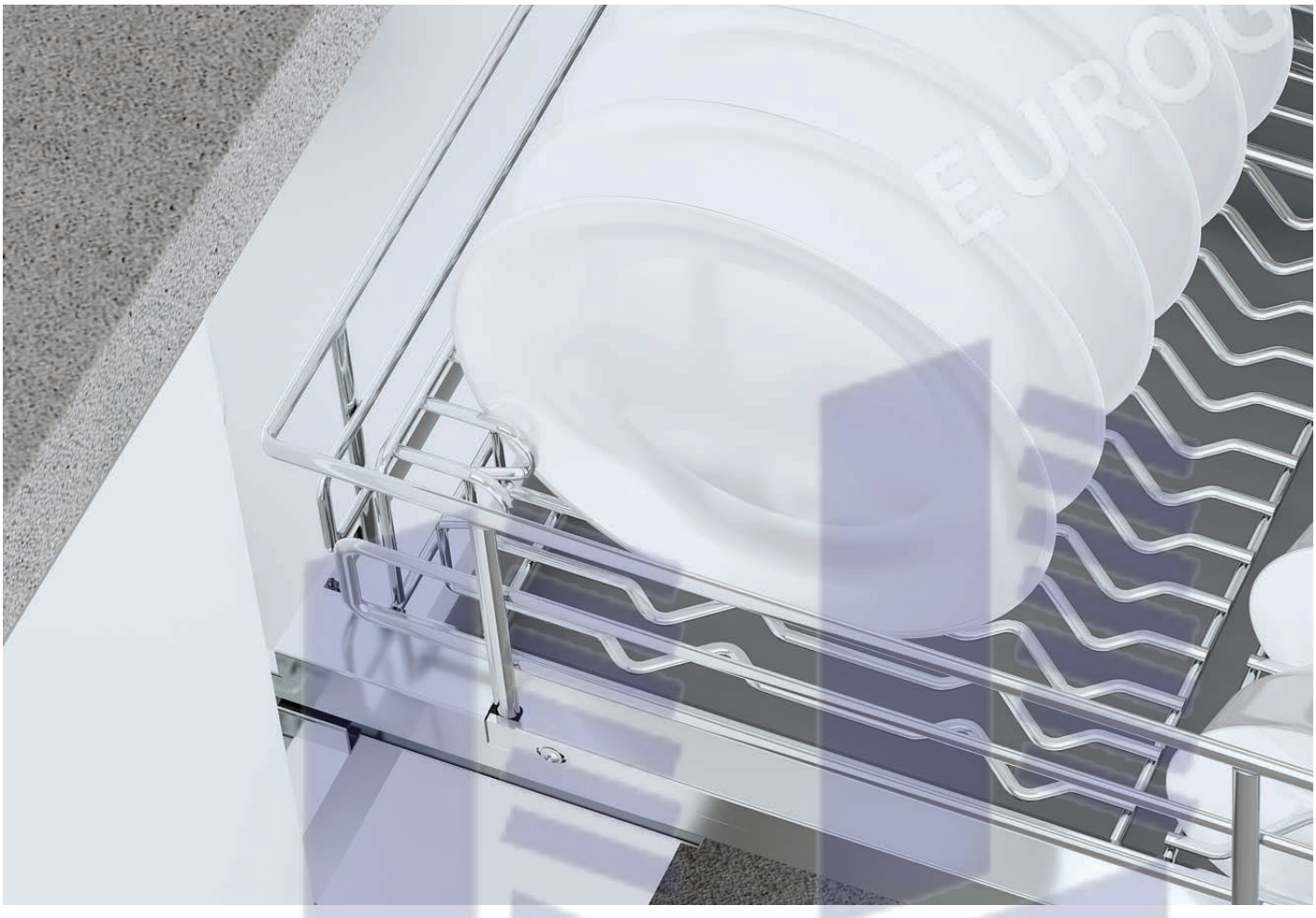



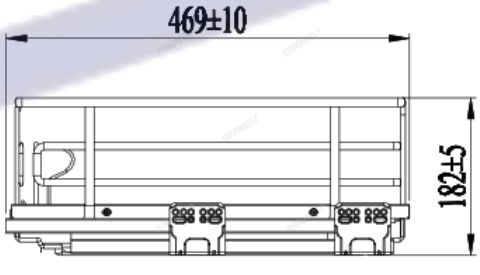

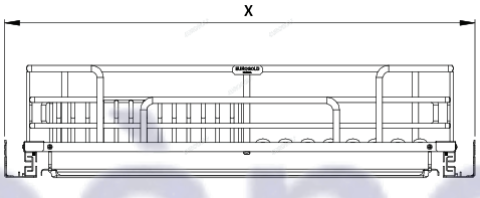

GIÁ BÁT ĐĨA NAN OVAL ĐA NĂNG ÂM TỦ - GẮN CÁNH, RAY GIẢM CHẤN

Mã sản phẩm	Quy cách sản phẩm Rộng * Sâu * Cao (mm)	Chiều rộng tủ (mm)	Chất liệu	Đơn giá chưa VAT (VNĐ)
EPV6060F	W564*D490*H165	600	Inox Oval 304	4.390.000
EPV6070F	W664*D490*H165	700	Inox Oval 304	4.650.000
EPV6080F	W764*D490*H165	800	Inox Oval 304	4.890.000
EPV6090F	W864*D490*H165	900	Inox Oval 304	5.150.000

Huy Hoang

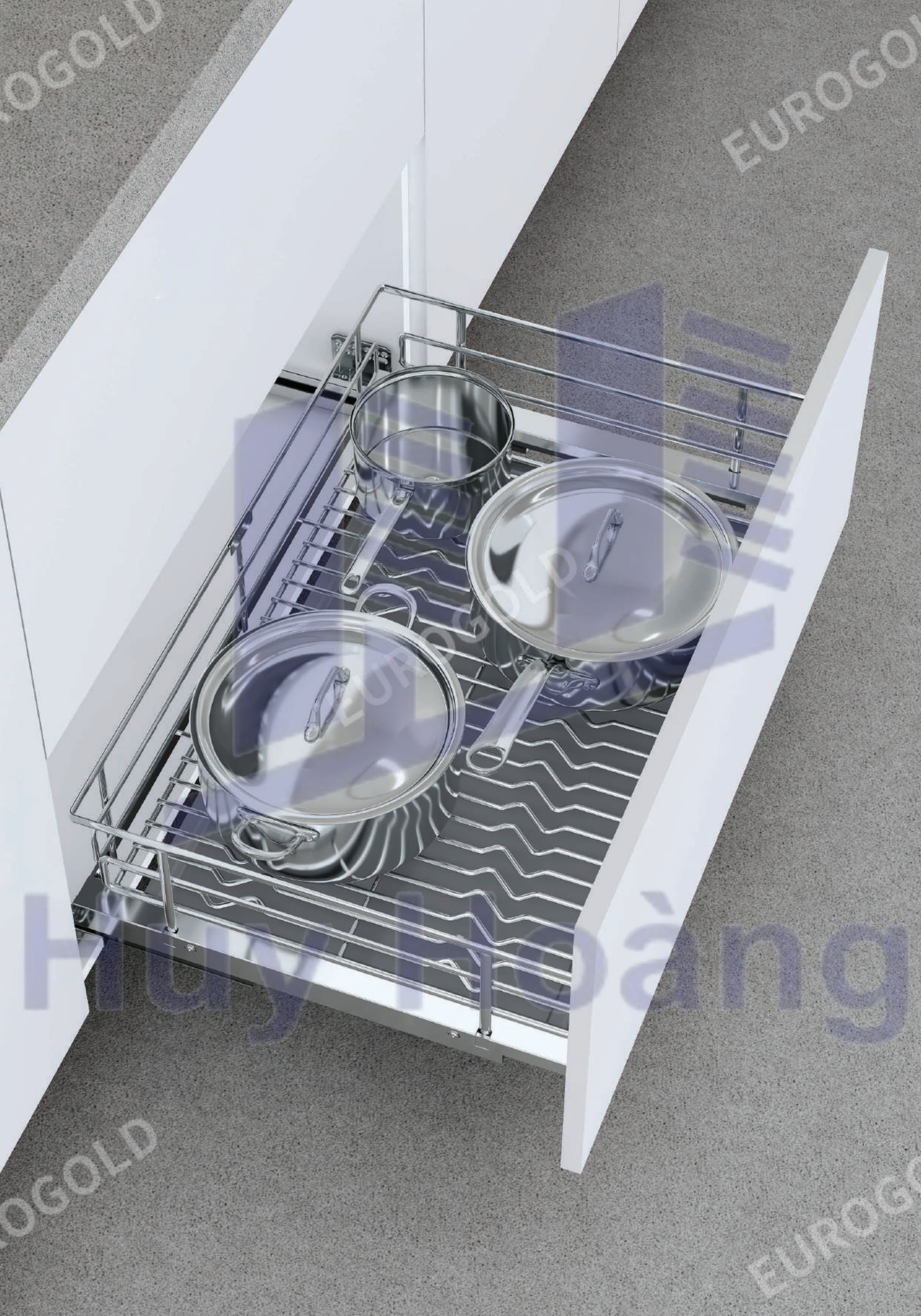



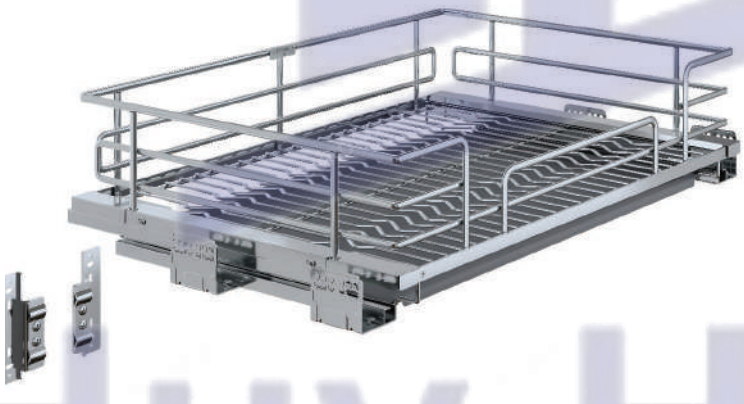

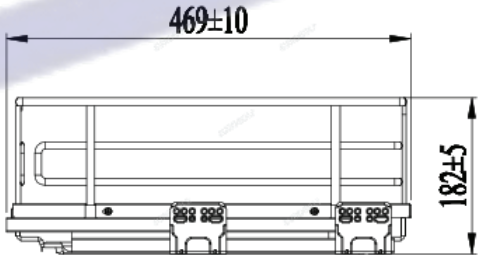

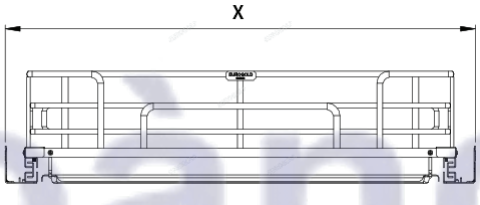

GIÁ XOONG NỒI NAN OVAL ÂM TỦ - GẮN CÁNH, RAY GIẢM CHẤN

Mã sản phẩm	Quy cách sản phẩm Rộng * Sâu * Cao (mm)	Chiều rộng tủ (mm)	Chất liệu	Đơn giá chưa VAT (VNĐ)
EPV5060F	W564*D490*H165	600	Inox Oval 304	4.290.000
EPV5070F	W664*D490*H165	700	Inox Oval 304	4.490.000
EPV5080F	W764*D490*H165	800	Inox Oval 304	4.720.000
EPV5090F	W864*D490*H165	900	Inox Oval 304	4.950.000

Huy Hoàng


EUROGOLD
EUROGOLD
Huy Hoàng
EUROGOLD
EUROGOLD

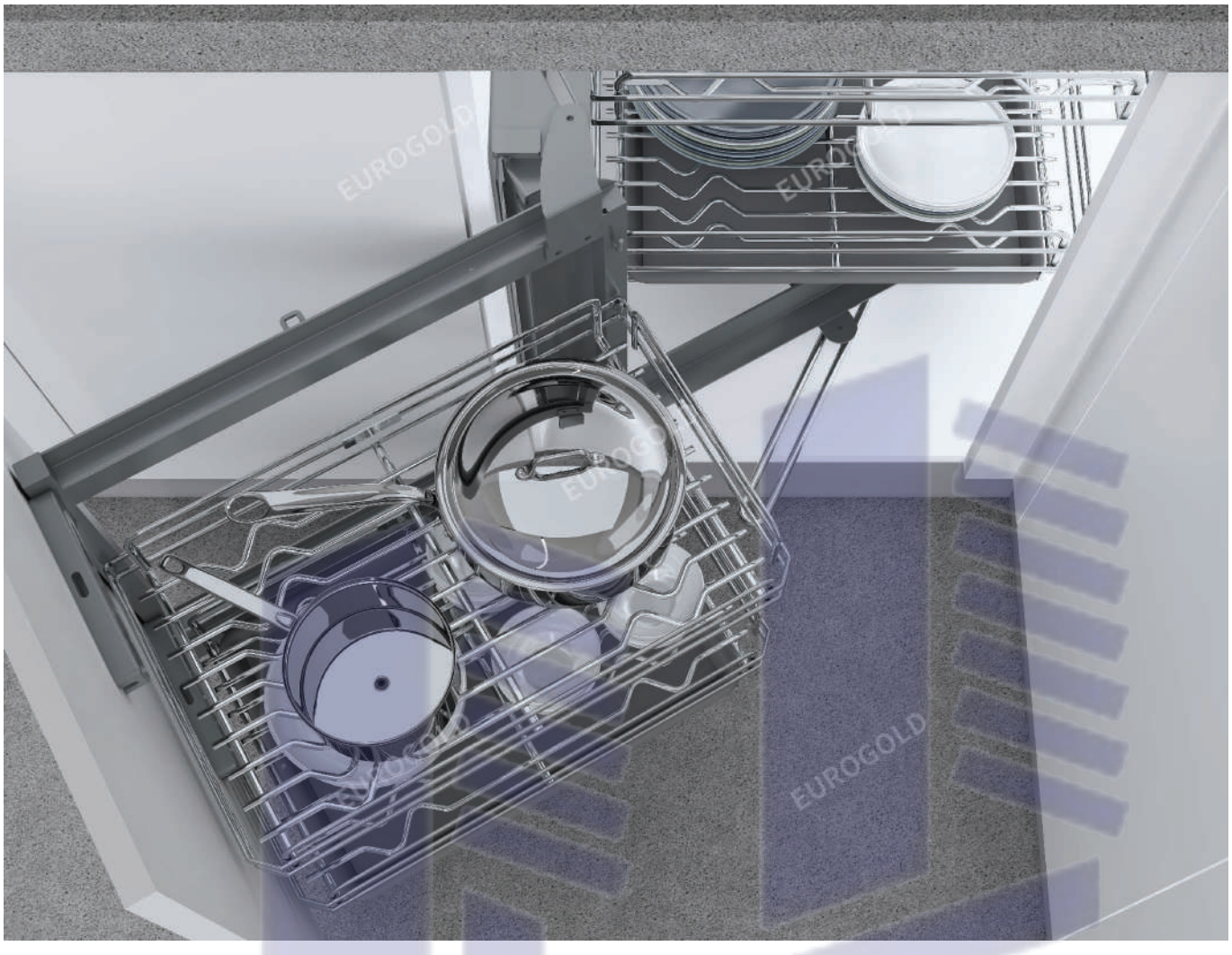

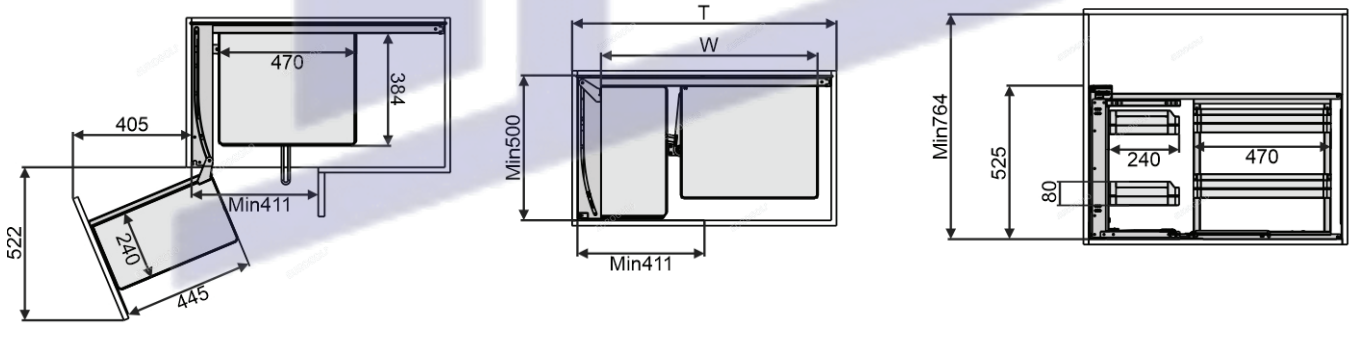

GIÁ LIÊN HOÀN NAN OVAL - RAY ÂM GIẢM CHẤN

Mã sản phẩm	Quy cách sản phẩm Rộng * Sâu * Cao (mm)	Chiều rộng tủ (mm)	Chất liệu	Đơn giá chưa VAT (VNĐ)
EPV101 (trái)	W(860-960)*D520*H560	900-1000	Inox Oval 304	11.650.000
EPV102 (phải)	W(860-960)*D520*H560	900-1000	Inox Oval 304	11.650.000


Barilla
Emiliane
LASAGNE ALL'UOVO
Barilla
Regionali
CASARECCE SICILIANE
Barilla
CONCHIGLIE RIGATE
OIL
PISTACCHIO OIL



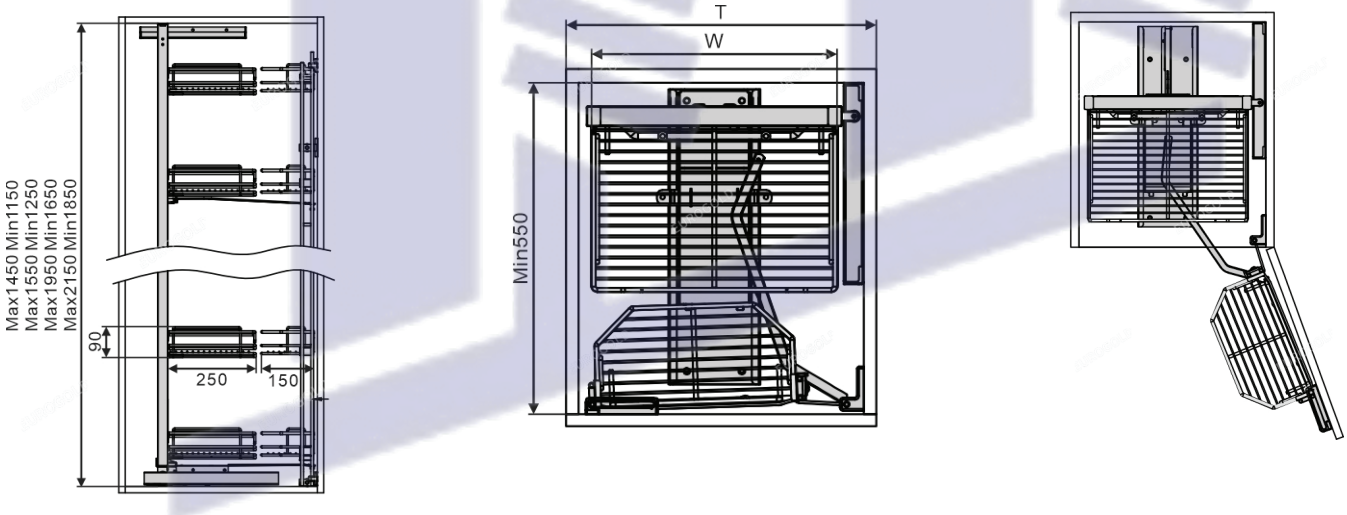

TỦ KHO NAN OVAL CÁNH MỞ

Mã sản phẩm	Quy cách sản phẩm Rộng * Sâu * Cao (mm)	Chiều rộng tủ (mm)	Số tầng	Chất liệu	Đơn giá chưa VAT (VNĐ)
EPV1445	W415*D500*H(>1180)	450	4	Inox 304 Oval	11.360.000
EPV1460	W564*D500*H(>1180)	600	4	Inox 304 Oval	11.790.000
EPV1645	W415*D500*H(>1820)	450	6	Inox 304 Oval	13.450.000
EPV1660	W564*D500*H(>1820)	600	6	Inox 304 Oval	15.350.000

EUROGOLD
EUROGOLD
EURO
Huy Hoang

chilli &
cinnamon


EUROGOLD
EUROGOLD
EUROGOLD
EUROGOLD
Huy Hoàng





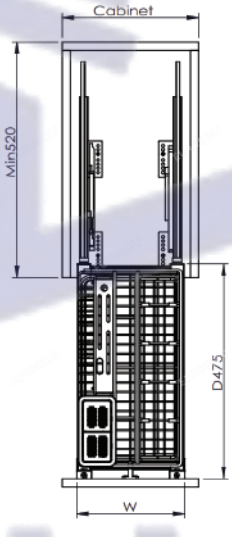

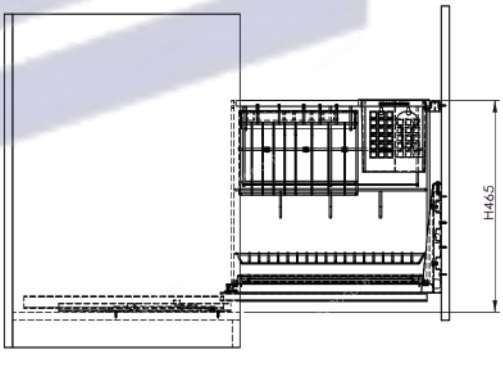

GIÁ DAO THỚT INOX NAN VUÔNG MẠ CROM, RAY GIẢM CHẤN

Mã sản phẩm	Quy cách sản phẩm Rộng * Sâu * Cao (mm)	Chiều rộng tủ (mm)	Chất liệu	Đơn giá chưa VAT (VNĐ)
ERO2020B	W160*D475*H465	200	Inox mạ crom	2.250.000
ERO2025B	W210*D475*H465	250	Inox mạ crom	2.390.000
ERO2030B	W260*D475*H465	300	Inox mạ crom	2.450.000
ERO2035B	W310*D475*H465	350	Inox mạ crom	2.590.000
ERO2040B	W360*D475*H465	400	Inox mạ crom	2.690.000


EUROGOLD
EUROGOLD
EUROGOLD
EUROGOLD
Huy Hoàng





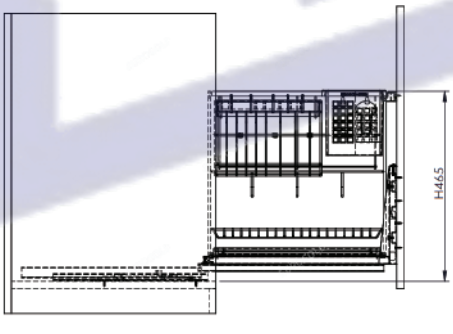

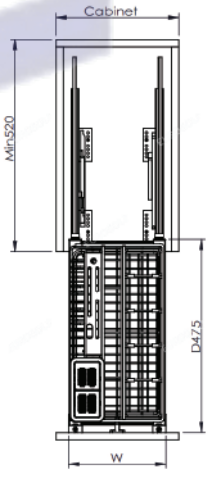

GIÁ DAO THỚT NAN DẸT INOX MỜ CAO CẤP RAY GIẢM CHẤN

Mã sản phẩm	Quy cách sản phẩm Rộng * Sâu * Cao (mm)	Chiều rộng tủ (mm)	Chất liệu	Đơn giá chưa VAT (VNĐ)
EP20	W160*D475*H455	200	Inox 304	2.920.000
EP25	W210*D475*H455	250	Inox 304	3.050.000
EP30	W260*D475*H455	300	Inox 304	3.120.000
EP35	W310*D475*H455	350	Inox 304	3.250.000
EP40	W360*D475*H455	400	Inox 304	3.410.000

Huy Hoàng


EUROGOLD
EUROGOLD
EUROGOLD
EUROGOLD
Huy Hoàng



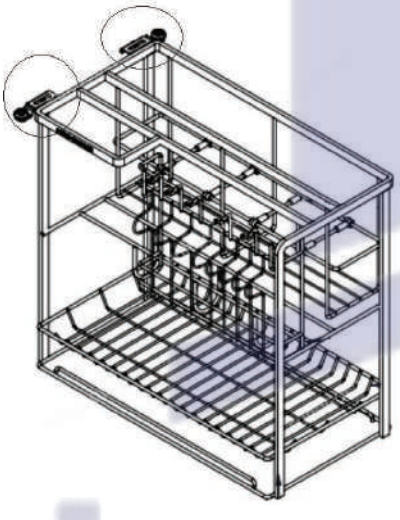

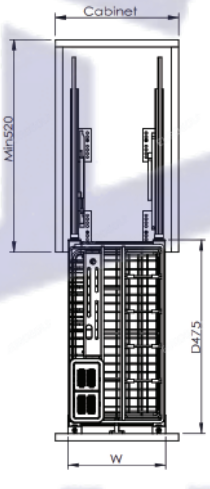

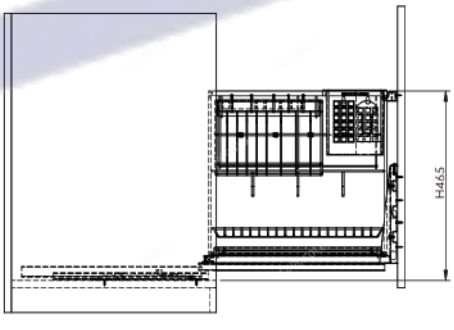

GIÁ DAO THỚT NAN DẸT INOX MỜ - RAY GIẢM CHẤN - KHUNG INOX 304 - HỆ DẪN HƯỚNG CHỐNG RUNG

Mã sản phẩm	Quy cách sản phẩm Rộng * Sâu * Cao (mm)	Chiều rộng tủ (mm)	Chất liệu	Đơn giá chưa VAT (VNĐ)
EP20F	W160*D475*H455	200	Inox 304	3.190.000
EP25F	W210*D475*H455	250	Inox 304	3.380.000
EP30F	W260*D475*H455	300	Inox 304	3.490.000
EP35F	W310*D475*H455	350	Inox 304	3.620.000
EP40F	W360*D475*H455	400	Inox 304	3.750.000

Huy Hoàng


EUROGOLD
EUROGOLD
Huy Hoàng
EUROGOLD
EUROGOLD



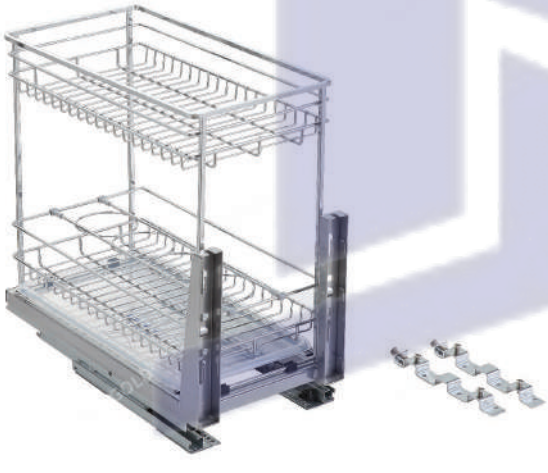

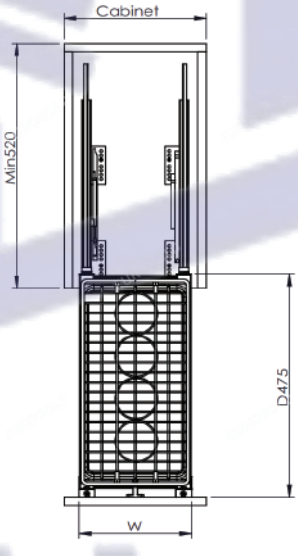

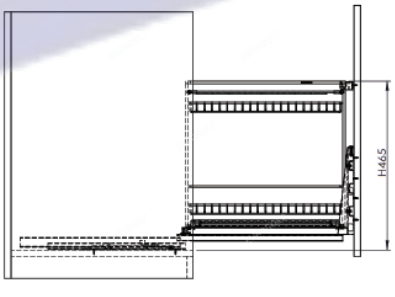

GIÁ GIA VỊ INOX NAN VUÔNG, RAY GIẢM CHẤN

Mã sản phẩm	Quy cách sản phẩm Rộng * Sâu * Cao (mm)	Chiều rộng tủ	Chất liệu	Đơn giá chưa VAT (VNĐ)
ERO2020B2	W160*D475*H465	200	Inox mạ crom	2.250.000
ERO2025B2	W210*D475*H465	250	Inox mạ crom	2.390.000
ERO2030B2	W260*D475*H465	300	Inox mạ crom	2.450.000
ERO2035B2	W310*D475*H465	350	Inox mạ crom	2.550.000
ERO2040B2	W360*D475*H465	400	Inox mạ crom	2.650.000


EUROGOLD
EUROGOLD
EUROGOLD
EUROGOLD
Huy Hoàng





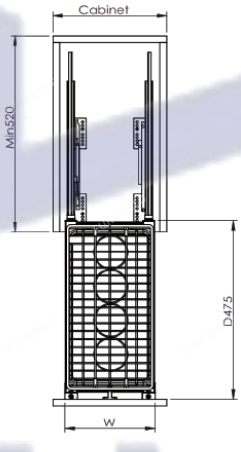

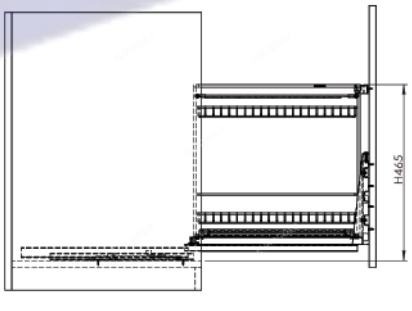

GIÁ GIA VỊ INOX NAN DẸT - RAY GIẢM CHẤN

Mã sản phẩm	Quy cách sản phẩm Rộng * Sâu * Cao (mm)	Chiều rộng tủ	Chất liệu	Đơn giá chưa VAT (VNĐ)
EP20B	W160*D475*H465	200	Inox 304	2.890.000
EP25B	W210*D475*H465	250	Inox 304	2.990.000
EP30B	W260*D475*H465	300	Inox 304	3.080.000
EP35B	W310*D475*H465	350	Inox 304	3.120.000
EP40B	W360*D475*H465	400	Inox 304	3.310.000


EUROGOLD
EUROGOLD
EUROGOLD
EUROGOLD
Huy Hoàng



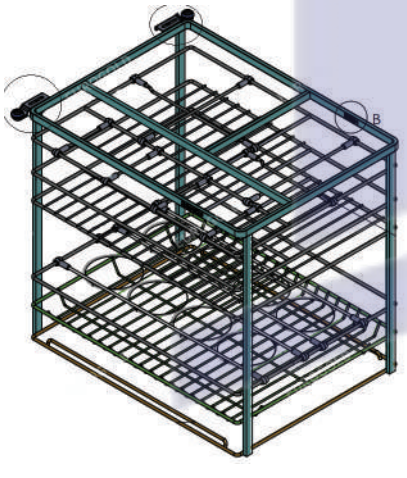

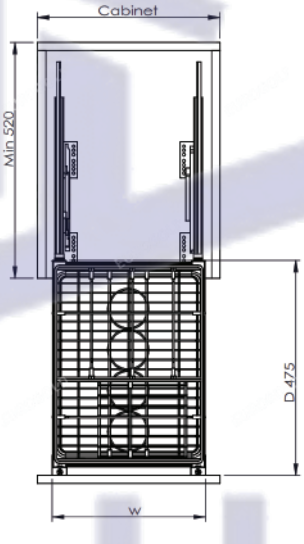

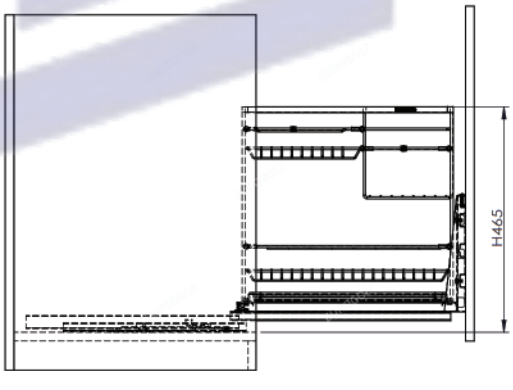

GIÁ GIA VỊ INOX NAN DẸT - RAY GIẢM CHẤN - KHUNG INOX 304 - HỆ DẪN HƯỚNG CHỐNG RUNG

Mã sản phẩm	Quy cách sản phẩm Rộng * Sâu * Cao (mm)	Chiều rộng tủ	Chất liệu	Đơn giá chưa VAT (VNĐ)
EP2220	W160*D475*H465	200	Inox 304	3.450.000
EP2225	W210*D475*H465	250	Inox 304	3.560.000
EP2230	W260*D475*H465	300	Inox 304	3.720.000
EP2235	W310*D475*H465	350	Inox 304	3.850.000
EP2240	W360*D475*H465	400	Inox 304	3.980.000


EUROGOLD
EUROGOLD
EUROGOLD

EUROGOLD
EUROGOLD

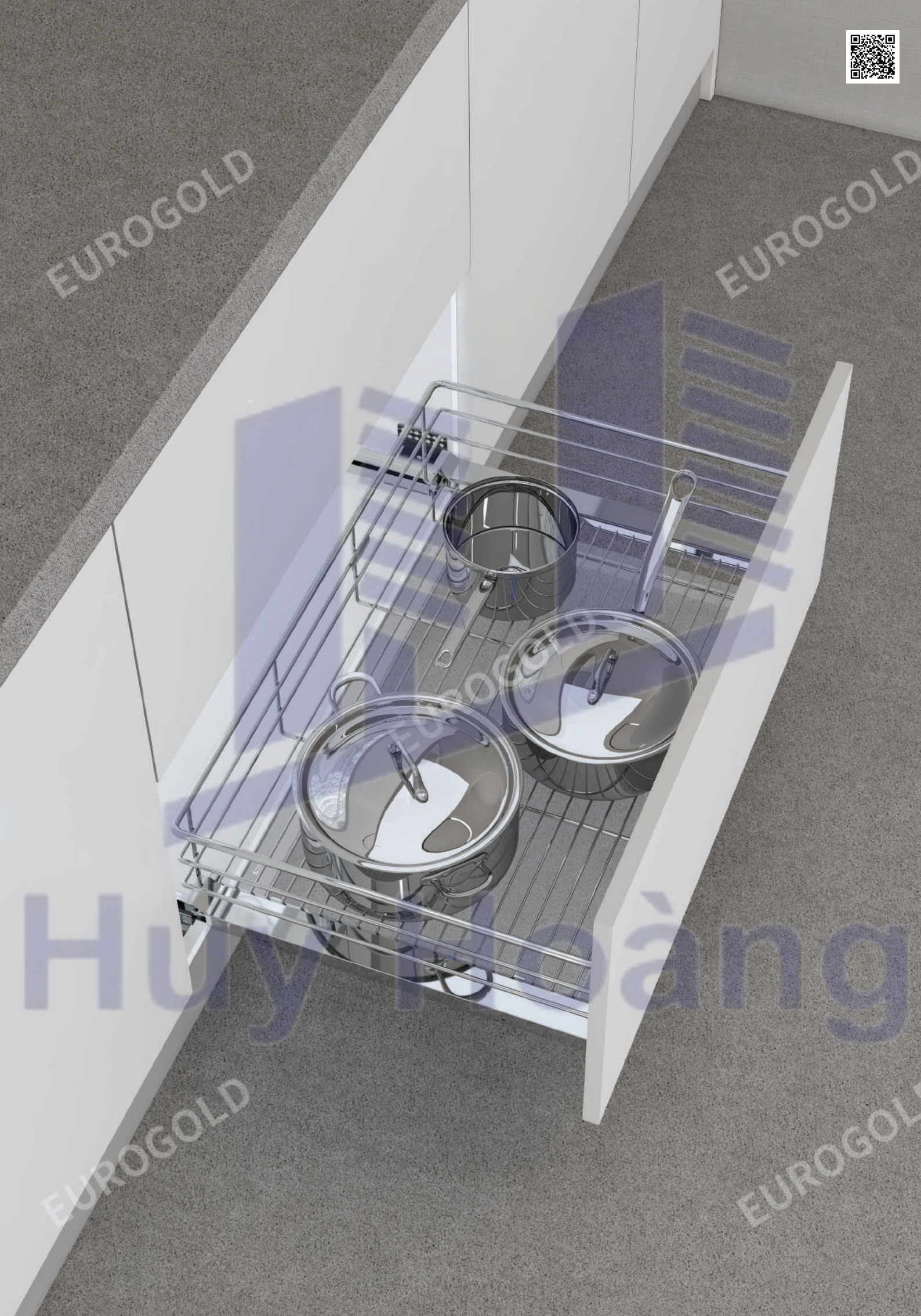
EUROGOLD
EUROGOLD
EUROGOLD
EUROGOLD
Huy Hoàng

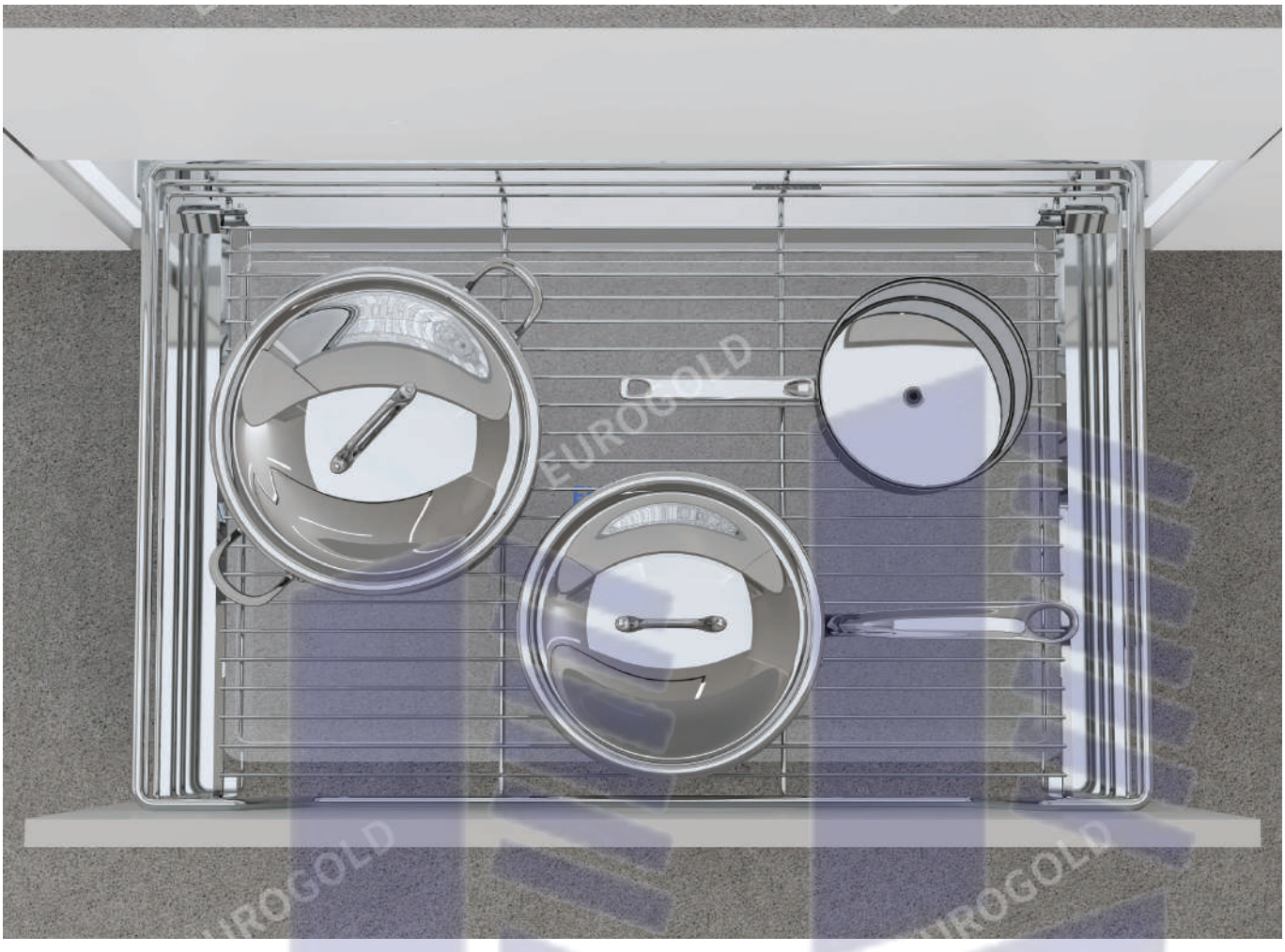



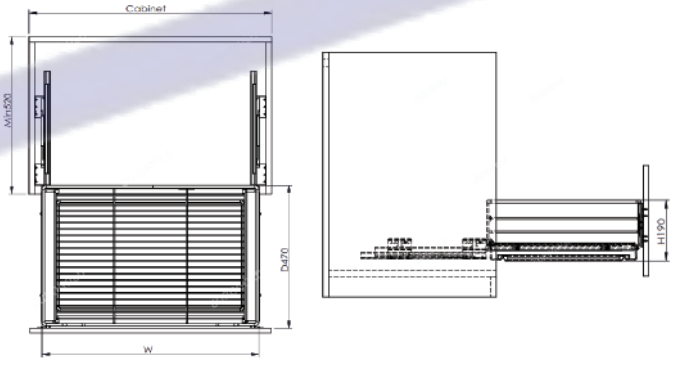

GIÁ XOONG NỒI INOX NAN ÂM TỦ - GẮN CÁNH, RAY GIẢM CHẤN

Mã sản phẩm	Quy cách sản phẩm Rộng * Sâu * Cao (mm)	Chiều rộng tủ (mm)	Chất liệu	Đơn giá chưa VAT (VNĐ)
EG6160	W565*D475*H160	600	Inox mạ crom	1.920.000
EG6170	W665*D475*H160	700	Inox mạ crom	2.050.000
EG6175	W715*D475*H160	750	Inox mạ crom	2.120.000
EG6180	W765*D475*H160	800	Inox mạ crom	2.150.000
EG6190	W865*D475*H160	900	Inox mạ crom	2.250.000

Huy Hoàng

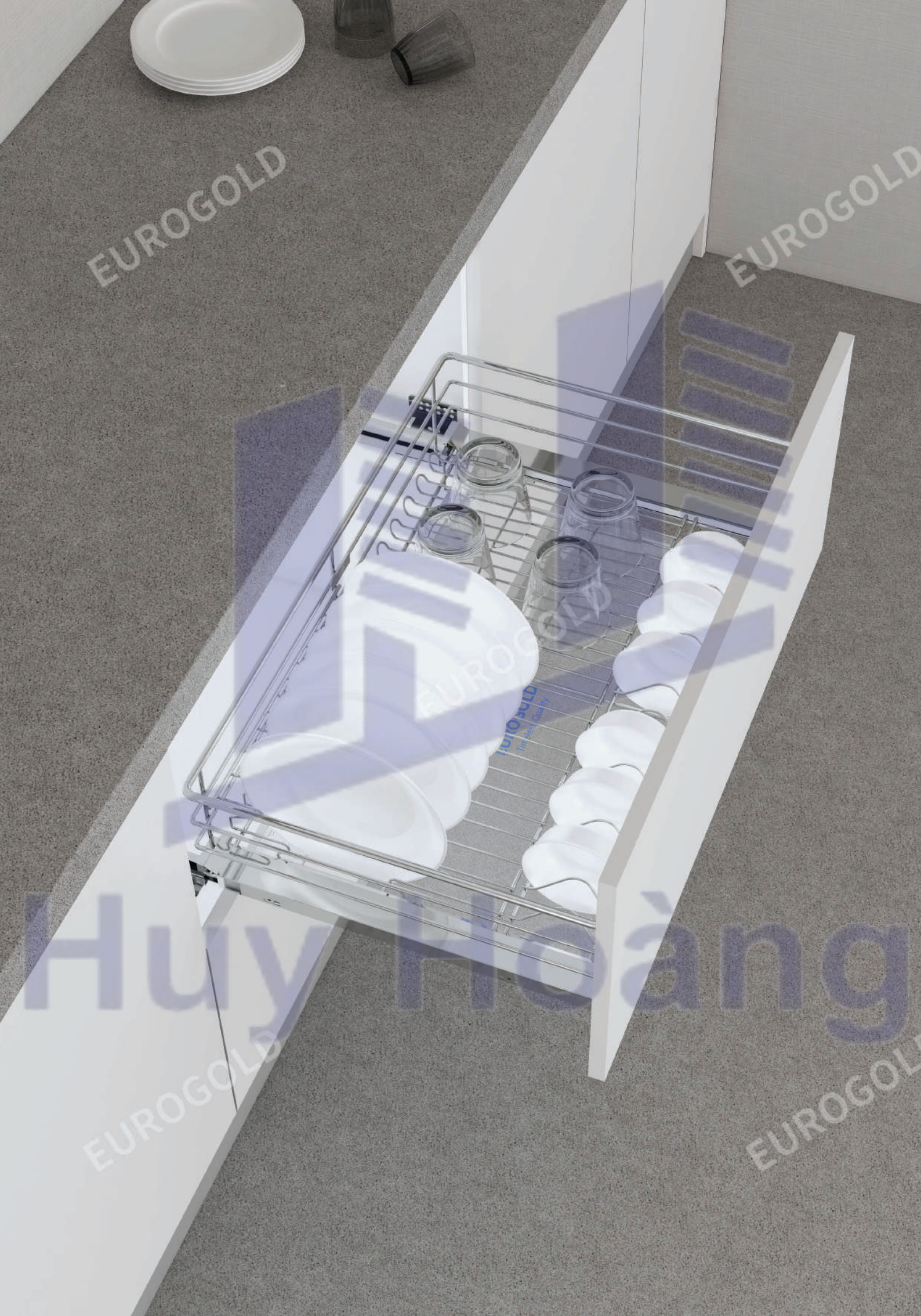
EUROGOLD
EUROGOLD
EUROGOLD
EUROGOLD
EUROGOLD
Huy Hoàng

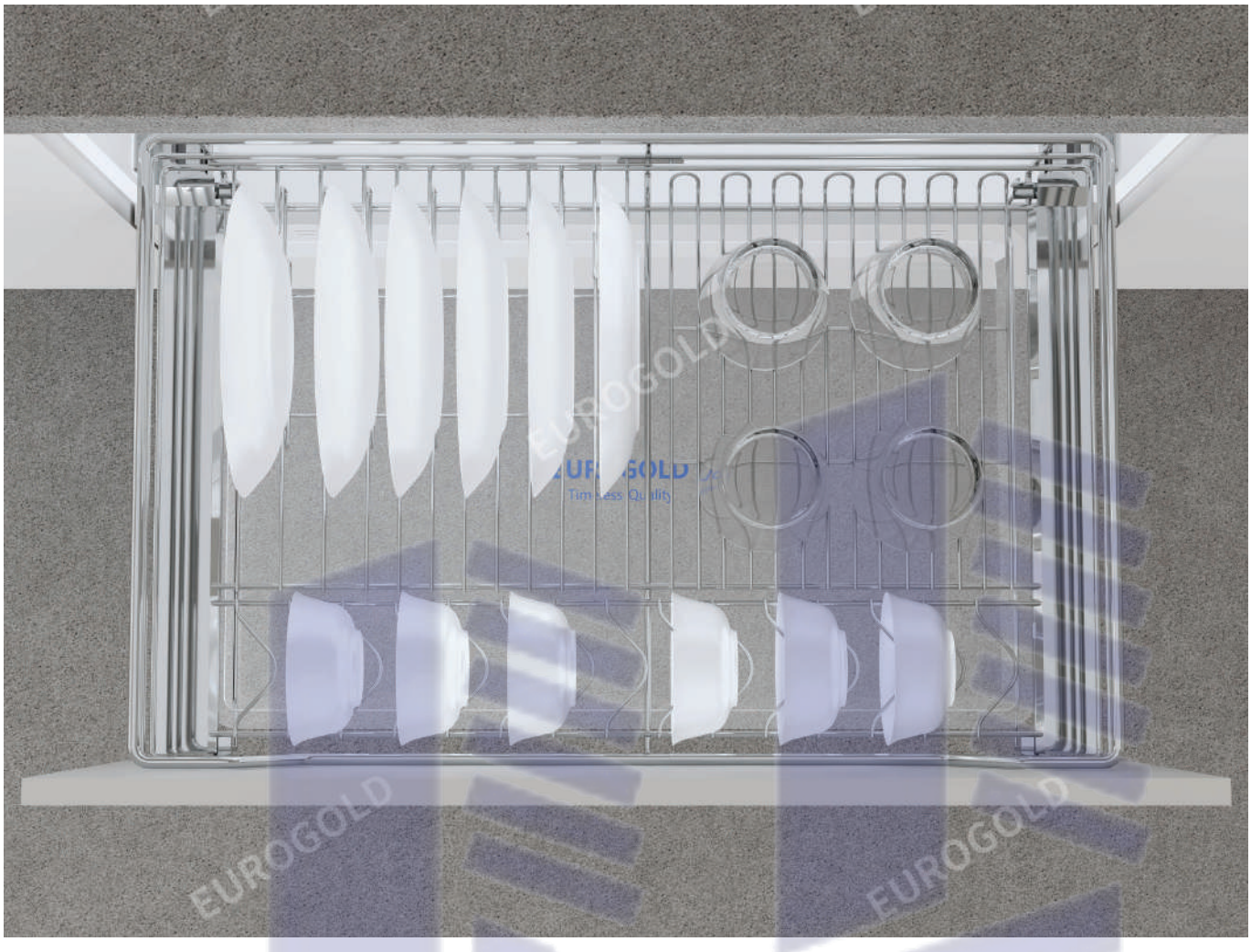



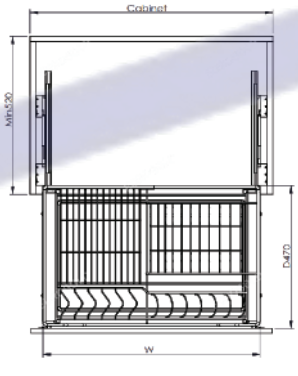

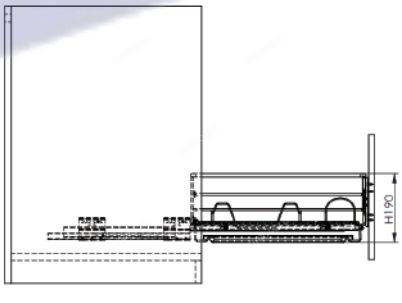

GIÁ BÁT ĐĨA INOX NAN ÂM TỦ - GẮN CÁNH, RAY GIẢM CHẤN

Mã sản phẩm	Quy cách sản phẩm Rộng * Sâu * Cao (mm)	Chiều rộng tủ (mm)	Chất liệu	Đơn giá chưa VAT (VNĐ)
EG6260	W565*D475*H160	600	Inox mạ crom	2.050.000
EG6270	W665*D475*H160	700	Inox mạ crom	2.120.000
EG6275	W715*D475*H160	750	Inox mạ crom	2.160.000
EG6280	W765*D475*H160	800	Inox mạ crom	2.250.000
EG6290	W865*D475*H160	900	Inox mạ crom	2.380.000

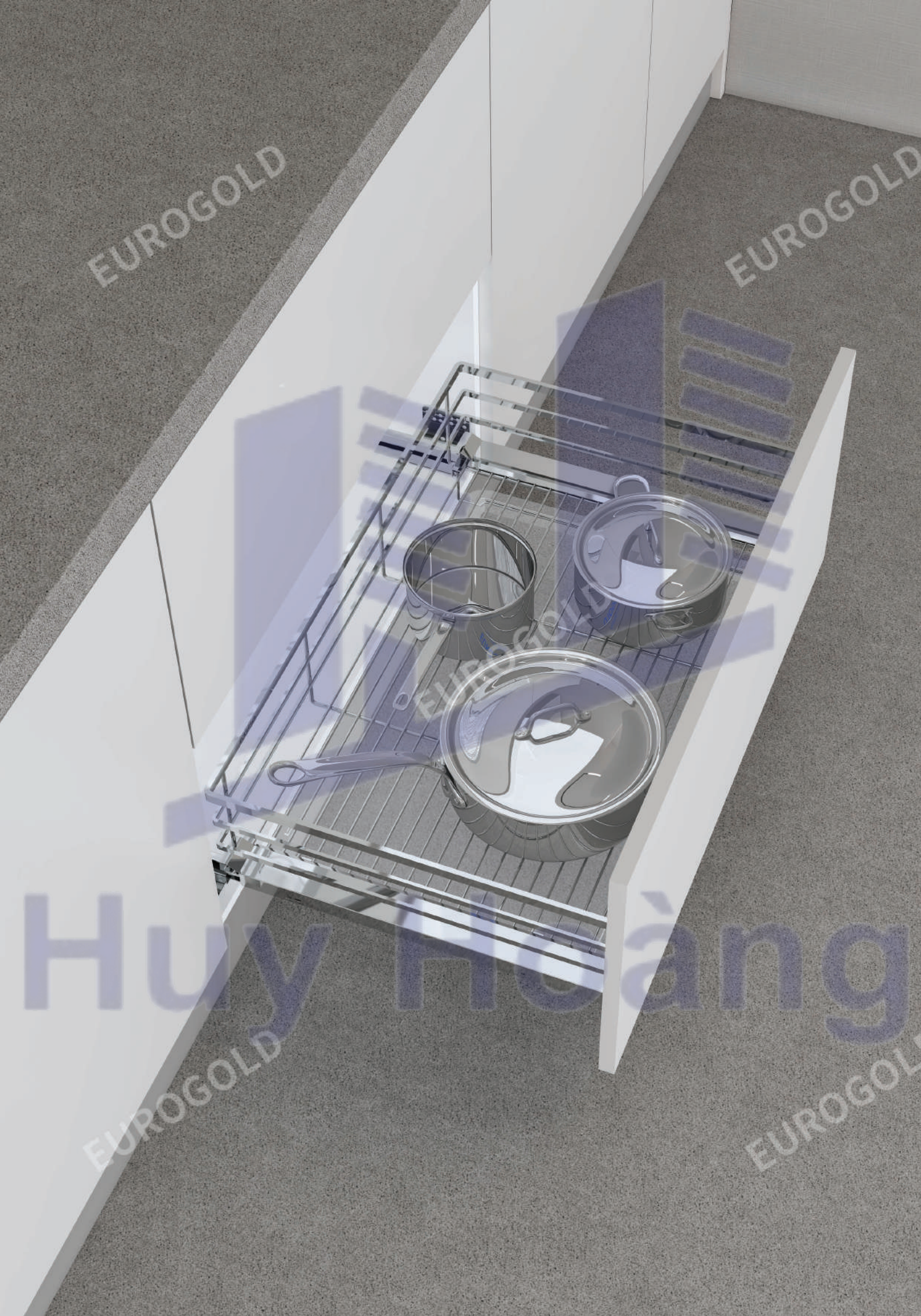
EUROGOLD
EUROGOLD
EUROGOLD
EUROGOLD
Huy Hoàng

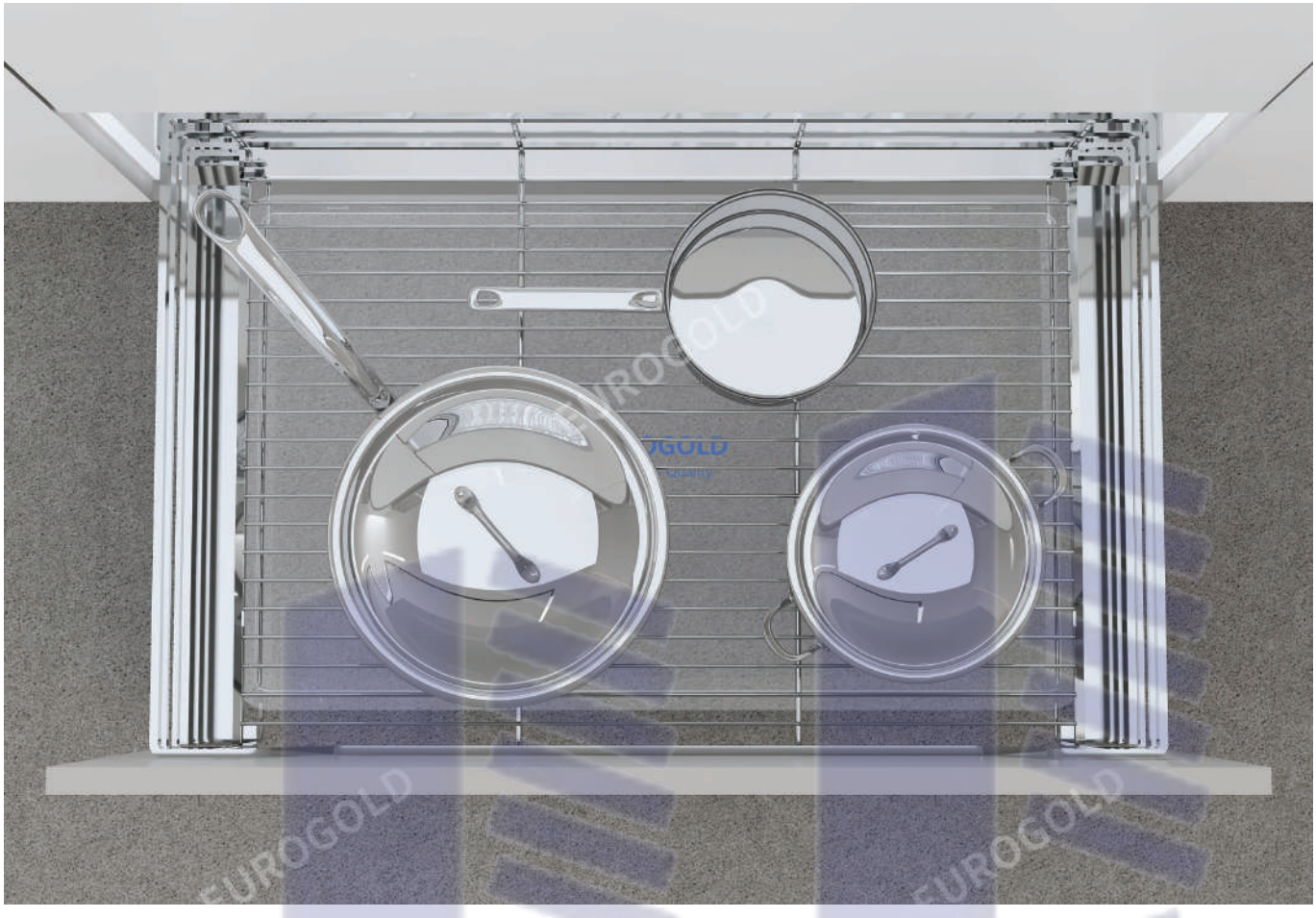

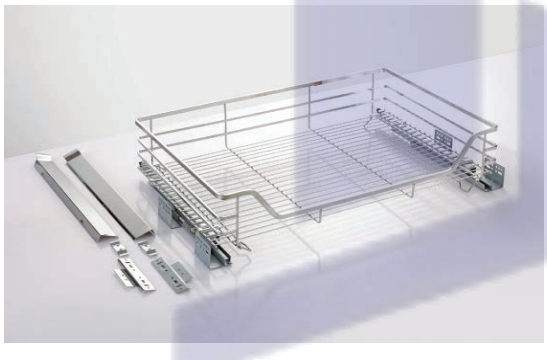

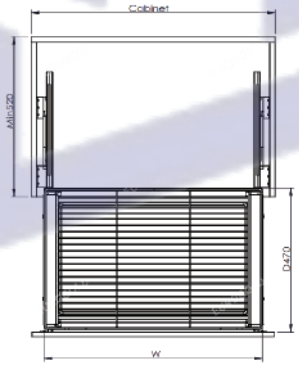

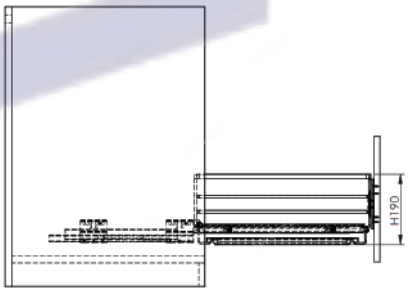

GIÁ XOONG NỒI INOX MỜ CAO CẤP, GẮN CÁNH ÂM TỦ

Mã sản phẩm	Quy cách sản phẩm Rộng * Sâu * Cao (mm)	Chiều rộng tủ (mm)	Chất liệu	Đơn giá chưa VAT (VNĐ)
EP60B	W565*D480*H175	600	Inox 304	3.050.000
EP70B	W665*D480*H175	700	Inox 304	3,180.000
EP75B	W715*D480*H175	750	Inox 304	3.270,000
EP80B	W765*D480*H175	800	Inox 304	3.310.000
EP90B	W865*D480*H175	900	Inox 304	3.410.000

Huy Hoàng


EUROGOLD
EUROGOLD
EUROGOLD
EUROGOLD
EUROGOLD
Huy Hoàng

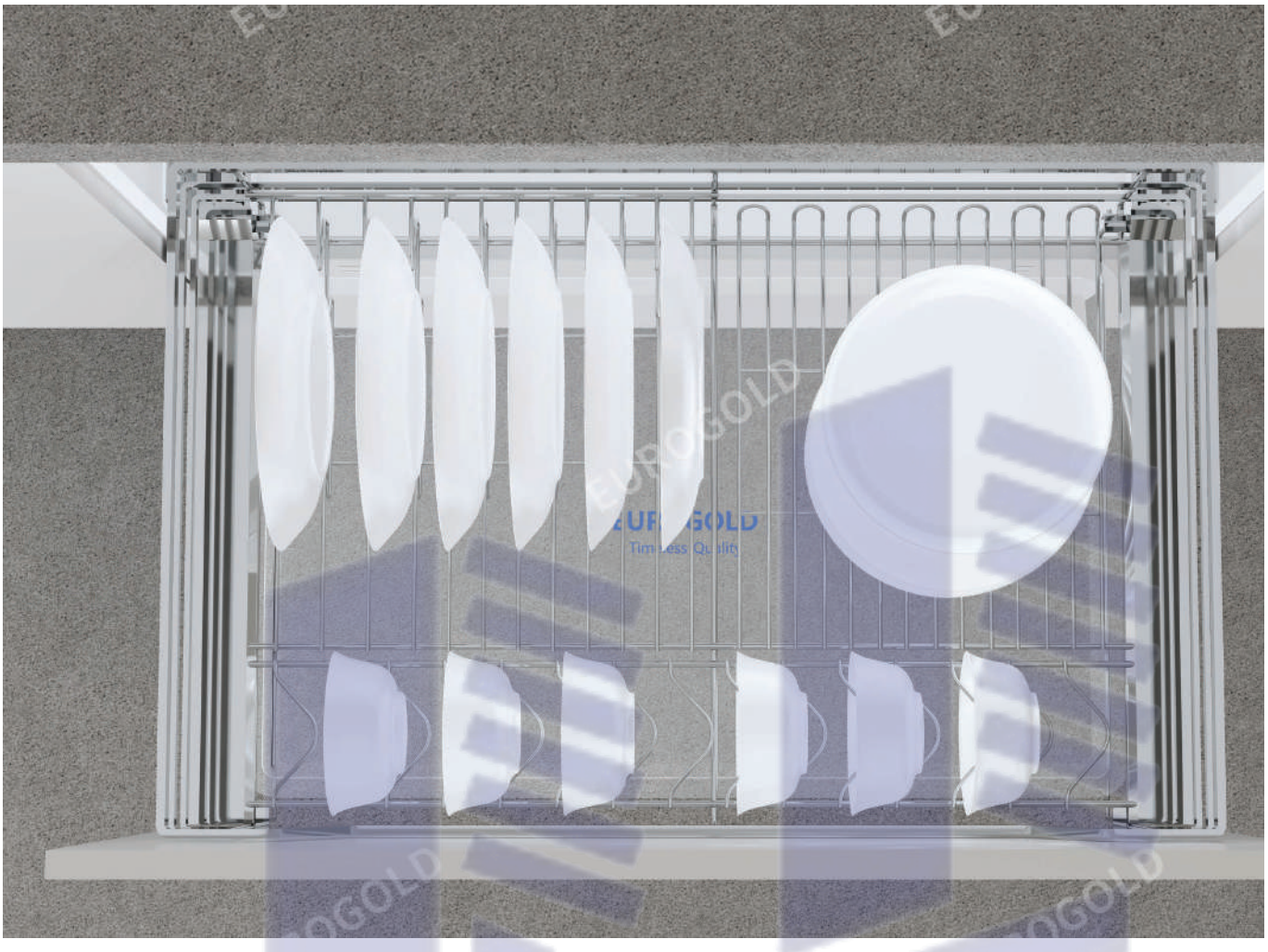

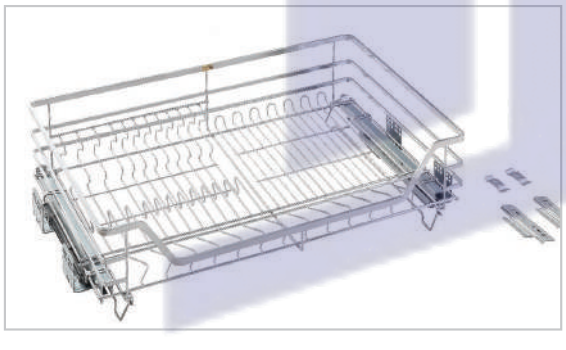

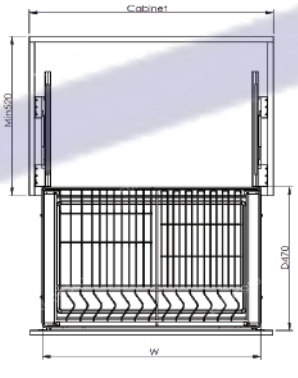

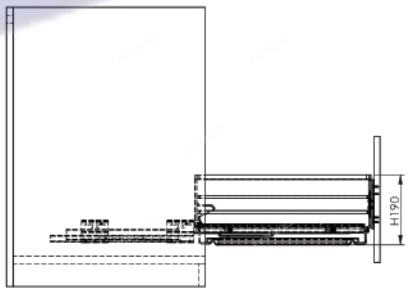

GIÁ XOONG NỒI, BÁT ĐĨA DẸT ĐA NĂNG , GẮN CÁNH ÂM TỦ

MÃ SẢN PHẨM	QUY CÁCH SẢN PHẨM Rộng * Sâu * Cao (mm)	CHIỀU RỘNG TỦ (mm)	CHẤT LIỆU	ĐƠN GIÁ CHƯA VAT (VNĐ)
EP60	W565*D480*H175	600	Inox 304	3.080.000
EP70	W665*D480*H175	700	Inox 304	3.250.000
EP75	W715*D480*H175	750	Inox 304	3.300.000
EP80	W765*D480*H175	800	Inox 304	3.350.000
EP90	W865*D480*H175	900	Inox 304	3.450.000


EUROGOLD
EUROGOLD
EUROGOLD
EUROGOLD
Huy Hoàng



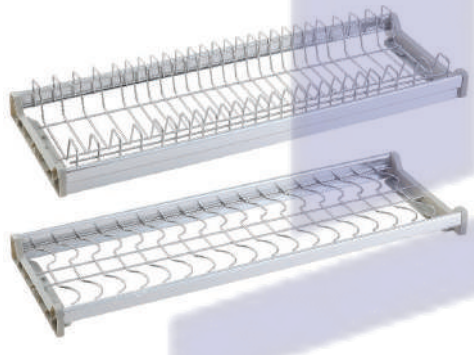

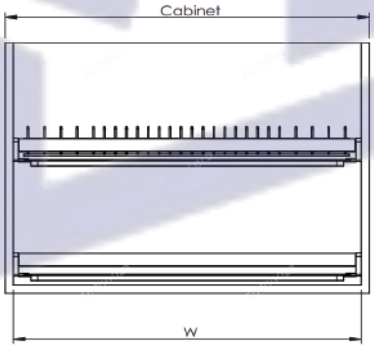

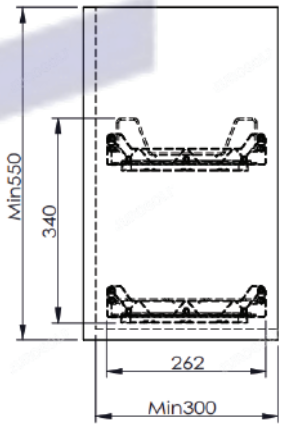

GIÁ BÁT CỐ ĐỊNH

MÃ SẢN PHẨM	QUY CÁCH SẢN PHẨM Rộng * Sâu * Cao (mm)	CHIỀU RỘNG TỦ (mm)	CHẤT LIỆU	ĐƠN GIÁ CHƯA VAT (VNĐ)
EP86600	W565*D300*H65	600	Inox mạ crom	2.050.000
EP86700	W665*D300*H65	700	Inox mạ crom	2.150.000
EP86800	W765*D300*H65	800	Inox mạ crom	2.250.000
EP86900	W865*D300*H65	900	Inox mạ crom	2.450.000
EPS600	W565*D300*H65	600	Inox 304	2.350.000
EPS700	W665*D300*H65	700	Inox 304	2.450.000
EPS800	W765*D300*H65	800	Inox 304	2.550.000
EPS900	W865*D300*H65	900	Inox 304	2.650.000

Huy Hoàng


EUROGOLD



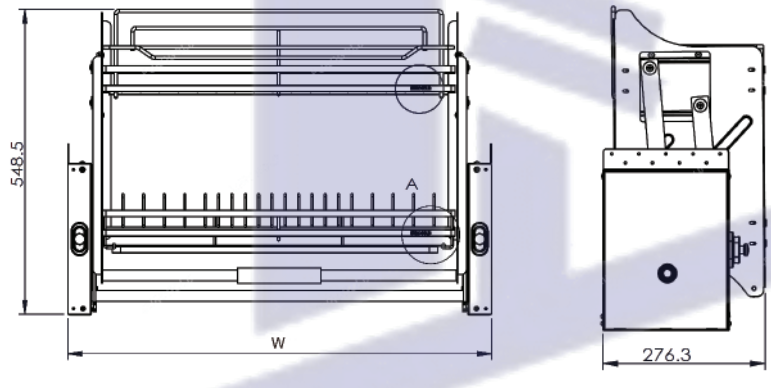

GIÁ BÁT DI ĐỘNG

MÃ SẢN PHẨM	QUY CÁCH SẢN PHẨM RỘNG * SÂU * CAO (MM)	CHIỀU RỘNG TỦ (MM)	CHẤT LIỆU	ĐƠN GIÁ CHƯA VAT (VNĐ)
EVI160	W565*D280*H650	600	Inox 304	9.750.000
EVI170	W665*D280*H650	700	Inox 304	10.050.000
EVI180	W765*D280*H650	800	Inox 304	10.250.000
EVI190	W865*D280*H650	900	Inox 304	10.550.000
EUI160	W565*D280*H650	600	Inox mạ crom	7.710.000
EUI170	W665*D280*H650	700	Inox mạ crom	7.950.000
EUI180	W765*D280*H650	800	Inox mạ crom	8.210.000
EUI190	W865*D280*H650	900	Inox mạ crom	8.450.000

Huy Hoàng





GIÁ ĐỰNG CHAI LỌ TẨY RỬA ĐÁY ĐẶC

Mã sản phẩm	Quy cách sản phẩm Rộng * Sâu * Cao (mm)	Chiều rộng tủ	Chất liệu	Đơn giá chưa VAT (VNĐ)
EU0625	W190*D472*H490	200	Inox	1.650.000
EU0725	W202*D480*H530	200	Inox	2.490.000





GIÁ ĐỰNG CHAI LỌ TẨY RỬA

Mã sản phẩm	Quy cách sản phẩm Rộng * Sâu * Cao (mm)	Chiều rộng tủ	Chất liệu	Đơn giá chưa VAT (VNĐ)
EGSL300	W310*D460*H410	350	Inox mạ crom	2.750.000
EPSL300	W310*D460*H410	350	Inox mờ	3.190.000
EUSL400	W365*D460*H410	400	Inox	3.220.000



KỆ ĐỂ ĐỒ ĐA NĂNG DƯỚI CHẬU RỬA

Mã sản phẩm	Quy cách sản phẩm Rộng * Sâu * Cao (mm)	Chiều rộng tủ	Chất liệu	Đơn giá chưa VAT (VNĐ)
EUS800	W765*D450*H175	800	Inox	2.290.000
EUS900	W865*D450*H175	900	Inox	2.420.000

Huy Hoàng


EUROGOLD
Huy Hoàng
EUROGOLD


EUROGOLD
EUROGOLD
Huy Hoàng


Olivoila
Olive Oil



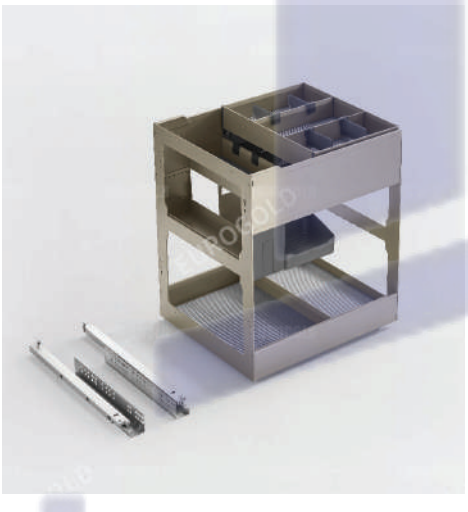



GIÁ GIA VỊ CHAI LỌ NHÔM ANODE CAO CẤP

Mã sản phẩm	Quy cách sản phẩm Rộng * Sâu * Cao (mm)	Chiều rộng tủ	Màu sắc	Đơn giá chưa VAT (VNĐ)
EUM2030	W264*D470*H552	300	Champagne	5.450.000
EUM2035	W314*D470*H552	350	Champagne	5.550.000
EUM2040	W364*D470*H552	400	Champagne	5.650.000
EUM2130G	W264*D470*H552	300	Ghi đậm	5.450.000
EUM2135G	W314*D470*H552	350	Ghi đậm	5.550.000
EUM2140G	W364*D470*H552	400	Ghi đậm	5.650.000



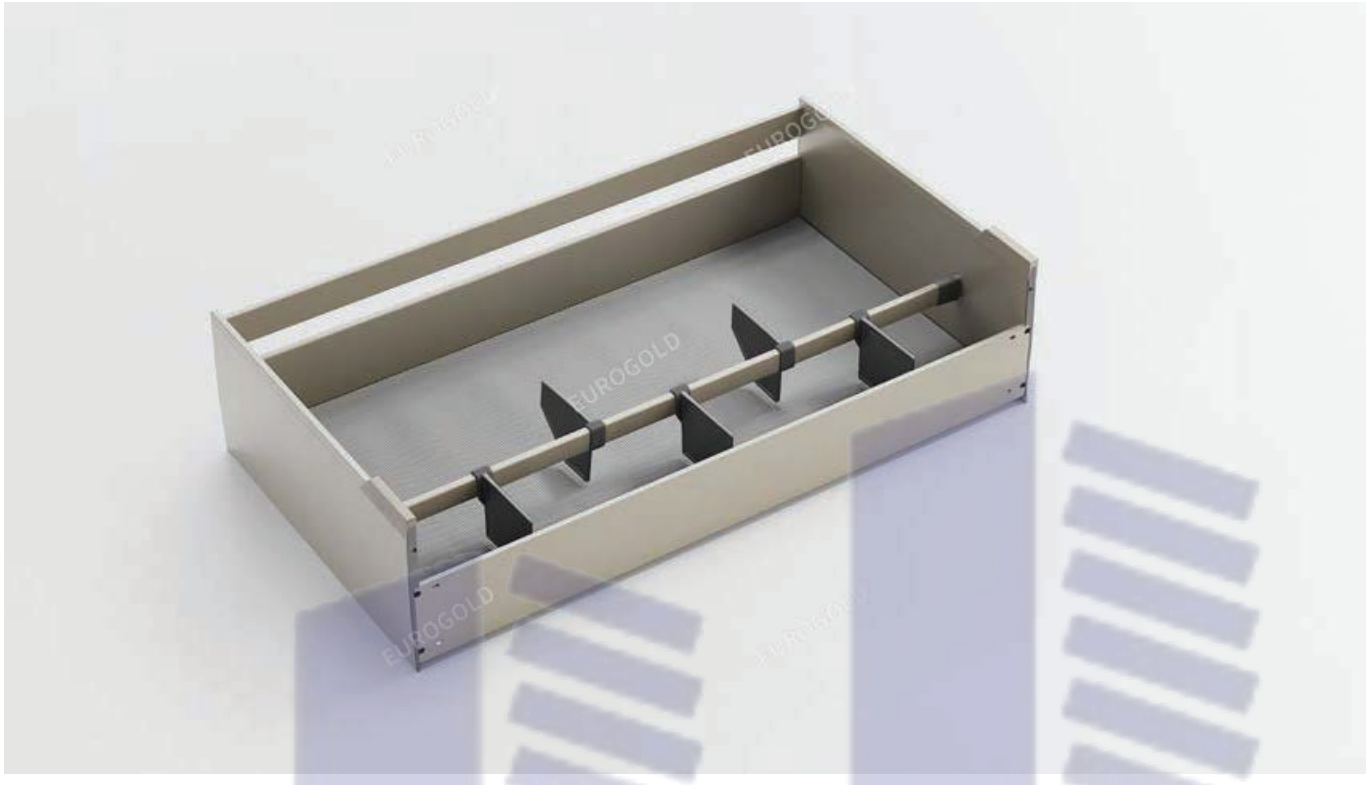

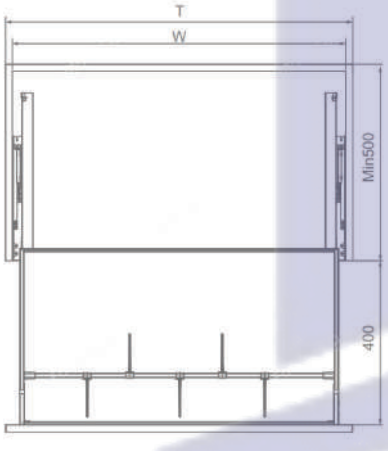



GIÁ XOONG NỒI NHÔM ANODE CAO CẤP

Mã sản phẩm	Quy cách sản phẩm Rộng * Sâu * Cao (mm)	Chiều rộng tủ (mm)	Màu sắc	Đơn giá chưa VAT (VNĐ)
EUM5060	W564*D470*H162	600	Champagne	4.850.000
EUM5070	W664*D470*H162	700	Champagne	4.960.000
EUM5075	W714*D470*H162	750	Champagne	4.020.000
EUM5080	W764*D470*H162	800	Champagne	5.080.000
EUM5090	W864*D470*H162	900	Champagne	5.190.000
EUM5160G	W564*D470*H162	600	Ghi đậm	4.850.000
EUM5170G	W664*D470*H162	700	Ghi đậm	4.960.000
EUM5175G	W714*D470*H162	750	Ghi đậm	4.020.000
EUM5180G	W764*D470*H162	800	Ghi đậm	5.080.000
EUM5190G	W864*D470*H162	900	Ghi đậm	5.190.000

Huy Hoàng



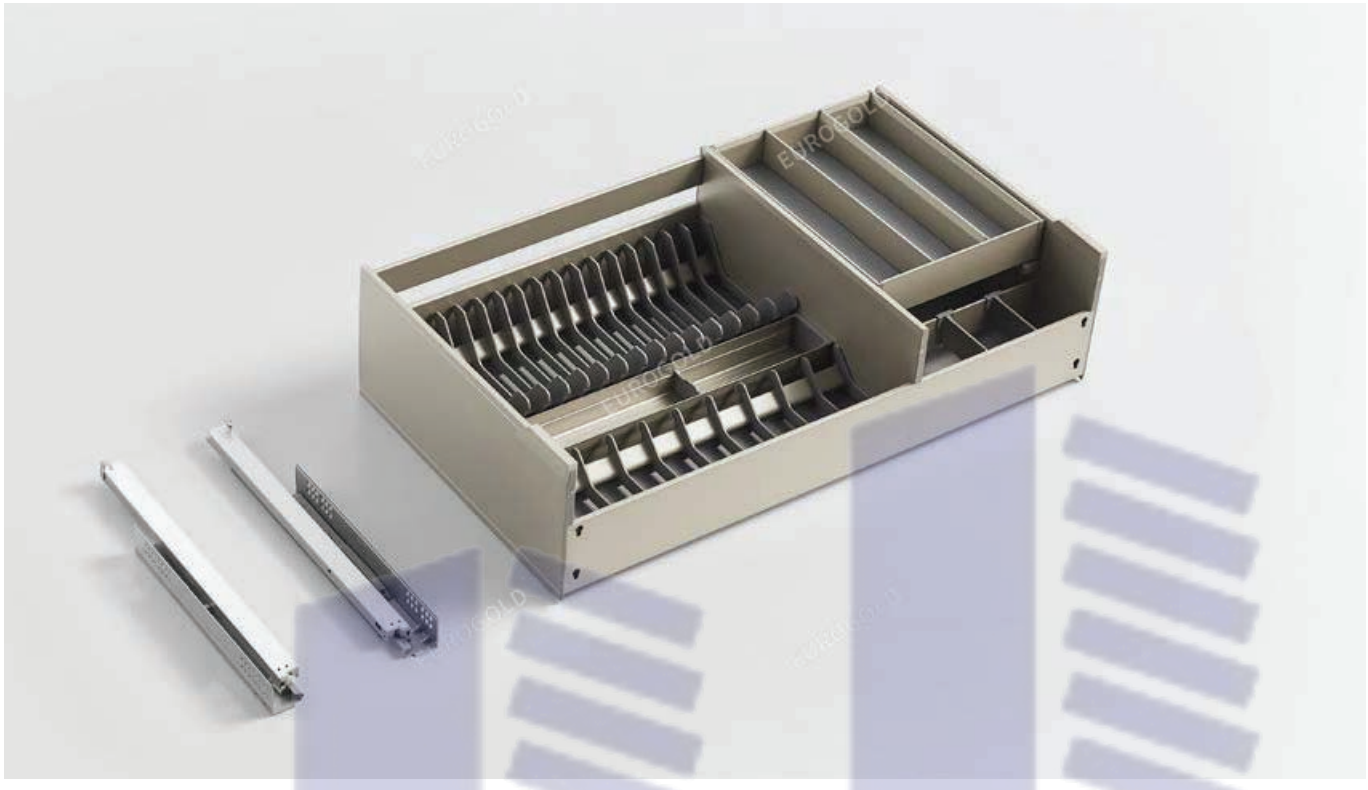

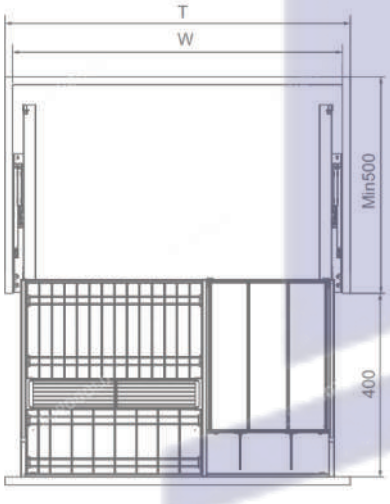

GIÁ BÁT ĐĨA HỘP NHÔM ANODE CAO CẤP

Mã sản phẩm	Quy cách sản phẩm Rộng * Sâu * Cao (mm)	Chiều rộng tủ	Màu sắc	Đơn giá chưa VAT (VNĐ)
EUM6060	W564*D470*H162	600	Champane	7.350.000
EUM6070	W664*D470*H162	700	Champane	7.450.000
EUM6075	W714*D470*H162	750	Champane	7.500.000
EUM6080	W764*D470*H162	800	Champane	7.550.000
EUM6090	W864*D470*H162	900	Champane	7.650.000
EUM6160G	W564*D470*H162	600	Ghi đậm	7.350.000
EUM6170G	W664*D470*H162	700	Ghi đậm	7.450.000
EUM6175G	W714*D470*H162	750	Ghi đậm	7.500.000
EUM6180G	W764*D470*H162	800	Ghi đậm	7.550.000
EUM6190G	W864*D470*H162	900	Ghi đậm	7.650.000

Huy Hoàng


Wasuka
Vanilla
QUAKER OATS
QUAKER OATS
granoro
Dedicato
granoro
Dedicato
Garudafood
Gery
Cheese Crackers
Garudafood
Gery
Cheese Crackers







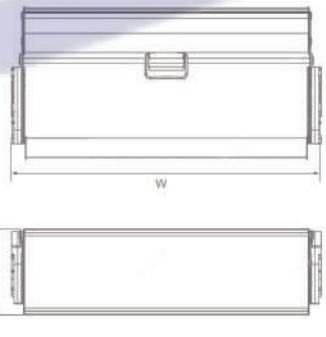

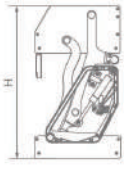

GIÁ NÂNG HẠ NHÔM ANODE CAO CẤP

Mã sản phẩm	Quy cách sản phẩm Rộng * Sâu * Cao (mm)	Chiều rộng tủ	Màu sắc	Đơn giá chưa VAT (VNĐ)
EUM9060	W564*D241.1*H425	600	Champane	6.750.000
EUM9070	W664*D241.1*H425	700	Champane	6.950.000
EUM9080	W764*D241.1*H425	800	Champane	7.150.000
EUM9090	W864*D241.1*H425	900	Champane	7.350.000
EUM9160G	W564*D241.1*H425	600	Ghi đậm	6.750.000
EUM9170G	W664*D241.1*H425	700	Ghi đậm	6.950.000
EUM9180G	W764*D241.1*H425	800	Ghi đậm	7.150.000
EUM9190G	W864*D241.1*H425	900	Ghi đậm	7.350.000

Huy Hoàng


illy
DRIP COFFEE
Barilla
Delicate



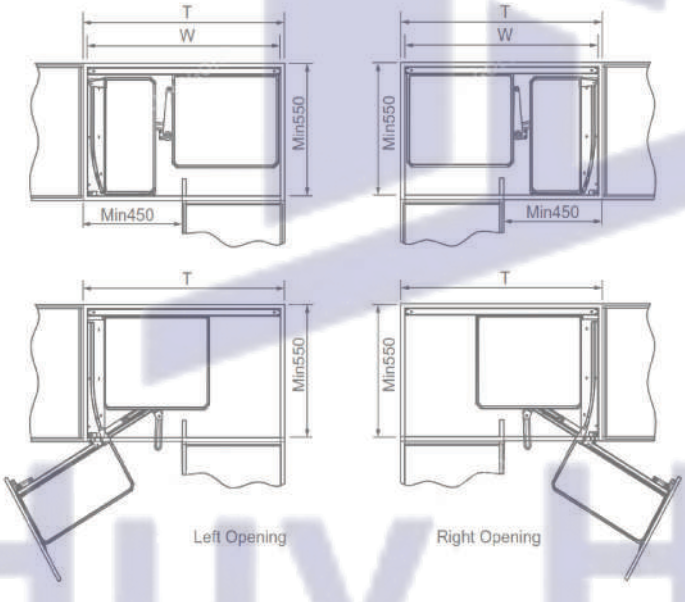

GIÁ LIÊN HOÀN NHÔM ANODE CAO CẤP

Mã sản phẩm	Quy cách sản phẩm Rộng * Sâu * Cao (mm)	Chiều rộng tủ (mm)	Màu sắc	Đơn giá chưa VAT (VNĐ)
EUM101 (trái)	W(860-960)*D530*H520	900-1000	Champane	10.550.000
EUM102 (phải)	W(860-960)*D530*H520	900-1000	Champane	10.550.000
EUM101G (trái)	W(860-960)*D530*H520	900-1000	Ghi đậm	10.550.000
EUM102G (phải)	W(860-960)*D530*H520	900-1000	Ghi đậm	10.550.000

Huy Hoàng


GOAT MILK
Original Korea
PASTA
MONTEGRAPPA
fettuccine
FELIX
ITALIAN
Wasuka
Vanilla
OAT-LY!
Corona
Extra







TỦ KHO 6 TẦNG CÁNH MỞ NHÔM ANODE CAO CẤP

Mã sản phẩm	Quy cách sản phẩm Rộng * Sâu * Cao (mm)	Chiều rộng tủ (mm)	Số tầng	Màu sắc	Đơn giá chưa VAT (VNĐ)
EUM6L450	W(404-424)*D500*H1780mm	450	6	Champane	12.250.000
EUM6L660	W(554-574)*D500*H1780mm	600	6	Champane	13.550.000
EUM6L450G	W(404-424)*D500*H1780mm	450	6	Ghi đậm	12.250.000
EUM6L660G	W(554-574)*D500*H1780mm	600	6	Ghi đậm	13.550.000


Wasuka
Wasuka
little freddie
Gery
Gery
Gery
finax
Corona Extra
Corona Extra
Corona Extra
Corona Extra
Corona Extra
Corona Extra

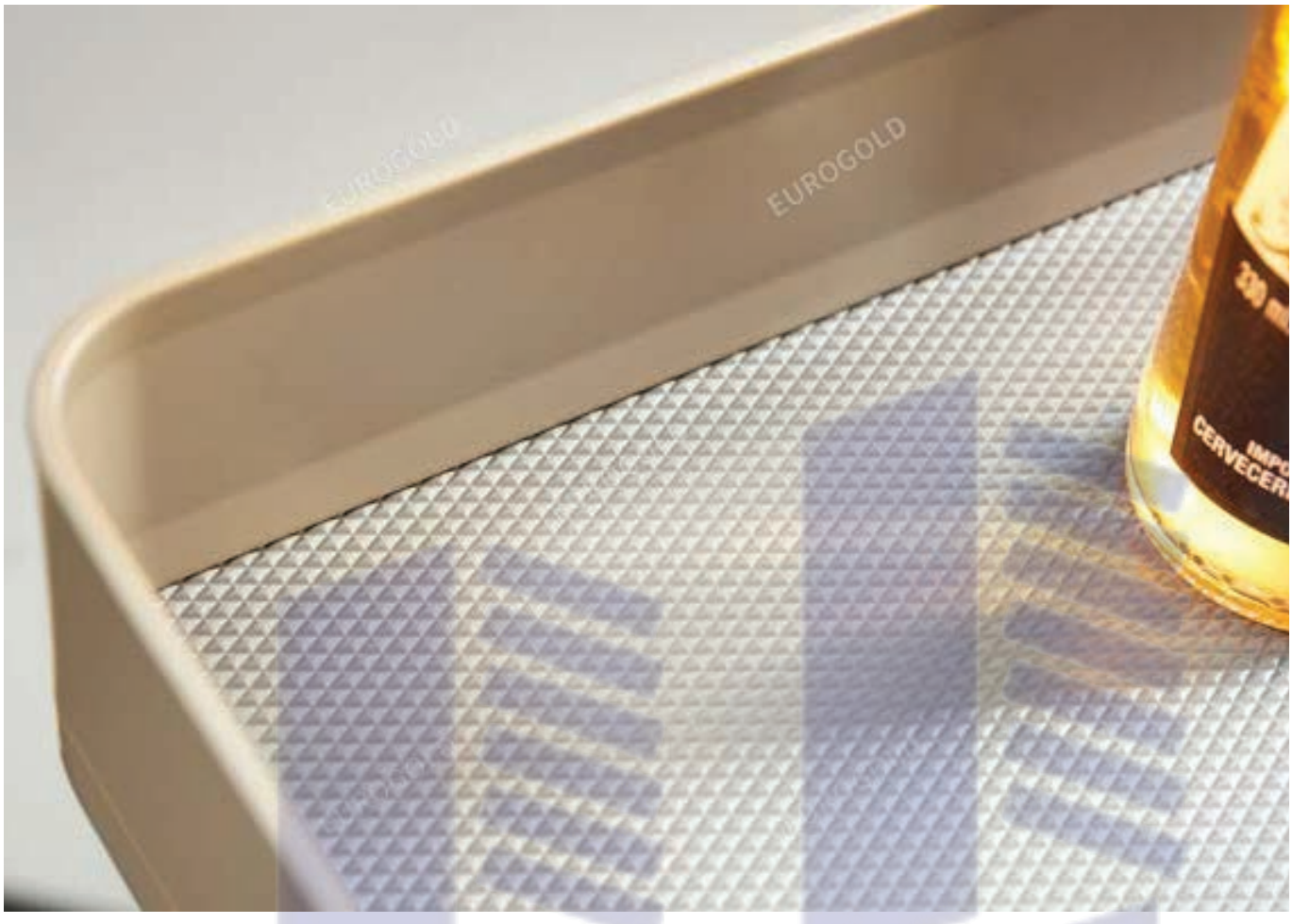



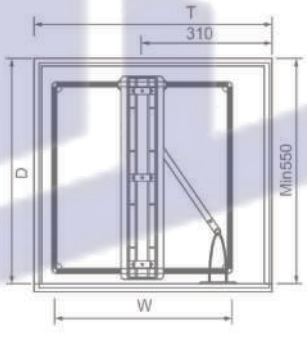

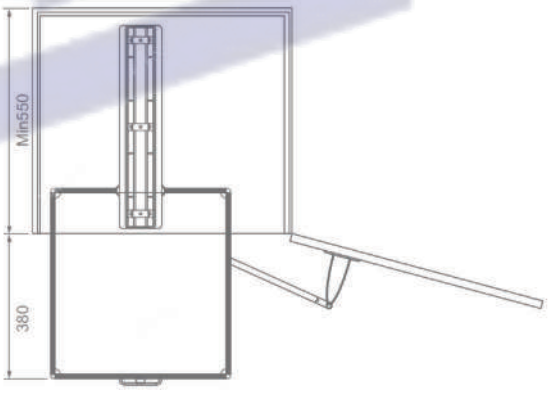

TỦ KHO 5 TẦNG ÂM TỦ NHÔM ANODE

Mã sản phẩm	Quy cách sản phẩm Rộng * Sâu * Cao (mm)	Chiều rộng tủ (mm)	Số tầng	Chất liệu	Đơn giá chưa VAT (VNĐ)
EUM5045	W(404-424)*D500*H1780	450	5	Nhôm cao cấp	18.550.000
EUM5045G	W(404-424)*D500*H1780	450	5	Nhôm cao cấp	18.550.000

Huy Hoàng


Huy Hoàng


Domino
Domino
Domino


EUROGOLD
EUROGOLD
EUROGOLD
EUROGOLD
EUROGOLD
Hưng Hoàng



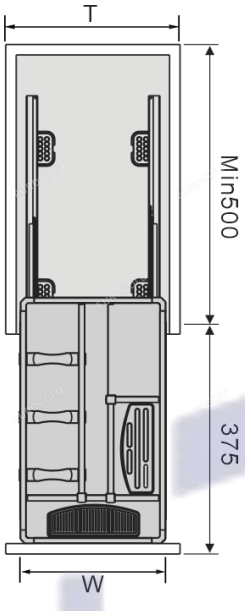

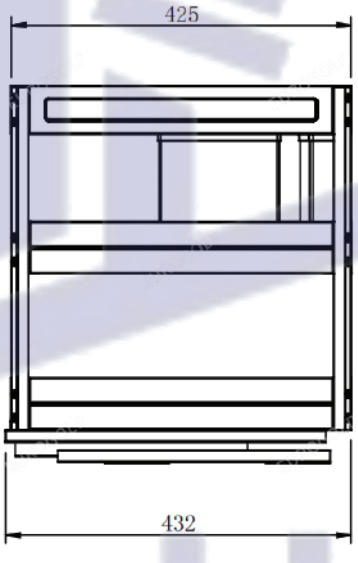

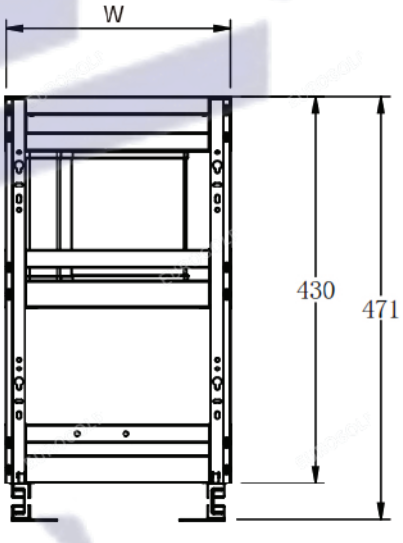

GIÁ DAO THỚT CHAI LỌ HỘP

Mã sản phẩm	Quy cách sản phẩm Rộng * Sâu * Cao (mm)	Chiều rộng tủ	Chất liệu	Đơn giá chưa VAT (VNĐ)
EU1040	W360*D450*H530	400	Inox	2.650.000
EU1035	W310*D450*H530	350	Inox	2.550.000



GIÁ DAO THỚT CHAI LỌ HỘP

Mã sản phẩm	Quy cách sản phẩm Rộng * Sâu * Cao (mm)	Chiều rộng tủ	Chất liệu	Đơn giá chưa VAT (VNĐ)
EU1030	W260*D450*H530	300	Inox	2.400.000

Huy Hoàng



GIÁ DAO THỚT CHAI LỌ HỘP

Mã sản phẩm	Quy cách sản phẩm Rộng * Sâu * Cao (mm)	Chiều rộng tủ	Chất liệu	Đơn giá chưa VAT (VNĐ)
EU1020	W160*D450*H530	200	Inox	2.250.000
EU1025	W216*D450*H530	250	Inox	2.350.000


COCONUT
MUESLI



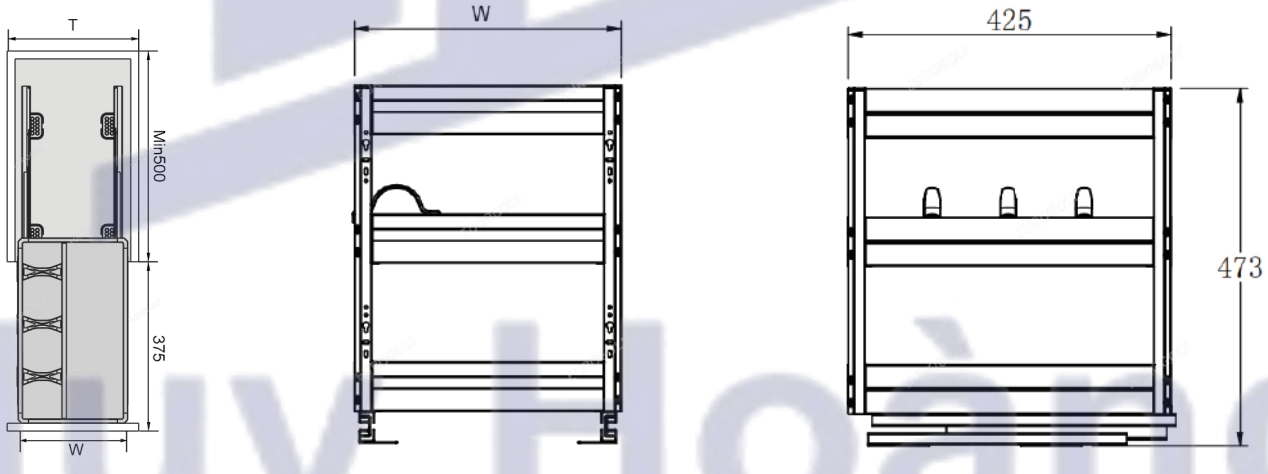

GIÁ GIA VỊ HỘP

Mã sản phẩm	Quy cách sản phẩm Rộng * Sâu * Cao (mm)	Chiều rộng tủ	Chất liệu	Đơn giá chưa VAT (VNĐ)
EU1240	W360*D450*H530	400	Inox	2.650.000



GIÁ GIA VỊ HỘP

Mã sản phẩm	Quy cách sản phẩm Rộng * Sâu * Cao (mm)	Chiều rộng tủ (mm)	Chất liệu	Đơn giá chưa VAT (VNĐ)
EU1235	W310*D450*H530	350	Inox hộp	2.550.000
EU1230	W260*D450*H530	300	Inox hộp	2.400.000
EU1225	W216*D450*H530	250	Inox hộp	2.350.000

Huy Hoàng



GIÁ GIA VỊ HỘP

Mã sản phẩm	Quy cách sản phẩm Rộng * Sâu * Cao (mm)	Chiều rộng tủ (mm)	Chất liệu	Đơn giá chưa VAT (VNĐ)
EU1220	W160*D450*H530	200	Inox hộp	2.250.000

huy hoàng

Huy Hoàng


EUROGOLD
EUROGOLD
EUROGOLD
EUROGOLD
EUROGOLD



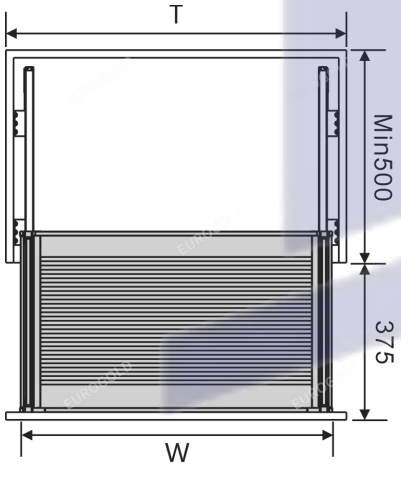

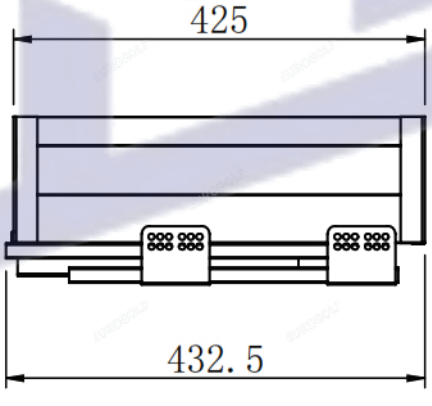

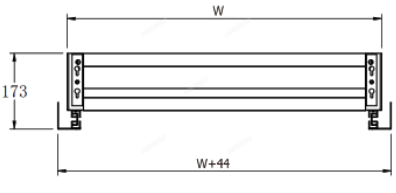

GIÁ XOONG NỒI HỘP 2 LỚP ĐÁY, GẮN CÁNH

Mã sản phẩm	Quy cách sản phẩm Rộng * Sâu * Cao (mm)	Chiều rộng tủ (mm)	Chất liệu	Đơn giá chưa VAT (VNĐ)
EU130600	W565*D450*H175	600	Inox hộp	2.000.000
EU130700	W665*D450*H175	700	Inox hộp	2.100.000
EU130750	W715*D450*H175	750	Inox hộp	2.250.000
EU130800	W765*D450*H175	800	Inox hộp	2.290.000
EU130900	W865*D450*H175	900	Inox hộp	2.450.000


EUROGOLD
EUROGOLD
EUROGOLD
EUROGOLD
EUROGOLD
Huy Hoàng



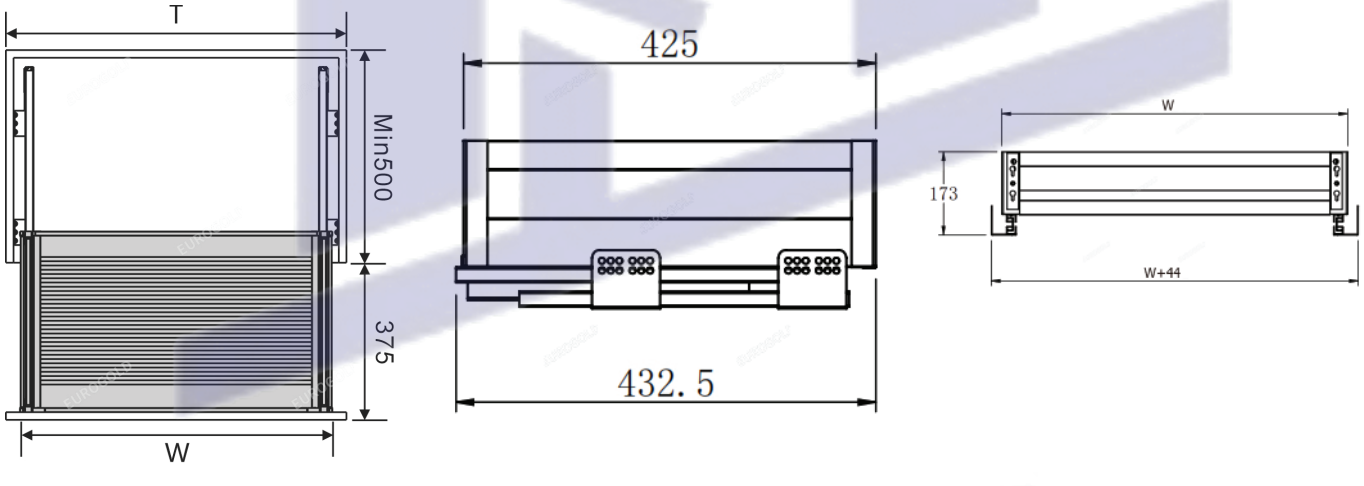

GIÁ XOONG NỒI HỘP 2 LỚP ĐÁY ÂM TỦ

Mã sản phẩm	Quy cách sản phẩm Rộng * Sâu * Cao (mm)	Chiều rộng tủ (mm)	Chất liệu	Đơn giá chưa VAT (VNĐ)
EU131600	W565*D450*H175	600	Inox hộp	2.100.000
EU131700	W665*D450*H175	700	Inox hộp	2.250.000
EU131750	W715*D450*H175	750	Inox hộp	2.350.000
EU131800	W765*D450*H175	800	Inox hộp	2.450.000
EU131900	W865*D450*H175	900	Inox hộp	2.550.000



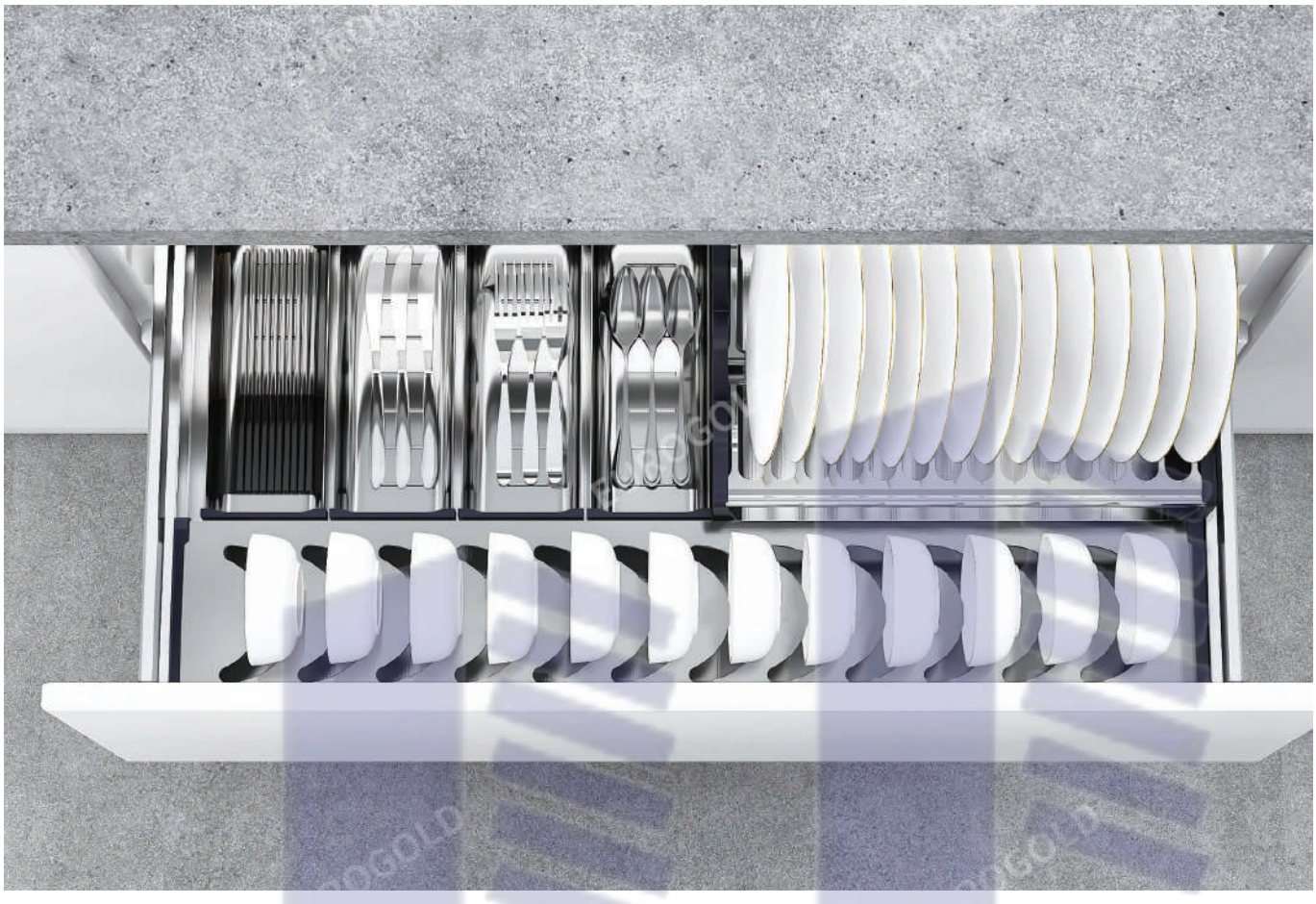

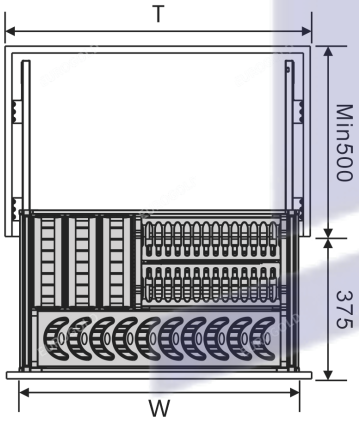

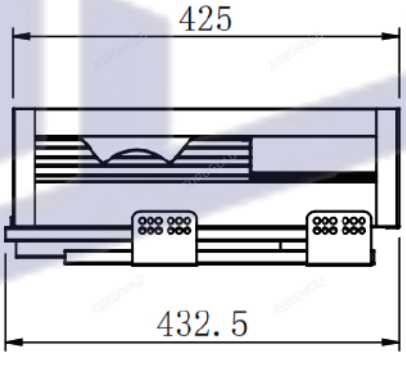

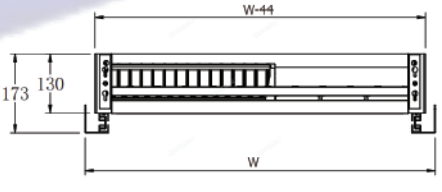

GIÁ BÁT ĐĨA HỘP GẮN CÁNH

Mã sản phẩm	Quy cách sản phẩm Rộng * Sâu * Cao (mm)	Chiều rộng tủ (mm)	Chất liệu	Đơn giá chưa VAT (VNĐ)
EU132600	W565*D450*H175	600	Inox hộp	2.450.000
EU132700	W665*D450*H175	700	Inox hộp	2.590.000
EU132750	W715*D450*H175	750	Inox hộp	2.650.000
EU132800	W765*D450*H175	800	Inox hộp	2.690.000
EU132900	W865*D450*H175	900	Inox hộp	2.790.000

Huy Hoàng


EUROGOLD
EUROGOLD
EUROGOLD
EUROGOLD
Huy Hoàng

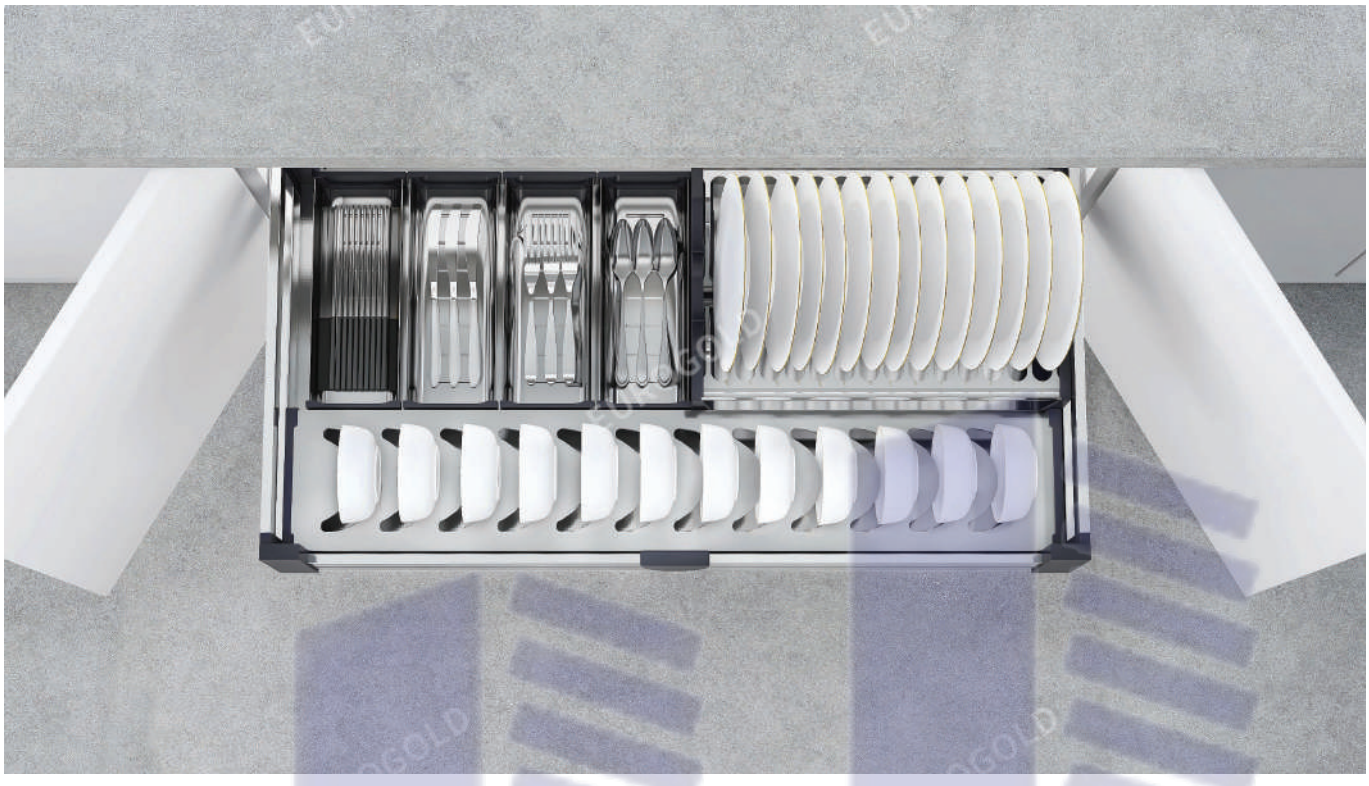

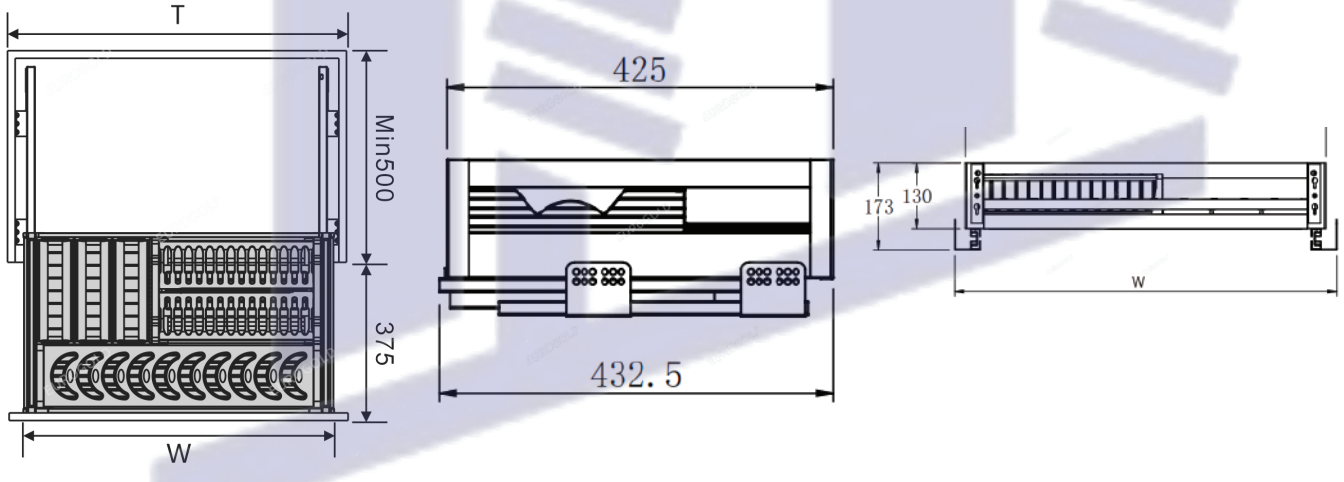

GIÁ BÁT ĐĨA HỘP ÂM TỦ, RAY GIẢM CHẤN

Mã sản phẩm	Quy cách sản phẩm Rộng * Sâu * Cao (mm)	Chiều rộng tủ (mm)	Chất liệu	Đơn giá chưa VAT (VNĐ)
EU133600	W565*D450*H175	600	Inox hộp	2.590.000
EU133700	W665*D450*H175	700	Inox hộp	2.690.000
EU133750	W715*D450*H175	750	Inox hộp	2.790.000
EU133800	W765*D450*H175	800	Inox hộp	2.820.000
EU133900	W865*D450*H175	900	Inox hộp	2.890.000

Huy Hoàng


EUROGOLD
EUROGOLD
Huy Hoàng
EUROGOLD



GIÁ BÁT ĐĨA CỐ ĐỊNH DẠNG CHỮ V

Mã sản phẩm	Quy cách sản phẩm Rộng * Sâu * Cao (mm)	Chiều rộng tủ (mm)	Chất liệu	Đơn giá chưa VAT (VNĐ)
EU01060	W565*D280*H650	600	Inox	790.000
EU01070	W665*D280*H650	700	Inox	850.000
EU01080	W765*D280*H650	800	Inox	980.000
EU01090	W865*D280*H650	900	Inox	1.050.000
EU01100	W965*D280*H650	1000	Inox	1.200.000
EP160	W565*D280*H650	600	Inox 304	1.480.000
EP170	W665*D280*H650	700	Inox 304	1.590.000
EP180	W765*D280*H650	800	Inox 304	1.710.000
EP190	W865*D280*H650	900	Inox 304	1.850.000
EP1100	W965*D280*H650	1000	Inox 304	1.980.000



TỦ KHO


Cocoa Rice
SEMISWEET CHOCOLATE CHUNKS
cereals
apple flakes
CORNMEAL
Crispy chocolate rice
SIA


Domino
SUGAR CUBES
DOTS
CHUNKS
Milk



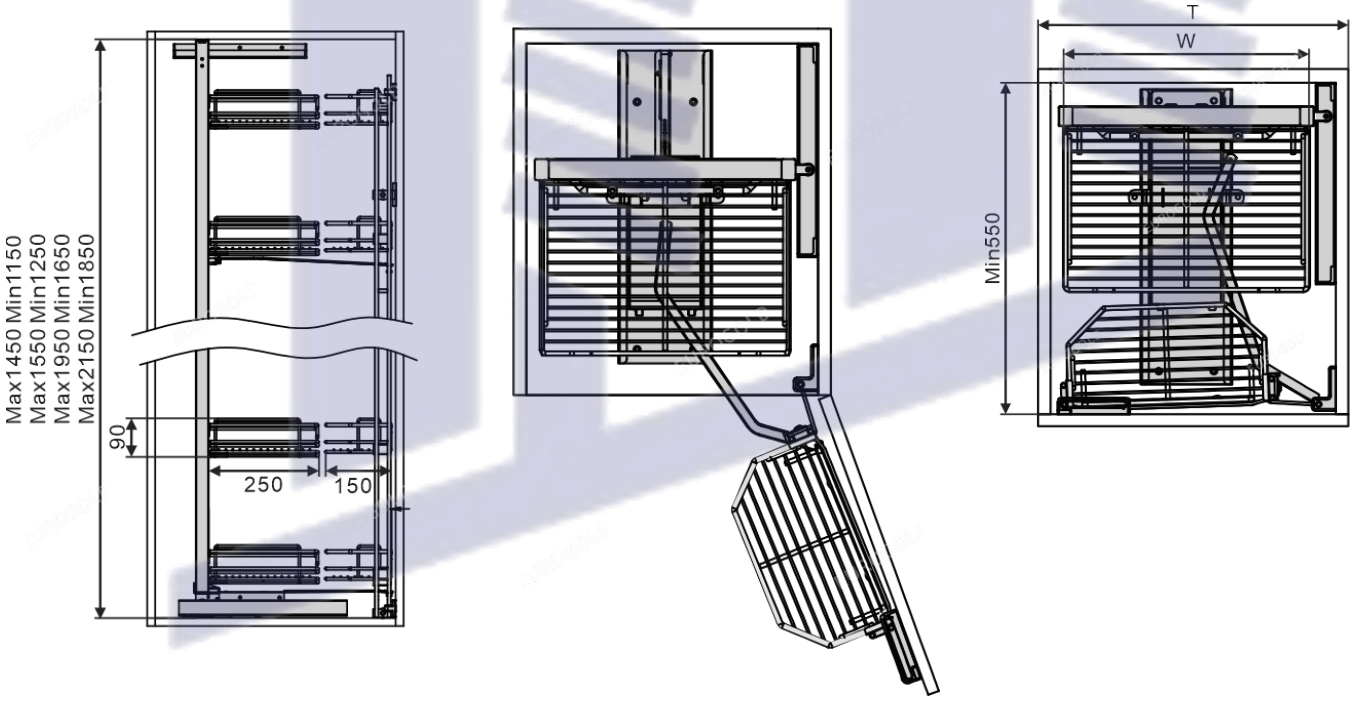

TỦ KHO INOX NAN DẸT 6 TẦNG CÁNH MỞ

Mã sản phẩm	Quy cách sản phẩm Rộng * Sâu * Cao (mm)	Chiều rộng tủ (mm)	Số tầng	Chất liệu	Đơn giá chưa VAT (VNĐ)
EPL80645	W415*D500*H(>1700)	450	6	Inox mờ 304	11.150.000
EPL80660	W564*D500*H(>1700)	600	6	Inox mờ 304	11.950.000


Domino
SUGAR CUBES
DOTS
Milk
SEMISWEET
CHOCOLATE
CHUNKS



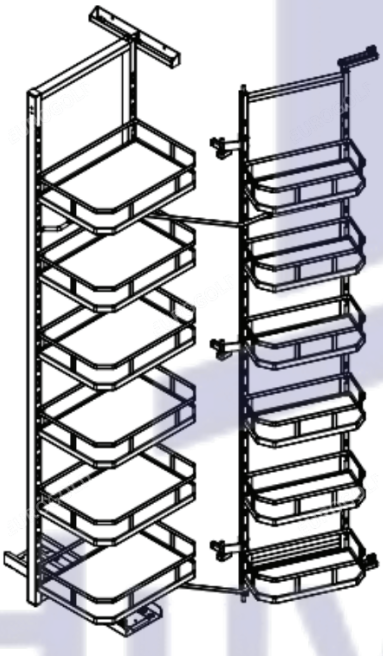

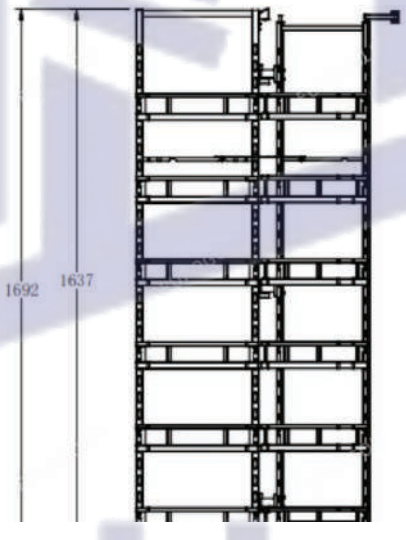

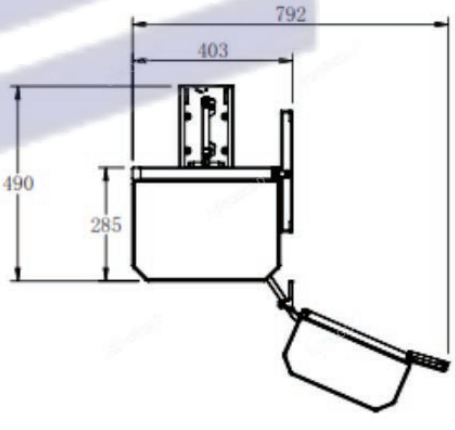

TỦ KHO CAO CẤP CÁNH MỞ

Mã sản phẩm	Quy cách sản phẩm Rộng * Sâu * Cao (mm)	Chiều rộng tủ (mm)	Số tầng	Chất liệu	Đơn giá chưa VAT (VNĐ)
MC040645	W415*D500*H(>1700)	450	6	Inox mạ crom	10.590.000
MC040445	W415*D500*H(1150 - 1550)	450	4	Inox mạ crom	8.590.000
MC040660	W564*D500*H(>1700)	600	6	Inox mạ crom	12.150.000
MC040460	W564*D500*H(1150 - 1550)	600	4	Inox mạ crom	10.590.000

Huy Hoàng


Domino
SUGAR CUBES
Milk
Chocolate & rice



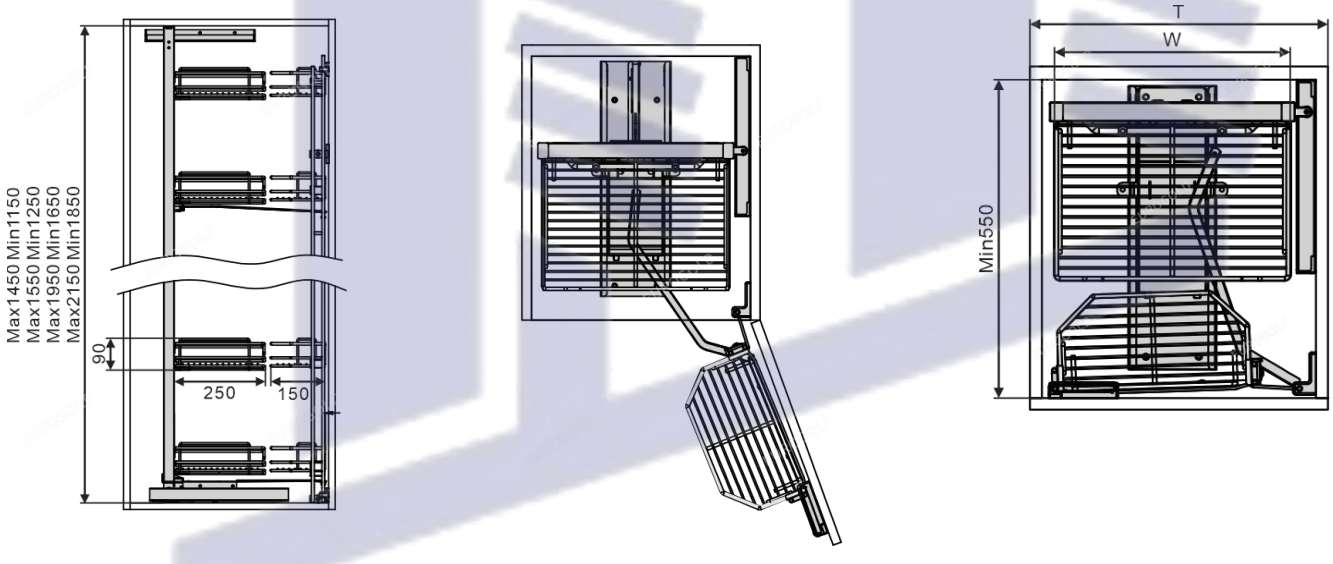

TỦ KHO NAN TRÒN 6 TẦNG CÁNH MỞ

Mã sản phẩm	Quy cách sản phẩm Rộng * Sâu * Cao (mm)	Chiều rộng tủ (mm)	Chất liệu	Đơn giá chưa VAT (VNĐ)
EP80645	W415*D500*H(>1720)	450	Inox mờ 304	10.550.000
EP80660	W564*D500*H(>1720)	600	Inox mờ 304	11.550.000
EG80645S	W415*D500*H(>1720)	450	Inox mạ crom	8.650.000
EG80645	W415*D500*H(>1720)	450	Thép mạ crom	6.550.000
EG80660	W564*D500*H(>1720)	600	Thép mạ crom	8.250.000
EG80660S	W564*D500*H(>1720)	600	Inox mạ crom	9.550.000



TỦ KHO NAN 4 TẦNG CÁNH MỞ

EPL80445	W415*D500*H(>1180)	450	Inox mờ 304	9.250.000
EP80445	W415*D500*H(>1180)	450	Inox mờ 304	8.550.000
EG80445S	W415*D500*H(>1180)	450	Inox mạ crom	7.950.000
EG80460S	W564*D500*H(>1180)	600	Inox mạ crom	8.350.000
EG80445	W415*D500*H(>1180)	450	Thép mạ crom	5.850.000
EG80460	W564*D500*H(>1180)	600	Thép mạ crom	6.450.000

EUROGOLD
Huy Hoang



TỦ KHO NAN DẸT CÁNH RÚT MỞ XOAY HAI HƯỚNG

Mã sản phẩm	Quy cách sản phẩm Rộng * Sâu * Cao (mm)	Chiều rộng tủ (mm)	Số tầng	Đơn giá chưa VAT (VNĐ)
EGX0640	W340*D480*H(1780-2080)	400	6	11.750.000


COLOMBIA
COOKIE
A CROIX



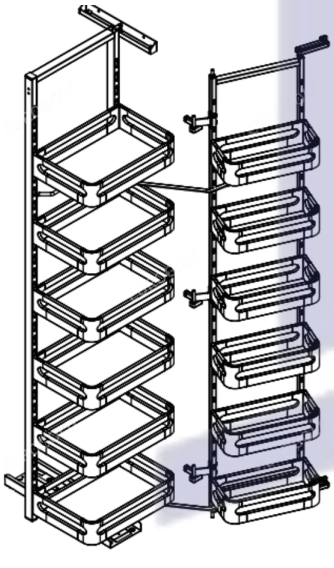

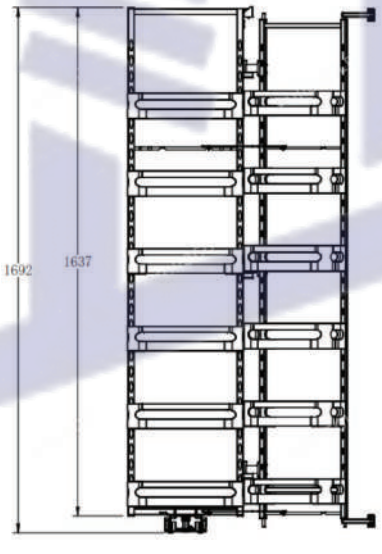

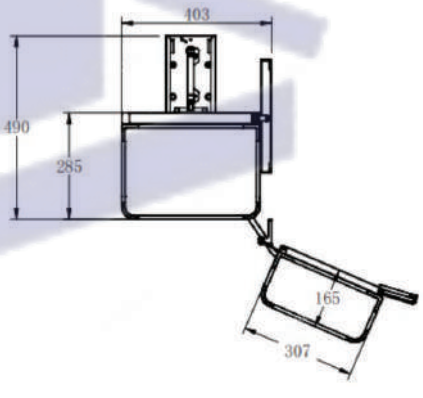

TỦ KHO INOX HỘP CÁNH MỞ

Mã sản phẩm	Quy cách sản phẩm Rộng * Sâu * Cao (mm)	Chiều rộng tủ (mm)	Số tầng	Đơn giá chưa VAT (VNĐ)
M040645	W415*D500*H(>1700)	450	6	8.580.000
M040445	W415*D500*H(1150- 1350)	450	4	7.550.000
M040660	W564*D500*H(>1700)	600	6	10.350.000
M040460	W564*D500*H(1150- 1550)	600	4	9.290.000

Huy Hoàng


Domino
SUGAR CUBES
CHUNKS
Milk



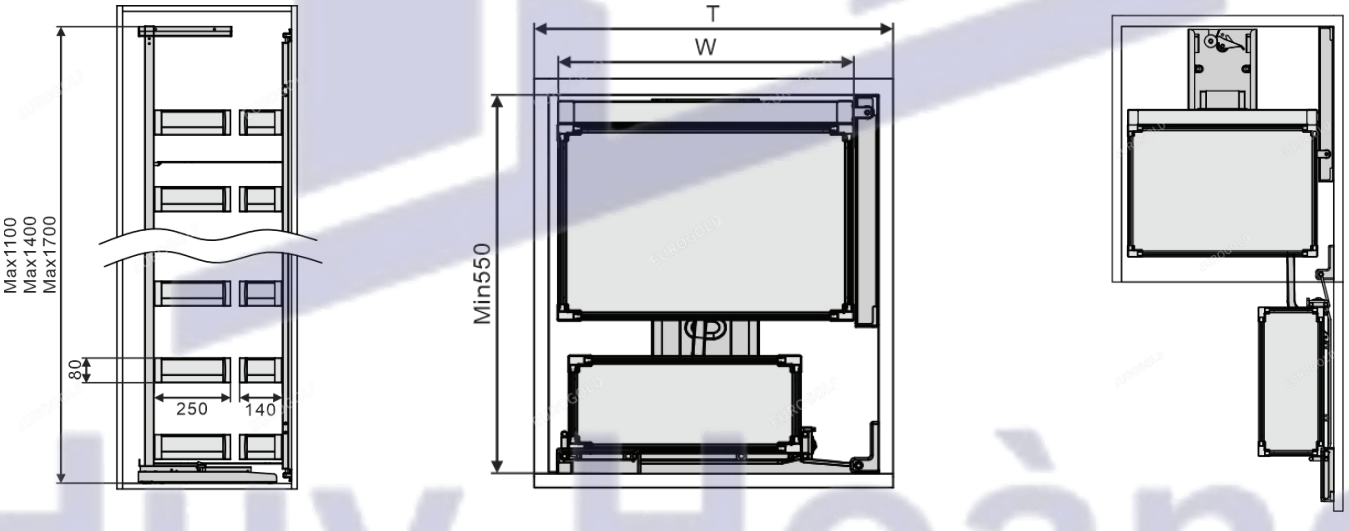

TỦ KHO HỘP CÁNH MỞ

Mã sản phẩm	Quy cách sản phẩm Rộng * Sâu * Cao (mm)	Chiều rộng tủ (mm)	Số tầng	Đơn giá chưa VAT (VNĐ)
MA0645	W415*D480*H(1780-2080)	450	6	9.980.000
MA0660	W564*D480*H(1780-2080)	600	6	11.150.000


Quadratini
OAT-LY!
Baby Müesli
little freddie
organic DAIRY Milk
Milsana
MILK

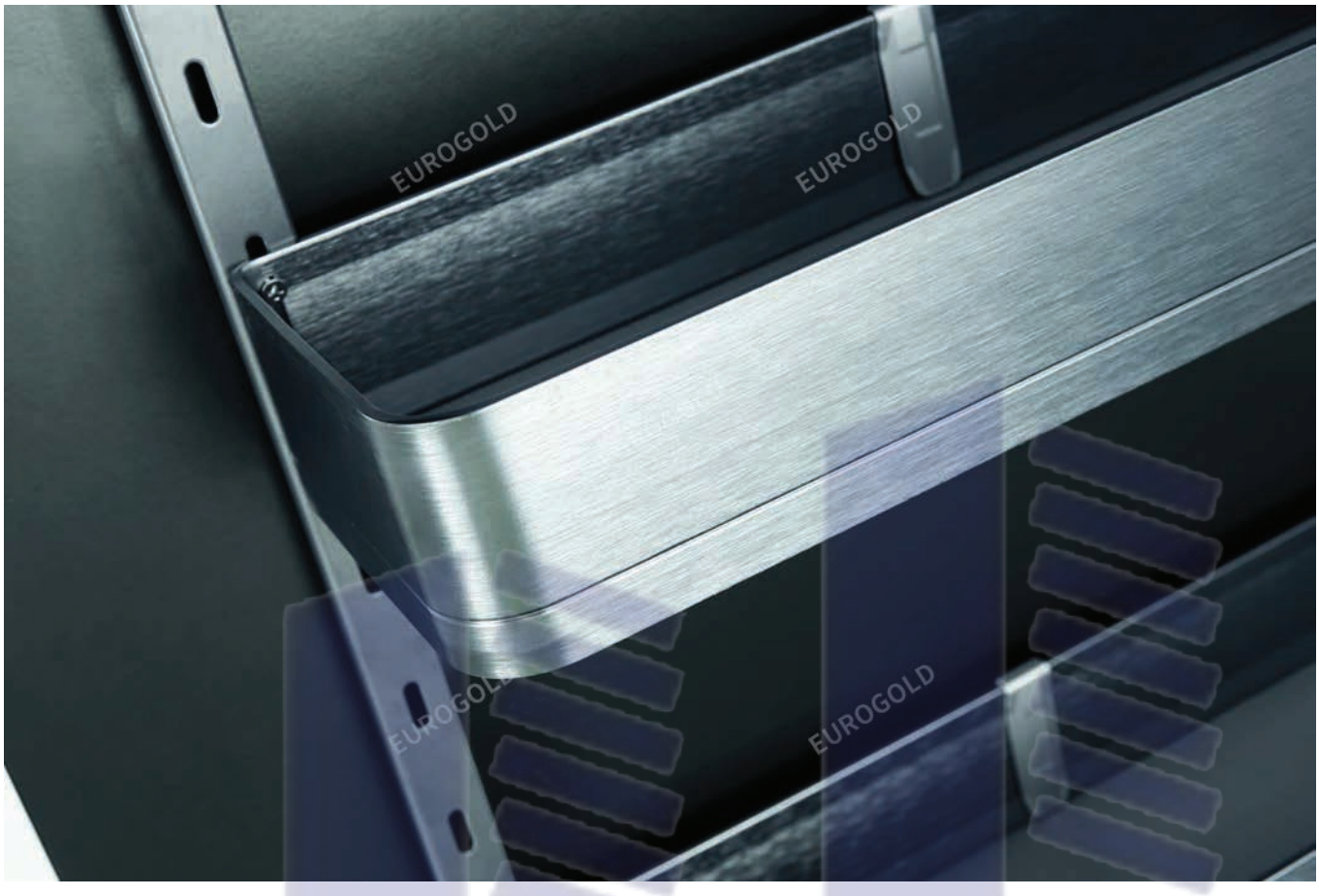



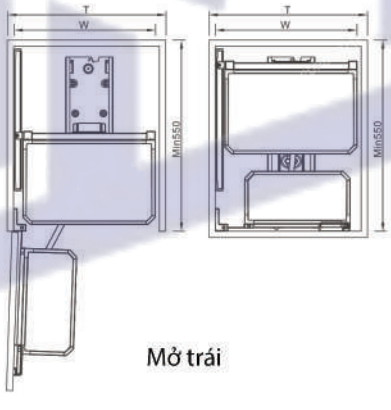

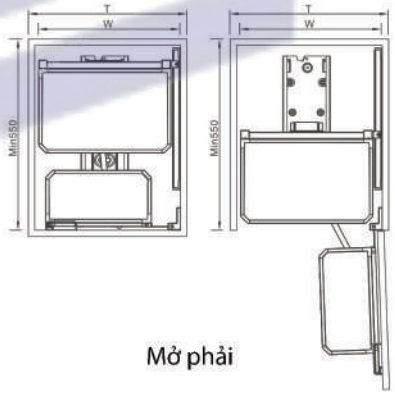

Huy Hoàng

TỦ KHO HỘP CÁNH MỞ PHAY XƯỚC MỜ CAO CẤP

Mã sản phẩm	Quy cách sản phẩm Rộng * Sâu * Cao (mm)	Chiều rộng tủ (mm)	Số tầng	Đơn giá chưa VAT (VNĐ)
MX0645	W415*D480*H(1780-2080)	450	6	11.050.000


Domino
SUGAR CUBES



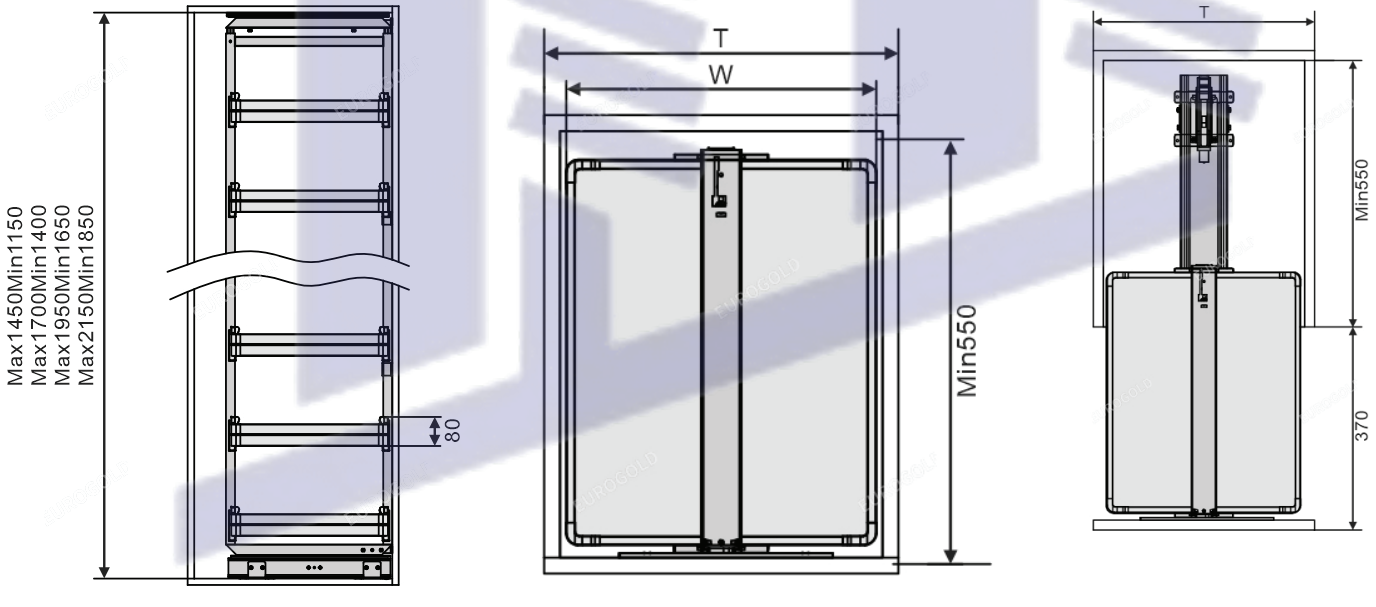

Huy Hoàng

TỦ KHO INOX HỘP CÁNH RÚT

Mã sản phẩm	Quy cách sản phẩm Rộng * Sâu * Cao (mm)	Chiều rộng tủ (mm)	Số tầng	Đơn giá chưa VAT (VNĐ)
M030640	W350*D480*H(1720 - 2000)	400	6	8.550.000
M030440	W350*D480*H(1150 - 1350)	400	4	7.660.000



HỆ GIÁ KHO NAN 2 TẦNG CÁNH MỞ

Mã sản phẩm	Quy cách sản phẩm Rộng * Sâu * Cao (mm)	Chiều rộng tủ (mm)	Chất liệu	Đơn giá chưa VAT (VNĐ)
C040245	W414*D500*H(600 - 750)	450	Thép mạ crom	3.350.000
CP040245	W414*D500*H(600 - 750)	450	Inox 304	3.720.000
CP040260	W564*D500*H(600 - 750)	600	Inox 304	4.250.000
C040260	W564*D500*H(600 - 750)	600	Thép mạ crom	3.680.000



HỆ GIÁ KHO HỘP 2 TẦNG CÁNH MỞ

Mã sản phẩm	Quy cách sản phẩm Rộng * Sâu * Cao (mm)	Chiều rộng tủ (mm)	Chất liệu	Đơn giá chưa VAT (VNĐ)
M040245	W414*D500*H(600 - 750)	450	Inox hộp	3.720.000
M040260	W564*D500*H(600 - 750)	600	Inox hộp	3.990.000





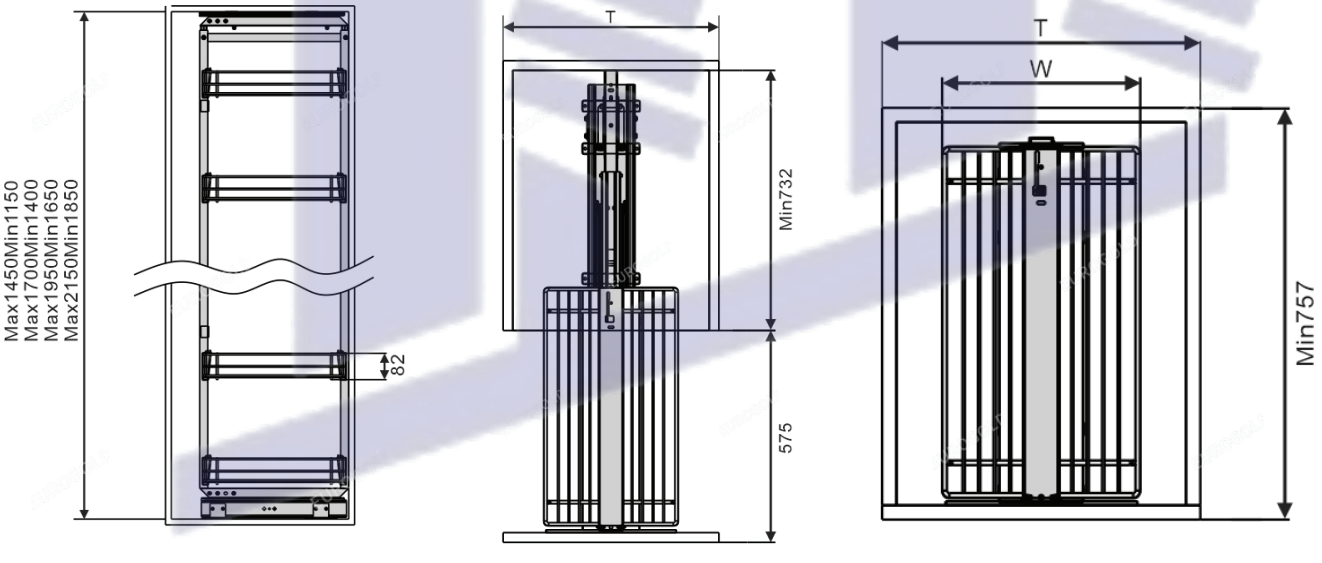

TỦ KHO NAN CÁNH RÚT

Mã sản phẩm	Quy cách sản phẩm Rộng * Sâu * Cao (mm)	Chiều rộng tủ (mm)	Số tầng	Chất liệu	Đơn giá chưa VAT (VNĐ)
EP90640	W350*D500*H(1700-1950)	400	6	Inox 304	9.250.000
EG90640S	W350*D500*H(1700-1950)	400	6	Inox mạ crom	8.450.000
EG90440S	W350*D500*H(1150 - 1350)	400	4	Inox mạ crom	7.650.000


DELVERDE
CRUSTINI
KOH COCONUT
Corona Extra



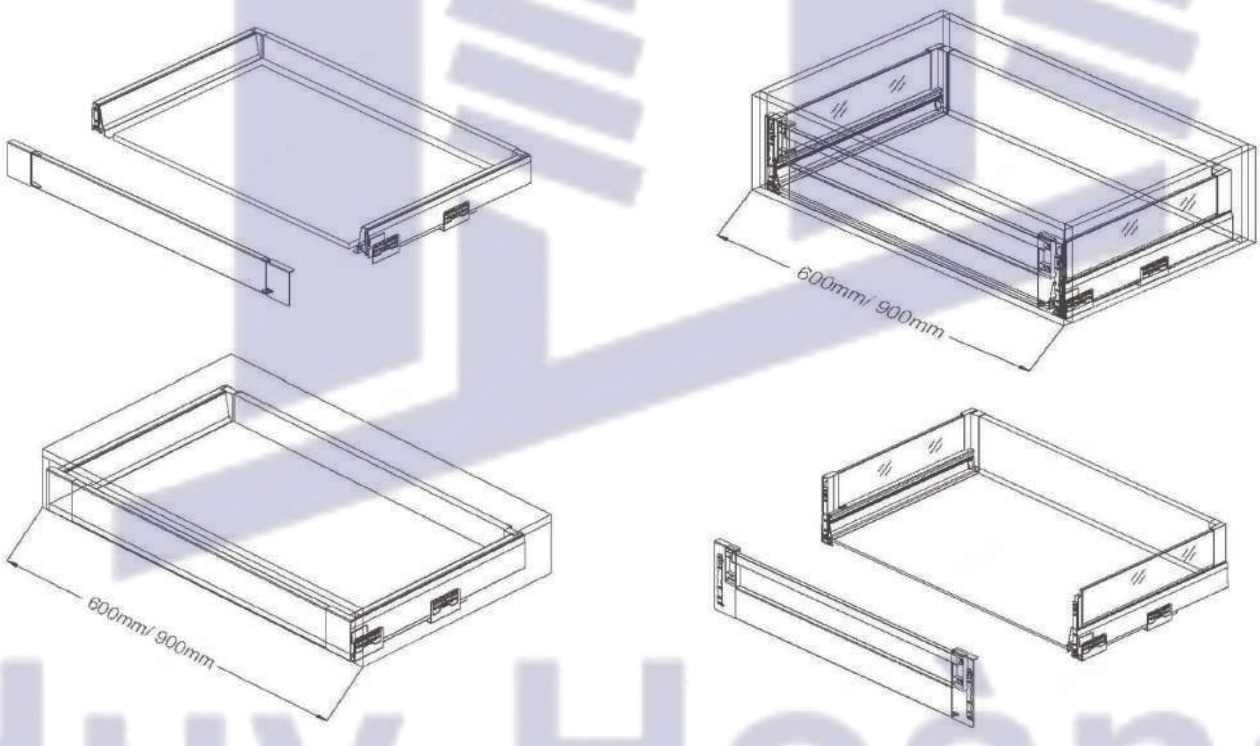

TỦ KHO NGĂN KÉO ĐỘC LẬP MÀU TRẮNG

Mã sản phẩm	Quy cách sản phẩm Rộng * Sâu * Cao (mm)	Chiều rộng tủ (mm)	Số tầng	Đơn giá chưa VAT (VNĐ)
EUM22460	W564*D500*H(>1150)	600	4	10,350,000
EUM22560	W564*D500*H(>1550)	600	5	13,150,000
EUM22660	W564*D500*H(>1750)	600	6	15,950,000

Huy Hoang





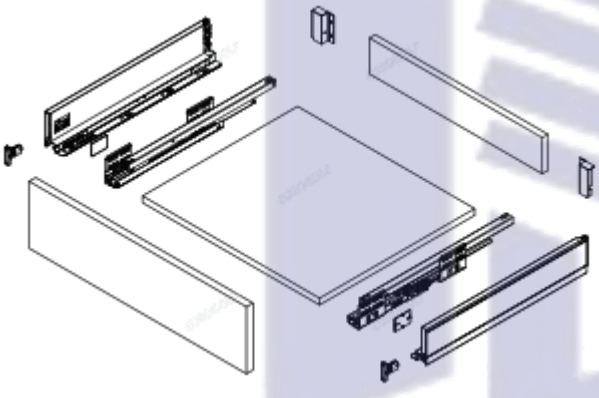

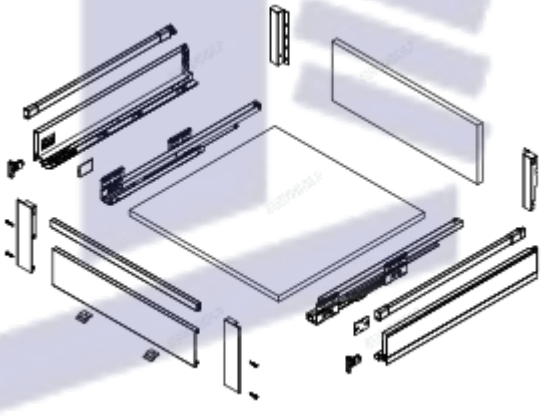

TỦ KHO NGĂN KÉO ĐỘC LẬP MÀU GHI

Mã sản phẩm	Quy cách sản phẩm Rộng * Sâu * Cao (mm)	Chiều rộng tủ (mm)	Số tầng	Đơn giá chưa VAT (VNĐ)
EUM23460G	W564*D500*H(>1150)	600	4	9.650.000
EUM23560G	W564*D500*H(>1550)	600	5	11.550.000
EUM23660G	W564*D500*H(>1750)	600	6	13.450.000

Huy Hoàng



GIÁ LIÊN HOÀN HỘP

Mã sản phẩm	Quy cách sản phẩm Rộng * Sâu * Cao (mm)	Chiều rộng tủ (mm)	Chất liệu	Đơn giá chưa VAT (VNĐ)
EU101 (trái)	W(860-960)*D520*H560	900-1000 (KT cánh >450)	Inox	8.650.000
EU102 (phải)	W(860-960)*D520*H560	900-1000 (KT cánh >450)	Inox	8.650.000

EUROGOLD
Huy Hoàng



GIÁ LIÊN HOÀN NAN - RAY ÂM GIẢM CHẤN

Mã sản phẩm	Quy cách sản phẩm Rộng * Sâu * Cao (mm)	Chiều rộng tủ (mm)	Chất liệu	Đơn giá chưa VAT (VNĐ)
EP101 (trái)	W(860-960)*D520*H560	900-1000	Inox mạ crom	8.750.000
EP102 (phải)	W(860-960)*D520*H560	900-1000	Inox mạ crom	8.750.000
EPS101 (trái)	W(860-960)*D520*H560	900-1000	Inox 304	10.450.000
EPS102 (phải)	W(860-960)*D520*H560	900-1000	Inox 304	10.450.000


dorset cereals
tasty toasted
Callipo



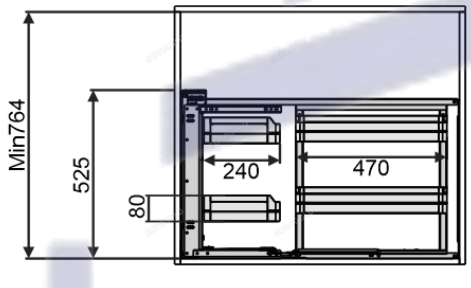

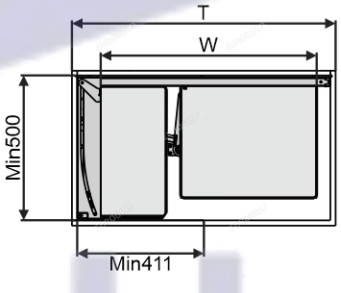

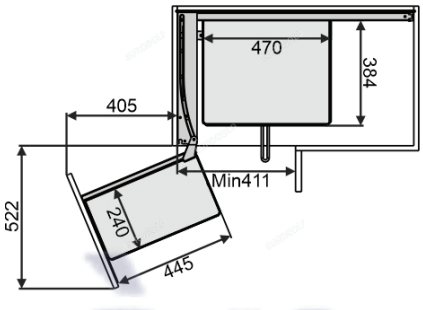

GIÁ LIÊN HOÀN NAN DẸT - RAY ÂM GIẢM CHẤN - TÍCH HỢP KHAY HỨNG NƯỚC

Mã sản phẩm	Quy cách sản phẩm Rộng * Sâu * Cao (mm)	Chiều rộng tủ (mm)	Chất liệu	Đơn giá chưa VAT (VNĐ)
EPL101 (trái)	W(860-960)*D520*H560	900-1000	Inox nan dẹt mạ crom	9.550.000
EPL102 (phải)	W(860-960)*D520*H560	900-1000	Inox nan dẹt mạ crom	9.550.000
EPSL101 (trái)	W(860-960)*D520*H560	900-1000	Inox nan dẹt 304	10.850.000
EPSL102 (phải)	W(860-960)*D520*H560	900-1000	Inox nan dẹt 304	10.850.000

Huy Hoàng



KỆ GÓC MỞ TOÀN PHẦN

Mã sản phẩm	Quy cách sản phẩm Rộng * Sâu * Cao (mm)	Chiều rộng tủ (mm)	Đơn giá chưa VAT (VNĐ)
EC100	W(860-960)*D480*H560	900-1000	8.560.000



MÂM XOAY HÌNH LÁ

Mã sản phẩm	Quy cách sản phẩm Rộng * Sâu * Cao (mm)	Chiều rộng tủ (mm)	Chất liệu	Đơn giá chưa VAT (VNĐ)
M0202L/R(trái/phải)	W865*D500*H600	900	Thép mạ Crom	8.650.000

Huy Hoàng



MÂM XOAY INOX NAN DẸT 180 °

Mã sản phẩm	Quy cách sản phẩm (mm)	Chiều rộng tủ (mm)	Phân loại	Chất liệu	Đơn giá chưa VAT (VNĐ)
EPL180A	Ø700*575	800	180	Inox 304	3.050.000
EPL180C	Ø610*575	700	180	Inox 304	2.850.000

Huy Hoàng



MÂM XOAY INOX NAN DẸT 270 °

Mã sản phẩm	Quy cách sản phẩm (mm)	Chiều rộng tủ (mm)	Phân loại	Chất liệu	Đơn giá chưa VAT (VNĐ)
EPL270A	Ø700*575	800	270	Inox 304	3.480.000



MÂM XOAY INOX NAN DẸT 360°

Mã sản phẩm	Quy cách sản phẩm (mm)	Chiều rộng tủ (mm)	Phân loại	Chất liệu	Đơn giá chưa VAT (VNĐ)
EPL360A	Ø700*575	800	360	Inox 304	3.650.000

Huy Hoàng







MÂM XOAY INOX NAN TRÒN

Mã sản phẩm	Quy cách sản phẩm (mm)	Chiều rộng tủ (mm)	Phân loại	Chất liệu	Đơn giá chưa VAT (VNĐ)
EP180A	Ø740*575	800	180 °	Inox 304 nan tròn	2.850.000
EP180C	Ø680*565	700	180 °	Inox 304, nan tròn	2.620.000
TR180A	Ø740*575	800	180 °	Inox mạ Crom	2.290.000
TR180C	Ø680*565	750	180 °	Inox mạ Crom	2.230.000
EP270A	Ø715*575	800	270 °	Inox 304, nan tròn	2.980.000
TR270A	Ø715*575	800	270 °	Inox mạ Crom	2.430.000
TR270E	Ø615*565	700	270 °	Inox mạ Crom	2.350.000
TR360A	Ø720*575	800	360 °	Inox mạ Crom	2.650.000
TR360F	Ø605*565	700	360 °	Inox mạ Crom	2.550.000

Huy Hoàng

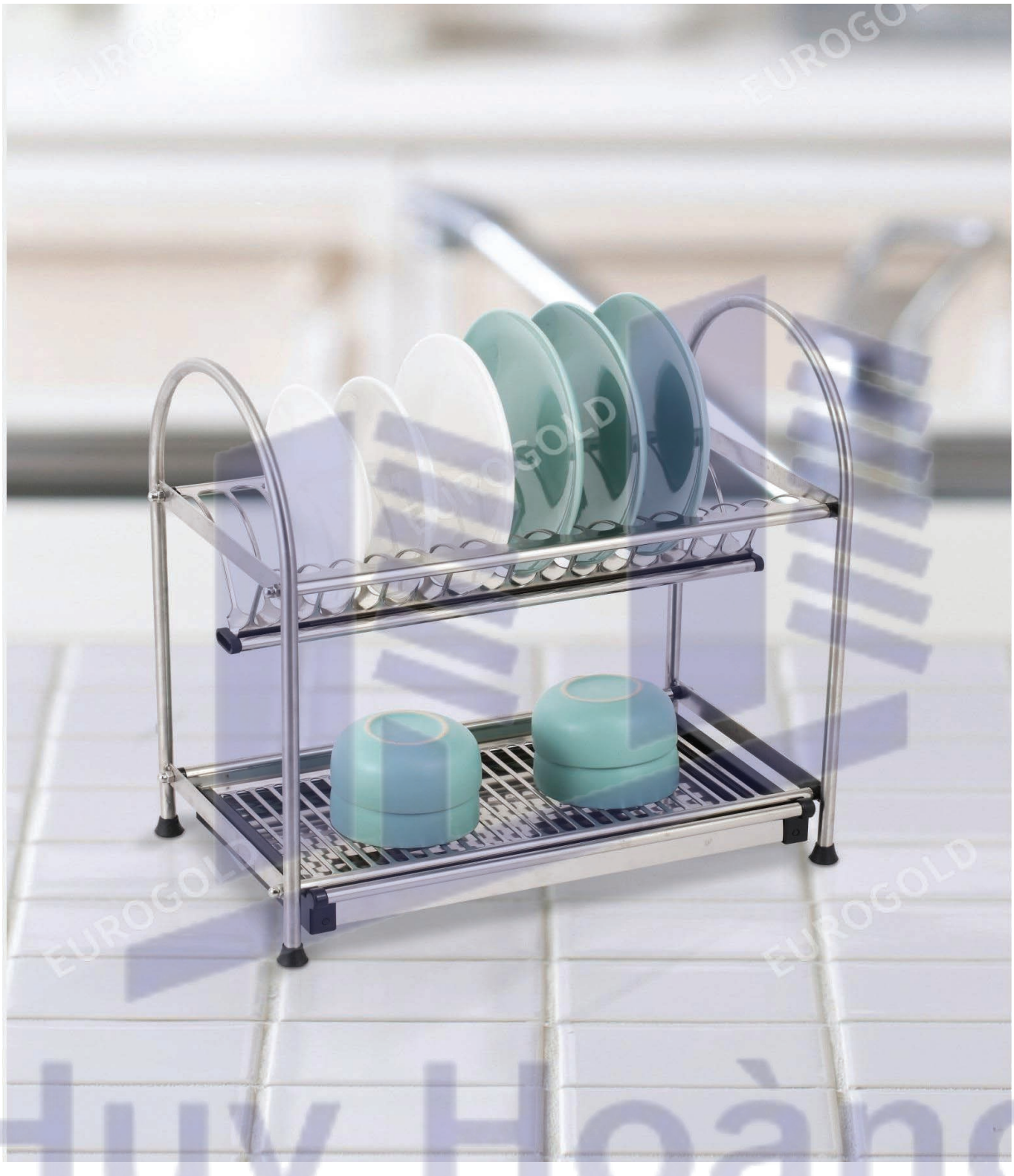

GIÁ BÁT ĐĨA ĐỂ BÀN

Mã sản phẩm	Quy cách sản phẩm Rộng * Sâu * Cao (mm)	Chiều rộng tủ (mm)	Chất liệu	Đơn giá chưa VAT (VNĐ)
EU04600	W565*D300*H650	600	Inox	1.650.000

Huy Hoàng



GIÁ BÁT ĐĨA ĐỂ BÀN

Mã sản phẩm	Quy cách sản phẩm Rộng * Sâu * Cao (mm)	Chiều rộng tủ (mm)	Chất liệu	Đơn giá chưa VAT (VNĐ)
EU04500	W470*D370*H445	500	Inox	3.150.000

Huy Hoàng


EUROGOLD


B303


B309


B25 -B302


B301


B311

THÙNG GẠO GƯƠNG NÚT NHẤN

Mã sản phẩm	Quy cách sản phẩm Rộng * Sâu * Cao (mm)	Đặc tính sản phẩm	Chiều rộng tủ (mm)	Đơn vị tính	Đơn giá chưa VAT (VNĐ)
B25	W214*D460*H650	Màu bạc	250	Bộ	2.750.000
B301	W264*D460*H650	Màu bạc - Điện tử	300	Bộ	2.950.000
B302	W264*D460*H650	Màu bạc	300	Bộ	2.750.000
B303	W264*D460*H650	Màu đen	300	Bộ	2.750.000
B309	W264*D460*H650	Màu đen	300	Bộ	2.790.000
B311	W264*D460*H650	Màu đen - Điện tử	300	Bộ	2.950.000


EUROGOLD
EUROGOLD
EUROGOLD
EUROGOLD
Huy Hoàng


B331


B332

THÙNG GẠO ĐÔI ĐA NĂNG GẮN CÁNH - ÂM TỦ, RAY ÂM GIẢM CHẤN

Mã sản phẩm	Quy cách sản phẩm Rộng * Sâu * Cao (mm)	Chiều rộng tủ (mm)	Đơn vị tính	Đơn giá chưa VAT (VNĐ)
B331	W264-268*D490*H260	300	Bộ	2.650.000
B332	W264-268*D490*H320	300	Bộ	2.750.000

Huy Hoàng


EUROGOLD
EUROGOLD
EUROGOLD
EUROGOLD
EUROGOLD
Huy Hoàng





C300 đen



C300 - C260 bạc



C300 trắng sữa

THÙNG GẠO GƯƠNG (Đen - Bạc - Trắng sữa)

Mã sản phẩm	Quy cách sản phẩm Rộng * Sâu * Cao (mm)	Chiều rộng tủ (mm)	Đơn vị tính	Đơn giá chưa VAT (VNĐ)
C300 đen	W264*D460*H650	300	Bộ	2.250.000
C300 bạc	W264*D460*H650	300	Bộ	2.250.000
C300 trắng sữa	W264*D460*H650	300	Bộ	2.320.000
C260 bạc	W214*D460*H650	260	Bộ	2.250.000

Huy Hoàng


EUROGOLD
EUROGOLD
EUROGOLD
Huy Hoàng
EUROGOLD
EUROGOLD


B45


B17



EGA300

THÙNG GẠO ÂM TỦ, RAY ÂM GIẢM CHẤN

Mã sản phẩm	Quy cách sản phẩm Rộng * Sâu * Cao (mm)	Chiều rộng tủ (mm)	Đơn vị tính	Đơn giá chưa VAT (VNĐ)
B17	W210*D450*H550	250	Bộ	2.250.000
EGA300	W260xD390xH480	300	Bộ	2.450.000
B45	W415*D460*H550	450	Bộ	4.690.000

Huy Hoàng

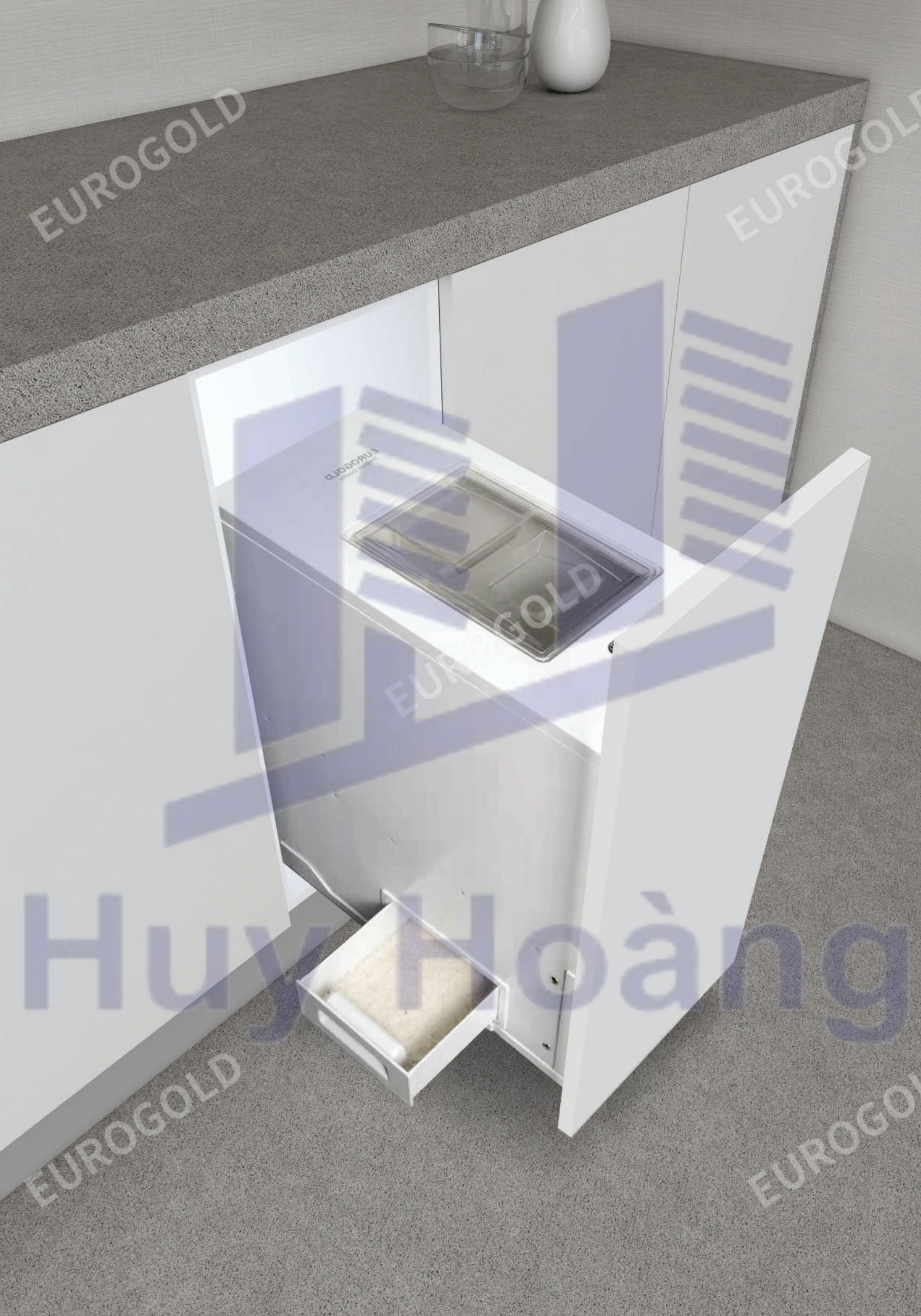
EUROGOLD
EUROGOLD
EUROGOLD
EUROGOLD
EUROGOLD
Huy Hoàng


B15


B22


B23

THÙNG GẠO GẮN CÁNH

Mã sản phẩm	Quy cách sản phẩm Rộng * Sâu * Cao (mm)	Chiều rộng tủ (mm)	Chất liệu	Đơn giá chưa VAT (VNĐ)
B15	W160*D460*H550	200	Nhựa - Inox	2.350.000
B22	W260*D460*H550	300	Nhựa - Inox	2.450.000
B23	W264*D500*H550	300	Nhựa - Inox	3.650.000

Huy Hoàng


EUROGOLD

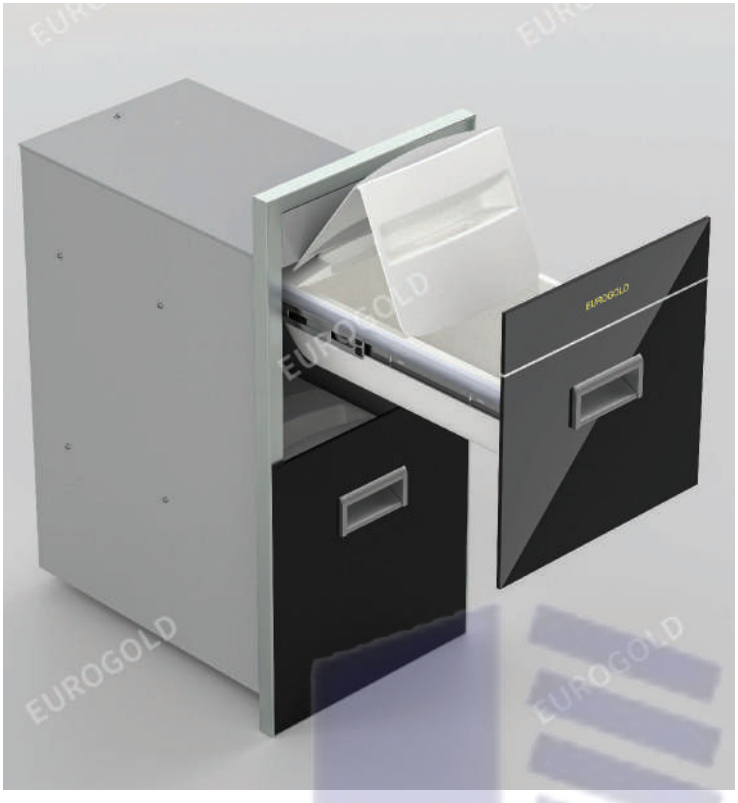





B322



B323

THÙNG GẠO GƯƠNG 2 TẦNG

Mã sản phẩm	Quy cách sản phẩm Rộng * Sâu * Cao (mm)	Màu sắc	Chiều rộng tủ (mm)	Đơn vị tính	Đơn giá chưa VAT (VNĐ)
B322	W300*D450*H650	Màu đen	300	Bộ	3.250.000
B323	W300*D450*H650	Màu bạc	300	Bộ	3.250.000

Huy Hoàng





THÙNG RÁC ÂM TỦ GIẢM CHẤN CAO CẤP

Mã sản phẩm	Kích thước thông thủy (mm)	Chiều rộng tủ (mm)	Đơn vi tính	Đơn giá chưa VAT (VNĐ)
EA300	W(262-268)xD505xH520	300	Bộ	4.750.000
EA400	W(362-368)XD506XH470	400	Bộ	5.120.000





THÙNG RÁC GẮN CÁNH - THÙNG RÁC TRÒN

Mã sản phẩm	Quy cách sản phẩm Rộng * Sâu * Cao (mm)	Chiều rộng tủ (mm)	Đơn vị tính	Đơn giá chưa VAT (VNĐ)
BL300	W260*D480*H425	300	Bộ	2.290.000
BL400	W360*D480*H425	400	Bộ	2.450.000
E0101	W315*D315*H430	350	Bộ	950.000
E0103	W365*D365*H430	400	Bộ	1.050.000

Huy Hoàng





THÙNG RÁC ÂM TỦ CAO CẤP

Mã sản phẩm	Quy cách sản phẩm Rộng * Sâu * Cao (mm)	Chiều rộng tủ (mm)	Đơn vị tính	Đơn giá chưa VAT (VNĐ)
E008	W368*D280*H330	400	Bộ	2.450.000
E006	W368*D280*H330	400	Bộ	2.330.000



THÙNG RÁC ÂM TỦ GIẢM CHẤN CAO CẤP

Mã sản phẩm	Kích thước thông thủy (mm)	Chiều rộng tủ (mm)	Đơn vi tính	Đơn giá chưa VAT (VNĐ)
BA400	W(362-368)XD506XH470	400	Bộ	3.550.000

Huy Hoàng



Khay chia thìa dĩa, gia vị

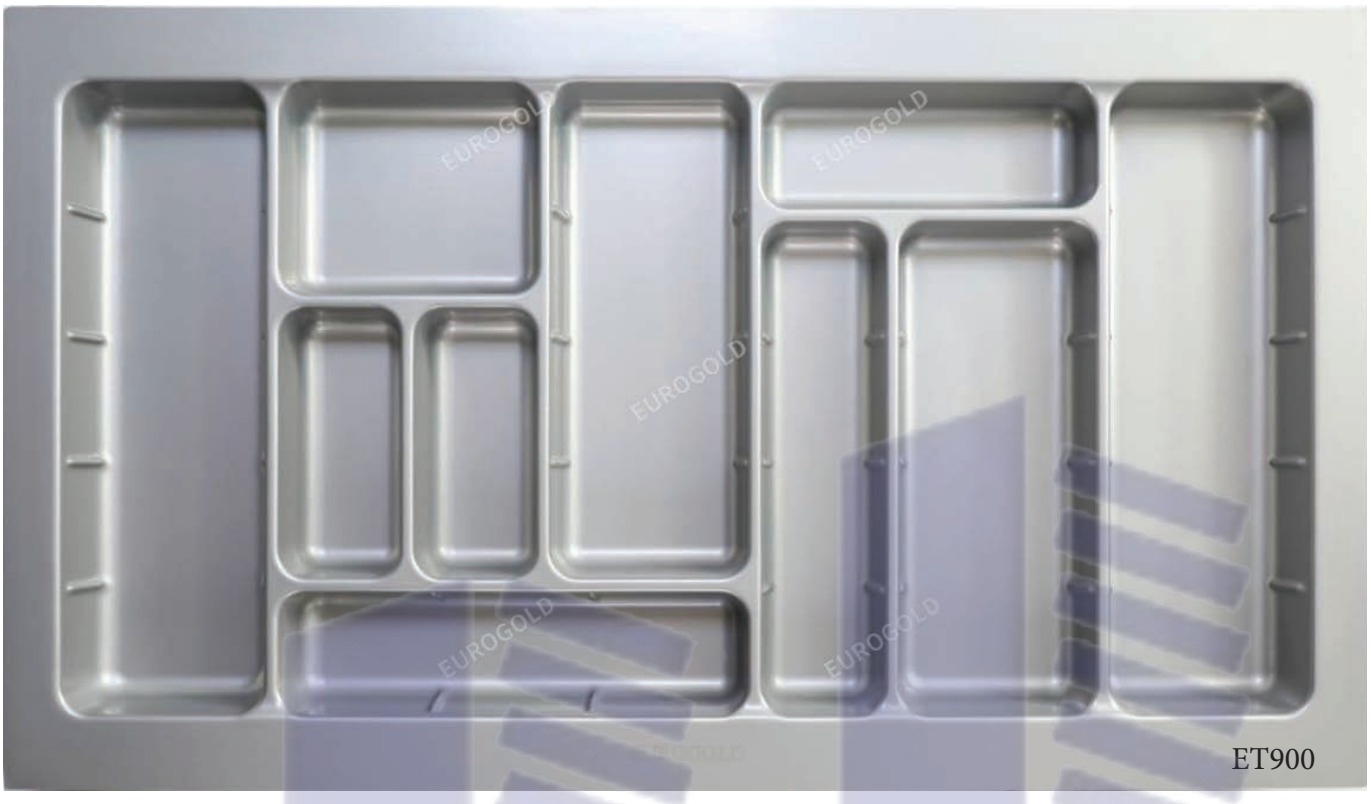


ET450


ET500


ET600


ET700


ET800

KHAY CHIA THÌA NĨA CHẤT LIỆU NHỰA CAO CẤP

Mã sản phẩm	Màu sắc	Quy cách sản phẩm Rộng * Sâu * Cao (mm)	Kích thước phủ bì (mm)	Đơn giá (VNĐ)
ET450	Màu xám	W380*D480*H50	450	620.000
ET500	Màu xám	W430*D480*H50	500	680.000
ET600	Màu xám	W530*D480*H50	600	720.000
ET700	Màu xám	W630*D480*H50	700	820.000
ET800	Màu xám	W730*D480*H50	800	890.000
ET900	Màu xám	W830*D480*H50	900	930.000
ETW450	Màu trắng	W380*D480*H50	450	620.000
ETW500	Màu trắng	W430*D480*H50	500	680.000
ETW600	Màu trắng	W530*D480*H50	600	720.000
ETW700	Màu trắng	W630*D480*H50	700	820.000
ETW800	Màu trắng	W730*D480*H50	800	890.000
ETW900	Màu trắng	W830*D480*H50	900	930.000

Huy Hoàng

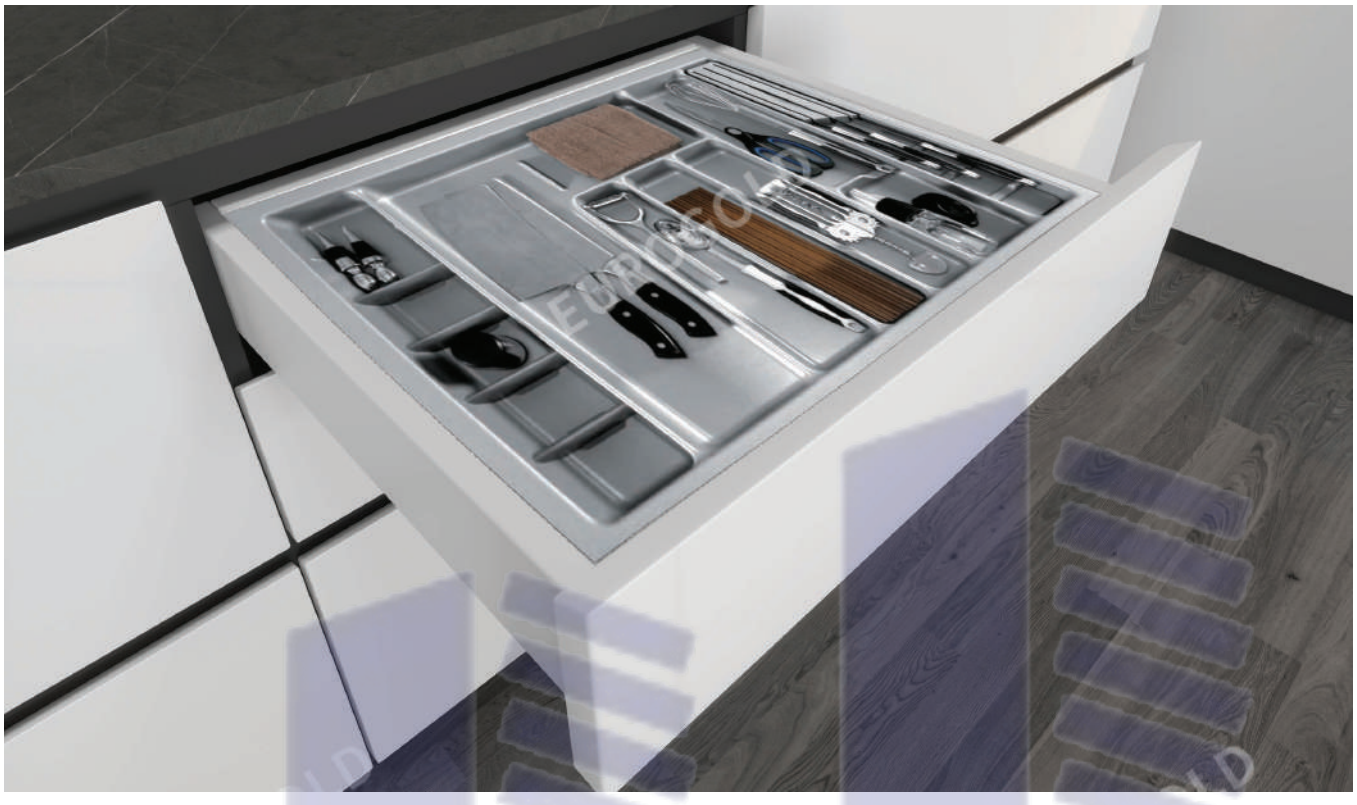







KHAY CHIA THÌA NĨA CHẤT LIỆU NHỰA CAO CẤP

Mã sản phẩm	Màu sắc	Quy cách sản phẩm Rộng * Sâu * Cao (mm)	Kích thước phủ bì (mm)	Đơn giá (VNĐ)
ETP600	Màu xám	W530*D485*H55	600	1.150.000
ETP800	Màu xám	W730*D485*H55	800	1.330.000
ETP900	Màu xám	W830*D485*H55	900	1.390.000
ETP1000	Màu xám	W930*D485*H55	1000	1.450.000





KHAY CHIA THÌA DĨA INOX 304

Mã sản phẩm	Quy cách sản phẩm Rộng * Sâu * Cao (mm)	Kích thước phủ bì (mm)	Chất liệu	Đơn giá (VNĐ)
E0645A	W280*D422*H64	450	Inox	1.150.000
E0650A	W280*D472*H64	500	Inox	1.220.000
E0645E	W(510-525)*D422*H64	545-560	Inox	1.290.000
E0650E	W(510-525)*D472*H64	545-560	Inox	1.390.000



KHAY CHIA THÌA NĨA NHÔM PHAY XƯỚC CAO CẤP

Mã sản phẩm	Thông tin chi tiết	Kích thước sản phẩm(mm)	Đơn giá (VNĐ)
ETA01406	Khay chia nhôm phay xước	300*475	830.000
ETA016075	Khay chia nhôm phay xước	405*475	1.290.000
ETA0175100	Khay chia nhôm phay xước	505*475	1.390.000
EUSE3G	Ray hộp chuyên dụng cho khay chia	D500	1.050.000

Huy Hoàng



GIÁ GIA VỊ TỦ DƯỚI

Mã sản phẩm	Công dụng	Kích thước khả dụng(mm)	Đơn giá (VNĐ)
EVM2260	Để gia vị, sữa, cafe.. khoang tủ dưới	600	2.190.000
EVM2290	Để gia vị, sữa, cafe.. khoang tủ dưới	900	2.880.000

EUROGOLD
Huy Hoàng



Giá treo ngoài



GIÁ TREO NGOÀI GIA VỊ 2 TẦNG

Mã hàng	Quy cách sản phẩm	Chất liệu	Đơn giá (VNĐ)
EV28	W300*D170*H390	Inox 304	1.750.000



GIÁ TREO NGOÀI GIA VỊ 3 TẦNG

Mã hàng	Quy cách sản phẩm	Chất liệu	Đơn giá (VNĐ)
EV38	W270*D110*H450	Inox 304	1.850.000



GIÁ TREO NGOÀI ĐỂ VUNG INOX 304

Mã hàng	Quy cách sản phẩm	Chất liệu	Đơn giá (VNĐ)
EV18	W270*D130*H450	Inox 304	1.480.000



GIÁ TREO NGOÀI CAO CẤP CÓ ĐÈN LED

Mã hàng	Quy cách sản phẩm(MM)	Chi tiết	Chất liệu	Đơn giá (VNĐ)
EVM700	W700	1 set gồm 4 sản phẩm	Thép sơn tĩnh điện	3.650.000



GIÁ GIA VỊ - LẮP ĐÁY HỆ TỦ TRÊN

Mã sản phẩm	Kích thước phủ bì	Kích thước (mm)	Chất liệu	Đơn giá chưa VAT (VNĐ)
EV2180	800	W800*D300*H350	Nhôm cao cấp	5.560.000
EV2190	900	W900*D300*H350	Nhôm cao cấp	5.690.000



GIÁ ĐỂ ĐĨA TREO NGOÀI INOX NAN DẸT 304

Mã hàng	Quy cách sản phẩm	Chất liệu	Đơn giá (VNĐ)
EV88	W40*D270*H360	Inox 304	1.850.000



GIÁ ĐỂ DAO THỚT TREO NGOÀI INOX 304

Mã hàng	Quy cách sản phẩm	Chất liệu	Đơn giá (VNĐ)
EV228	W250*D150*H410	Inox 304	1.650.000



GIÁ ĐỂ ĐŨA THÌA MUÔI TREO NGOÀI INOX 304

Mã hàng	Quy cách sản phẩm	Chất liệu	Đơn giá (VNĐ)
EV118	W210*D70*H310	Inox 304	1.050.000



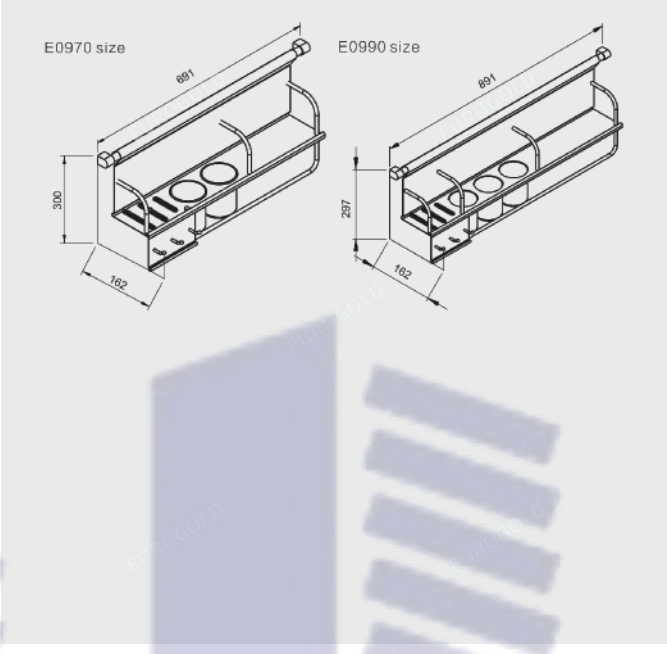

GIÁ TREO ĐA NĂNG

Mã sản phẩm	Kích thước phủ bì	Kích thước (mm)	Chất liệu	Đơn giá chưa VAT (VNĐ)
E0990	900	W890*D170*H300	Inox	2.100.000
E0970	700	W690*D170*H300	Inox	2.000.000



GIÁ TREO ĐA NĂNG

Mã sản phẩm	Kích thước phủ bì	Kích thước (mm)	Chất liệu	Đơn giá chưa VAT (VNĐ)
WG1089	500	W360*D75*H325	Inox	1.500.000

Huy Hoàng



MÓC KÉP

Mã hàng	Quy cách sản phẩm	Chất liệu	Đơn giá (VNĐ)
E07014	W55*D35*H65	Inox	38.000

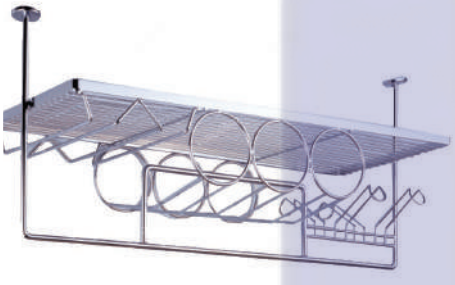

GIÁ TREO LY

Mã hàng	Quy cách sản phẩm	Chất liệu	Đơn giá (VNĐ)
SB0301	W300*D730*H320	Inox	2.200.000
SB0302	W300*D930*H320	Inox	2.500.000



GIÁ ĐỂ LÒ VI SÓNG KẾT HỢP ĐỰNG LI CỐC

Mã hàng	Quy cách sản phẩm	Chất liệu	Đơn giá (VNĐ)
EU0560	W586*D410*H335	Inox 304	1.620.000

Huy Hoàng

Chậu vòi

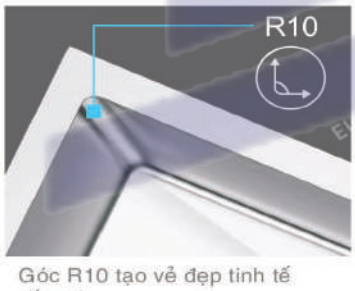

Góc R10 tạo vẻ đẹp tinh tế sắc nét



Thiết kế rãnh thoát nước X thông minh giúp thoát nước nhanh



Bề mặt xử lý đánh bóng thủ công, phủ nano kháng khuẩn, an toàn cho thực phẩm

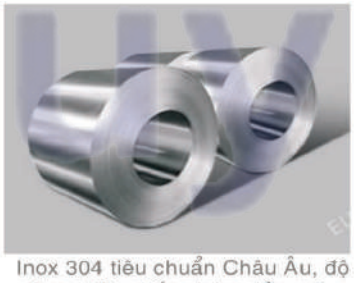

Inox 304 tiêu chuẩn Châu Âu, độ cứng 16G, chống bám dầu mỡ, chống oxy hóa cao



Được phủ lớp sơn chống thấm ngược hạn chế hiện tượng ngưng tụ nước, an toàn cho tủ bếp



Cao su tổng hợp chống ồn, chống rung động trong quá trình sử dụng chậu



EUF016M

Chất liệu	INOX 304
Đơn giá (VNĐ)	1.720.000
Màu	Inox mờ
Đường nước	1 nóng - 1 lạnh
Hoàn thiện	Cắt vát kim

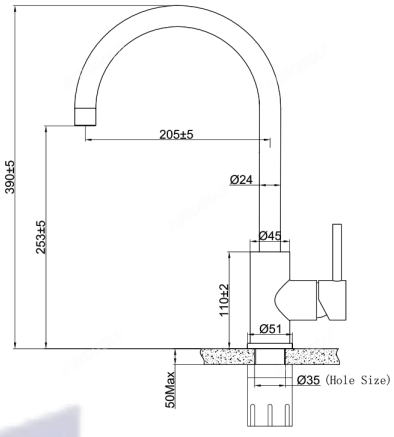



JF015M

Chất liệu	INOX 304
Đơn giá (VNĐ)	1.720.000
Màu	Inox mờ
Đường nước	1 nóng - 1 lạnh
Hoàn thiện	Cắt vát kim

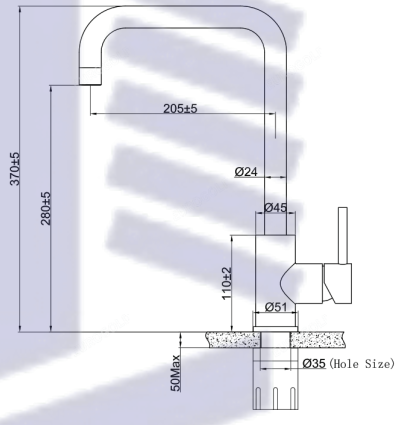

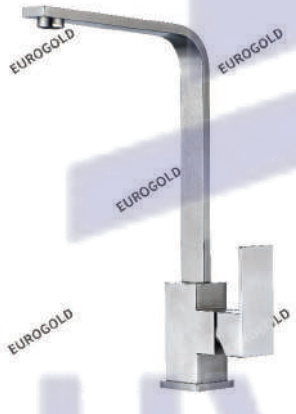

EUF014M

Chất liệu	INOX 304
Đơn giá (VNĐ)	2.620.000
Màu	Inox mờ
Đường nước	1 nóng - 1 lạnh
Hoàn thiện	Cắt vát kim

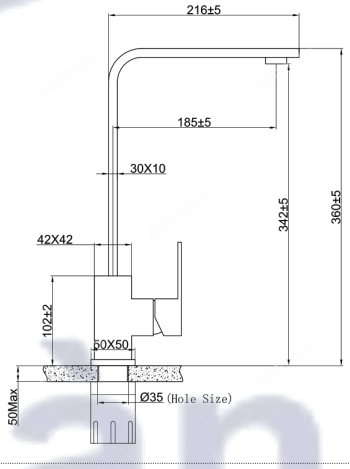



EUF228BM

Chất liệu	INOX 304
Đơn giá (VNĐ)	4.250.000
Màu	Inox mờ
Đường nước	1 nóng - 1 lạnh
Hoàn thiện	Cắt vát kim

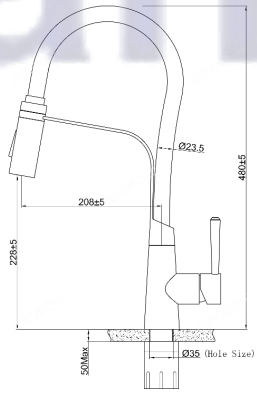

Huy Hoang



EUF119MR

Chất liệu	INOX 304
Đơn giá (VNĐ)	3.730.000
Màu	Inox mờ
Đường nước	1 nóng - 1 lạnh
Cơ cấu	Vòi dây rút
Hoàn thiện	Cắt vát kim

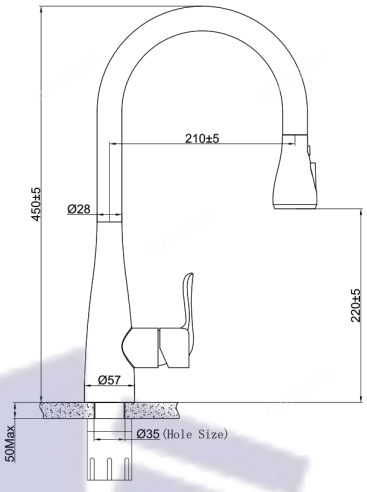



EUF117BR

Chất liệu	INOX 304
Đơn giá (VNĐ)	4.220.000
Màu	Bóng gương
Đường nước	1 nóng - 1 lạnh
Cơ cấu	Vòi dây rút
Hoàn thiện	Cắt vát kim

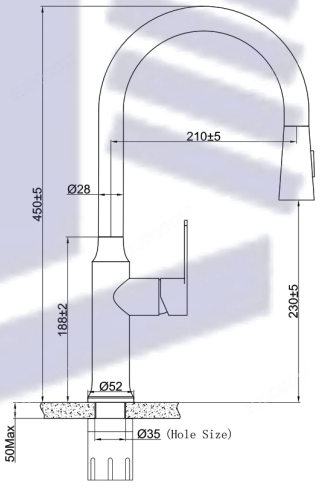

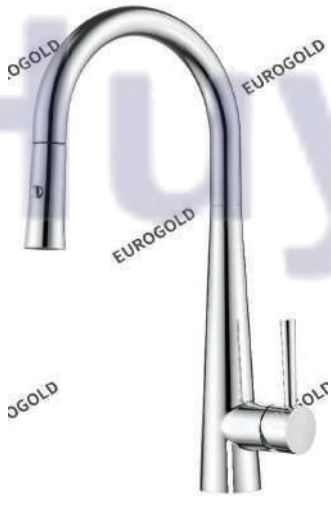

EUF118BR

Chất liệu	INOX 304
Đơn giá (VNĐ)	3.990.000
Màu	Bóng gương
Đường nước	1 nóng - 1 lạnh
Cơ cấu	Vòi dây rút
Hoàn thiện	Cắt vát kim

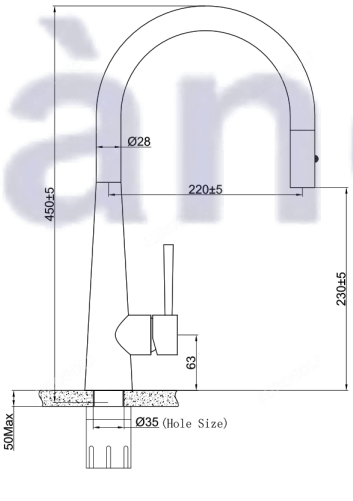

Huy Hoàng



EUF220BR

Chất liệu	INOX 304
Đơn giá	4.250.000
Màu	Bóng gương
Đường nước	1 nóng - 1 lạnh
Cơ cấu	Vòi dây rút
Hoàn thiện	Đánh bóng

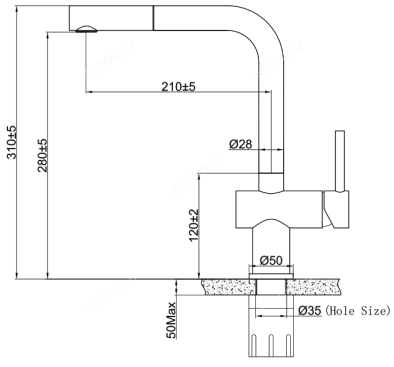



EUF020BR

Chất liệu	INOX 304
Đơn giá	4.120.000
Màu	Bóng gương
Đường nước	1 nóng - 1 lạnh
Hoàn thiện	Đánh bóng

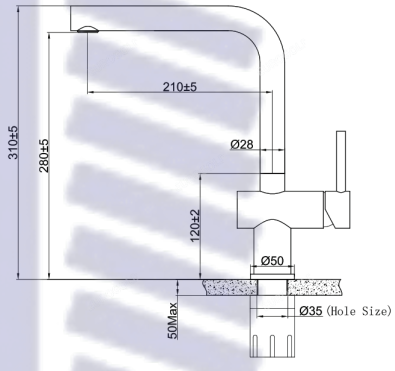



EUF221DR

Chất liệu	INOX 304
Đơn giá	4.050.000
Màu	Đen
Đường nước	1 nóng - 1 lạnh
Cơ cấu	Vòi dây rút
Hoàn thiện	Phủ Nano

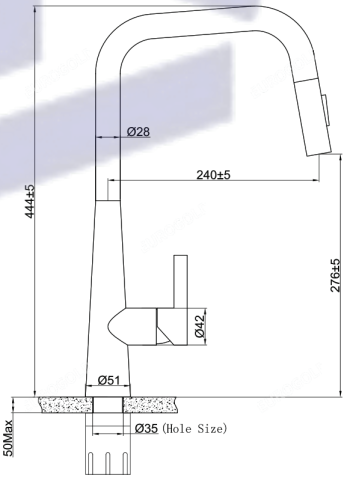



EUF222TR

Chất liệu	Đồng
Đơn giá	4.020.000
Màu	Bóng gương
Đường nước	1 nóng - 1 lạnh
Cơ cấu	Vòi dây rút
Hoàn thiện	Mạ crom

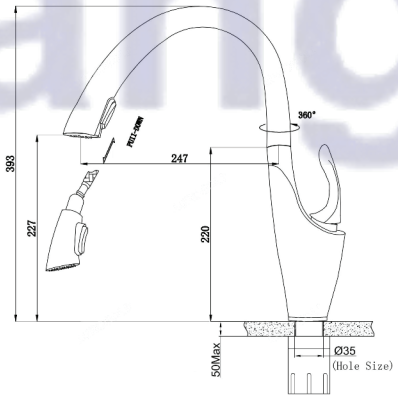

Huy Hoàng



EUF307C

Chất liệu	INOX 304
Đơn giá	4.850.000
Màu	Bóng gương
Đường nước	1 nóng - 1 lạnh
Hoàn thiện	Đánh bóng

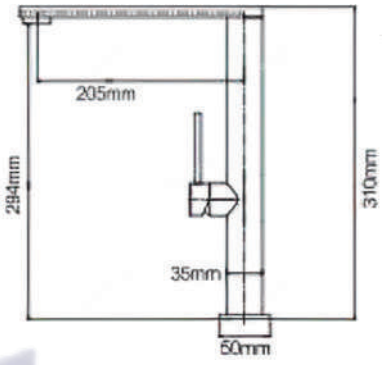



EUF335C

Chất liệu	INOX 304
Đơn giá	6.650.000
Màu	Bóng gương
Đường nước	1 nóng - 1 lạnh
Hoàn thiện	Đánh bóng

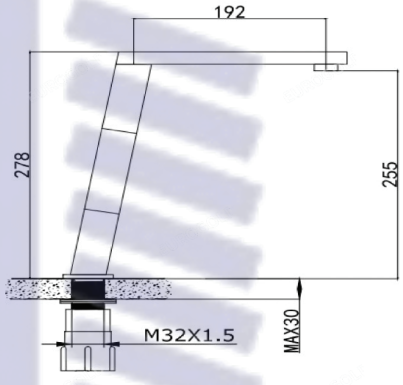



EUF333CR

Chất liệu	INOX 304
Đơn giá	5.350.000
Màu	Bóng gương
Đường nước	1 nóng - 1 lạnh
Cơ cấu	Vòi dây rút
Hoàn thiện	Đánh bóng

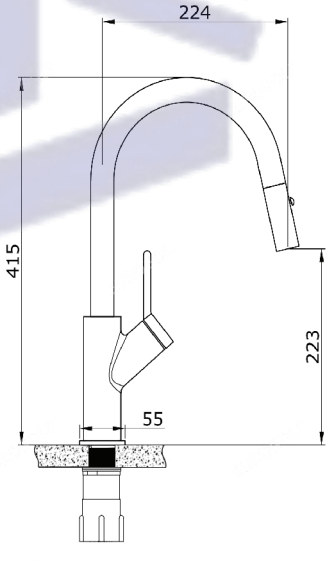



EUF331D

Chất liệu	INOX 304
Đơn giá	2.890.000
Màu	Đen
Đường nước	1 nóng - 1 lạnh
Hoàn thiện	Phủ Nano

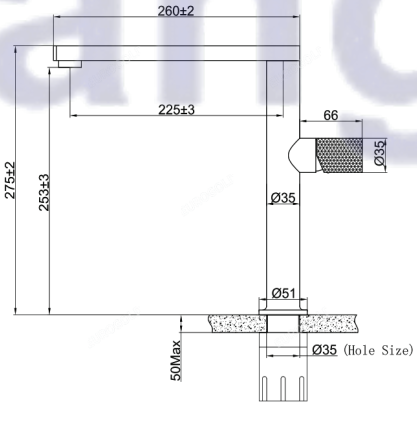

Huy Hoàng





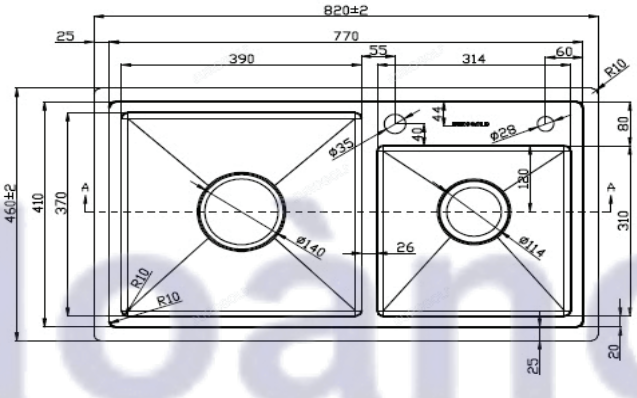

CHẬU RỬA BÁT EUP18248

Chất liệu	Độ dày	Kích thước sản phẩm	Kích thước khoét đá	Phụ kiện	Đơn giá (VNĐ)
SUS304 Premium	B 1.2-1.5 & M 4.0	820*460*230 (mm)	790*430 (mm)	Siphon & Rổ inox	9.450.000

Huy Hoàng





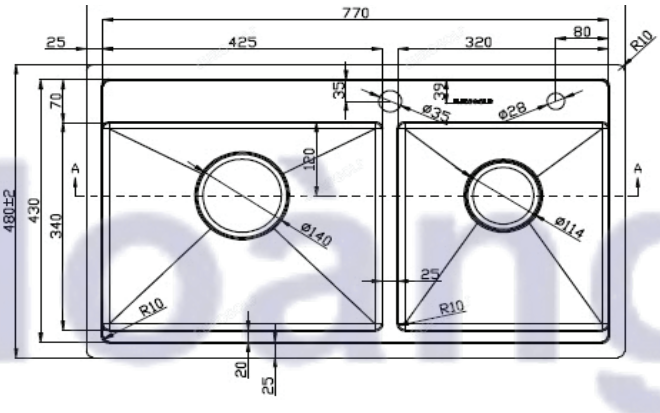

CHẬU RỬA BÁT EUP28248

Chất liệu	Độ dày	Kích thước sản phẩm	Kích thước khoét đá	Phụ kiện	Đơn giá (VNĐ)
SUS304 Premium	B 1.2-1.5 & M 4.0	820*480*230 (mm)	790*450 (mm)	Siphon & Rổ	9.580.000





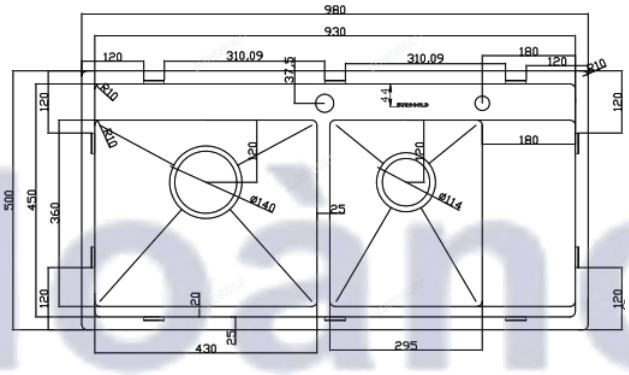

CHẬU RỬA BÁT EUP39850

Chất liệu	Độ dày	Kích thước sản phẩm	Kích thước khoét đá	Phụ kiện	Đơn giá (VNĐ)
SUS304 Premium	B 1.2-1.5 & M 4.0 (mm)	980*500*230 (mm)	950*470 (mm)	Siphon & Rổ	10.350.000

Huy Hoàng





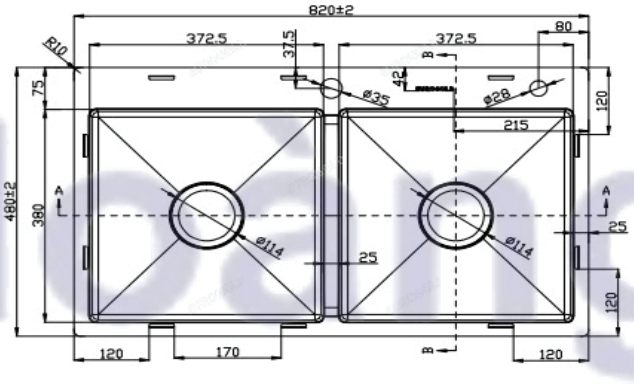

CHẬU RỬA BÁT EUS18248

Chất liệu	Độ dày	Kích thước sản phẩm	Kích thước khoét đá	Phụ kiện	Đơn giá (VNĐ)
SUS304	B 1.0-1.2 & M 3.0	820*480*230 (mm)	790*450 (mm)	Siphon & Rổ inox	7.890.000





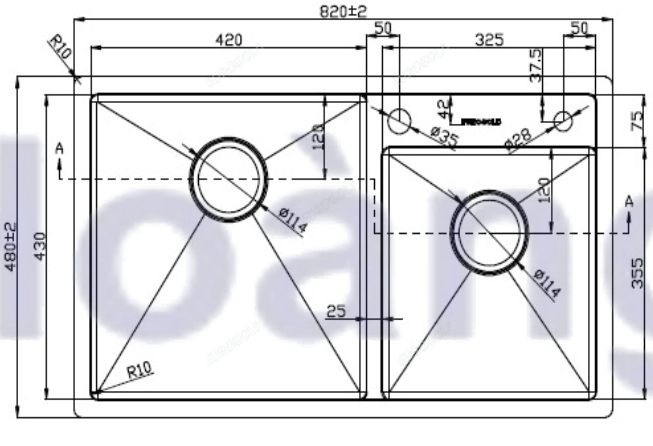

CHẬU RỬA BÁT EUS28248

Chất liệu	Độ dày	Kích thước sản phẩm	Kích thước khoét đá	Phụ kiện	Đơn giá (VNĐ)
SUS304	B 1.0-1.2 & M 3.0	820*480*230 (mm)	790*450 (mm)	Siphon & Rổ inox	7.750.000





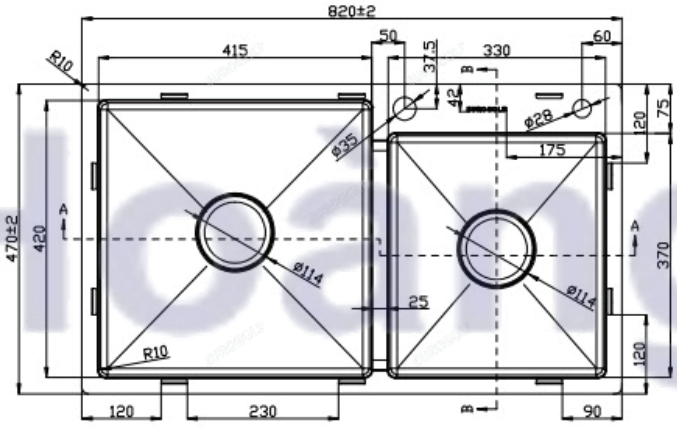

CHẬU RỬA BÁT EUS38247

Chất liệu	Độ dày	Kích thước sản phẩm	Kích thước khoét đá	Phụ kiện	Đơn giá (VNĐ)
SUS304	B 1.0-1.2 & M 3.0	820*470*230 (mm)	790*440 (mm)	Siphon & Rổ inox	7.650.000





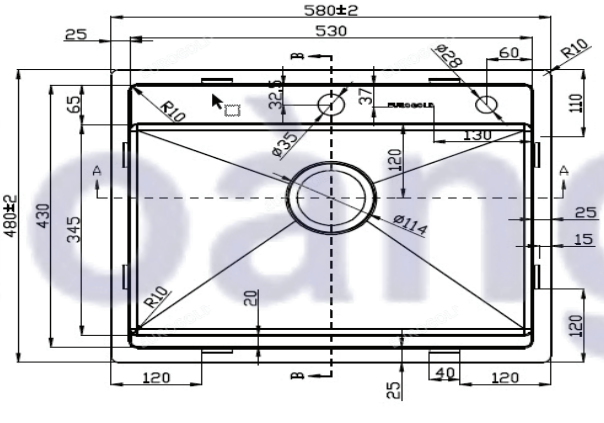

CHẬU RỬA BÁT EUS55848

Chất liệu	Độ dày	Kích thước sản phẩm	Kích thước khoét đá	Phụ kiện	Đơn giá (VNĐ)
SUS304	B 1.0-1.2 & M 3.0	580*480*230 (mm)	550*450 (mm)	Siphon & Rổ inox	5.930.000





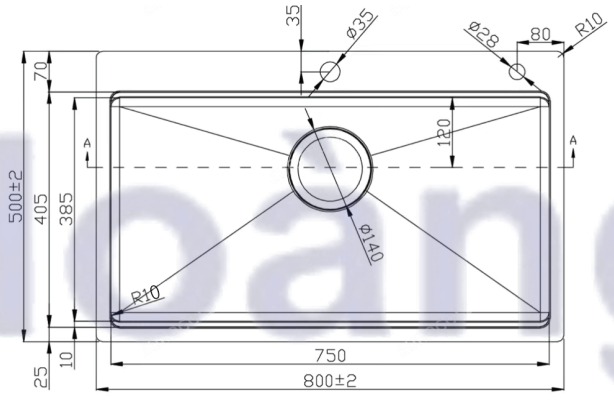

CHẬU RỬA BÁT EUS58050

Chất liệu	Độ dày	Kích thước sản phẩm	Kích thước khoét đá	Phụ kiện	Đơn giá (VNĐ)
SUS304	B 1.0-1.2 & M 3.0	800*500*230 (mm)	770*470 (mm)	Siphon & Rổ inox	6.880.000



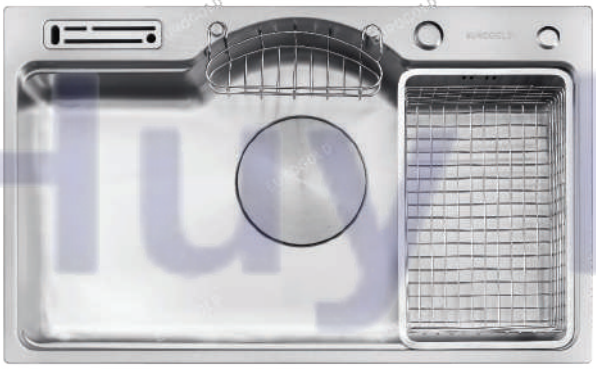

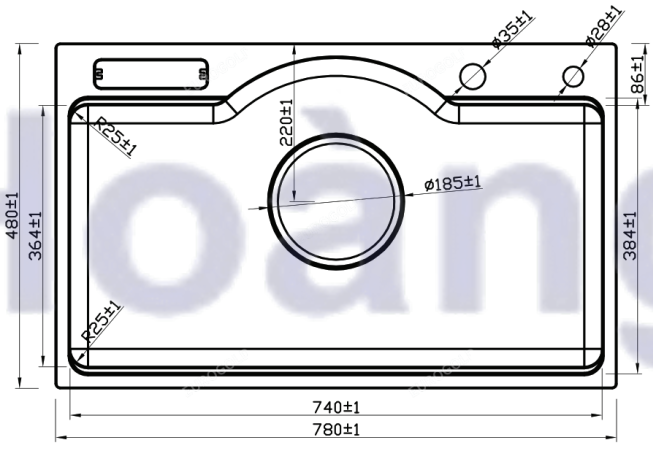

CHẬU RỬA BÁT EUD37848

Chất liệu	Độ dày	Kích thước sản phẩm	Kích thước khoét đá	Phụ kiện	Đơn giá (VNĐ)
SUS304	1mm	780*480*230 (mm)	745*445 (mm)	Siphon & Rổ inox	6.250.000



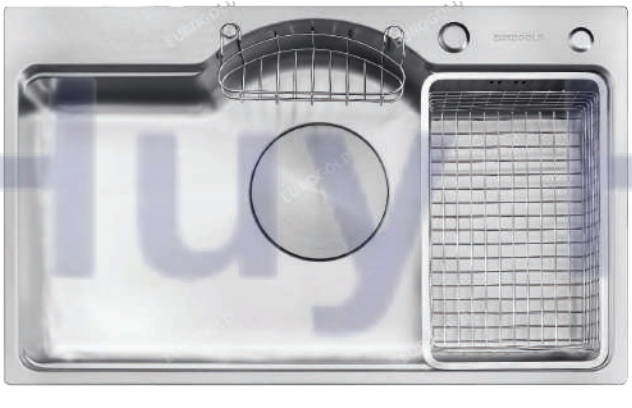

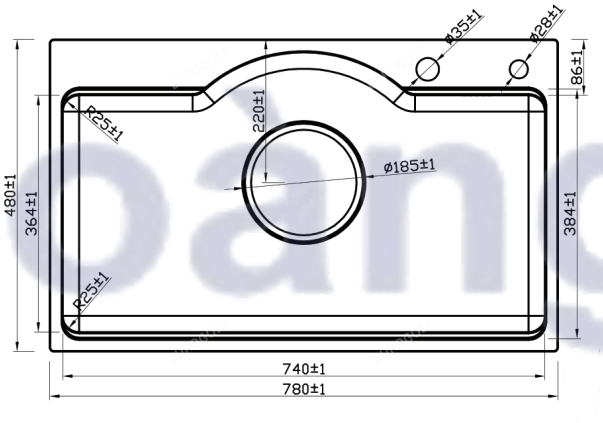

CHẬU RỬA BÁT EUD27848

Chất liệu	Độ dày	Kích thước sản phẩm	Kích thước khoét đá	Phụ kiện	Đơn giá (VNĐ)
SUS304	1mm	780*480*230 (mm)	745*445 (mm)	Siphon & Rổ inox	5.980.000



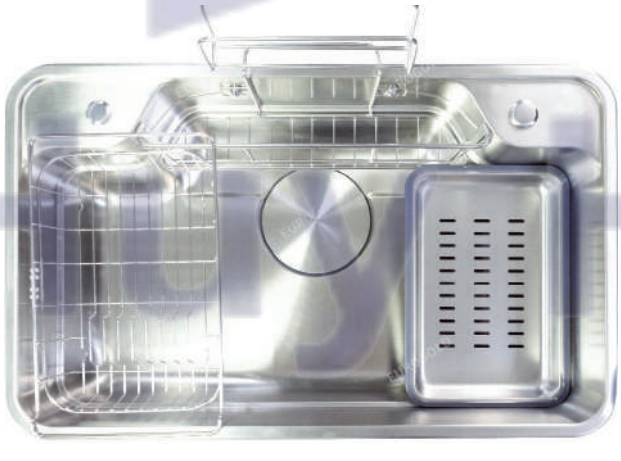

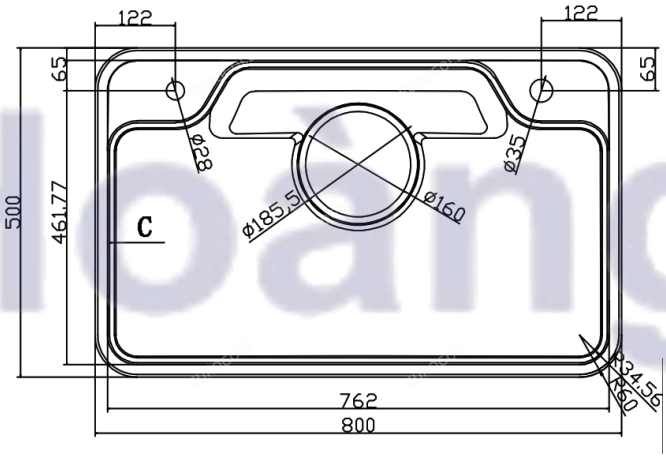

CHẬU RỬA BÁT EUD88050

Chất liệu	Độ dày	Kích thước sản phẩm	Kích thước khoét đá	Phụ kiện	Đơn giá (VNĐ)
SUS304	1.2mm	800*500*230 (mm)	770*470 (mm)	Siphon & Rổ inox	8.560.000





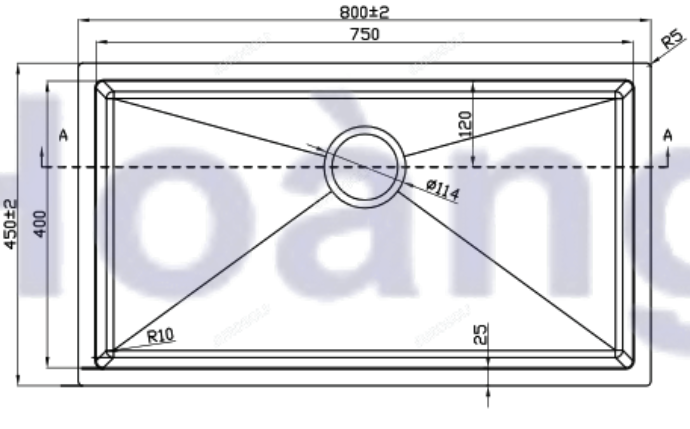

CHẬU RỬA BÁT EUS68045

Chất liệu	Độ dày	Kích thước sản phẩm	Kích thước khoét đá	Phụ kiện	Đơn giá (VNĐ)
SUS304	B 1.0-1.2 & M 3.0	800*450*230 (mm)	770*420 (mm)	Siphon & Rổ inox	6.450.000





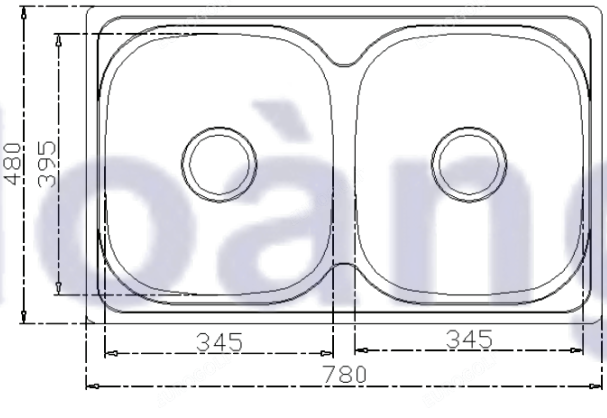

CHẬU RỬA BÁT EUD67848

Chất liệu	Độ dày	Kích thước sản phẩm	Kích thước khoét đá	Phụ kiện	Đơn giá (VNĐ)
SUS304	1.0mm	780*480*230 (mm)	750*450 (mm)	Siphon & Rổ inox	4.380.000





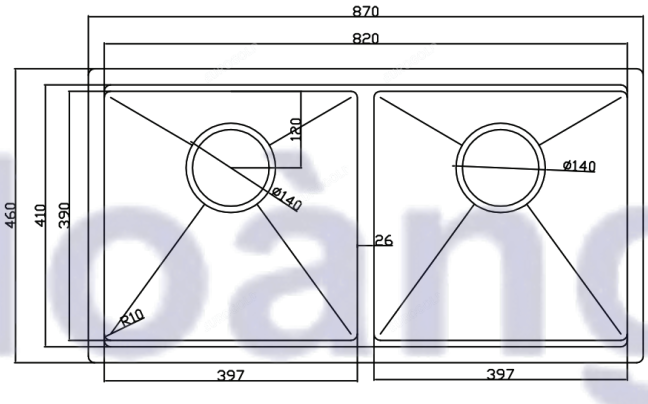

CHẬU RỬA BÁT EUS98746

Chất liệu	Độ dày	Kích thước sản phẩm	Kích thước khoét đá	Phụ kiện	Đơn giá (VNĐ)
SUS304	B 1.2 (mm) & M 3.0	870*460*220 (mm)	840*430 (mm)	Siphon & Rổ inox	8.550.000





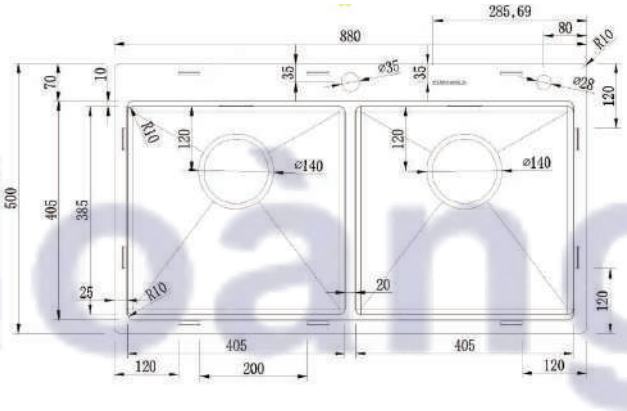

CHẬU RỬA BÁT EUS88850

Chất liệu	Độ dày	Kích thước sản phẩm	Kích thước khoét đá	Phụ kiện	Đơn giá (VNĐ)
SUS304	B 1.2 (mm) & M 3.0	880*500*220 (mm)	850*470 (mm)	Siphon & Rổ inox	8.730.000





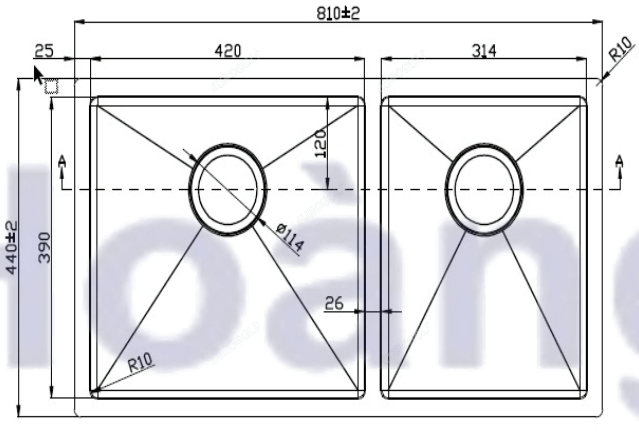

CHẬU RỬA BÁT EUS68144

Chất liệu	Độ dày	Kích thước sản phẩm	Kích thước khoét đá	Phụ kiện	Đơn giá (VNĐ)
SUS304	B 1.2 (mm) & M 3.0	810*440*220 (mm)	780*410 (mm)	Siphon & Rổ inox	7.220.000





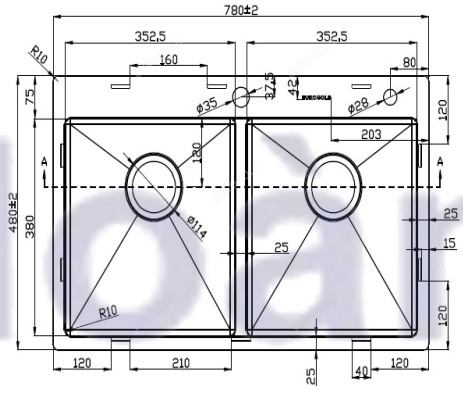

CHẬU RỬA BÁT EUS47848

Chất liệu	Độ dày	Kích thước sản phẩm	Kích thước khoét đá	Phụ kiện	Đơn giá (VNĐ)
SUS304	B 1.0-1.2 & M 3.0	780*480*230 (mm)	750*450 (mm)	Siphon & Rổ inox	7.990.000



Bếp từ

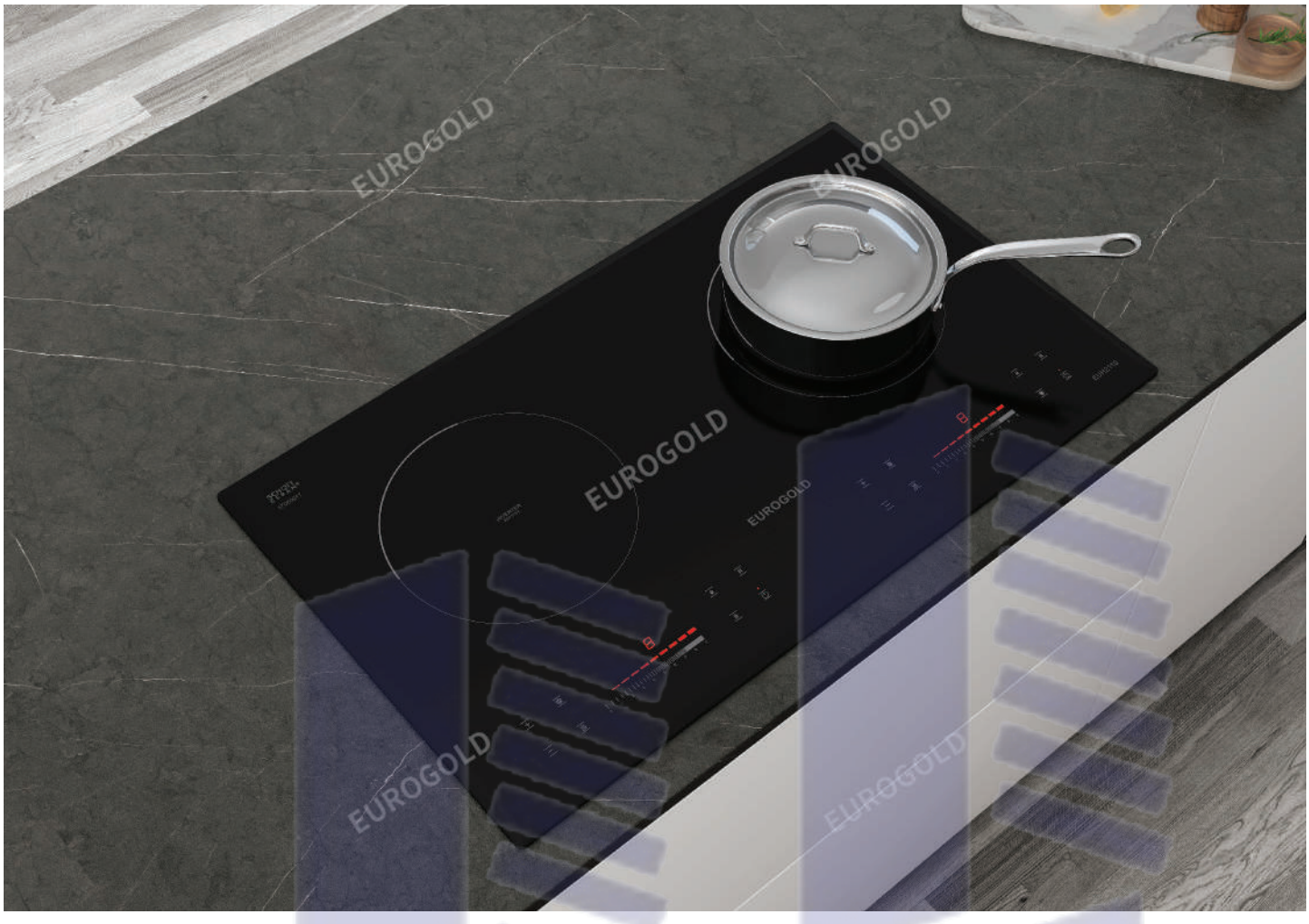

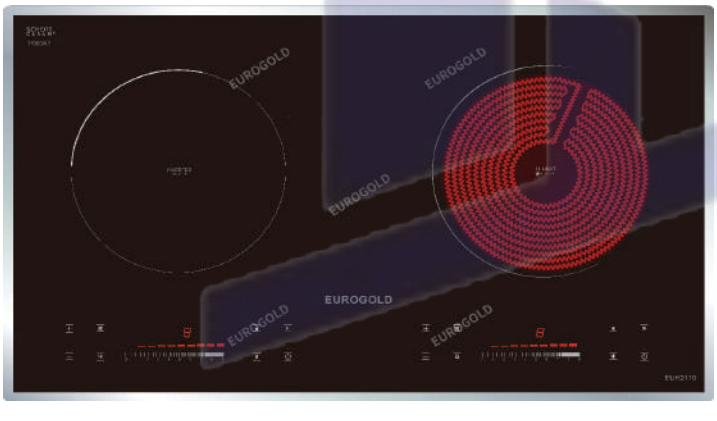

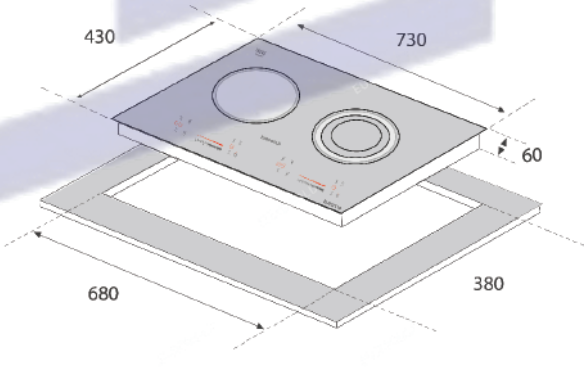

MSP : EUH 2110

MÃ SP : EUH2110 ĐƠN GIÁ :15.880.000

Xuất xứ Made in Malaysia

Thông tin sản phẩm

- Một vùng bếp từ và một vùng hồng ngoại rất đa dụng
- Mặt kính SchottCeran cao cấp số 1 của Đức
- Công nghệ biến tần Bridge Inverter tiết kiệm 35% điện năng, giữ nhiệt năng luôn ổn định, nấu ăn ngon hơn
- Có tới 9 cấp độ điều chỉnh nhiệt dùng cảm ứng trượt
- Chức năng Booster giúp công suất 1 vùng nấu lên 3000W
- Tốc độ gia nhiệt gấp đôi so với bếp truyền thống
- Tự động phát hiện vùng nấu và vùng nấu chỉ được kích hoạt khi phát hiện có nồi
- Chức năng rã đông cực tiện lợi, không còn phải chờ đợi nhiều giờ như giã đông truyền thống
- Bếp được thiết kế với nhiều lớp bảo vệ giúp thiết bị không bị ảnh hưởng khi điện áp thay đổi liên tục

Công nghệ an toàn

- Chức năng tạm dừng
- Chức năng chống trào nước
- Chức năng tự động tắt bếp khi không có nồi
- Chức năng khóa trẻ em
- Chức năng hẹn giờ thời gian nấu
- Chức năng bảo vệ quá nhiệt
- Tính năng chia sẻ công suất 2 vùng nấu tối đa 3700W
- Chỉ báo nhiệt dư trên vùng nấu

Thông số kỹ thuật

- Điện áp : 220V/50Hz
- Công suất bếp từ trái: 2300W - Booster 3000W
- Công suất bếp điện từ phải : 2300W - Booster 3000W
- Kích thước sản phẩm : 730W x 430D x 60H (mm)
- Kích thước khoét đá : 680W x 380D (mm)

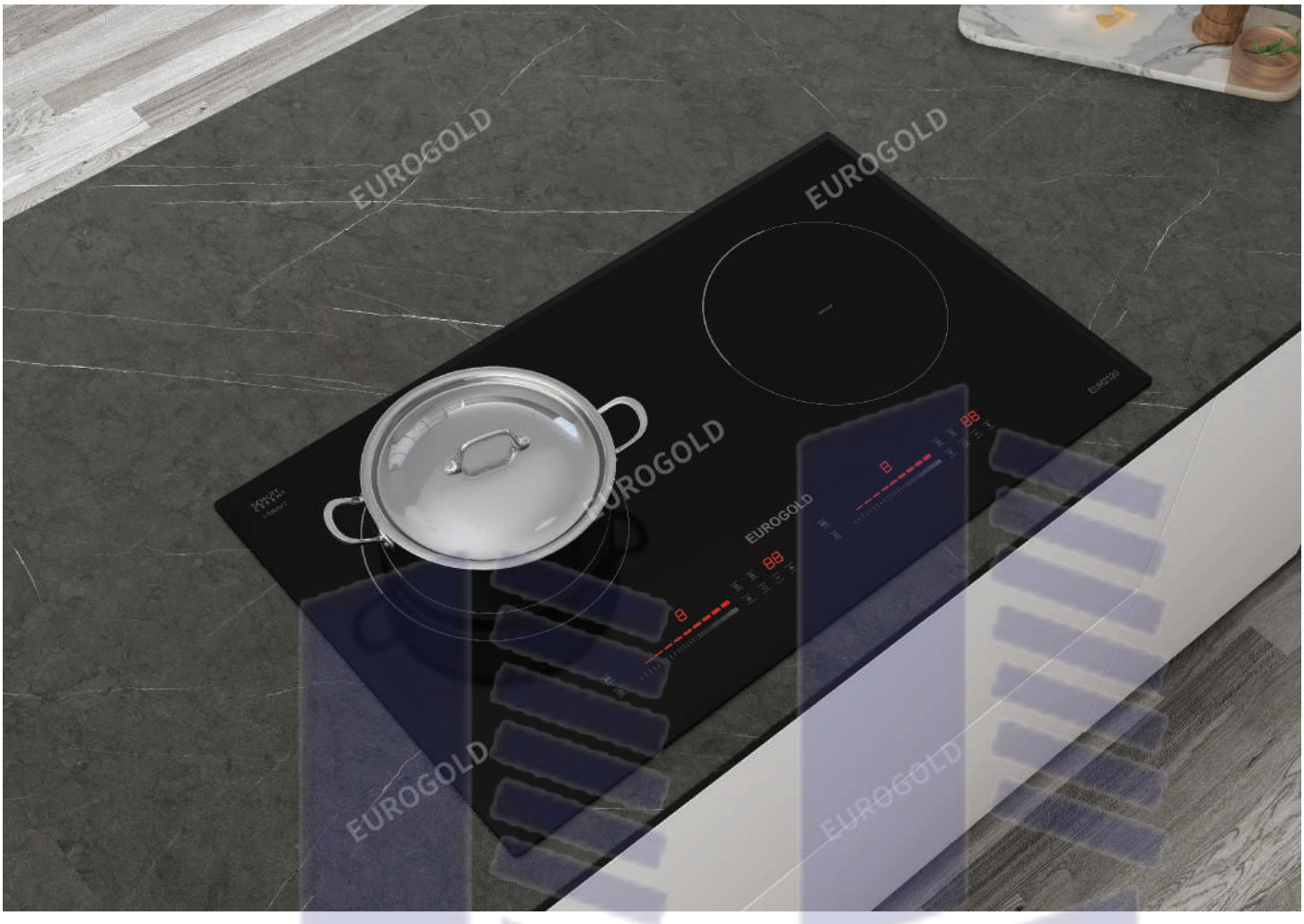



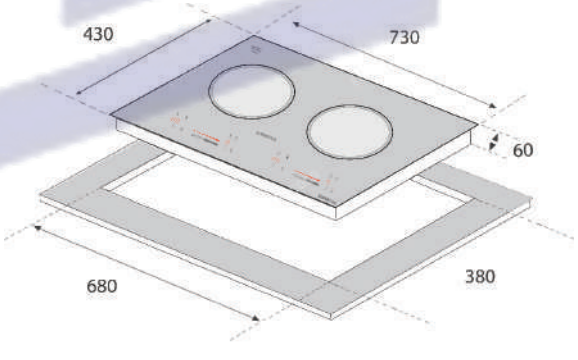

MSP : EUH 2120

MÃ SP : EUH2120 ĐƠN GIÁ :16.260.000

Xuất xứ Made in Malaysia

Thông tin sản phẩm

- Hai vùng nấu cảm ứng điện từ
- Mặt kính SchottCeran cao cấp số 1 của Đức
- Công nghệ biến tần Bridge Inverter tiết kiệm 35% điện năng, giữ nhiệt năng luôn ổn định, nấu ăn ngon hơn
- Có tới 9 cấp độ điều chỉnh nhiệt dùng cảm ứng trượt
- Chức năng Booster giúp công suất 1 vùng nấu lên 3000W
- Tốc độ gia nhiệt gấp đôi so với bếp truyền thống
- Tự động phát hiện vùng nấu và vùng nấu chỉ được kích hoạt khi phát hiện có nồi
- Chức năng rã đông cực tiện lợi, không còn phải chờ đợi nhiều giờ như giã đông truyền thống
- Bếp được thiết kế với nhiều lớp bảo vệ giúp thiết bị không bị ảnh hưởng khi điện áp thay đổi liên tục

Công nghệ an toàn

- Chức năng tạm dừng
- Chức năng chống trào nước
- Chức năng tự động tắt bếp khi không có nồi
- Chức năng khóa trẻ em
- Chức năng hẹn giờ thời gian nấu
- Chức năng bảo vệ quá nhiệt
- Tính năng chia sẻ công suất 2 vùng nấu tối đa 3700W
- Chỉ báo nhiệt dư trên vùng nấu

Thông số kỹ thuật

- Điện áp : 220V/50Hz
- Công suất bếp từ trái: 2300W - Booster 3000W
- Công suất bếp từ phải : 2300W - Booster 3000W
- Kích thước sản phẩm : 730W x 430D x 60H (mm)
- Kích thước khoét đá : 680W x 380D (mm)

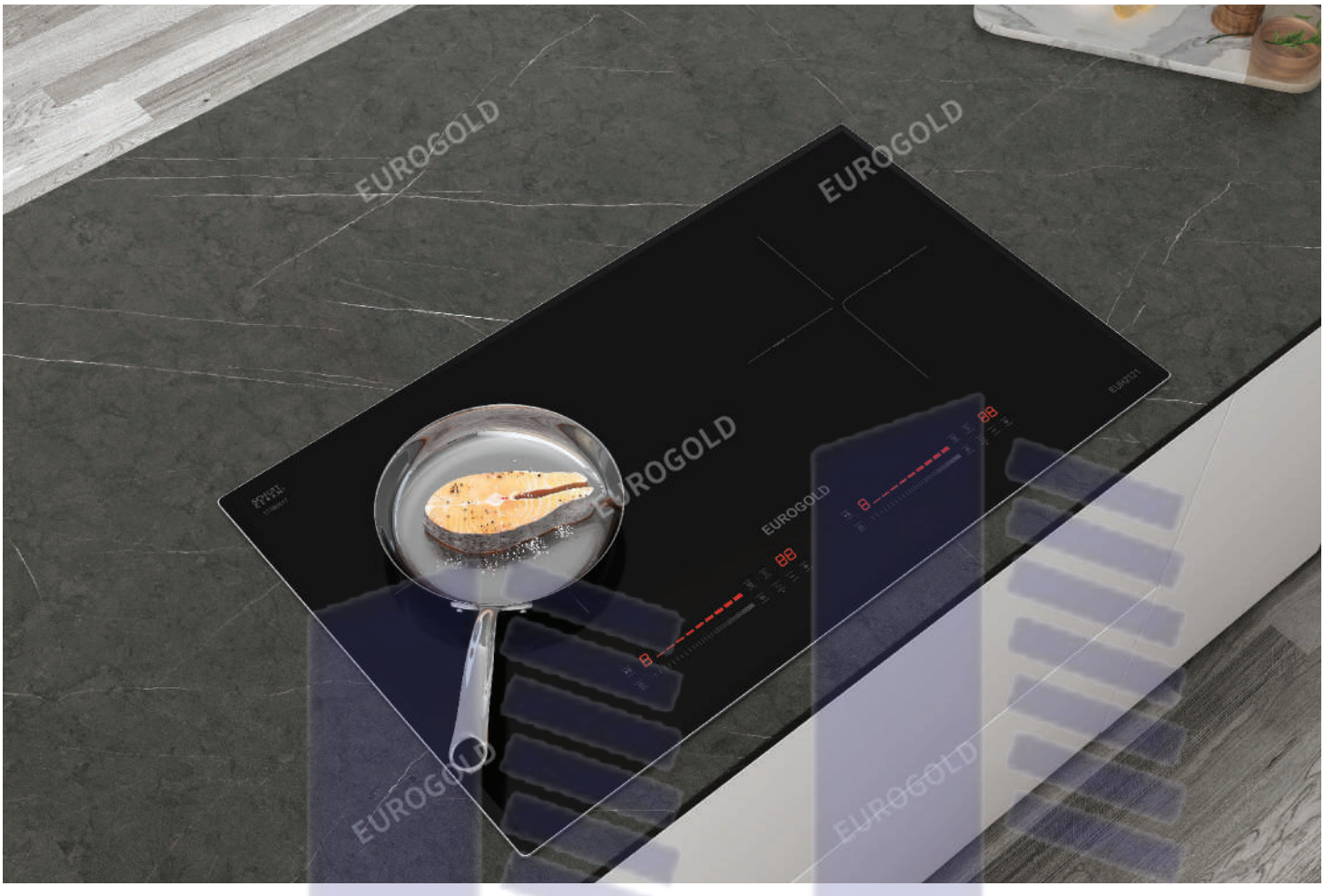

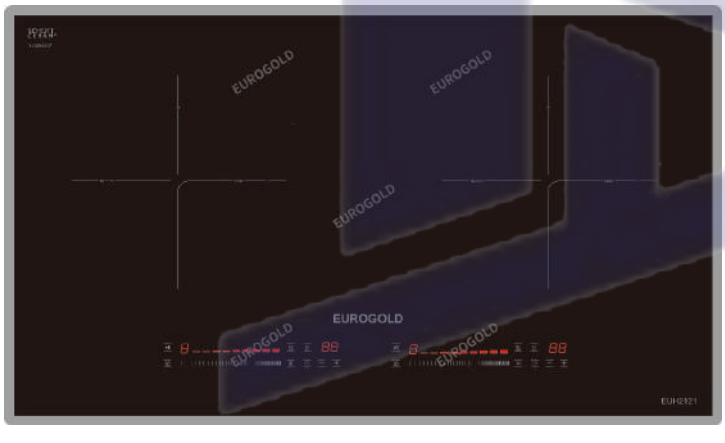

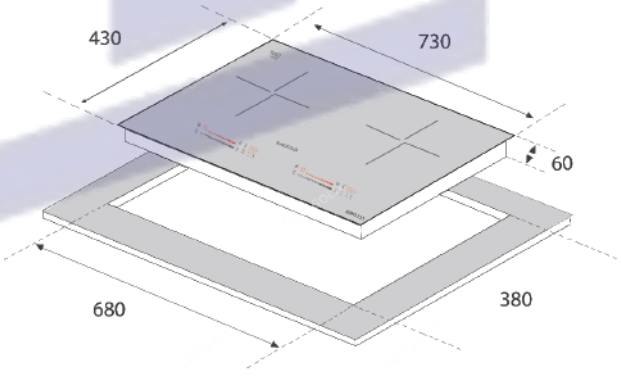

MSP : EUH 2121

MÃ SP : EUH2121 ĐƠN GIÁ :16.650.000

Xuất xứ Made in Malaysia

Thông tin sản phẩm

- Hai vùng nấu cảm ứng điện từ
- Mặt kính SchottCeran bo viền nhôm cao cấp số 1 của Đức
- Công nghệ biến tần Bridge Inverter tiết kiệm 35% điện năng, giữ nhiệt năng luôn ổn định, nấu ăn ngon hơn
- Có tới 9 cấp độ điều chỉnh nhiệt dùng cảm ứng trượt
- Chức năng Booster giúp công suất 1 vùng nấu lên 3000W
- Tốc độ gia nhiệt gấp đôi so với bếp truyền thống
- Tự động phát hiện vùng nấu và vùng nấu chỉ được kích hoạt khi phát hiện có nồi
- Chức năng rã đông cực tiện lợi, không còn phải chờ đợi nhiều giờ như giã đông truyền thống
- Bếp được thiết kế với nhiều lớp bảo vệ giúp thiết bị không bị ảnh hưởng khi điện áp thay đổi liên tục

Công nghệ an toàn

- Chức năng tạm dừng
- Chức năng chống trào nước
- Chức năng tự động tắt bếp khi không có nồi
- Chức năng khóa trẻ em
- Chức năng hẹn giờ thời gian nấu
- Chức năng bảo vệ quá nhiệt
- Tính năng chia sẻ công suất 2 vùng nấu tối đa 3700W
- Chỉ báo nhiệt dư trên vùng nấu

Thông số kỹ thuật

- Điện áp : 220V/50Hz
- Công suất bếp từ trái: 2300W - Booster 3000W
- Công suất bếp từ phải : 2300W - Booster 3000W
- Kích thước sản phẩm : 730W x 430D x 60H (mm)
- Kích thước khoét đá : 680W x 380D (mm)

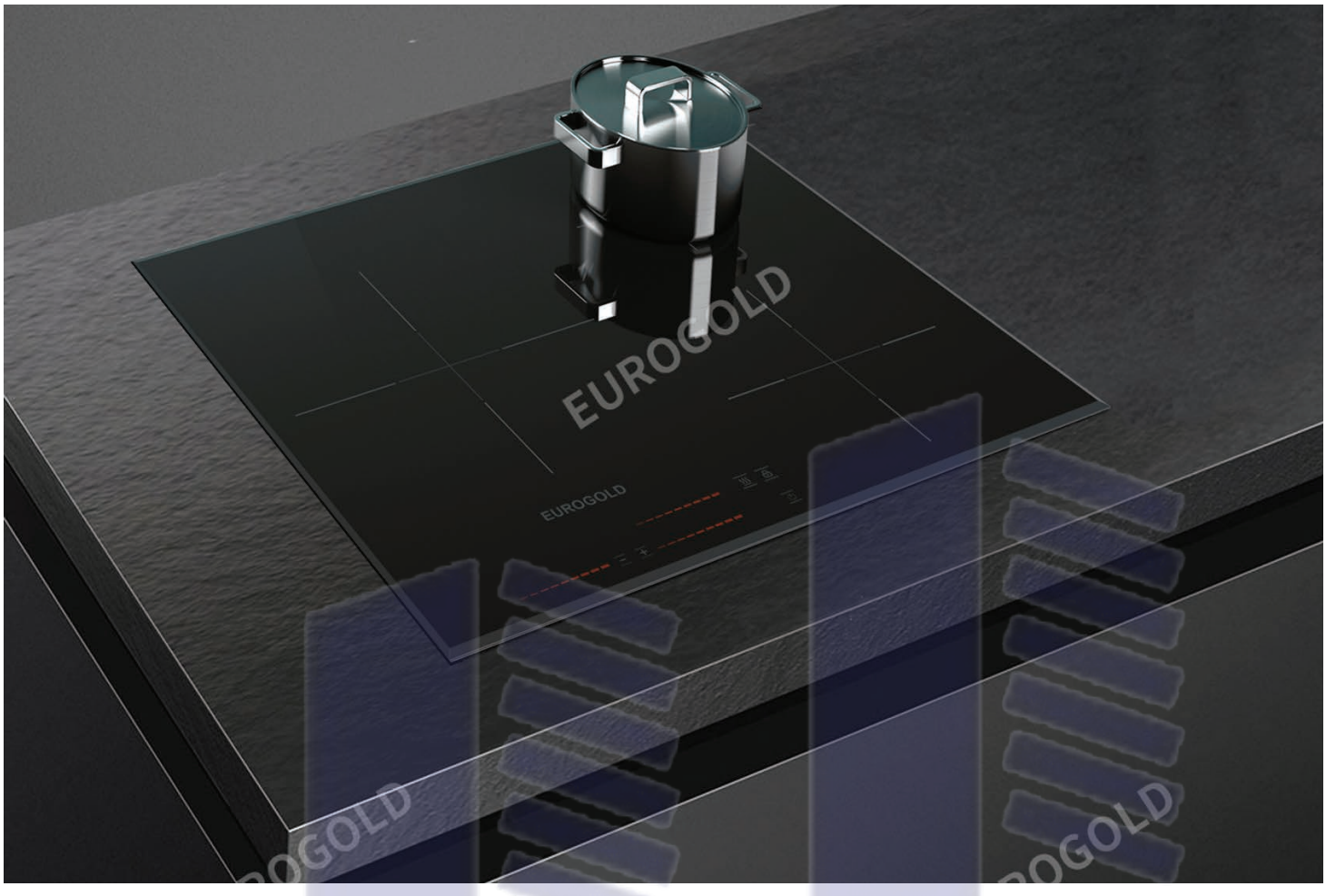

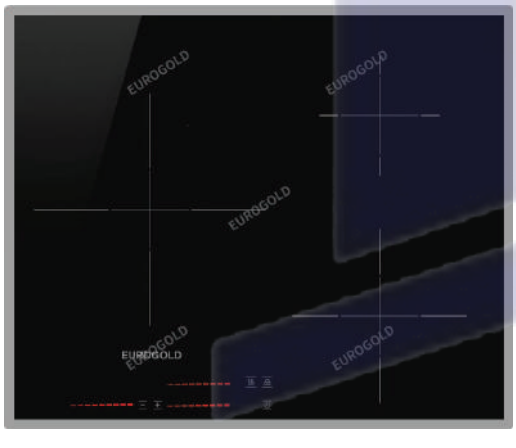

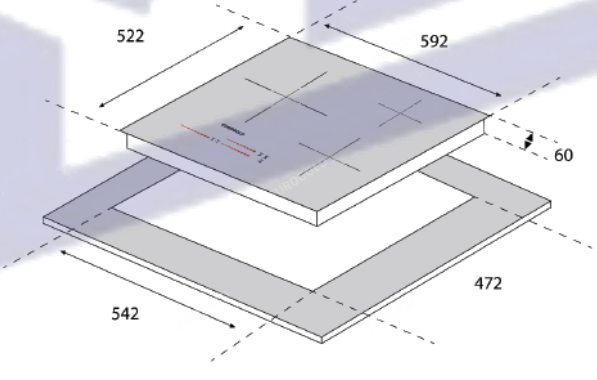

MÃ SP : EUH2131 ĐƠN GIÁ :18.160.000

Xuất xứ Made in Malaysia

Thông tin sản phẩm

- Ba vùng nấu cảm ứng điện từ
- Mặt kính SchottCeran cao cấp số 1 của Đức
- Công nghệ biến tần Bridge Inverter tiết kiệm 35% điện năng, giữ nhiệt năng luôn ổn định, nấu ăn ngon hơn
- Có tới 9 cấp độ điều chỉnh nhiệt dùng cảm ứng trượt
- Chức năng Booster giúp công suất 1 vùng nấu lên 3000W
- Tốc độ gia nhiệt gấp đôi so với bếp truyền thống
- Tự động phát hiện vùng nấu và vùng nấu chỉ được kích hoạt khi phát hiện có nồi
- Chức năng rã đông cực tiện lợi, không còn phải chờ đợi nhiều giờ như giã đông truyền thống
- Bếp được thiết kế với nhiều lớp bảo vệ giúp thiết bị không bị ảnh hưởng khi điện áp thay đổi liên tục

Công nghệ an toàn

- Chức năng tạm dừng
- Chức năng chống trào nước
- Chức năng tự động tắt bếp khi không có nồi
- Chức năng khóa trẻ em
- Chức năng hẹn giờ thời gian nấu
- Chức năng bảo vệ quá nhiệt
- Tính năng chia sẻ công suất 3 vùng nấu tối đa 4500W
- Chỉ báo nhiệt dư trên vùng nấu

Thông số kỹ thuật

- Điện áp : 220V/50Hz
- Công suất bếp từ 1 2300W - Booster 3000W
- Công suất bếp từ 2 : 2300W - Booster 3000W
- Công suất bếp từ 3 : 2300W - Booster 3000W
- Kích thước sản phẩm : 592W x 522D x 60H (mm)
- Kích thước khoét đá : 560W x 490D (mm)

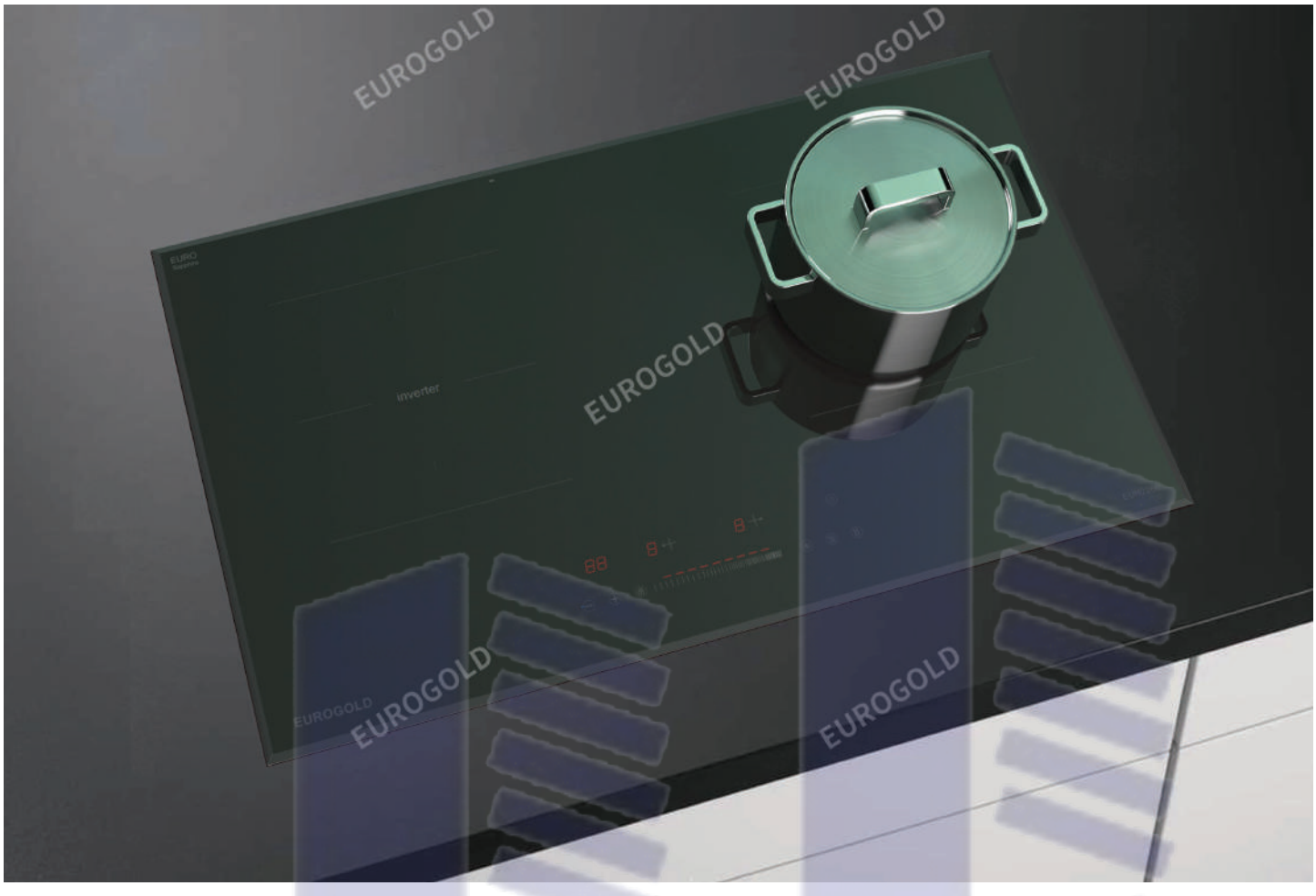



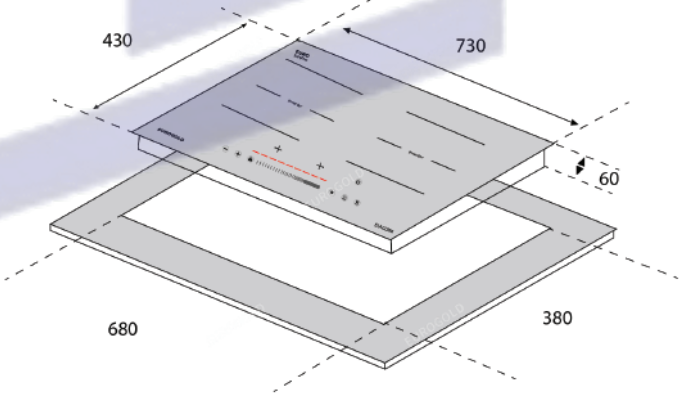

MÃ SP : EUH2266 ĐƠN GIÁ : 12.150.000 Xuất xứ Made in Malaysia

Thông tin sản phẩm

- Hai vùng nấu cảm ứng điện từ
- Mặt kính Euro Sapphire bo viền nhôm cao cấp
- Công nghệ biến tần Bridge Inverter tiết kiệm 35% điện năng, giữ nhiệt năng luôn ổn định, nấu ăn ngon hơn
- Có tới 9 cấp độ điều chỉnh nhiệt dùng cảm ứng trượt
- Chức năng Booster giúp công suất 1 vùng nấu lên 3000W
- Tốc độ gia nhiệt gấp đôi so với bếp truyền thống
- Tự động phát hiện vùng nấu và vùng nấu chỉ được kích hoạt khi phát hiện có nồi
- Chức năng rã đông cực tiện lợi, không còn phải chờ đợi nhiều giờ như giã đông truyền thống
- Bếp được thiết kế với nhiều lớp bảo vệ giúp thiết bị không bị ảnh hưởng khi điện áp thay đổi liên tục

Công nghệ an toàn

- Chức năng tạm dừng
- Chức năng chống trào nước
- Chức năng tự động tắt bếp khi không có nồi
- Chức năng khóa trẻ em
- Chức năng hẹn giờ thời gian nấu
- Chức năng bảo vệ quá nhiệt
- Tính năng chia sẻ công suất 2 vùng nấu tối đa 3700W
- Chỉ báo nhiệt dư trên vùng nấu

Thông số kỹ thuật

- Điện áp : 220V/50Hz
- Công suất bếp từ trái: 2300W - Booster 3000W
- Công suất bếp điện từ phải : 2300W - Booster 3000W
- Kích thước sản phẩm : 730W x 430D x 60H (mm)
- Kích thước khoét đá : 680W x 380D (mm)

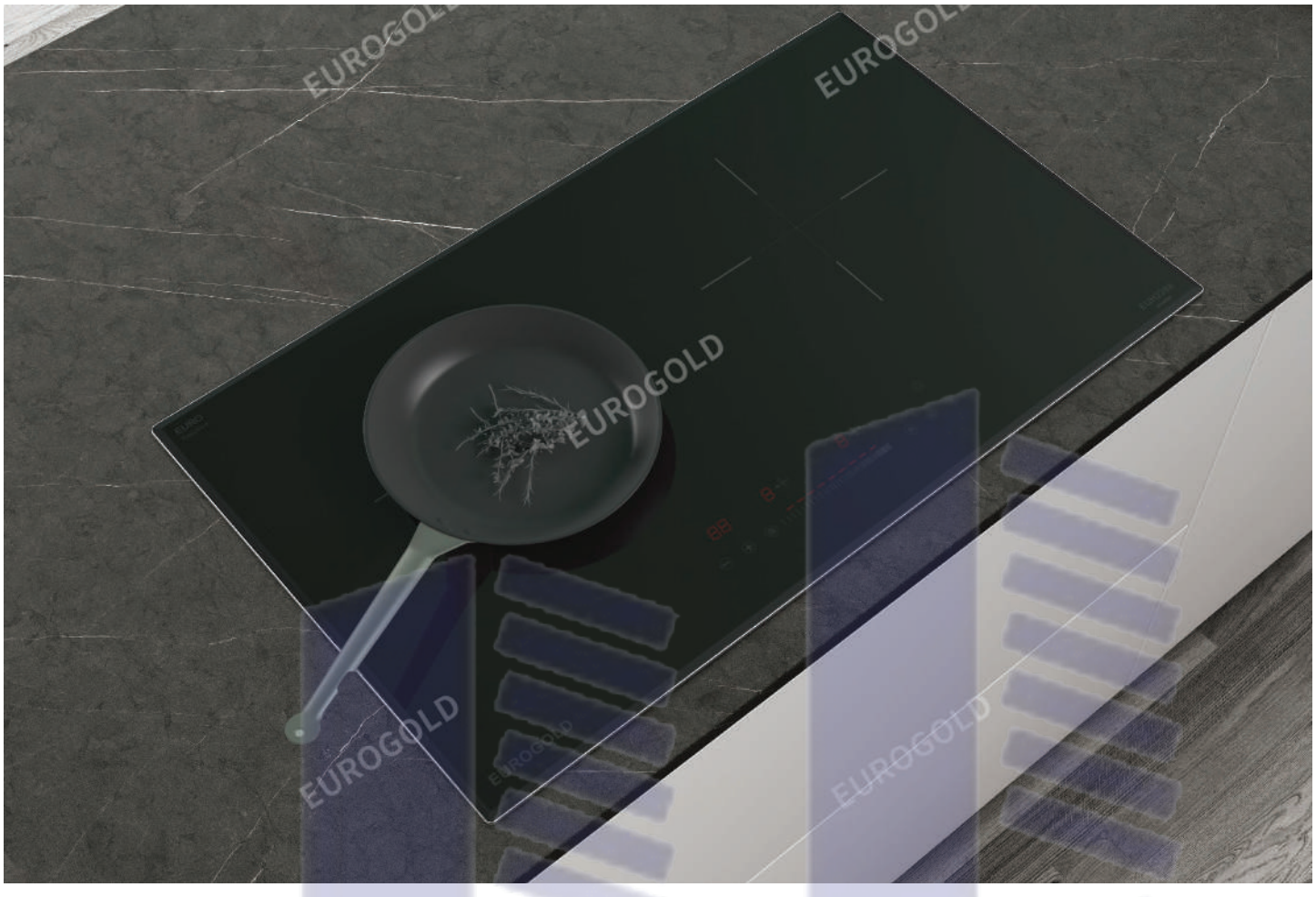

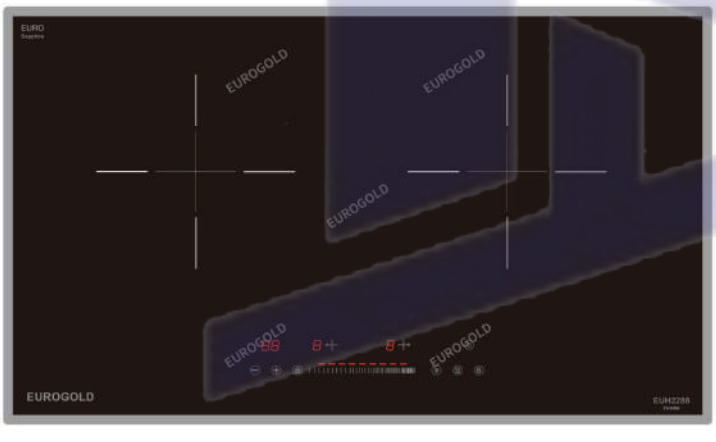

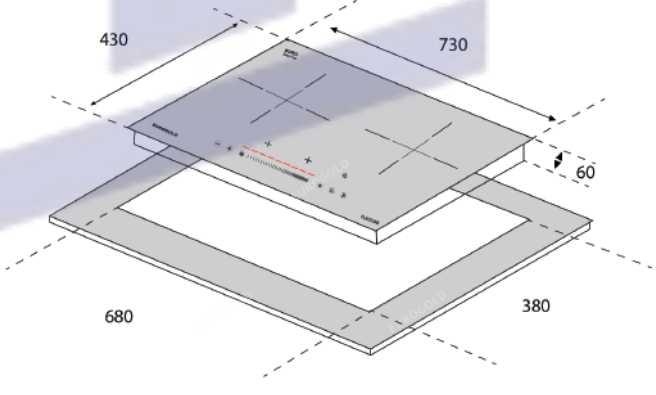

MÃ SP : EUH2288 ĐƠN GIÁ : 12.150.000 Xuất xứ Made in Malaysia

Thông tin sản phẩm

- Hai vùng nấu cảm ứng điện từ
- Mặt kính Euro Sapphire bo viền nhôm cao cấp
- Công nghệ biến tần Bridge Inverter tiết kiệm 35% điện năng, giữ nhiệt năng luôn ổn định, nấu ăn ngon hơn
- Có tới 9 cấp độ điều chỉnh nhiệt dùng cảm ứng trượt
- Chức năng Booster giúp công suất 1 vùng nấu lên 3000W
- Tốc độ gia nhiệt gấp đôi so với bếp truyền thống
- Tự động phát hiện vùng nấu và vùng nấu chỉ được kích hoạt khi phát hiện có nồi
- Chức năng rã đông cực tiện lợi, không còn phải chờ đợi nhiều giờ như giã đông truyền thống
- Bếp được thiết kế với nhiều lớp bảo vệ giúp thiết bị không bị ảnh hưởng khi điện áp thay đổi liên tục

Công nghệ an toàn

- Chức năng tạm dừng
- Chức năng chống trào nước
- Chức năng tự động tắt bếp khi không có nồi
- Chức năng khóa trẻ em
- Chức năng hẹn giờ thời gian nấu
- Chức năng bảo vệ quá nhiệt
- Tính năng chia sẻ công suất 2 vùng nấu tối đa 3700W
- Chỉ báo nhiệt dư trên vùng nấu

Thông số kỹ thuật

- Điện áp : 220V/50Hz
- Công suất bếp từ trái: 2300W - Booster 3000W
- Công suất bếp từ phải : 2300W - Booster 3000W
- Kích thước sản phẩm : 730W x 430D x 60H (mm)
- Kích thước khoét đá : 680W x 380D (mm)

Hút mùi





MÃ SP : EUH01160	4.650.000
MÃ SP : EUH01170	4.790.000

Tính năng sản phẩm

- Hút mùi kéo rút, mặt kính đen
- Đèn led siêu sáng
- Điều khiển cảm ứng 3 cấp độ
- Lưới lọc bằng nhôm 5 lớp
- Lọc khử mùi than hoạt tính

Thông số kỹ thuật

- Chất liệu : inox, kính
- Lực hút : 900(m3/h)
- Công suất động cơ 230w
- Độ ồn : ~45db
- Kích thước : 600/700mm

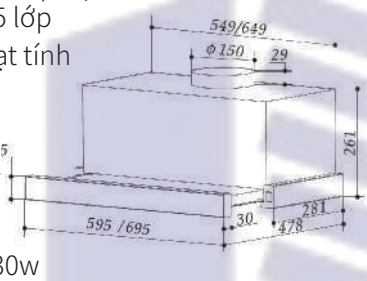



MÃ SP : EUH01270	4.890.000
MÃ SP : EUH01290	5.050.000

Tính năng sản phẩm

- Hút mùi kéo rút, mặt kính trắng
- Đèn led siêu sáng
- Điều khiển cảm ứng 3 cấp độ
- Lưới lọc bằng nhôm 5 lớp
- Lọc khử mùi than hoạt tính

Thông số kỹ thuật

- Chất liệu : inox, kính
- Lực hút : 900(m3/h)
- Công suất động cơ 230w
- Độ ồn : ~45db
- Kích thước : 700/00mm

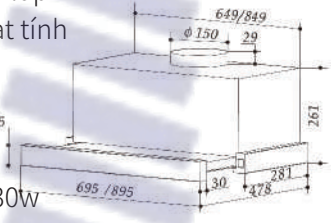





MÃ SP : EUH02370B	4.890.000

Tính năng sản phẩm

- Hút mùi kéo rút, kính và thân đen
- Đèn led siêu sáng
- Điều khiển cảm ứng 3 cấp độ
- Lưới lọc bằng nhôm 5 lớp
- Lọc khử mùi than hoạt tính

Thông số kỹ thuật

- Chất liệu : inox, kính
- Lực hút : 900(m3/h)
- Công suất động cơ 230w
- Độ ồn : ~45db
- Kích thước : 600/700mm

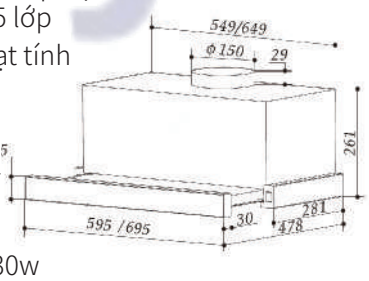

MÃ SP : EUH0770V	6.650.000
MÃ SP : EUH0790V	7.350.000

Tính năng sản phẩm

- Máy hút mùi kính vát, mặt kính đen
- Đèn led siêu sáng
- Điều khiển cảm ứng 3 cấp độ
- Lưới lọc bằng nhôm 5 lớp
- Lọc khử mùi than hoạt tính

Thông số kỹ thuật

- Chất liệu : inox, kính
- Lực hút : 1200(m3/h)
- Công suất động cơ 230w
- Độ ồn : ~50dbA
- Kích thước : 700/900mm

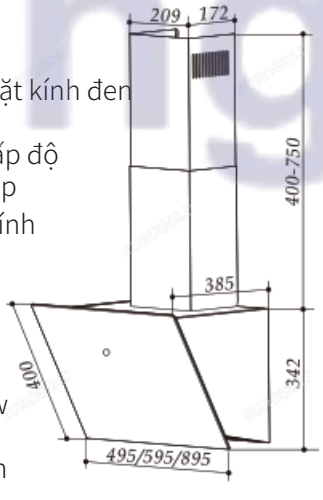



MÃ SP : EUH04170 4.080.000
MÃ SP : EUH04190 4.220.000

Tính năng sản phẩm

- Đèn led siêu sáng
- Điều khiển điện tử 3 cấp độ
- Lưới lọc bằng nhôm 5 lớp
- Lọc khử mùi than hoạt tính

Thông số kỹ

- Chất liệu : inox, kính
- Lực hút : 750(m3/h)
- Công suất động cơ 230w
- Độ ồn : ~45dbA
- Kích thước : 700/900mm

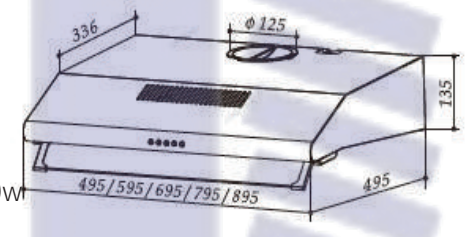



MÃ SP : EUH1070A 5.520.000

Tính năng sản phẩm

- Máy hút mùi âm tủ
- Đèn led siêu sáng
- Điều khiển điện tử 3 cấp độ
- Lưới lọc bằng inox
- Lọc khử mùi than hoạt tính

Thông số kỹ thuật

- Chất liệu : inox
- Lực hút : 1200(m3/h)
- Công suất động cơ 230w
- Độ ồn : Độ ồn : ~50db
- Kích thước : 700

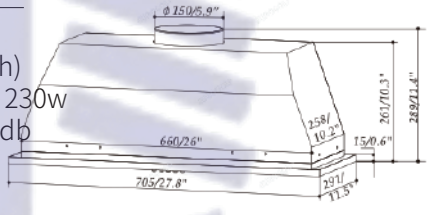





MÃ SP : EUH06170 7.190.000
MÃ SP : EUH06190 7.320.000

Tính năng sản phẩm

- Máy hút mùi chữ T
- Đèn led siêu sáng
- Điều khiển cảm ứng 3 cấp độ
- Lưới lọc bằng nhôm 5 lớp
- Lọc khử mùi than hoạt tính

Thông số kỹ thuật

- Chất liệu : inox, kính
- Lực hút : 1200(m3/h)
- Công suất động cơ 230w
- Độ ồn : ~50db
- Kích thước : 700/900mm

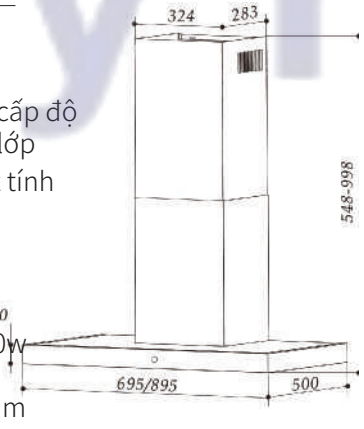

MÃ SP : EUH06170 PRO 7.390.000
MÃ SP : EUH06190 PRO 7.570.000

Tính năng sản phẩm

- Máy hút mùi chữ T
- Đèn led siêu sáng
- Điều khiển cảm ứng 9 cấp độ
- Lưới lọc inox
- Lọc khử mùi than hoạt tính

Thông số kỹ thuật

- Chất liệu : inox, kính
- Lực hút : 900(m3/h)
- Công suất động cơ 230w
- Độ ồn : ~41db
- Kích thước : 700/900mm
- Động cơ BLDC

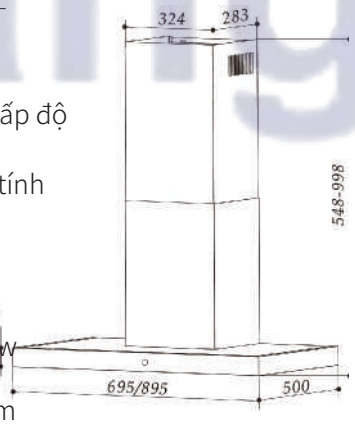



MÃ SP : EUH02370	6.620.000
MÃ SP : EUH02390	6.780.000

Tính năng sản phẩm

- Máy hút mùi kính cong
- Đèn led siêu sáng
- Điều khiển nút nhấn
- Lưới lọc bằng inox
- Lọc khử mùi than hoạt tính

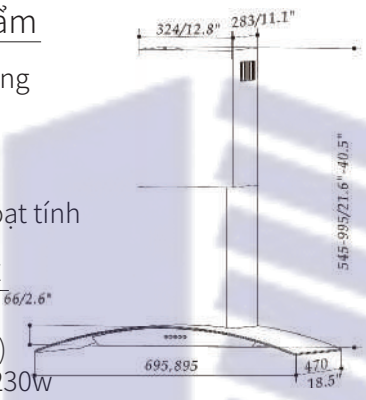

Thông số kỹ thuật

- Chất liệu : inox, kính
- Lực hút : 1200(m3/h)
- Công suất động cơ 230w
- Độ ồn : Độ ồn : ~50db
- Kích thước : 700/900mm



MÃ SP : EUH02170	6.860.000
MÃ SP : EUH02190	7.150.000

Tính năng sản phẩm

- Máy hút mùi kính cong mặt kính đen
- Đèn led siêu sáng
- Điều khiển cảm ứng 3 cấp độ
- Lưới lọc bằng inox
- Lọc khử mùi than hoạt tính

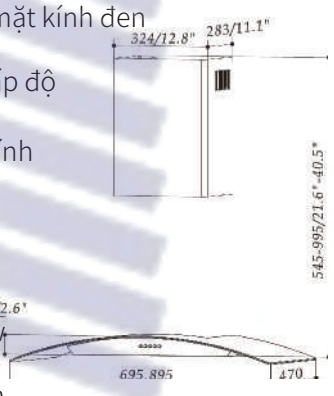

Thông số kỹ thuật

- Chất liệu : inox, kính
- Lực hút : 1200(m3/h)
- Công suất động cơ 230w
- Độ ồn : ~50dbA
- Kích thước : 700/900mm



MÃ SP : EUH02270	7.150.000
MÃ SP : EUH02290	7.290.000

Tính năng sản phẩm

- Máy hút mùi kính cong mặt bạc
- Đèn led siêu sáng
- Điều khiển cảm ứng 3 cấp độ
- Lưới lọc bằng inox
- Lọc khử mùi than hoạt tính

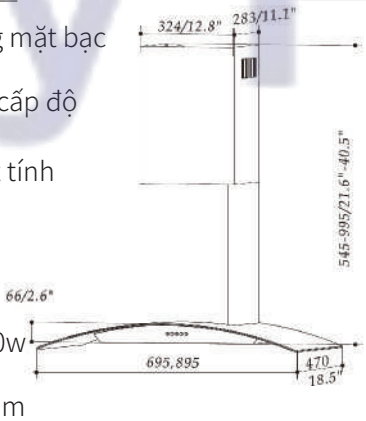

Thông số kỹ thuật

- Chất liệu : inox, kính
- Lực hút : 1200(m3/h)
- Công suất động cơ 230w
- Độ ồn : ~50db
- Kích thước : 700/900mm



MÃ SP : EUH03170	7.350.000
MÃ SP : EUH03190	7.560.000

Tính năng sản phẩm

- Máy hút mùi chữ T mặt kính đen bo viền inox
- Đèn led siêu sáng
- Điều khiển cảm ứng 3 cấp độ
- Lưới lọc bằng nhôm 5 lớp
- Lọc khử mùi than hoạt tính

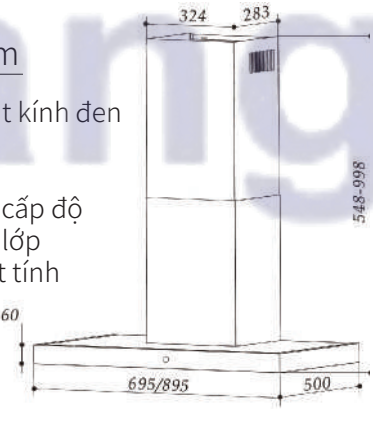

Thông số kỹ thuật

- Chất liệu : inox, kính
- Lực hút : 1200(m3/h)
- Công suất động cơ 230w
- Độ ồn : ~50db
- Kích thước : 700/900mm

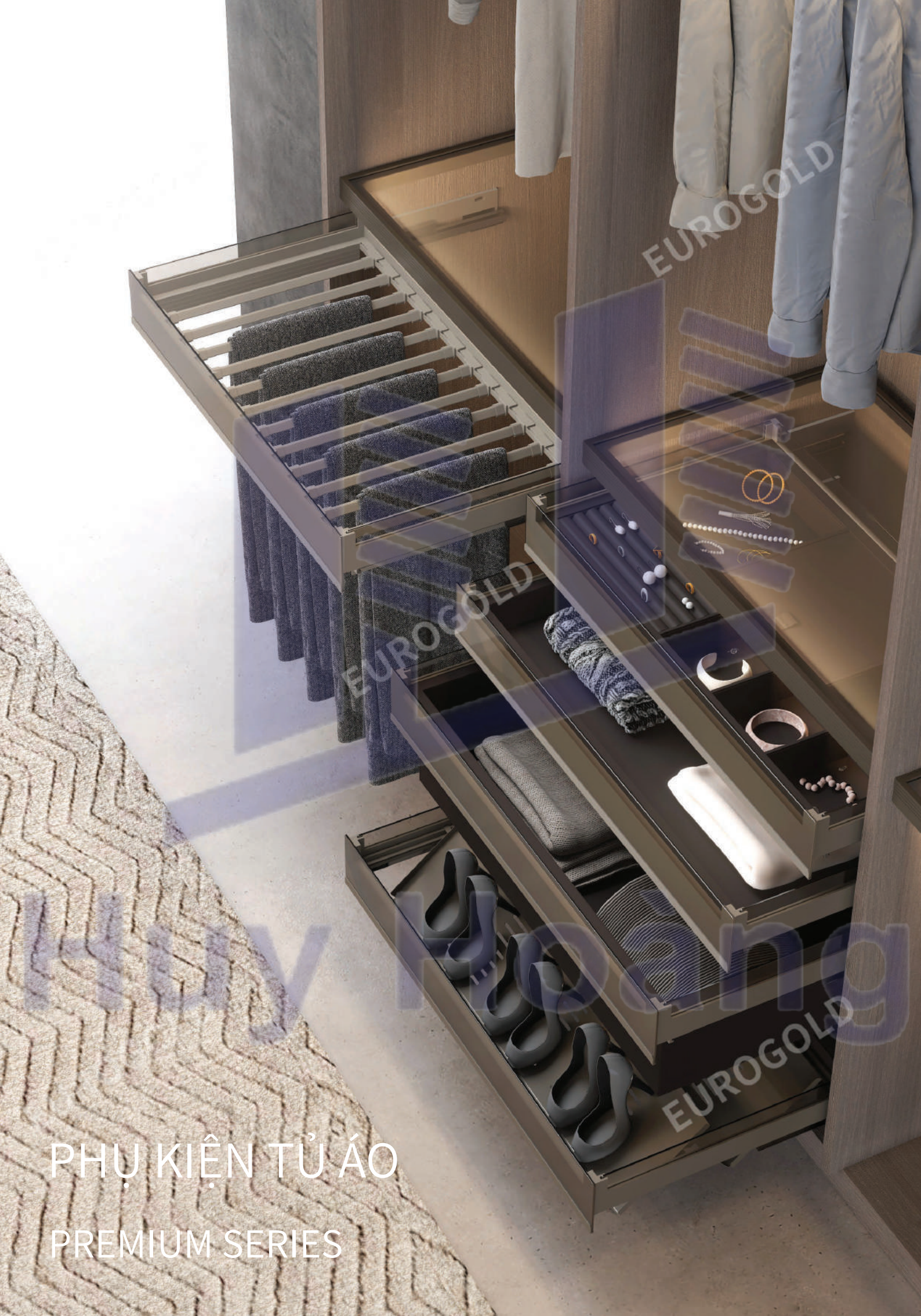

PHỤ KIỆN TỦ ÁO

PREMIUM SERIES



GIÁ ĐỂ ĐỒ TRANG SỨC PREMIUM SERIES

Mã hàng	Quy cách sản phẩm (mm)	Kích thước phủ bì (mm)	Đơn giá (VNĐ)
EUA22160	W(564-568)*D478*H115	600	6.860.000
EUA22170	W(664-668)*D478*H115	700	7.350.000
EUA22180	W(764-768)*D478*H115	800	7.850.000
EUA22190	W(864-868)*D478*H115	900	8.350.000

Huy Hoang



GIÁ VẮT QUẦN ÂU PREMIUM SERIES

Mã hàng	Quy cách sản phẩm (mm)	Kích thước phủ bì	Đơn giá (VNĐ)
EUA22460	W(564-568)*D478*115	600	4.250.000
EUA22470	W(664-668)*D478*115	700	4.450.000
EUA22480	W(764-768)*D478*115	800	4.650.000
EUA22490	W(864-868)*D478*115	900	4.890.000

Huy Hoàng

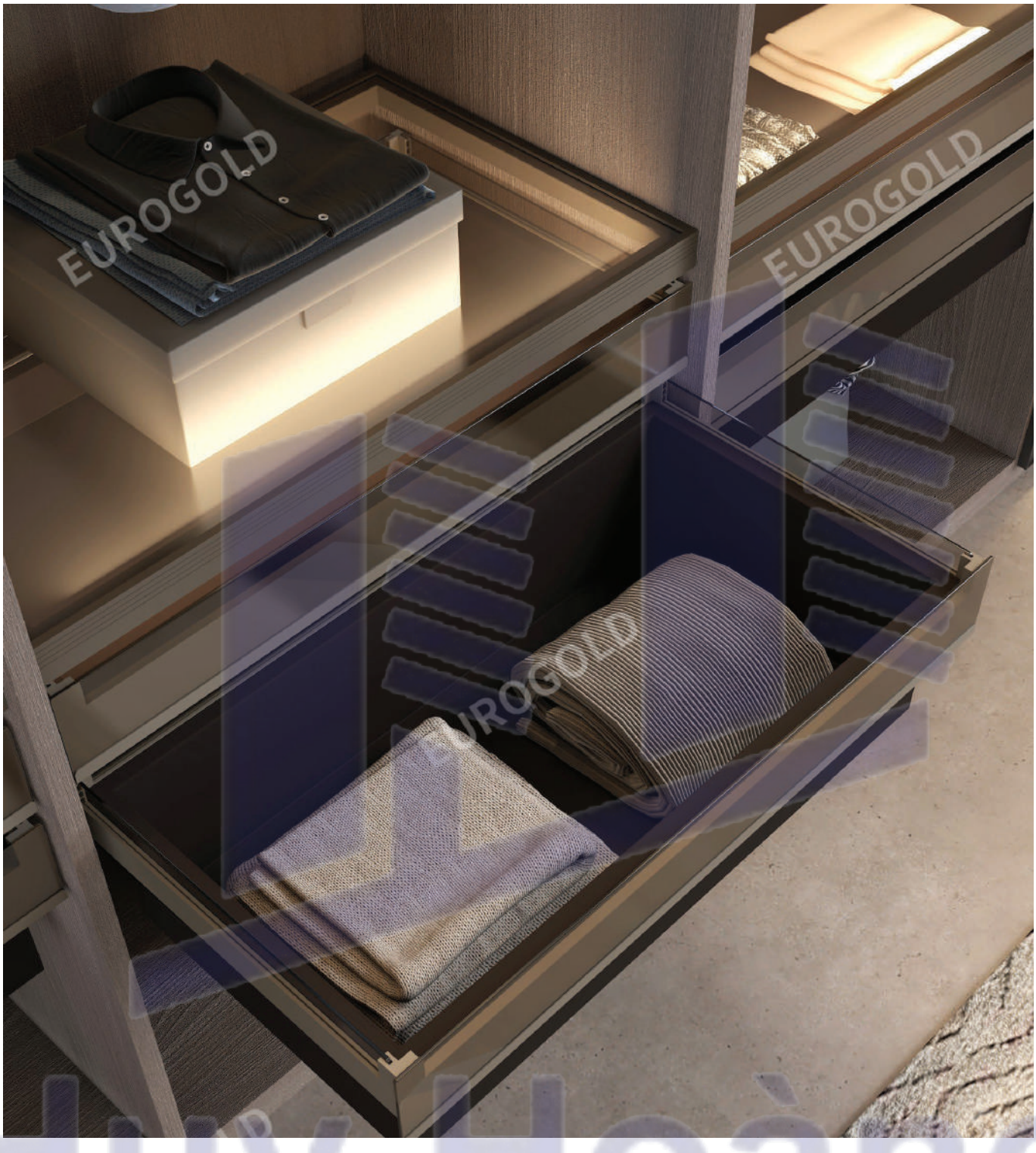

GIỎ ĐỂ ĐỒ GẤP PREMIUM SERIES

Mã hàng	Quy cách sản phẩm (mm)	Kích thước phủ bì	Đơn giá (VNĐ)
EUA22260	W(564-568)*D470*H240	600	7.130.000
EUA22270	W(664-668)*D470*H240	700	7.580.000
EUA22280	W(764-768)*D470*H240	800	8.050.000
EUA22290	W(864-868)*D470*H240	900	8.550.000

Huy Hoàng



KỆ ĐỂ GIÀY PREMIUM SERIES

Mã hàng	Quy cách sản phẩm (mm)	Kích thước phủ bì	Đơn giá (VNĐ)
EUA22560	W(564-568)*D478*H235	600	4.150.000
EUA22570	W(664-668)*D478*H235	700	4.350.000
EUA22580	W(764-768)*D478*H235	800	4.550.000
EUA22590	W(864-868)*D478*H235	900	4.790.000

EUROGOLD
Huy Hoang



GIÁ TREO ĐỒ GÓC 3 TẦNG PREMIUM SERIES

Mã hàng	Quy cách sản phẩm (mm)	Kích thước phủ bì	Đơn giá (VNĐ)
EUA228270	700*365*(1900-2100)	800	6.950.000


EUROGOLD
EUROGOLD
EUROGOLD
EUROGOLD
EUROGOLD
Huy Hoàng

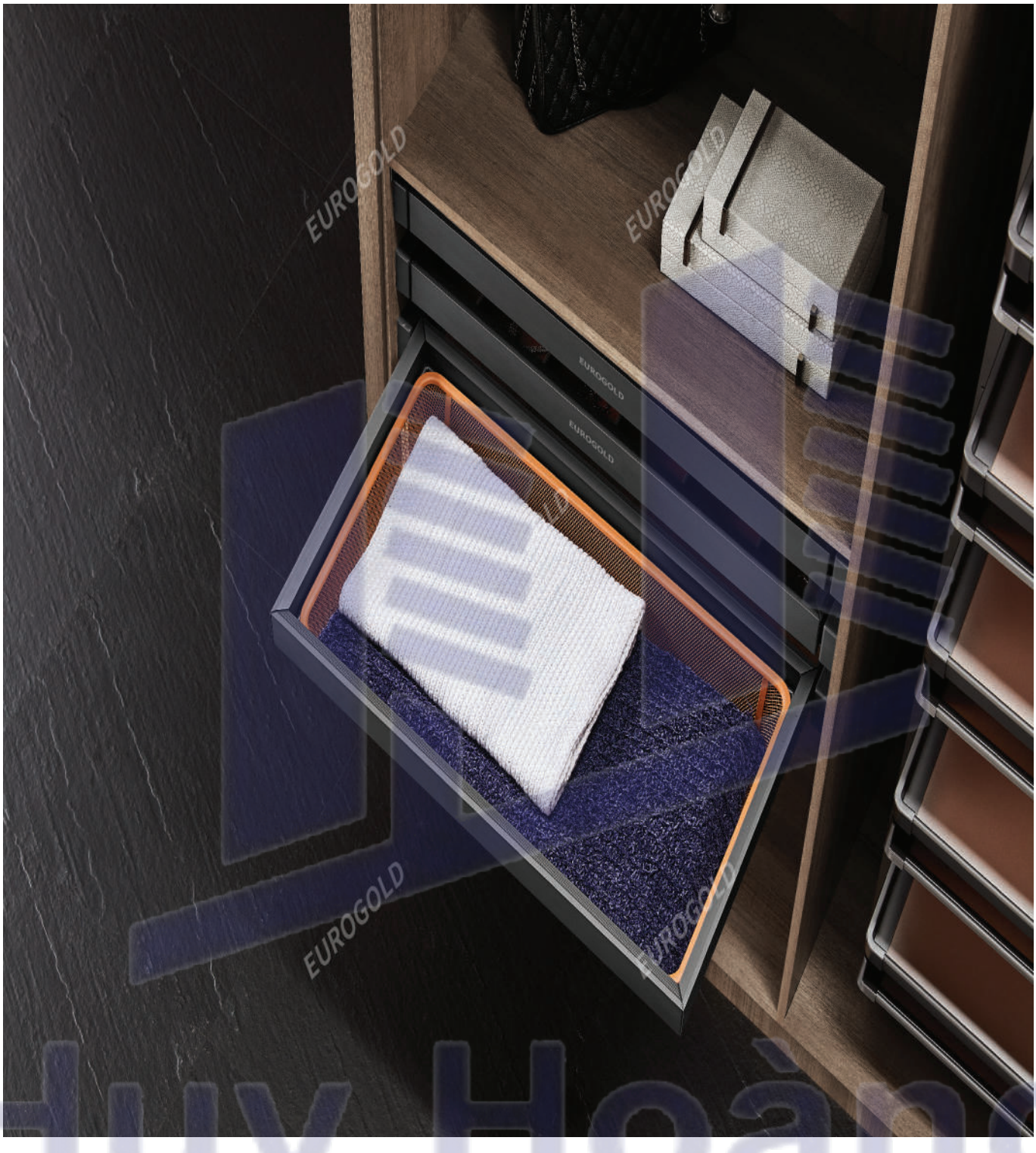

GIỎ ĐỂ ĐỒ GẤP, RAY GIẢM CHẤN, LƯỚI CAO CẤP

Mã hàng	Quy cách sản phẩm (mm)	Kích thước phủ bì	Đơn giá (VNĐ)
EUA2160B	W564*D470*H190	600 - 630mm	2.750.000
EUA2170B	W664*D470*H190	700 - 730mm	2.950.000
EUA2180B	W764*D470*H190	800 - 830mm	3.120.000
EUA2190B	W864*D470*H190	900 - 930mm	3.290.000

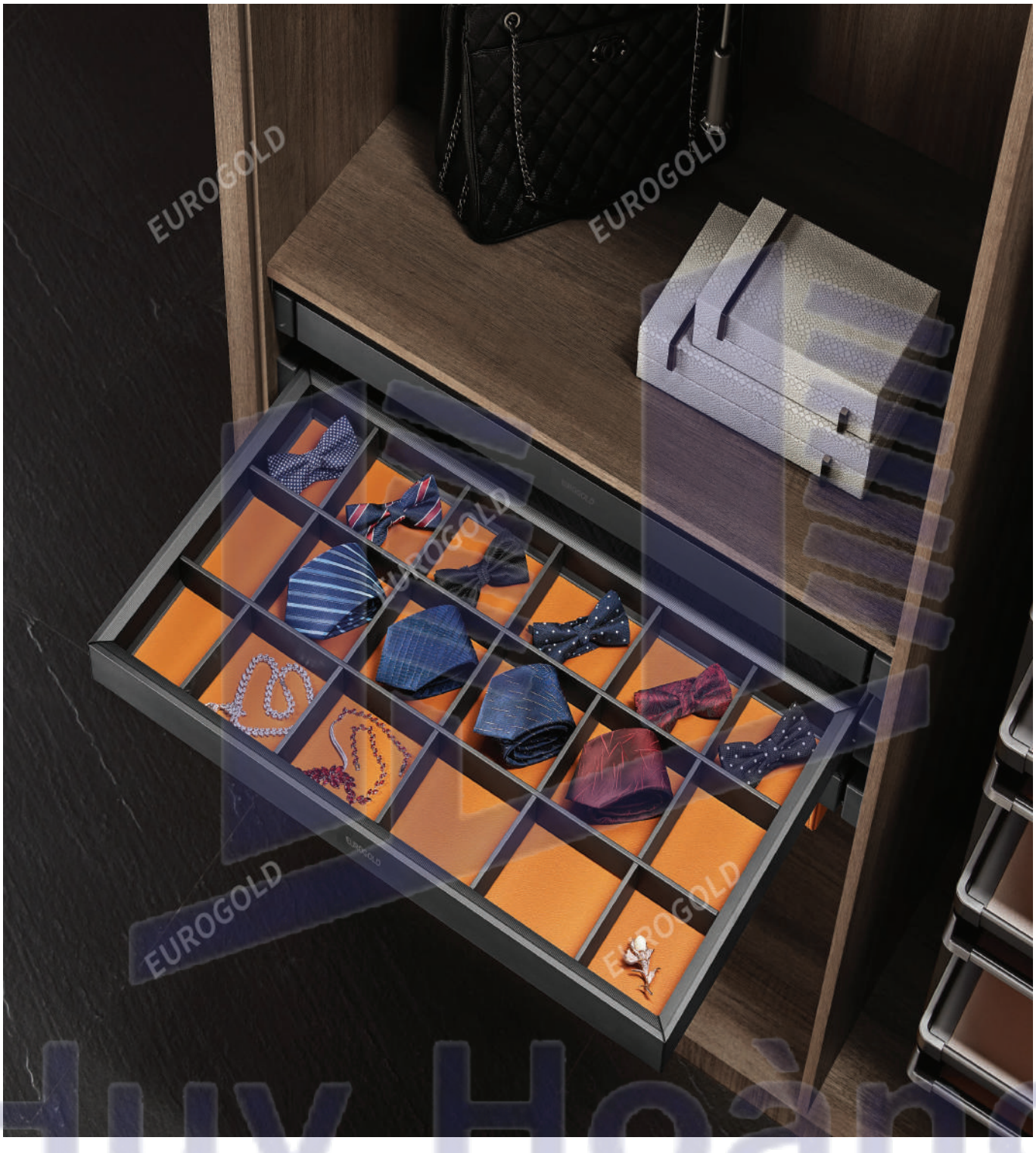

GIÁ ĐỂ ĐỒ TRANG SỨC, RAY GIẢM CHẤN

Mã hàng	Quy cách sản phẩm (mm)	Kích thước phủ bì	Đơn giá (VNĐ)
EUA6160B	W564*D480*H80	600 - 630mm	2.680.000
EUA6170B	W664*D480*H80	700 - 730mm	2.820.000
EUA6180B	W764*D480*H80	800 - 830mm	2.990.000
EUA6190B	W864*D480*H80	900 - 930mm	3.180.000

Huy Hoàng

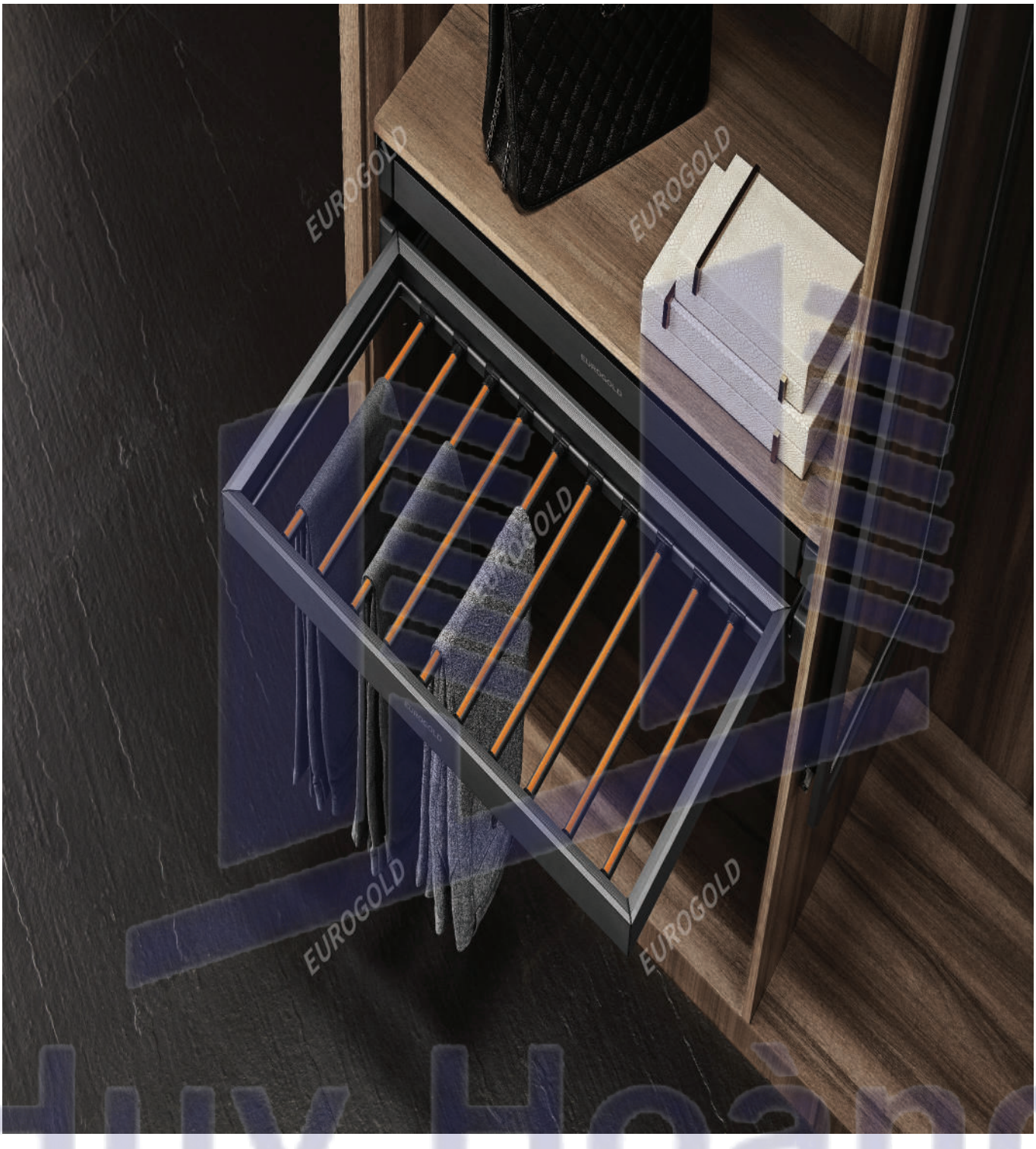

VẮT QUẦN ÂU, RAY GIẢM CHẤN

Mã hàng	Quy cách sản phẩm (mm)	Kích thước phủ bì	Đơn giá (VNĐ)
EUA4160B	W564*D480*H75	600 - 630mm	2.250.000
EUA4170B	W664*D480*H75	700 - 730mm	2.380.000
EUA4180B	W764*D480*H75	800 - 830mm	2.550.000
EUA4190B	W864*D480*H75	900 - 930mm	2.720.000

Huy Hoàng



MẮC QUẦN ÁO 8 NỐT RAY BI, RAY GIẢM CHẤN

Mã hàng	Quy cách sản phẩm (mm)	Kích thước phủ bì	Đơn giá (VNĐ)
EVA300B	W120*D468*H135	.....	1.250.000

Huy Hoàng



MÓC TREO QUẦN ÂU, RAY GIẢM CHẤN

Mã hàng	Quy cách sản phẩm (mm)	Kích thước phủ bì	Đơn giá (VNĐ)
EUA7110B	W360*D468*H135	.....	1.950.000



THANH TREO GÓC TỦ ÁO

Mã hàng	Quy cách sản phẩm (mm)	Đơn giá (VNĐ)
ETT103C	3m	830.000
ETT103B	Cặp	95.000
ETT103M	Bộ	220.000



MÓC TREO TỦ ÁO ĐA NĂNG

Mã hàng	Quy cách sản phẩm (mm)	Đơn giá (VNĐ)
EUA1560B	Ø520*H125	1.230.000



GIÁ MẮC QUẦN ÁO DI ĐỘNG

Mã hàng	Quy cách sản phẩm (mm)	Kích thước phủ bì	Đơn giá (VNĐ)
EUA11080B	W(764-1064)*D150*H900	800 - 1100mm	2.690.000

Huy Hoàng



GƯƠNG ÂM TỦ RAY GIẢM CHẤN

Mã hàng	Quy cách sản phẩm (mm)	Kích thước phủ bì	Đơn giá (VNĐ)
EUA1440B	W360*D460*H1280	.....	2.090.000



KỆ ĐỂ GIÀY THÔNG MINH

Mã hàng	Quy cách sản phẩm (mm)	Kích thước phủ bì	Số tầng	Đơn giá (VNĐ)
EUA1310B	700X360(1630-1830)	800mm	10	10.190.000



THANH TREO QUẦN ÁO CAO CẤP

Mã hàng	Đơn vị	Đơn giá (VNĐ)
ETT01A	Dài 3M	750.000
ETT02A	Một chiếc	110.000



GIÁ VẮT CÀ VẠT ĐA NĂNG

Mã hàng	Quy cách sản phẩm (mm)	Kích thước phủ bì	Đơn giá (VNĐ)
EUA9150B	W140*D468*H70	.....	1.250.000



THANH TREO QUẦN ÁO BỌC DA CAO CẤP

Mã hàng	Kích thước (mm)	Chi tiết sản phẩm	Đơn giá (VNĐ)
ETT600	600	Không có đèn led	585.000
ETT800	800	Không có đèn led	695.000
ETT900	900	Không có đèn led	770.000
ETT600LT	600	Có đèn led	1.680.000
ETT800LT	800	Có đèn led	2.230.000
ETT900LT	900	Có đèn led	2.520.000

Huy Hoàng



VẮT QUẦN KẾT HỢP ĐỂ TRANG SỨC, RAY GIẢM CHẤN

Mã hàng	Quy cách sản phẩm (mm)	Đơn giá (VNĐ)
EVA400B	W360*D455*H220	1.850.000

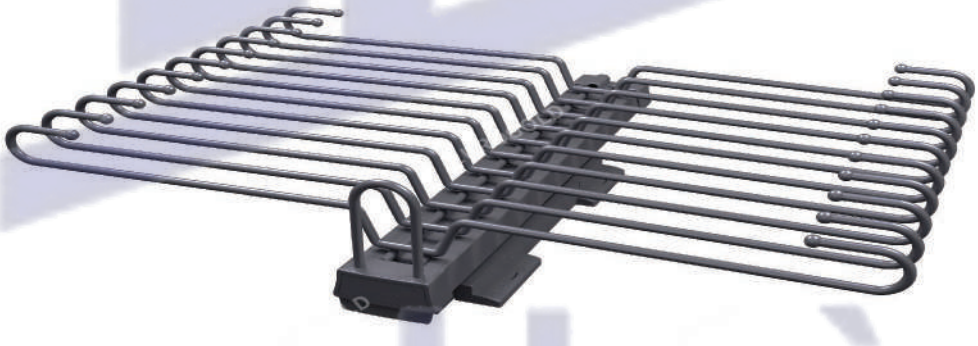

MÓC TREO QUẦN ÂU ĐÔI RAY GIẢM CHẤN

Mã hàng	Quy cách sản phẩm (mm)	Kích thước lọt lòng	Đơn giá (VNĐ)
EUA7120B	W650*D468*H135	.....	2.550.000

Huy Hoàng



GIÁ ĐỂ ĐỒ TRANG SỨC, RAY GIẢM CHẤN

Mã hàng	Quy cách sản phẩm (mm)	Kích thước phủ bì	Đơn giá (VNĐ)
EUA6160	W564*D480*H80	600 - 700mm	3.350.000
EUA6170	W664*D480*H80	700 - 800mm	3.480.000
EUA6180	W764*D480*H80	800 - 900mm	3.550.000
EUA6190	W864*D480*H80	900 - 1000mm	3.680.000

Huy Hoàng



VẮT QUẦN ÂU, RAY GIẢM CHẤN

Mã hàng	Quy cách sản phẩm (mm)	Kích thước phủ bì	Đơn giá (VNĐ)
EUA4160	W564*D480*H75	600 - 700mm	1.990.000
EUA4170	W664*D480*H75	700 - 800mm	2.150.000
EUA4180	W764*D480*H75	800 - 900mm	2.330.000
EUA4190	W864*D480*H75	900 - 1000mm	2.480.000

Huy Hoàng



MẮC QUẦN ÁO 8 NỐT RAY BI, RAY GIẢM CHẤN

Mã hàng	Quy cách sản phẩm (mm)	Kích thước phủ bì	Đơn giá (VNĐ)
EVA300	W120*D468*H135	.....	1.180.000

Huy Hoang



GIÁ VẮT CÀ VẠT ĐA NĂNG

Mã hàng	Quy cách sản phẩm (mm)	Kích thước phủ bì	Đơn giá (VNĐ)
EUA9150	W140*D468*H70	564 - 664mm	1.180.000

Huy Hoàng



GIÁ VẮT QUẦN ÂU KẾT HỢP ĐỂ TRANG SỨC, RAY GIẢM CHẤN

Mã hàng	Quy cách sản phẩm (mm)	Kích thước phủ bì	Đơn giá (VNĐ)
EVA560	W564*D480*H160	600 - 700mm	3.050.000
EVA570	W664*D480*H160	700 - 800mm	3.150.000
EVA580	W764*D480*H160	800 - 900mm	3.280.000
EVA590	W864*D480*H160	900 - 1000mm	3.390.000



RỔ ĐỂ ĐỒ GẤP, RAY GIẢM CHẤN

Mã hàng	Quy cách sản phẩm (mm)	Kích thước lọt lòng	Đơn giá (VNĐ)
EVA370	W664*D470*H180	700 - 800mm	2.750.000
EVA380	W764*D470*H180	800 - 900mm	2.880.000
EVA390	W864*D470*H180	900 - 1000mm	2.990.000

Huy Hoàng



GIỎ ĐỂ ĐỒ GẤP, RAY GIẢM CHẤN, GIÁ MÂY

Mã hàng	Quy cách sản phẩm (mm)	Kích thước phủ bì	Đơn giá (VNĐ)
EUA2160	W564*D470*H190	600 - 700mm	3.020.000
EUA2170	W664*D470*H190	700 - 800mm	3.150.000
EUA2180	W764*D470*H190	800 - 900mm	3.320.000
EUA2190	W864*D470*H190	900 - 1000mm	3.490.000

Huy Hoàng



VẮT QUẦN KẾT HỢP ĐỂ TRANG SỨC, RAY GIẢM CHẤN

Mã hàng	Quy cách sản phẩm (mm)	Đơn giá (VNĐ)
EVA400	W360*D455*H220	1.850.000

Huy Hoàng



MÓC TREO QUẦN ÂU, RAY GIẢM CHẤN

Mã hàng	Quy cách sản phẩm (mm)	Kích thước phủ bì	Đơn giá (VNĐ)
EUA7110	W360*D468*H135	.....	1.950.000

Huy Hoàng



MÓC TREO QUẦN ÂU ĐÔI RAY GIẢM CHẤN

Mã hàng	Quy cách sản phẩm (mm)	Kích thước phủ bì	Đơn giá (VNĐ)
EUA7120	W650*D468*H135	.....	2.550.000

Huy Hoang



GIÁ MẮC QUẦN ÁO DI ĐỘNG

Mã hàng	Quy cách sản phẩm (mm)	Kích thước phủ bì	Đơn giá (VNĐ)
EUA11080	W(764-1064)*D150*H900	800 - 1100mm	2.690.000



GƯƠNG ÂM TỦ RAY GIẢM CHẤN

Mã hàng	Quy cách sản phẩm (mm)	Kích thước phủ bì	Đơn giá (VNĐ)
EUA1440	W360*D460*H1280	.....	3.550.000



KỆ ĐỂ ĐỒ 3 TẦNG, RAY GIẢM CHẤN, GIỎ MÂY

Mã hàng	Quy cách sản phẩm (mm)	Kích thước phủ bì	Đơn giá (VNĐ)
EUA5190	W330*D480*H860	.....	3.930.000



KỆ ĐỂ ĐỒ GẤP 3 TẦNG, RAY GIẢM CHẤN

Mã hàng	Quy cách sản phẩm (mm)	Kích thước phủ bì	Đơn giá (VNĐ)
EVA1000	W330*D470*H860	.....	3.390.000



GIÁ TREO ĐỒ GÓC 3 TẦNG

Mã hàng	Quy cách sản phẩm (mm)	Kích thước phủ bì	Đơn giá (VNĐ)
EUA1210	720 x H(1910-2110)	>=764mm	5.320.000



KỆ ĐỂ GIÀY THÔNG MINH

Mã hàng	Quy cách sản phẩm (mm)	Kích thước phủ bì	Số tầng	Đơn giá (VNĐ)
EUA1306	700 x 360 x (1070-1270)	800mm	6	8.950.000
EUA1308	700 x 360 x (1350-1550)	800mm	8	9.650.000



CẦU LÀ GẤP NGANG ÂM TỦ

Mã hàng	Quy cách sản phẩm (mm)	Lọt lòng	Đơn giá (VNĐ)
EUA1219	W280*D440*H205	.....	2.990.000

Huy Hoàng



GIỎ ĐỰNG ĐỒ GIẶT - RAY HỘP GIẢM CHẤN CAO CẤP

Mã sản phẩm	Quy cách sản phẩm Rộng * Sâu * Cao (mm)	Chiều rộng tủ (mm)	Đơn vị tính	Đơn giá chưa VAT (VNĐ)
EUA01400	W362-368*D506H570	400	Bộ	4.090.000


EUROGOLD
EUROGOLD
EUROGOLD
EUROGOLD
Huy Hoàng





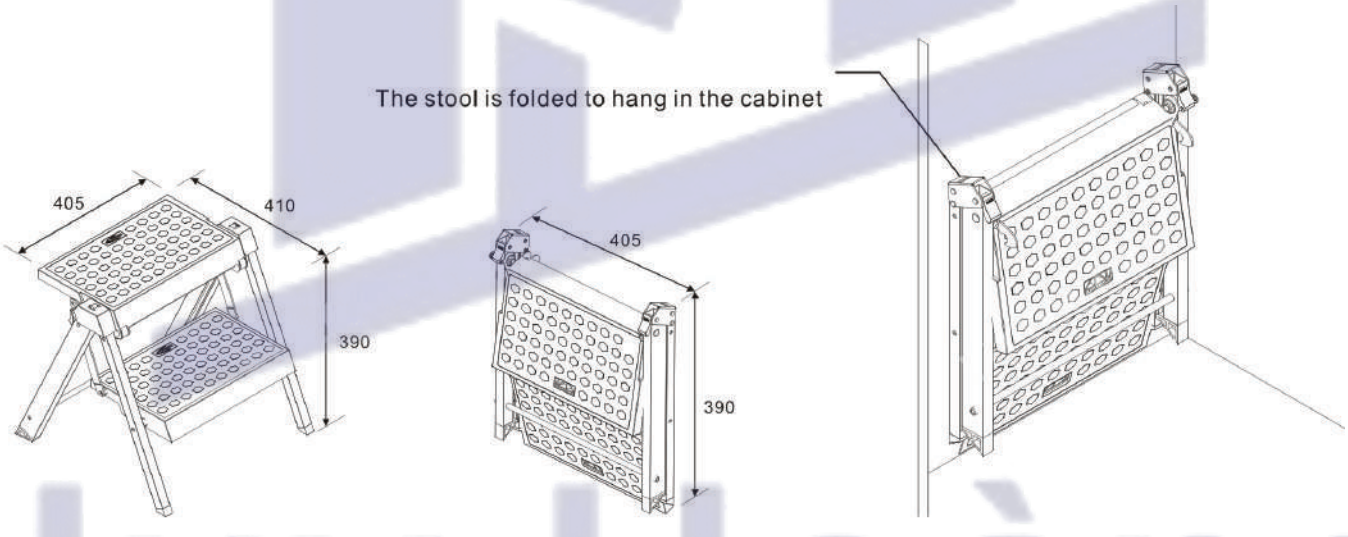

THANG GẤP THÔNG MINH

Mã hàng	Quy cách sản phẩm	Số tầng	Đơn giá (VNĐ)
EUT102		2	2.550.000
EUT103		3	3.950.000

Huy Hoàng



ĐÈN LED TỦ

Mã hàng	Kích thước	Màu	Công suất	Tính năng	Đơn giá (VNĐ)
EUD3560	600mm	6000k	4W	Cảm biến chuyển động	750.000
EUD3590	900mm	6000k	4W		995.000



EUD1704



EUD2501

ĐÈN LED TỦ

Mã hàng	Kích thước	Màu	Công suất	Tính năng	Đơn giá (VNĐ)
EUD1704	Ø59.5*8mm	6000k	4W	Không dùng công tắc	245.000
EUD2501	L165*D38*H8mm	6000k	1.8W	Cảm biến hồng ngoại	375.000

Huy Hoàng

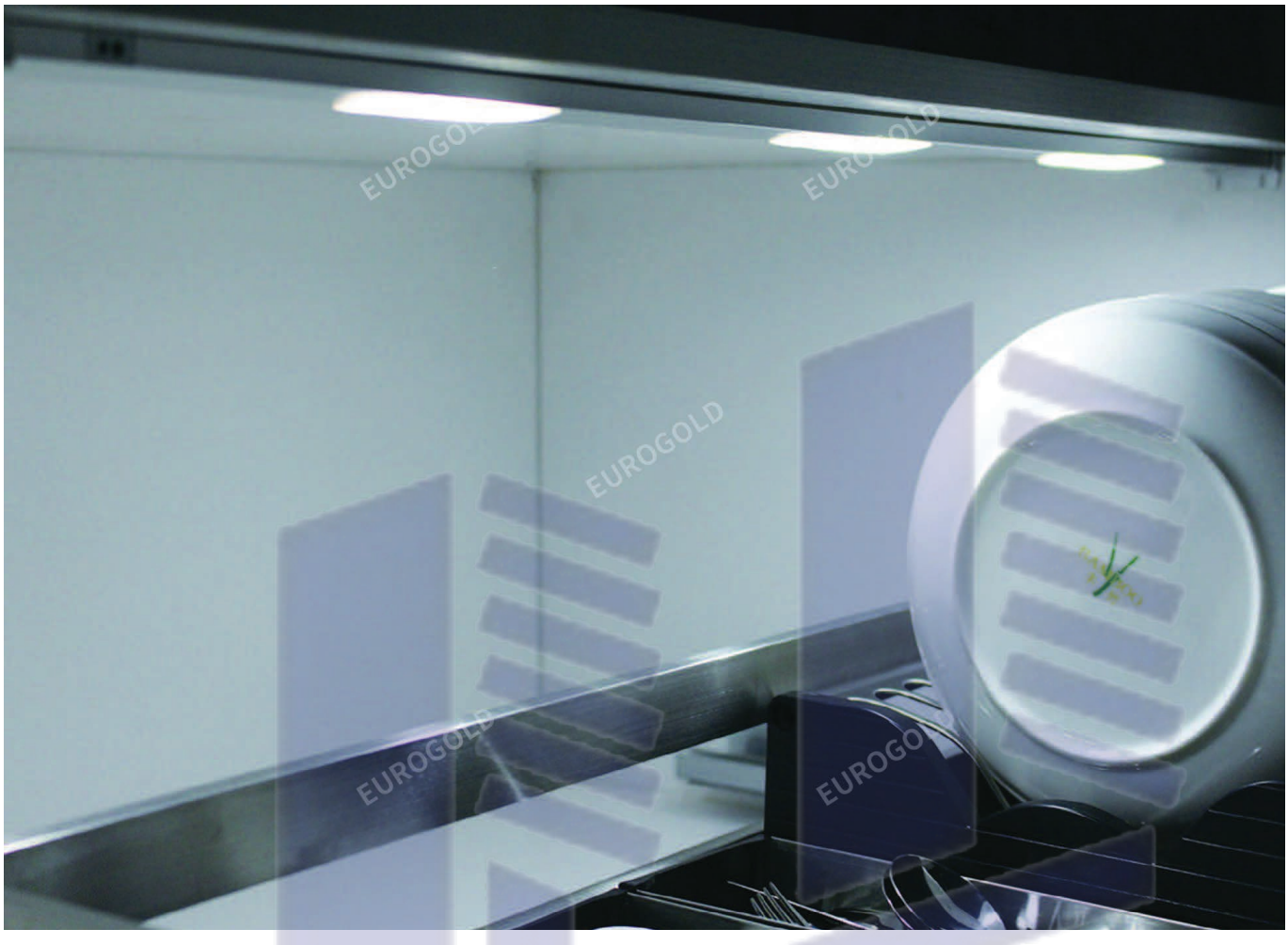

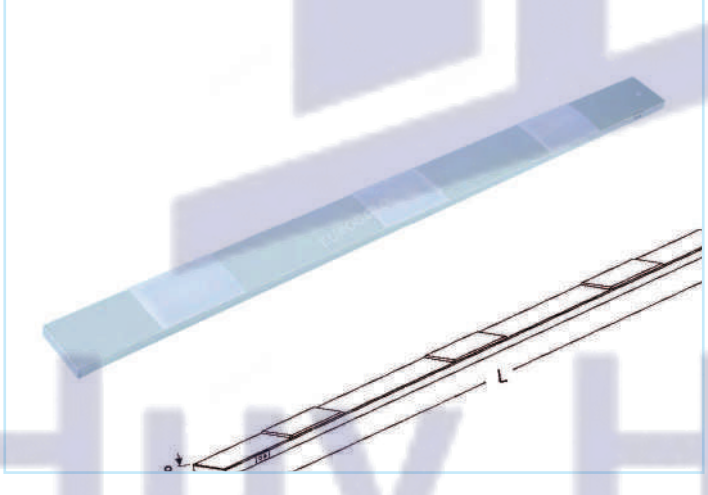

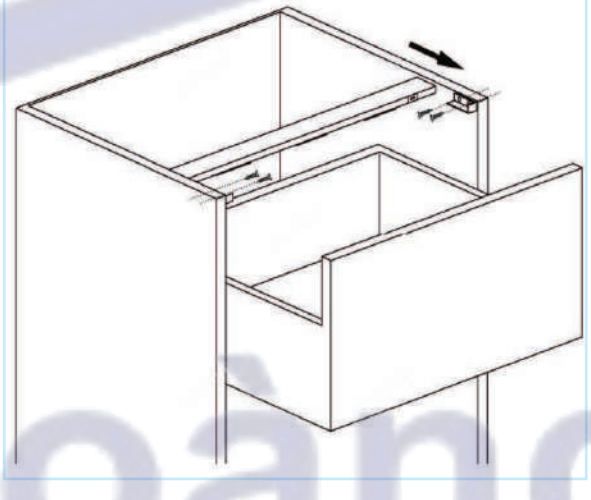

ĐÈN LED TỦ

Mã hàng	Kích thước	Màu	Công suất	Tính năng	Đơn giá (VNĐ)
EUD6560	562mm	6000k	1.3W	Cảm biến hồng ngoại, pin sạc	1.150.000
EUD6570	662mm	6000k	1.3W		1.210.000
EUD6580	762mm	6000k	1.5W		1.230.000
EUD6590	862mm	6000k	1.5W		1.270.000

Huy Hoàng





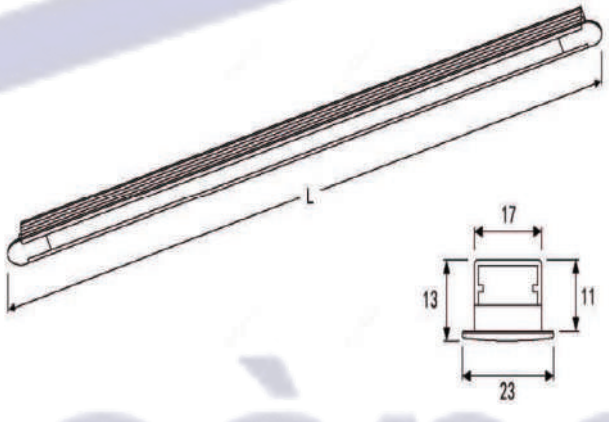

ĐÈN LED TỦ

Mã hàng	Kích thước	Màu	Công suất	Tính năng	Đơn giá (VNĐ)
EUD7550	500mm	6000k	4.0W	Cảm biến hồng ngoại	735.000
EUD7560	600mm	6000k	4.8W		805.000
EUD7570	700mm	6000k	5.6W		870.000
EUD7580	800mm	6000k	6.5W		940.000
EUD7590	900mm	6000k	7.1W		995.000

Huy Hoàng

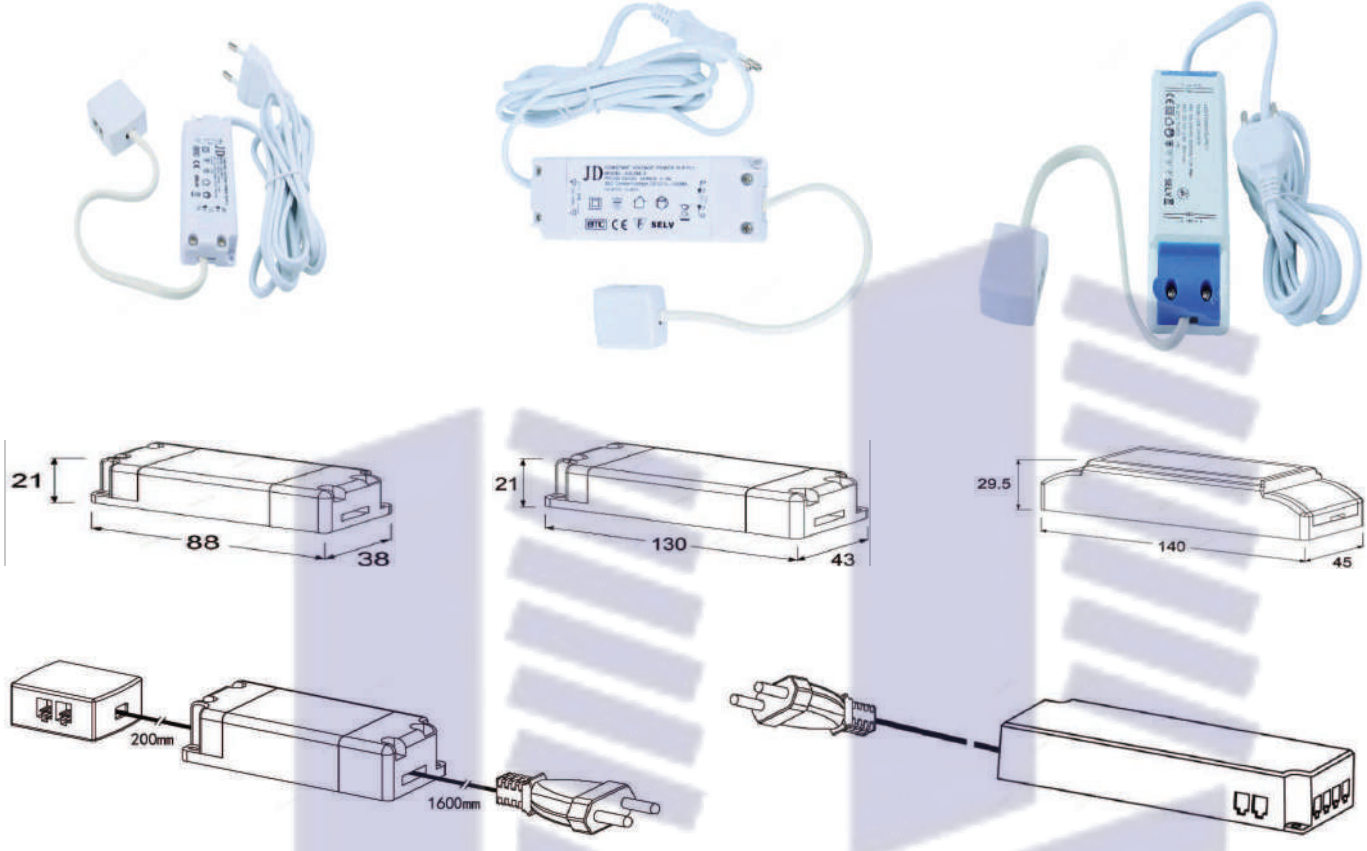

NGUỒN CẤP ĐIỆN CHO ĐÈN LED

Mã hàng	Kích thước	Điện áp đầu vào	Công suất max	Tính năng	Đơn giá (VNĐ)
EUD8805		110-240VAC	5W	Chống đoản mạch	370.000
EUD8818		110-240VAC	18W		505.000
EUD8830		110-240VAC	30W		685.000

Huy Hoàng

FULL STAINLESS STEEL
NOT AFRAID OF WATER

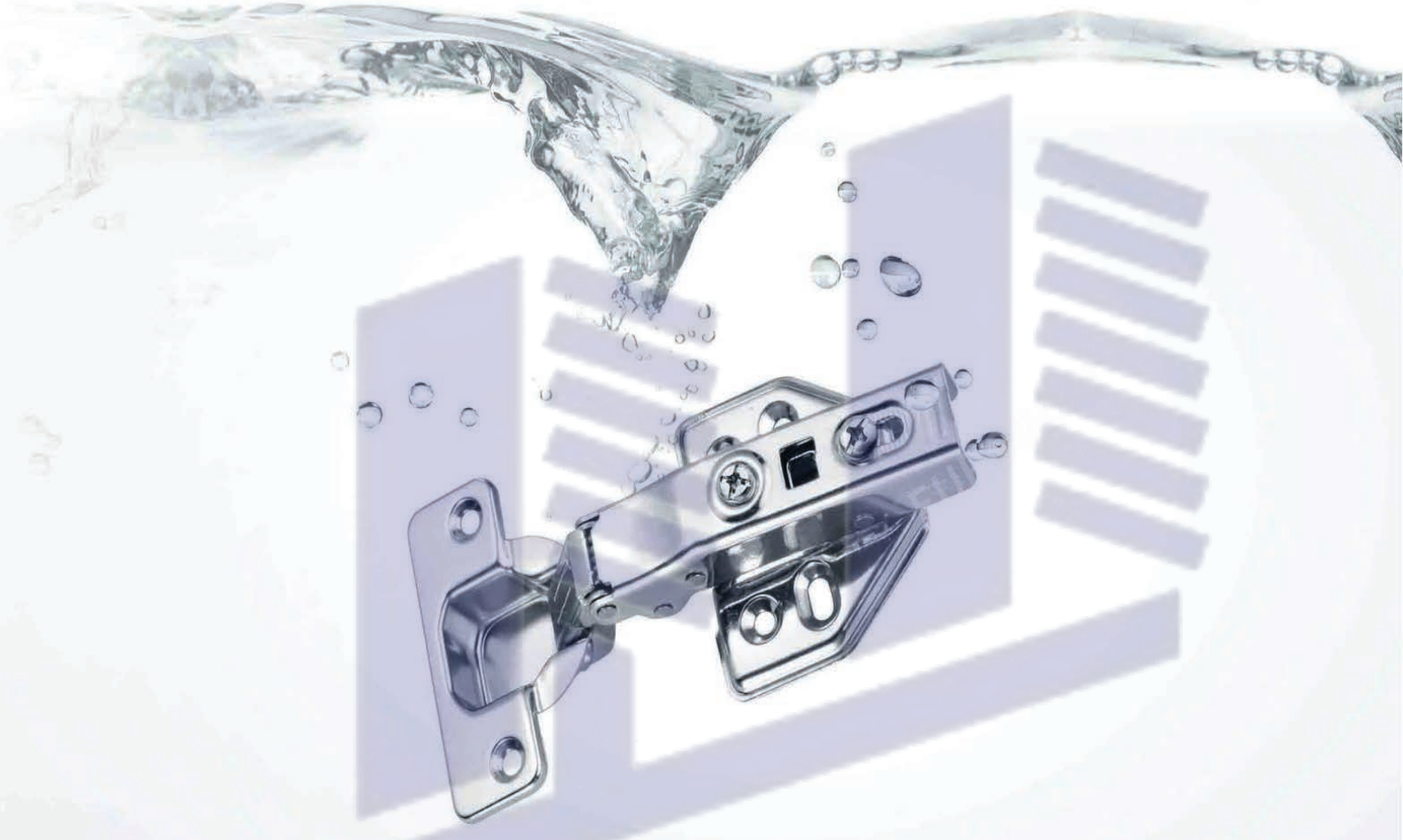



Full Copper Cylinder



Stainless Steel Screws and Pin



Stainless Steel Connector



Dacromet Finishing Spring

Huy Hoàng

ray trượt - bản lề - pittong

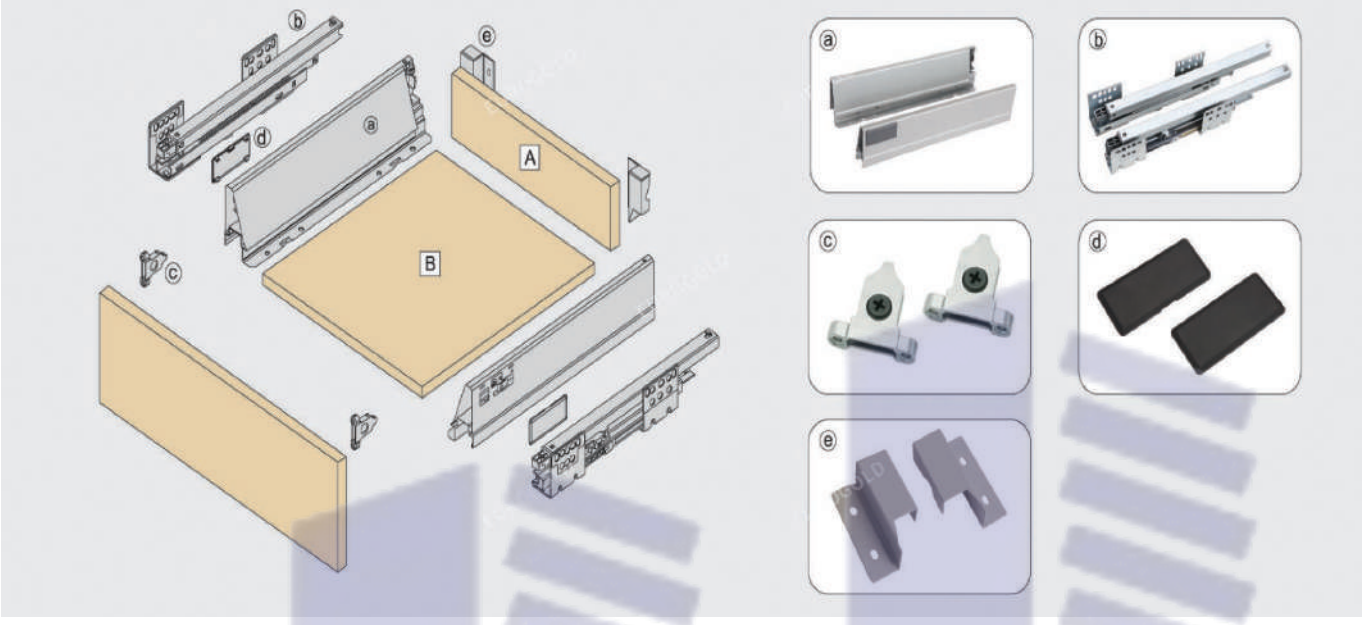

RAY HỘP GIẢM CHẤN CAO CẤP MỞ TOÀN PHẦN - TẢI TRỌNG 40 KG

Mã sản phẩm	Tải trọng	Kích thước (mm)	Chất liệu	Đơn giá chưa VAT (VNĐ)
EUSE1	40 Kg	500	Thép mạ kẽm	990.000

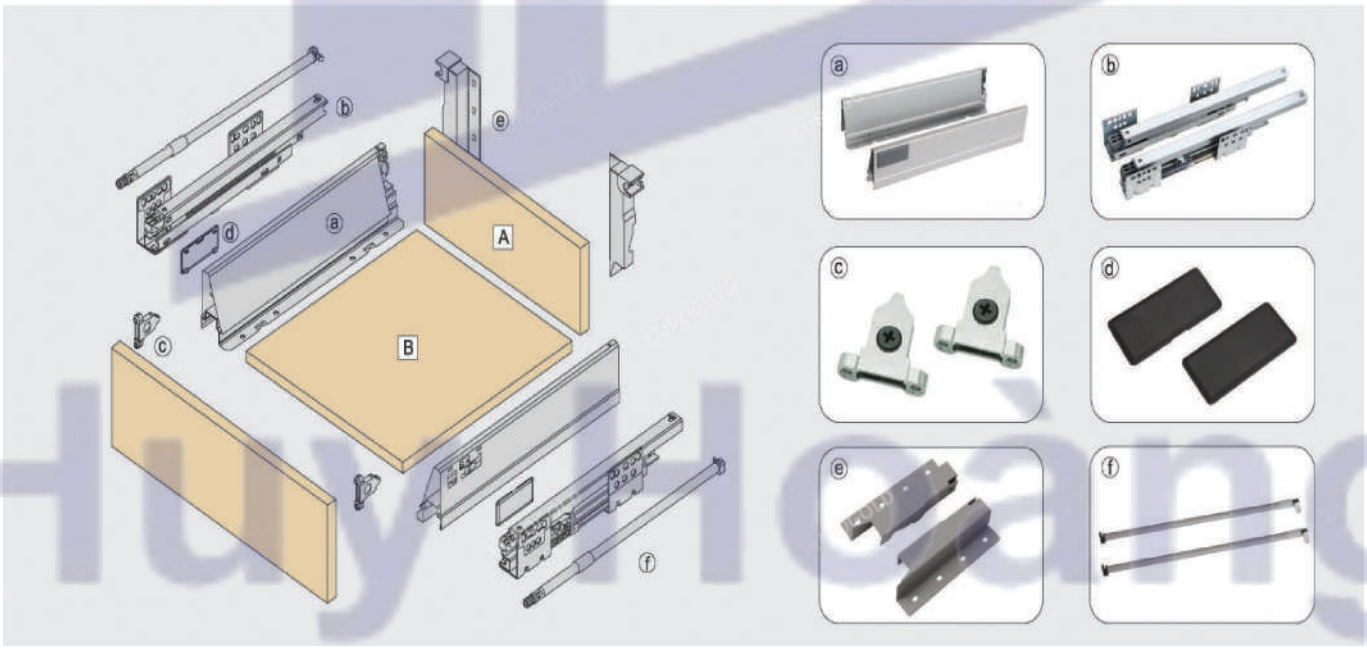

RAY HỘP GIẢM CHẤN CAO CẤP MỞ TOÀN PHẦN - TẢI TRỌNG 40KG

Mã sản phẩm	Tải trọng	Kích thước (mm)	Chất liệu	Đơn giá chưa VAT (VNĐ)
EUSE2	40 Kg	500	Thép mạ kẽm	1.050.000

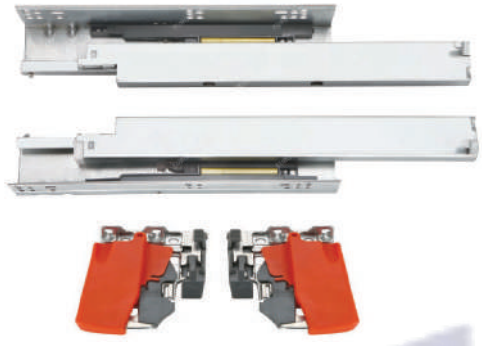

RAY ÂM MỞ TOÀN PHẦN

Mã hàng	Tải trọng	Đơn giá (VNĐ)
SA250	40 kg	335.000
SA300	40 kg	350.000
SA350	40 kg	365.000
SA400	40 kg	375.000
SA450	40 kg	390.000
SA500	40 kg	405.000
SA550	40 kg	410.000



RAY BI 3 TẦNG KHÔNG GIẢM CHẤN SIZE 45 (MÀU KẼM)

Mã hàng	Tải trọng	Đơn giá (VNĐ)
SB250	40 kg	79.000
SB300	40 kg	89.000
SB350	40 kg	105.000
SB400	40 kg	118.000
SB450	40 kg	130.000
SB500	40 kg	145.000
SB550	40 kg	150.000



RAY BI 3 TẦNG SUS304 KHÔNG GIẢM CHẤN SIZE 45

Mã hàng	Tải trọng	Đơn giá (VNĐ)
ST250	40 kg	198.000
ST300	40 kg	221.000
ST350	40 kg	256.000
ST400	40 kg	290.000
ST450	40 kg	316.000
ST500	40 kg	338.000

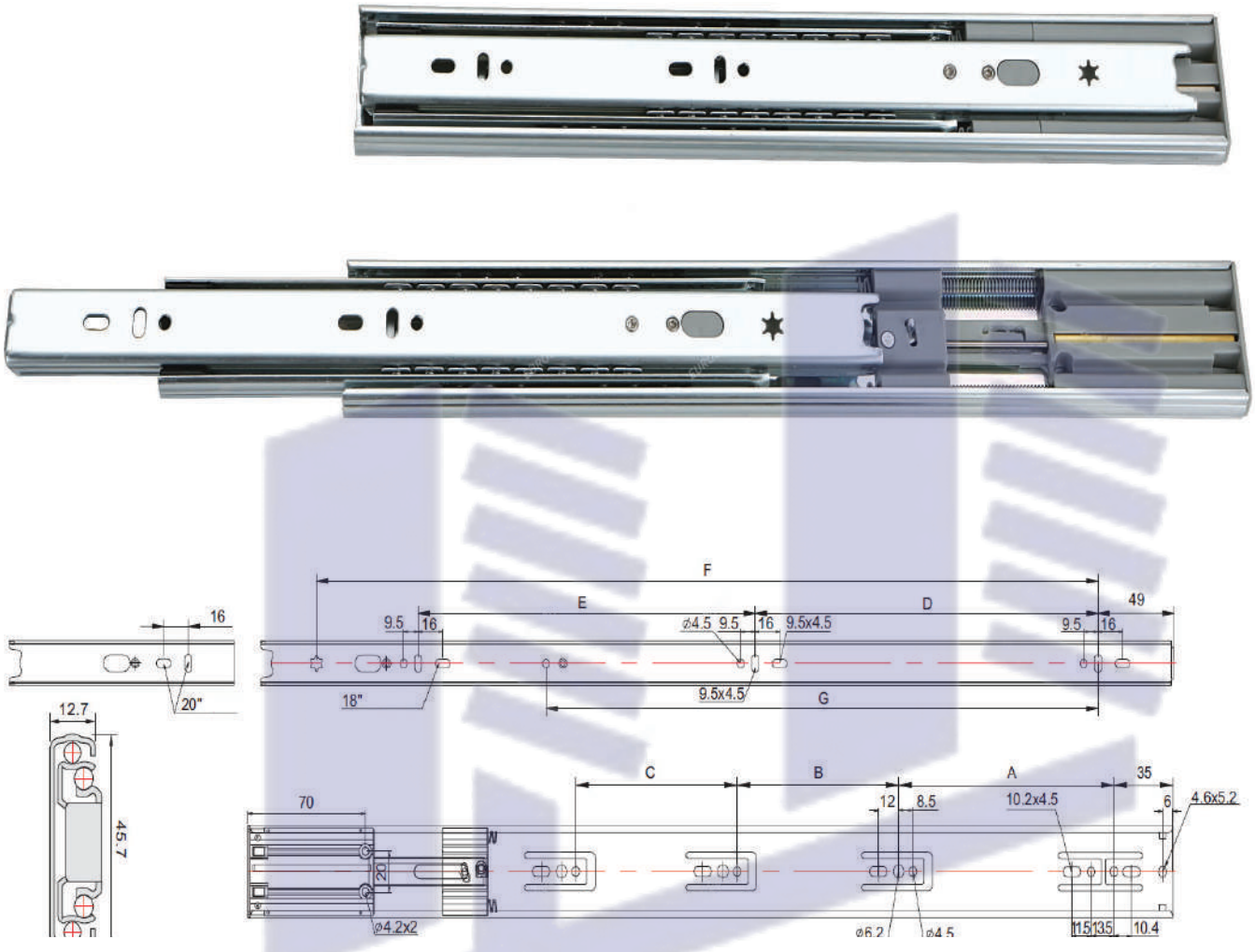

RAY BI GIẢM CHẤN CAO CẤP SIZE 45 (MÀU KẼM)

Mã hàng	Tải trọng	Đơn giá (VNĐ)
SD250	40 kg	185.000
SD300	40 kg	195.000
SD350	40 kg	210.000
SD400	40 kg	225.000
SD450	40 kg	240.000
SD500	40 kg	258.000

Huy Hoàng



BẢN LỀ INOX SUS304 THẲNG

Mã hàng	Đơn giá (VNĐ)
WP01	60.000



BẢN LỀ INOX 201 THẲNG

Mã hàng	Đơn giá (VNĐ)
WS01	50.000



BẢN LỀ INOX SUS304 CONG 1/2

Mã hàng	Đơn giá (VNĐ)
WP02	60.000



BẢN LỀ INOX 201 CONG 1/2

Mã hàng	Đơn giá (VNĐ)
WS02	50.000



BẢN LỀ INOX SUS304 CONG 3/4

Mã hàng	Đơn giá (VNĐ)
WP03	60.000



BẢN LỀ INOX 201 CONG 3/4

Mã hàng	Đơn giá (VNĐ)
WS03	50.000



BẢN LỀ NỐI CÁNH GÓC 90°

Mã hàng	Đơn giá (VNĐ)
HE	100.000



BẢN LỀ 170° THẲNG

Mã hàng	Đơn giá (VNĐ)
HD	100.000

Huy Hoàng



BẢN LỀ THÉP GIẢM CHẤN
1 LỚP MẠ PITONG TO THẲNG

Mã hàng	Đơn giá (VNĐ)
HD1	22.000



BẢN LỀ THÉP GIẢM CHẤN
1 LỚP MẠ PITONG TO CONG 1/2

Mã hàng	Đơn giá (VNĐ)
HD2	22.000



BẢN LỀ THÉP GIẢM CHẤN
1 LỚP MẠ PITONG TO CONG 3/4

Mã hàng	Đơn giá (VNĐ)
HD3	22.000



BẢN LỀ KÍNH SS304 THẲNG

Mã hàng	Đơn giá (VNĐ)
WG01	68.000



BẢN LỀ KÍNH SS304 CONG 1/2

Mã hàng	Đơn giá (VNĐ)
WG02	68.000



BẢN LỀ KÍNH SS304 CONG 3/4

Mã hàng	Đơn giá (VNĐ)
WG03	68.000

Huy Hoang



BẢN LỀ THÉP GIẢM CHẤN
1 LỚP MẠ PITONG TO THẲNG

Mã hàng	Đơn giá (VNĐ)
H861	25.000



BẢN LỀ THÉP GIẢM CHẤN
1 LỚP MẠ PITONG TO CONG 1/2

Mã hàng	Đơn giá (VNĐ)
H862	25.000



BẢN LỀ THÉP GIẢM CHẤN
1 LỚP MẠ PITONG TO CONG 3/4

Mã hàng	Đơn giá (VNĐ)
H863	25.000



PITTONG PT01

Mã hàng	Kích thước	Đơn giá (VNĐ)
80N	265mm	45.000
100N	265mm	50.000
120N	265mm	55.000
150N	265mm	60.000

Huy Hoàng



Tay nắm - nẹp cửa



BÁT TREO HÔNG

Mã hàng	Đơn giá (VNĐ)
EB1	14.000



BÁT TREO GIỮA

Mã hàng	Đơn giá (VNĐ)
EB2	50.000



BÁT TREO CAO CẤP

Mã hàng	Đơn giá (VNĐ)
BS01	104.000



SUỐT ÁO

Mã hàng	Đơn giá (VNĐ)
ETUBE	270.000



BÁNH XE CỬA LÙA

Mã hàng	Đơn giá (VNĐ)
A331	80.000

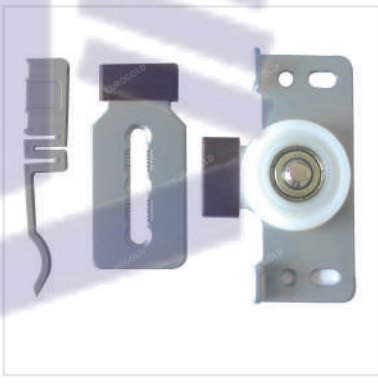

BÁNH XE CỬA LÙA

Mã hàng	Đơn giá (VNĐ)
A332	60.000



RAY CỬA LÙA TỦ ÁO

Mã hàng	Đơn giá (VNĐ)/3M
A333	180,000



CHÂN NHỰA TĂNG CHỈNH

Mã hàng	Đơn giá (VNĐ)
CN1/CN2	10.000



BÁT TREO TỦ

Mã hàng	Đơn giá (VNĐ)
B05	20.000

Hay Hoàng

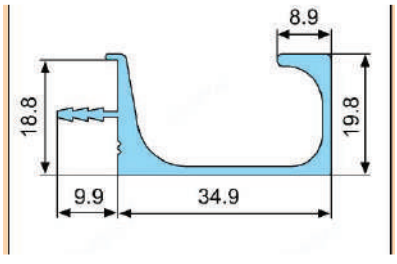

TAY NẮM ÂM RÃNH KHÔNG KHÓA K3

Dài	Màu sắc	Chất liệu	Độ dày	Đơn giá (VNĐ)
3m	Nhôm	Nhôm	1,8mm	400.000
3m	Crom	Nhôm	1,8mm	580.000

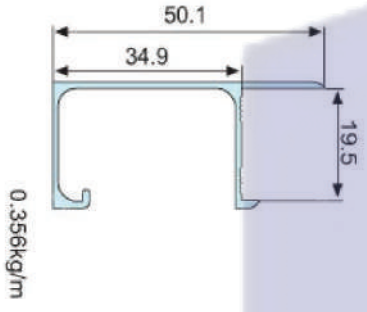

TAY NẮM BẮT VÍT L1

Dài	Màu sắc	Chất liệu	Đơn giá (VNĐ)
3m	Nhôm	Nhôm	360.000
3m	Crom	Nhôm	370.000

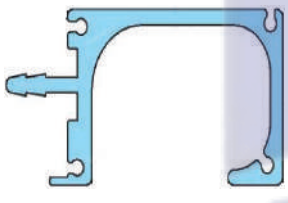

TAY ÂM RÃNH CÓ NẮP CHE EL1

Dài	Màu sắc	Chất liệu	Đơn giá (VNĐ)
3m	Nhôm	Nhôm	570.000



NẮP CHE EL11

Dài	Màu sắc	Chất liệu	Đơn giá (VNĐ)
Cặp	Crom	Nhôm	60.000



DIỀM CHÂN

Mã	Dài	Chất liệu	Đơn giá (VNĐ)
T2	3m	Nhôm	840.000
N90	10cm	Nhôm	50.000
N180	10cm	Nhôm	50.000

Huy Hoàng



MỤC LỤC

PHỤ KIỆN ĐIỆN THÔNG MINH
Giá nâng hạ điện 5
Tủ cánh kính tự động thông minh 6
Giá gia vị điện 7

PHỤ KIỆN OVAL
Giá bát di động 11
Giá bát cố định 13
Giá dao thớt - xoong nồi 15
Giá liện hoàn - tủ kho 23

PHỤ KIỆN INOX NAN
Giá dao thớt - gia vị nan 29
Giá xoong nồi bát đĩa - tủ dưới 43
Giá bát nâng hạ - bát đĩa tủ trên 51
Giá đựng chai lọ tẩy rửa 54

PHỤ KIỆN NHÔM CAO CẤP
Dao thớt, chai lọ, hộp 59
Xoong nồi - bát đĩa hộp 61
Tủ kho hộp 69

PHỤ KIỆN INOX HỘP
Giá dao thớt - gia vị hộp 75
Giá bát đĩa - xoong nồi hộp tủ dưới 85
Giá bát đĩa chữ V tủ trên 93

HỆ THỐNG TỦ KHO 97
HỆ THỐNG GÓC - LIÊN HOÀN - MÂM XOAY 118
GIÁ BÁT ĐĨA, LY CỐC ĐỂ BÀN 128
THÙNG GẠO, THÙNG RÁC 131
KHAY CHIA THÌA DĨA 145
GIÁ TREO NGOÀI 150

CHẬU VÒI
Vòi nước 156
Chậu rửa 159

HỆ THỐNG BẾP HÚT
Bếp từ 176
Hút mùi 178

PHỤ KIỆN TỦ ÁO 187
HỆ THỐNG ĐÈN LED 213
RAY TRƯỢT - BẢN LỀ - PITONG 218
TAY NẮM ÂM XẺ RÃNH - DIỀM CHÂN 226

Huy Hoàng

EUROGOLD

Timeless Quality

CÔNG TY CỔ PHẦN EUROGOLD VIỆT NAM

VPGD Hà Nội: Số 5 Đường Đông Mỹ,
Huyện Thanh Trì, TP. Hà Nội
Email: Hotro.eurogold@gmail.com
Tel: 02452 603 604

VPGD TP.HCM: Số 69 Trịnh Hoài Đức,
Phường Hiệp Phú - Quận 9 - TP. Hồ Chí Minh
Email: Hotro.eurogold@gmail.com
Tel: 028.6689.3636

Eurogold.com.vn

Hotline: 1900 0125