# EUROGOLD

Timeless Quality



# 2021 NEW CATALOGUE

Phụ kiện hoàn thiện nội thất cao cấp

EUROGOLD

# Thư ngỏ

EUROGOLD
Timeless Quality

Kính gửi: Quý khách hàng !

Công ty Euroking xin gửi lời chào trân trọng và kính chúc quý khách hàng thành công.
Euroking là một trong những công ty nhập khẩu trực tiếp và kinh doanh các sản phẩm phụ kiện nội thất phục vụ cho ngành sản xuất trong nước.
Được thành lập từ năm 2013, với sự tin tưởng và ủng hộ của quý khách hàng, công ty chúng tôi đã không ngừng lớn mạnh, trở thành một trong những doanh nghiệp hàng đầu về cung cấp phụ kiện nội thất. Với hệ thống đại lý rộng khắp trên toàn quốc, quý khách hàng có thể dễ dàng lựa chọn cho mình những phụ kiện kim khí ưng ý nhất !
Công ty chúng tôi phân phối các sản phẩm được sản xuất bởi các hãng phụ kiện nổi tiếng trên thế giới như: Eurogold (Germany); TCM (Germany); Wenko (Germany), Kingfisher (Britain)..
Bao gồm:

* Phụ kiện tủ áo: giá vắt quần, giá mắc áo di động, giá treo cavat, giá trang điểm, cầu là âm, ray tủ áo...
* Phụ kiện tủ bếp: Giá đựng giao thớt, giá đựng xoong nồi, giá liên hoàn, tủ kho, giá bát đĩa, thùng gạo, thùng rác thông minh, ray trượt, bản lề, tay nắm...
* Phụ kiện phòng tắm: giá vắt khăn, kệ góc ....
* Phụ kiện gỗ dân dụng: khóa cửa, bản lề, chốt âm, mắt thần ...

Với định hướng phát triển trở thành doanh nghiệp hàng đầu trong ngành.
Hoàn thiện về chất lượng, giá cả và dịch vụ hậu mãi.
Cam kết mang lại sự lựa chọn tối ưu, cho từng căn bếp, cho nội thất gia đình và cho các dự án trên toàn quốc.
Chúng tôi, EUROKING với đội ngũ nhân viên trẻ, nhiệt tình rất mong được hợp tác và phục vụ quý khách hàng.

*Trân trọng.*

EUROGOLD


EUROGOLD
EUROGOLD
EUROGOLD
EUROGOLD
EUROGOLD



| GIÁ DAO THỚT INOX OVAL, RAY GIẢM CHẤN NEW | | | | |
|---|---|---|---|---|
| Mã sản phẩm | Quy cách sản phẩm<br>Rộng * Sâu * Cao (mm) | Chiều rộng tủ<br>(mm) | Chất liệu | Đơn giá chưa VAT<br>(VNĐ) |
| EPV2025 | W214*D493*H570 | 250 | INOX mờ Oval | 4.390.000 |
| EPV2030 | W264*D493*H570 | 300 | INOX mờ Oval | 4.580.000 |



| GIÁ DAO THỚT INOX OVAL, RAY GIẢM CHẤN NEW | | | | |
|---|---|---|---|---|
| Mã sản phẩm | Quy cách sản phẩm<br>Rộng * Sâu * Cao (mm) | Chiều rộng tủ<br>(mm) | Chất liệu | Đơn giá chưa VAT<br>(VNĐ) |
| EPV2035 | W314*D493*H570 | 350 | INOX mờ Oval | 4.750.000 |
| EPV2040 | W364*D493*H570 | 400 | | 4.860.000 |



| GIÁ XOONG NỒI INOX OVAL - GẮN CÁNH, RAY GIẢM CHẤN NEW | | | | |
|---|---|---|---|---|
| Mã sản phẩm | Quy cách sản phẩm<br>Rộng * Sâu * Cao (mm) | Chiều rộng tủ<br>(mm) | Chất liệu | Đơn giá chưa VAT<br>(VNĐ) |
| EPV5060 | W564*D490*H165 | 600 | Inox mờ Oval | 4.080.000 |
| EPV5070 | W664*D490*H165 | 700 | | 4.210.000 |
| EPV5080 | W764*D490*H165 | 800 | | 4.390.000 |
| EPV5090 | W864*D490*H165 | 900 | | 4.560.000 |



| GIÁ XOONG NỒI INOX OVAL - GẮN CÁNH, RAY GIẢM CHẤN NEW | | | | |
|---|---|---|---|---|
| Mã sản phẩm | Quy cách sản phẩm<br>Rộng * Sâu * Cao (mm) | Chiều rộng tủ<br>(mm) | Chất liệu | Đơn giá chưa VAT<br>(VNĐ) |
| EPV6060 | W564*D490*H165 | 600 | Inox mờ Oval | 4.230.000 |
| EPV6070 | W664*D490*H165 | 700 | | 4.390.000 |
| EPV6080 | W764*D490*H165 | 800 | | 4.550.000 |
| EPV6090 | W864*D490*H165 | 900 | | 4.720.000 |



| GIÁ BÁT CỐ ĐỊNH OVAL NEW | | | | |
|---|---|---|---|---|
| Mã sản phẩm | Quy cách sản phẩm<br>Rộng * Sâu * Cao (mm) | Chiều rộng tủ (mm) | Chất liệu | Đơn giá chưa VAT (VNĐ) |
| EPV8070 | W664*D261*H(62 - 194) | 700 | Inox mờ OVAL | 2.920.000 |
| EPV8080 | W764*D261*H(62 - 194) | 800 | | 3.080.000 |
| EPV8090 | W864*D261*H(62 - 194) | 900 | | 3.250.000 |




| GIÁ BÁT DI ĐỘNG OVAL NEW | | | | |
|---|---|---|---|---|
| Mã sản phẩm | Quy cách sản phẩm<br>Rộng * Sâu * Cao (mm) | Chiều rộng tủ (mm) | Chất liệu | Đơn giá chưa VAT (VNĐ) |
| EPV9060 | W563*D265*H546 | 600 | Inox mờ OVAL | 10.350.000 |
| EPV9070 | W663*D265*H546 | 700 | | 10.650.000 |
| EPV9080 | W763*D265*H546 | 800 | | 10.950.000 |
| EPV9090 | W863*D265*H546 | 900 | | 11.250.000 |



| GIÁ DAO THỚT INOX NAN VUÔNG MẠ CROM, RAY GIẢM CHẤN | | | | |
|---|---|---|---|---|
| Mã sản phẩm | Quy cách sản phẩm<br>Rộng * Sâu * Cao (mm) | Chiều rộng tủ<br>(mm) | Chất liệu | Đơn giá chưa VAT<br>(VNĐ) |
| ERO2040B | W360*D475*H465 | 400 | Inox mạ crom | 2.650.000 |
| ERO2035B | W310*D475*H465 | 350 | | 2.550.000 |
| ERO2030B | W260*D475*H465 | 300 | | 2.440.000 |
| ERO2025B | W210*D475*H465 | 250 | | 2.440.000 |
| ERO2020B | W160*D475*H465 | 200 | | 2.200.000 |



| GIÁ DAO THỚT NAN DẸT INOX MỜ CAO CẤP RAY GIẢM CHẤN NEW | | | | |
|---|---|---|---|---|
| Mã sản phẩm | Quy cách sản phẩm<br>Rộng * Sâu * Cao (mm) | Chiều rộng tủ<br>(mm) | Chất liệu | Đơn giá chưa VAT<br>(VNĐ) |
| EP40F | W360*D475*H455 | 400 | Rổ, khung, bắt mặt cánh, ốc vít inox mờ. | 3.750.000 |
| EP35F | W310*D475*H455 | 350 | | 3.560.000 |
| EP30F | W260*D475*H455 | 300 | | 3.490.000 |
| EP25F | W210*D475*H455 | 250 | | 3.390.000 |
| EP20F | W160*D475*H455 | 200 | | 3.190.000 |



| GIÁ DAO THỚT NAN DẸT INOX MỜ CAO CẤP RAY GIẢM CHẤN | | | | |
|---|---|---|---|---|
| Mã sản phẩm | Quy cách sản phẩm<br>Rộng * Sâu * Cao (mm) | Chiều rộng tủ<br>(mm) | Chất liệu | Đơn giá chưa VAT<br>(VNĐ) |
| EP40 | W360*D475*H455 | 400 | Inox mờ | 3.280.000 |
| EP35 | W310*D475*H455 | 350 | | 3.120.000 |
| EP30 | W260*D475*H455 | 300 | | 2.960.000 |
| EP25 | W210*D475*H455 | 250 | | 2.960.000 |
| EP20 | W160*D475*H455 | 200 | | 2.800.000 |



| GIÁ GIA VỊ INOX NAN VUÔNG, RAY GIẢM CHẤN | | | | |
|---|---|---|---|---|
| Mã sản phẩm | Quy cách sản phẩm<br>Rộng * Sâu * Cao (mm) | Chiều rộng tủ | Chất liệu | Đơn giá chưa VAT (VNĐ) |
| ERO2040B2 | W360*D475*H465 | 400 | Inox mạ crom | 2.650.000 |
| ERO2035B2 | W310*D475*H465 | 350 | | 2.550.000 |
| ERO2030B2 | W260*D475*H465 | 300 | | 2.440.000 |
| ERO2025B2 | W210*D475*H465 | 250 | | 2.440.000 |
| ERO2020B2 | W160*D475*H465 | 200 | | 2.200.000 |



| GIÁ GIA VỊ INOX NAN DẸT - RAY GIẢM CHẤN | | | | |
|---|---|---|---|---|
| Mã sản phẩm | Quy cách sản phẩm<br>Rộng * Sâu * Cao (mm) | Chiều rộng tủ | Chất liệu | Đơn giá chưa<br>VAT (VNĐ) |
| EP40B | W360*D475*H465 | 400 | Inox mờ | 3.200.000 |
| EP35B | W310*D475*H465 | 350 | | 3.050.000 |
| EP30B | W260*D475*H465 | 300 | | 2.900.000 |
| EP25B | W210*D475*H465 | 250 | | 2.850.000 |
| EP20B | W160*D475*H465 | 200 | | 2.800.000 |



| GIÁ BÁT CỐ ĐỊNH | | | | |
|---|---|---|---|---|
| Mã sản phẩm | Quy cách sản phẩm<br>Rộng * Sâu * Cao (mm) | Chiều rộng tủ (mm) | Chất liệu | Đơn giá chưa VAT<br>(VNĐ) |
| EP86900 | W865*D300*H65 | 900 | Inox mạ crom | 2.450.000 |
| EP86800 | W765*D300*H65 | 800 | | 2.330.000 |
| EP86700 | W665*D300*H65 | 700 | | 2.310.000 |
| EP86600 | W565*D300*H65 | 600 | | 2.090.000 |
| EPS900 | W865*D300*H65 | 900 | Inox mờ | 2.765.000 |
| EPS800 | W765*D300*H65 | 800 | | 2.655.000 |
| EPS700 | W665*D300*H65 | 700 | | 2.545.000 |
| EPS600 | W565*D300*H65 | 600 | | 2.430.000 |




| GIÁ GIA VỊ ĐIỆN - ĐỘNG CƠ CAO CẤP NEW | | | | |
|---|---|---|---|---|
| Mã sản phẩm | Quy cách sản phẩm<br>Rộng * Sâu * Cao (mm) | Chiều rộng tủ (mm) | Mô tả | Đơn giá chưa VAT<br>(VNĐ) |
| EMS600 | W565*D300*H700 | 600 | Tải trọng 20kg, độ bền trên 30000 hành trình | 14.450.000 |
| EMS700 | W665*D300*H700 | 700 | | 15.360.000 |
| EMS800 | W765*D300*H700 | 800 | | 16.280.000 |
| EMS900 | W865*D300*H700 | 900 | | 17.150.000 |







| GIÁ GIA VỊ - LẮP ĐÁY HỆ TỦ TRÊN NEW | | | | |
|---|---|---|---|---|
| Mã sản phẩm | Quy cách sản phẩm<br>Rộng * Sâu * Cao (mm) | Chiều rộng tủ (mm) | Chất liệu | Đơn giá chưa VAT<br>(VNĐ) |
| EV2180 | W800*D300*H350 | 800 | Nhôm cao cấp | 5.560.000 |
| EV2190 | W900*D300*H350 | 900 | | 5.690.000 |

EUROGOLD





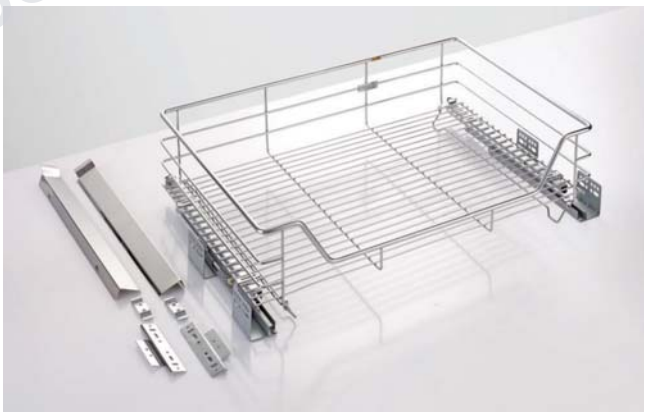

| GIÁ XOONG NỒI INOX NAN ÂM TỦ - GẮN CÁNH, RAY GIẢM CHẤN | | | | |
|---|---|---|---|---|
| Mã sản phẩm | Quy cách sản phẩm<br>Rộng * Sâu * Cao (mm) | Chiều rộng tủ<br>(mm) | Chất liệu | Đơn giá chưa VAT<br>(VNĐ) |
| EG6160 | W565*D475*H160 | 600 | Inox mạ crom | 1.900.000 |
| EG6170 | W665*D475*H160 | 700 | | 2.000.000 |
| EG6175 | W715*D475*H160 | 750 | | 2.100.000 |
| EG6180 | W765*D475*H160 | 800 | | 2.100.000 |
| EG6190 | W865*D475*H160 | 900 | | 2.200.000 |







| GIÁ BÁT ĐĨA INOX NAN ÂM TỦ - GẮN CÁNH, RAY GIẢM CHẤN | | | | |
|---|---|---|---|---|
| Mã sản phẩm | Quy cách sản phẩm<br>Rộng * Sâu * Cao (mm) | Chiều rộng tủ<br>(mm) | Chất liệu | Đơn giá chưa VAT<br>(VNĐ) |
| EG6260 | W565*D475*H160 | 600 | Inox mạ crom | 2,000,000 |
| EG6270 | W665*D475*H160 | 700 | | 2.070.000 |
| EG6275 | W715*D475*H160 | 750 | | 2.260.000 |
| EG6280 | W765*D475*H160 | 800 | | 2.260.000 |
| EG6290 | W865*D475*H160 | 900 | | 2.360.000 |









| GIÁ XOONG NỒI INOX MỜ CAO CẤP, GẮN CÁNH ÂM TỦ | | | | |
|---|---|---|---|---|
| Mã sản phẩm | Quy cách sản phẩm<br>Rộng * Sâu * Cao (mm) | Chiều rộng tủ<br>(mm) | Chất liệu | Đơn giá chưa VAT<br>(VNĐ) |
| EP60B | W565*D480*H175 | 600 | Inox mờ | 2.950.000 |
| EP70B | W665*D480*H175 | 700 | | 3.150.000 |
| EP75B | W715*D480*H175 | 750 | | 3.250.000 |
| EP80B | W765*D480*H175 | 800 | | 3.250.000 |
| EP90B | W865*D480*H175 | 900 | | 3.300.000 |




| GIÁ XOONG NỒI, BÁT ĐĨA DẸT ĐA NĂNG , GẮN CÁNH ÂM TỦ | | | | |
|---|---|---|---|---|
| Mã sản phẩm | Quy cách sản phẩm<br>Rộng * Sâu * Cao (mm) | Chiều rộng tủ<br>(mm) | Chất liệu | Đơn giá chưa VAT<br>(VNĐ) |
| EP60 | W565*D480*H175 | 600 | Inox mờ | 3.000.000 |
| EP70 | W665*D480*H175 | 700 | | 3.190.000 |
| EP75 | W715*D480*H175 | 750 | | 3.270.000 |
| EP80 | W765*D480*H175 | 800 | | 3.270.000 |
| EP90 | W865*D480*H175 | 900 | | 3.350.000 |

EUROGOLD

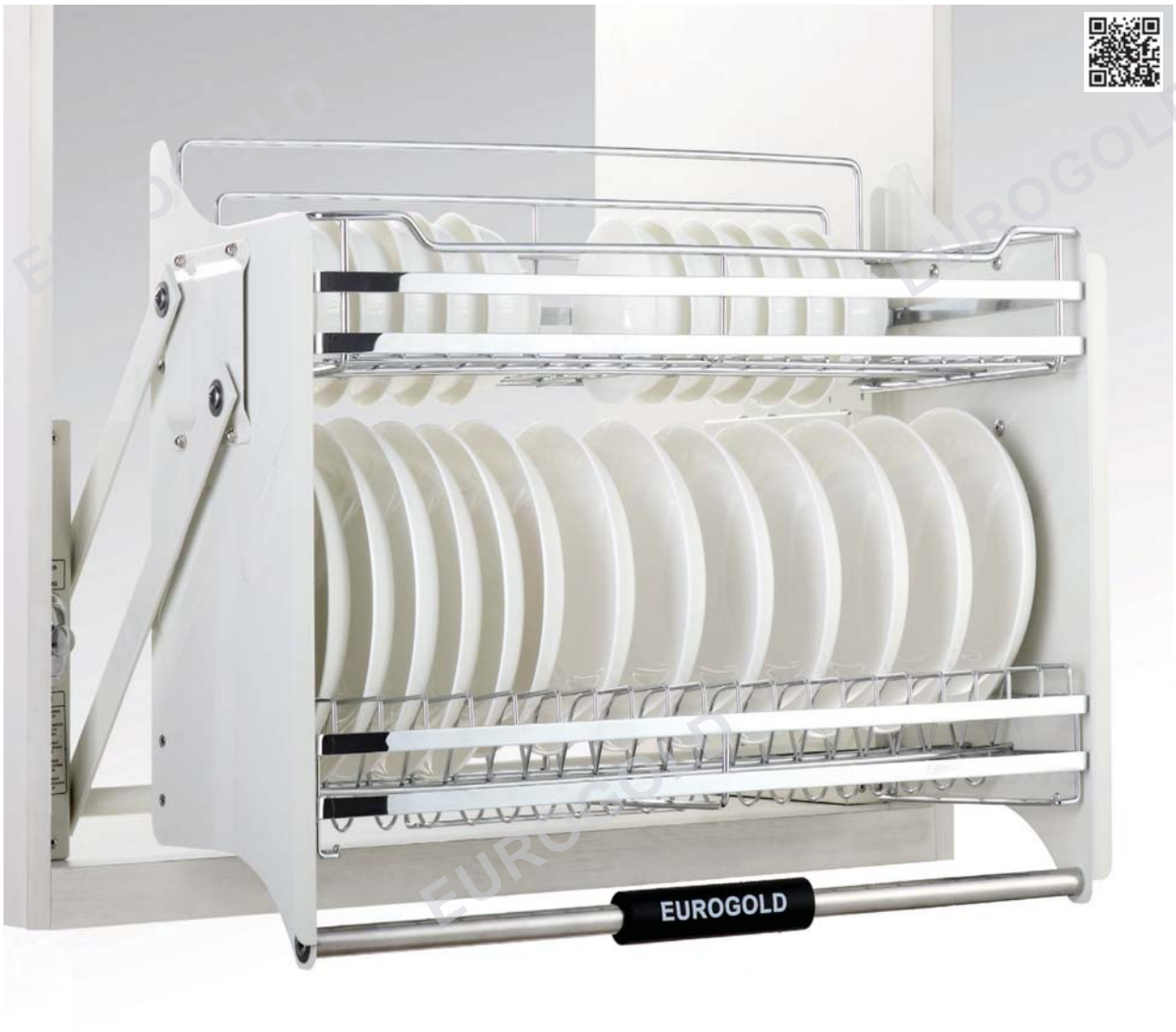
EUROGOLD








| GIÁ BÁT DI ĐỘNG | | | | |
|---|---|---|---|---|
| Mã sản phẩm | Quy cách sản phẩm<br>Rộng * Sâu * Cao (mm) | Chiều rộng tủ (mm) | Chất liệu | Đơn giá chưa VAT<br>(VNĐ) |
| EVI190 | W865*D280*H650 | 900 | Inox mờ | 10.900.000 |
| EVI180 | W765*D280*H650 | 800 | | 10.700.000 |
| EVI170 | W665*D280*H650 | 700 | | 10.500.000 |
| EVI160 | W565*D280*H650 | 600 | | 10.400.000 |
| EUI190 | W865*D280*H650 | 900 | Inox mạ crom | 8.500.000 |
| EUI180 | W765*D280*H650 | 800 | | 8.300.000 |
| EUI170 | W665*D280*H650 | 700 | | 8.200.000 |
| EUI160 | W565*D280*H650 | 600 | | 8.100.000 |

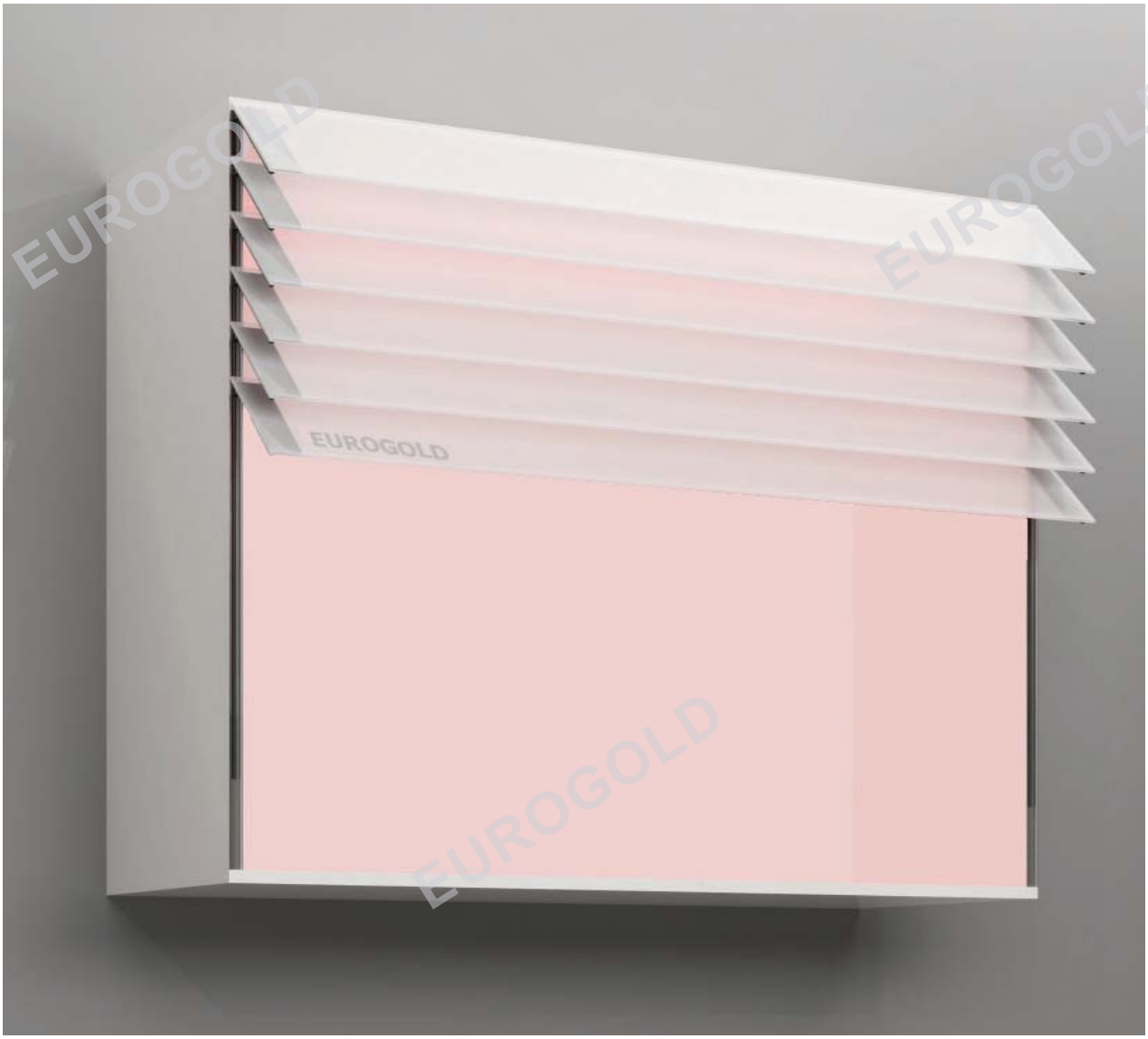


| TỦ CÁNH KÍNH TỰ ĐỘNG THÔNG MINH NEW | | | |
|---|---|---|---|
| Mã sản phẩm | Quy cách sản phẩm<br>Rộng * Sâu * Cao (mm) | Chiều rộng tủ (mm) | Đơn giá chưa VAT (VNĐ) |
| ESM2070 | W700*D355*H780 | 700 | 25.650.000 |
| ESM2080 | W800*D355*H780 | 800 | 26.850.000 |
| ESM2090 | W900*D355*H780 | 900 | 27.950.000 |



EU0625



EU0725 RAY ÂM CAO CẤP

| GIÁ ĐỰNG CHAI LỌ TẨY RỬA ĐÁY ĐẶC | | | | |
|---|---|---|---|---|
| Mã sản phẩm | Quy cách sản phẩm<br>Rộng * Sâu * Cao (mm) | Chiều rộng tủ | Chất liệu | Đơn giá chưa VAT<br>(VNĐ) |
| EU0625 | W190*D472*H490 | 200 | Inox | 1.600.000 |
| EU0725 | W202*D480*H530 | 200 | Inox | 2.420.000 |






| GIÁ ĐỰNG CHAI LỌ TẨY RỬA | | | | |
|---|---|---|---|---|
| Mã sản phẩm | Quy cách sản phẩm<br>Rộng * Sâu * Cao (mm) | Chiều rộng tủ | Chất liệu | Đơn giá chưa VAT<br>(VNĐ) |
| EGSL300 | W310*D460*H410 | 350 | Inox mạ crom | 2.700.000 |
| EPSL300 | W310*D460*H410 | 350 | Inox mờ | 3.150.000 |
| EUSL400 | W365*D460*H410 | 400 | Inox | 3.200.000 |



| KỆ ĐỂ ĐỒ ĐA NĂNG DƯỚI CHẬU RỬA | | | | |
|---|---|---|---|---|
| Mã sản phẩm | Quy cách sản phẩm<br>Rộng * Sâu * Cao (mm) | Chiều rộng tủ | Chất liệu | Đơn giá chưa VAT<br>(VNĐ) |
| EUS800 | W765*D450*H175 | 800 | Inox | 2.300.000 |
| EUS900 | W865*D450*H175 | 900 | Inox | 2.400.000 |







| GIÁ DAO THỚT CHAI LỌ HỘP | | | | |
|---|---|---|---|---|
| Mã sản phẩm | Quy cách sản phẩm<br>Rộng * Sâu * Cao (mm) | Chiều rộng tủ | Chất liệu | Đơn giá chưa VAT<br>(VNĐ) |
| EU1040 | W360*D450*H530 | 400 | Inox | 2.700.000 |
| EU1035 | W310*D450*H530 | 350 | Inox | 2.600.000 |




EU1030

| GIÁ DAO THỚT CHAI LỌ HỘP | | | | |
|---|---|---|---|---|
| Mã sản phẩm | Quy cách sản phẩm<br>Rộng * Sâu * Cao (mm) | Chiều rộng tủ | Chất liệu | Đơn giá chưa VAT<br>(VNĐ) |
| EU1030 | W260*D450*H530 | 300 | Inox | 2.500.000 |




| GIÁ DAO THỚT CHAI LỌ HỘP | | | | |
|---|---|---|---|---|
| Mã sản phẩm | Quy cách sản phẩm<br>Rộng * Sâu * Cao (mm) | Chiều rộng tủ | Chất liệu | Đơn giá chưa VAT<br>(VNĐ) |
| EU1020 | W160*D450*H530 | 200 | Inox | 2.200.000 |
| EU1025 | W216*D450*H530 | 250 | Inox | 2.400.000 |




| GIÁ GIA VỊ HỘP | | | | |
|---|---|---|---|---|
| Mã sản phẩm | Quy cách sản phẩm<br>Rộng * Sâu * Cao (mm) | Chiều rộng tủ | Chất liệu | Đơn giá chưa VAT<br>(VNĐ) |
| EU1240 | W360*D450*H530 | 400 | Inox | 2.700.000 |







| GIÁ GIA VỊ HỘP | | | | |
|---|---|---|---|---|
| Mã sản phẩm | Quy cách sản phẩm<br>Rộng * Sâu * Cao (mm) | Chiều rộng tủ<br>(mm) | Chất liệu | Đơn giá chưa VAT<br>(VNĐ) |
| EU1235 | W310*D450*H530 | 350 | Inox hộp | 2.600.000 |
| EU1230 | W260*D450*H530 | 300 | | 2.500.000 |
| EU1225 | W216*D450*H530 | 250 | | 2.400.000 |
| EU1220 | W160*D450*H530 | 200 | | 2.200.000 |

EUROGOLD



| GIÁ XOONG NỒI HỘP 2 LỚP ĐÁY, GẮN CÁNH | | | | |
|---|---|---|---|---|
| Mã sản phẩm | Quy cách sản phẩm<br>Rộng * Sâu * Cao (mm) | Chiều rộng tủ<br>(mm) | Chất liệu | Đơn giá chưa VAT<br>(VNĐ) |
| EU130600 | W565*D450*H175 | 600 | Inox | 2.000.000 |
| EU130700 | W665*D450*H175 | 700 | | 2.100.000 |
| EU130750 | W715*D450*H175 | 750 | | 2.200.000 |
| EU130800 | W765*D450*H175 | 800 | | 2.200.000 |
| EU130900 | W865*D450*H175 | 900 | | 2.300.000 |

# Giá xoong nồi bát đĩa tủ dưới






Thanh bắt mặt âm tủ

| GIÁ XOONG NỒI HỘP 2 LỚP ĐÁY ÂM TỦ | | | | |
|---|---|---|---|---|
| Mã sản phẩm | Quy cách sản phẩm<br>Rộng * Sâu * Cao (mm) | Chiều rộng tủ<br>(mm) | Chất liệu | Đơn giá chưa VAT<br>(VNĐ) |
| EU131600 | W565*D450*H175 | 600 | Inox | 2.100.000 |
| EU131700 | W665*D450*H175 | 700 | | 2.200.000 |
| EU131800 | W765*D450*H175 | 800 | | 2.300.000 |
| EU131900 | W865*D450*H175 | 900 | | 2.400.000 |





| GIÁ BÁT ĐĨA HỘP ÂM TỦ, RAY GIẢM CHẤN | | | | |
|---|---|---|---|---|
| Mã sản phẩm | Quy cách sản phẩm<br>Rộng * Sâu * Cao (mm) | Chiều rộng tủ<br>(mm) | Chất liệu | Đơn giá chưa VAT<br>(VNĐ) |
| EU133600 | W565*D450*H175 | 600 | Inox | 2.580.000 |
| EU133700 | W665*D450*H175 | 700 | | 2.680.000 |
| EU133800 | W765*D450*H175 | 800 | | 2.740.000 |
| EU133900 | W865*D450*H175 | 900 | | 2.840.000 |




| GIÁ BÁT ĐĨA HỘP GẮN CÁNH | | | | |
|---|---|---|---|---|
| Mã sản phẩm | Quy cách sản phẩm<br>Rộng * Sâu * Cao (mm) | Chiều rộng tủ<br>(mm) | Chất liệu | Đơn giá chưa VAT<br>(VNĐ) |
| EU132600 | W565*D450*H175 | 600 | Inox | 2.480.000 |
| EU132700 | W665*D450*H175 | 700 | | 2.580.000 |
| EU132750 | W715*D450*H175 | 750 | | 2.640.000 |
| EU132800 | W765*D450*H175 | 800 | | 2.640.000 |
| EU132900 | W865*D450*H175 | 900 | | 2.740.000 |







| GIÁ BÁT ĐĨA CỐ ĐỊNH DẠNG CHỮ V | | | | |
|---|---|---|---|---|
| Mã sản phẩm | Quy cách sản phẩm<br>Rộng * Sâu * Cao (mm) | Chiều rộng tủ<br>(mm) | Chất liệu | Đơn giá chưa VAT<br>(VNĐ) |
| EU01100 | W965*D280*H650 | 1000 | Inox | 1.200.000 |
| EU01090 | W865*D280*H650 | 900 | Inox | 1.100.000 |
| EU01080 | W765*D280*H650 | 800 | Inox | 1.000.000 |
| EU01070 | W665*D280*H650 | 700 | Inox | 900.000 |
| EU01060 | W565*D280*H650 | 600 | Inox | 800.000 |
| EP1100 | W965*D280*H650 | 1000 | Inox mờ cao cấp | 1.950.000 |
| EP190 | W865*D280*H650 | 900 | Inox mờ cao cấp | 1.800.000 |
| EP180 | W765*D280*H650 | 800 | Inox mờ cao cấp | 1.640.000 |
| EP170 | W665*D280*H650 | 700 | Inox mờ cao cấp | 1.550.000 |
| EP160 | W565*D280*H650 | 600 | Inox mờ cao cấp | 1.440.000 |


RIO
RIO
RIO
RIO






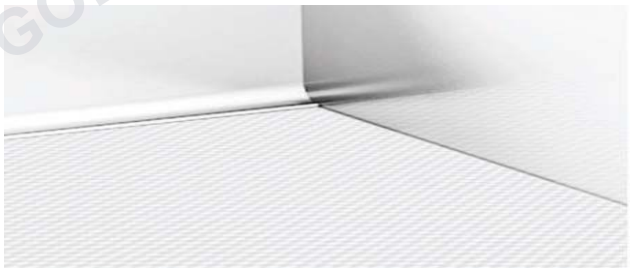

| TỦ KHO CAO CẤP CÁNH MỞ | | | | | |
|---|---|---|---|---|---|
| Mã sản phẩm | Quy cách sản phẩm<br>Rộng * Sâu * Cao (mm) | Chiều rộng tủ<br>(mm) | Số<br>tầng | Chất liệu | Đơn giá chưa<br>VAT (VNĐ) |
| MC040645 | W415*D500*H(>1700) | 450 | 6 | Mạ crom bóng<br>cao cấp | 10.500.000 |
| MC040445 | W415*D500*H(1150 - 1550) | 450 | 4 | | 8.500.000 |
| MC040660 | W564*D500*H(>1700) | 600 | 6 | | 12.100.000 |
| MC040460 | W564*D500*H(1150 - 1550) | 600 | 4 | | 10.500.000 |

EUROGOLD


Domino
SUGAR CUBES
DOTS
Domino
SUGAR CUBES
DOTS
Domino
SUGAR CUBES
DOTS
CHUNKS
CHUNKS
CHUNKS
Milk
Milk
Milk
Milk








| TỦ KHO NAN DẸT 6 TẦNG CÁNH MỞ NEW | | | | |
|---|---|---|---|---|
| Mã sản phẩm | Quy cách sản phẩm<br>Rộng * Sâu * Cao (mm) | Chiều rộng tủ (mm) | Chất liệu | Đơn giá chưa VAT (VNĐ) |
| EPL80445 | W415*D500*H(>1180) | 450 | Inox mờ nan dẹt | 9.160.000 |
| EPL80645 | W415*D500*H(>1720) | 450 | Inox mờ nan dẹt | 11.250.000 |
| EPL80660 | W564*D500*H(>1720) | 600 | Inox mờ nan dẹt | 12.190.000 |







| TỦ KHO NAN DẸT CÁNH RÚT MỞ XOAY HAI HƯỚNG | | | | |
|---|---|---|---|---|
| Mã sản phẩm | Quy cách sản phẩm<br>Rộng * Sâu * Cao (mm) | Chiều rộng tủ (mm) | Số tầng | Đơn giá chưa VAT (VNĐ) |
| EGX0640 NEW | W340*D480*H(1780-2080) | 400 | 6 | 11.550.000 |

| TỦ KHO INOX HỘP CÁNH MỞ | | | | |
|---|---|---|---|---|
| Mã sản phẩm | Quy cách sản phẩm<br>Rộng * Sâu * Cao (mm) | Chiều rộng tủ (mm) | Số tầng | Đơn giá chưa VAT (VNĐ) |
| M040645 | W415*D500*H(>1700) | 450 | 6 | 8.500.000 |
| M040445 | W415*D500*H(1150- 1350) | 450 | 4 | 7.700.000 |
| M040660 | W564*D500*H(>1700) | 600 | 6 | 10.300.000 |
| M040460 | W564*D500*H(1150- 1550) | 600 | 4 | 9.200.000 |


MA


MX

| TỦ KHO HỘP CÁNH MỞ PHAY XƯỚC MỜ CAO CẤP | | | | | |
|---|---|---|---|---|---|
| Mã sản phẩm | | Quy cách sản phẩm<br>Rộng * Sâu * Cao (mm) | Chiều rộng tủ (mm) | Số tầng | Đơn giá chưa VAT (VNĐ) |
| MX0645 | NEW | W415*D480*H(1780-2080) | 450 | 6 | 10.890.000 |

| TỦ KHO HỘP CÁNH MỞ | | | | | |
|---|---|---|---|---|---|
| Mã sản phẩm | | Quy cách sản phẩm<br>Rộng * Sâu * Cao (mm) | Chiều rộng tủ (mm) | Số tầng | Đơn giá chưa VAT (VNĐ) |
| MA0645 | NEW | W415*D480*H(1780-2080) | 450 | 6 | 9.850.000 |
| MA0660 | NEW | W564*D480*H(1780-2080) | 600 | 6 | 10.980.000 |


M030640


M040245-M040260

Tủ kho 2 tầng


C040245-C040260

## TỦ KHO INOX HỘP CÁNH RÚT

| Mã sản phẩm | Quy cách sản phẩm<br>Rộng * Sâu * Cao (mm) | Chiều rộng tủ (mm) | Số tầng | Đơn giá chưa VAT<br>(VNĐ) |
|---|---|---|---|---|
| M030640 | W350*D480*H(1720 - 2000) | 400 | 6 | 8.400.000 |
| M030440 | W350*D480*H(1150 - 1350) | 400 | 4 | 7.600.000 |

## HỆ GIÁ KHO 2 TẦNG CÁNH MỞ

| Mã sản phẩm | Quy cách sản phẩm<br>Rộng * Sâu * Cao (mm) | Chiều rộng tủ (mm) | Chất liệu | Đơn giá chưa VAT<br>(VNĐ) |
|---|---|---|---|---|
| M040245 | W414*D500*H(600 - 750) | 450 | Inox hộp | 3.580.000 |
| C040245 | W414*D500*H(600 - 750) | 450 | Thép mạ crom | 3.250.000 |
| CP040245 | W414*D500*H(600 - 750) | 450 | Inox mờ | 3.650.000 |
| M040260 | W564*D500*H(600 - 750) | 600 | Inox hộp | 3.910.000 |
| CP040260 | W564*D500*H(600 - 750) | 600 | Inox mờ | 4.150.000 |
| C040260 | W564*D500*H(600 - 750) | 600 | Thép mạ crom | 3.580.000 |






| TỦ KHO NAN 6 TẦNG CÁNH MỞ | | | | |
|---|---|---|---|---|
| Mã sản phẩm | Quy cách sản phẩm<br>Rộng * Sâu * Cao (mm) | Chiều rộng tủ (mm) | Chất liệu | Đơn giá chưa VAT (VNĐ) |
| EP80645 | W415*D500*H(>1720) | 450 | Inox mờ | 10.850.000 |
| EP80660 | W564*D500*H(>1720) | 600 | Inox mờ | 11.830.000 |
| EG80645S | W415*D500*H(>1720) | 450 | Inox mạ crom | 9.000.000 |
| EG80645 | W415*D500*H(>1720) | 450 | Thép mạ crom | 7.600.000 |
| EG80660 | W564*D500*H(>1720) | 600 | Thép mạ crom | 8.000.000 |
| EG80660S | W564*D500*H(>1720) | 600 | Inox mạ crom | 9.550.000 |
| **TỦ KHO NAN 4 TẦNG CÁNH MỞ** | | | | |
| EP80445 | W415*D500*H(>1180) | 450 | Inox mờ | 8.650.000 |
| EG80445S | W415*D500*H(>1180) | 450 | Inox mạ crom | 8.200.000 |
| EG80460S | W564*D500*H(>1180) | 600 | Inox mạ crom | 8.550.000 |
| EG80445 | W415*D500*H(>1180) | 450 | Thép mạ crom | 7.000.000 |
| EG80460 | W564*D500*H(>1180) | 600 | Thép mạ crom | 7.600.000 |



EP90640/EG90640S



| TỦ KHO NAN 6 TẦNG CÁNH RÚT | | | | |
|---|---|---|---|---|
| Mã sản phẩm | Quy cách sản phẩm<br>Rộng * Sâu * Cao (mm) | Chiều rộng tủ (mm) | Chất liệu | Đơn giá chưa VAT (VNĐ) |
| EP90640 | W350*D500*H(1700-1950) | 400 | Inox mờ | 8.990.000 |
| EG90640S | W350*D500*H(1700-1950) | 400 | Inox mạ crom | 8.600.000 |

| TỦ KHO NAN 4 TẦNG CÁNH RÚT | | | | |
|---|---|---|---|---|
| Mã sản phẩm | Quy cách sản phẩm<br>Rộng * Sâu * Cao (mm) | Chiều rộng tủ (mm) | Chất liệu | Đơn giá chưa VAT (VNĐ) |
| EG90440S | W350*D500*H(1150 - 1350) | 400 | Inox mạ crom | 7.600.000 |



| GIÁ LIÊN HOÀN NAN DẸT- RAY ÂM GIẢM CHẤN - TÍCH HỢP KHAY HỨNG NƯỚC | | | | | |
|---|---|---|---|---|---|
| Mã sản phẩm | | Quy cách sản phẩm<br>Rộng * Sâu * Cao (mm) | Chiều rộng | Chất liệu | Đơn giá chưa VAT (VNĐ) |
| EPL101 (trái) | NEW | W(860-960)*D520*H560 | 900-1000 | Inox nan dẹt mạ crom | 9.750.000 |
| EPL102 (phải) | NEW | W(860-960)*D520*H560 | 900-1000 | Inox nan dẹt mạ crom | 9.750.000 |
| EPSL101 (trái) | NEW | W(860-960)*D520*H560 | 900-1000 | Inox mờ nan dẹt | 10.950.000 |
| EPSL102 (phải) | NEW | W(860-960)*D520*H560 | 900-1000 | Inox mờ nan dẹt | 10.950.000 |



| GIÁ LIÊN HOÀN HỘP | | | | |
|---|---|---|---|---|
| Mã sản phẩm | Quy cách sản phẩm<br>Rộng * Sâu * Cao (mm) | Chiều rộng tủ (mm) | Chất liệu | Đơn giá chưa VAT (VNĐ) |
| EU101 (trái) | W(860-960)*D520*H560 | 900-1000 (KT cánh >450) | Inox | 8.600.000 |
| EU102 (phải) | W(860-960)*D520*H560 | 900-1000 (KT cánh >450) | Inox | 8.600.000 |
| Note: Khung thép sơn tĩnh điện, rổ bằng inox | | | | |




| GIÁ LIÊN HOÀN NAN - RAY ÂM GIẢM CHẤN | | | | |
|---|---|---|---|---|
| Mã sản phẩm | Quy cách sản phẩm<br>Rộng * Sâu * Cao (mm) | Chiều rộng | Chất liệu | Đơn giá chưa VAT (VNĐ) |
| EP101 (trái) | W(860-960)*D520*H560 | 900-1000 | Inox mạ crom | 8.600.000 |
| EP102 (phải) | W(860-960)*D520*H560 | 900-1000 | Inox mạ crom | 8.600.000 |
| EPS101 (trái) | W(860-960)*D520*H560 | 900-1000 | Inox mờ nan tròn | 10.550.000 |
| EPS102 (phải) | W(860-960)*D520*H560 | 900-1000 | Inox mờ nan tròn | 10.550.000 |




| KỆ GÓC MỞ TOÀN PHẦN | | | |
|---|---|---|---|
| Mã sản phẩm | Quy cách sản phẩm<br>Rộng * Sâu * Cao (mm) | Chiều rộng tủ (mm) | Đơn giá chưa VAT (VNĐ) |
| EC100 | W(860-960)*D480*H560 | 900-1000 | 8.560.000 |



| MÂM XOAY HÌNH LÁ | | | | |
|---|---|---|---|---|
| Mã sản phẩm | Quy cách sản phẩm<br>Rộng * Sâu * Cao (mm) | Chiều rộng tủ (mm) | Chất liệu | Đơn giá chưa VAT<br>(VNĐ) |
| M0202L/R(trái/phải) | W865*D500*H600 | 900 | Thép mạ Crom | 8.700.000 |







| MÂM XOAY INOX NAN DẸT | | | | | |
|---|---|---|---|---|---|
| Mã sản phẩm | Quy cách sản phẩm (mm) | Chiều rộng tủ (mm) | Phân loại | Chất liệu | Đơn giá chưa VAT (VNĐ) |
| EPL180A | Ø700*575 | 800 | 180 | Inox mờ, nan dẹt | 2.975.000 |
| EPL180C | Ø600*575 | 700 | 180 | Inox mờ, nan dẹt | 2.765.000 |
| EPL270A | Ø700*575 | 800 | 270 | Inox mờ, nan dẹt | 3.350.000 |
| EPL360A | Ø700*575 | 800 | 360 | Inox mờ, nan dẹt | 3.465.000 |










| MÂM XOAY INOX NAN TRÒN | | | | | |
|---|---|---|---|---|---|
| Mã sản phẩm | Quy cách sản phẩm (mm) | Chiều rộng tủ (mm) | Phân loại | Chất liệu | Đơn giá chưa VAT (VNĐ) |
| EP180A | Ø740*575 | 800 | 180 ° | Inox mờ, nan tròn | 2.750.000 |
| EP180C | Ø680*565 | 700 | 180 ° | Inox mờ, nan tròn | 2.550.000 |
| TR180A | Ø740*575 | 800 | 180 ° | Inox mạ Crom | 2.300.000 |
| TR180C | Ø680*565 | 700 | 180 ° | Inox mạ Crom | 2.300.000 |
| EP270A | Ø715*575 | 800 | 270 ° | Inox mờ, nan tròn | 2.880.000 |
| TR270A | Ø715*575 | 800 | 270 ° | Inox mạ Crom | 2.400.000 |
| TR270E | Ø615*565 | 700 | 270 ° | Inox mạ Crom | 2.400.000 |
| TR360A | Ø700*575 | 800 | 360 ° | Inox mạ Crom | 2.700.000 |
| TR360F | Ø615*565 | 700 | 360 ° | Inox mạ Crom | 2.700.000 |



| GIÁ BÁT ĐĨA ĐỂ BÀN | | | | |
|---|---|---|---|---|
| Mã sản phẩm | Quy cách sản phẩm<br>Rộng * Sâu * Cao (mm) | Chiều rộng tủ (mm) | Chất liệu | Đơn giá chưa VAT<br>(VNĐ) |
| EU04600 | W565*D300*H650 | 600 | Inox | 1.700.000 |



| GIÁ BÁT ĐĨA ĐỂ BÀN | | | | |
|---|---|---|---|---|
| Mã sản phẩm | Quy cách sản phẩm<br>Rộng * Sâu * Cao (mm) | Chiều rộng tủ (mm) | Chất liệu | Đơn giá chưa VAT<br>(VNĐ) |
| EU04500 | W470*D370*H445 | 500 | Inox | 3.080.000 |



# Thùng gạo, thùng rác


B302 - B2


B303


B301


B311

| THÙNG GẠO GƯƠNG NÚT NHẤN | | | | |
|---|---|---|---|---|
| Mã sản phẩm | Quy cách sản phẩm<br>Rộng * Sâu * Cao (mm) | Chiều rộng tủ (mm) | Đơn vị tính | Đơn giá chưa VAT (VNĐ) |
| B25 (Màu bạc) | W214*D460*H650 | 250 | Bộ | 2.600.000 |
| B302 (Màu bạc) | W264*D460*H650 | 300 | Bộ | 2.600.000 |
| B303 (Màu đen) | W264*D460*H650 | 300 | Bộ | 2.600.000 |
| B301<br>(Màu bạc - Điện tử) | W264*D460*H650 | 300 | Bộ | 2.800.000 |
| B311<br>(Màu đen - Điện tử) | W264*D460*H650 | 300 | Bộ | 2.900.000 |



C300 - C260



C300 - C260

| THÙNG GẠO GƯƠNG ( Đen - Bạc - Trắng sữa) | | | | |
|---|---|---|---|---|
| Mã sản phẩm | Quy cách sản phẩm<br>Rộng * Sâu * Cao (mm) | Chiều rộng tủ (mm) | Đơn vị tính | Đơn giá chưa VAT<br>(VNĐ) |
| C300 | W264*D460*H650 | 300 | Bộ | 2.200.000 |
| C260 | W214*D460*H650 | 260 | Bộ | 2.200.000 |
| C300 trắng sữa | W264*D460*H650 | 300 | Bộ | 2.300.000 |



EGA300



B17

| THÙNG GẠO ÂM TỦ, RAY ÂM GIẢM CHẤN | | | | |
|---|---|---|---|---|
| Mã sản phẩm | Quy cách sản phẩm<br>Rộng * Sâu * Cao (mm) | Chiều rộng tủ (mm) | Đơn vị tính | Đơn giá chưa VAT<br>(VNĐ) |
| B17 | W210*D450*H550 | 250 | Bộ | 2.250.000 |
| EGA300 | W260xD390xH480 | 300 | Bộ | 2.350.000 |



B45



| THÙNG GẠO ÂM TỦ | | | | |
|---|---|---|---|---|
| Mã sản phẩm | Quy cách sản phẩm<br>Rộng * Sâu * Cao (mm) | Chiều rộng tủ (mm) | Chất liệu | Đơn giá chưa VAT<br>(VNĐ) |
| B45 | W415*D460*H550 | 450 | Nhựa - Inox | 4.700.000 |
| B23 NEW | W264*D500*H550 | 300 | Nhựa - Inox | 3.590.000 |



B15



B22

| THÙNG GẠO GẮN CÁNH | | | | |
|---|---|---|---|---|
| Mã sản phẩm | Quy cách sản phẩm<br>Rộng * Sâu * Cao (mm) | Chiều rộng tủ (mm) | Chất liệu | Đơn giá chưa VAT<br>(VNĐ) |
| B15 | W160*D460*H550 | 200 | Nhựa - Inox | 2.300.000 |
| B22 | W260*D460*H550 | 300 | Nhựa - Inox | 2.500.000 |



B323



B322

| THÙNG GẠO GƯƠNG 2 TẦNG NEW | | | | |
|---|---|---|---|---|
| Mã sản phẩm | Quy cách sản phẩm<br>Rộng * Sâu * Cao (mm) | Chiều rộng tủ (mm) | Đơn vị tính | Đơn giá chưa VAT<br>(VNĐ) |
| B322 ( Màu đen) | W300*D450*H650 | 300 | Bộ | 3.160.000 |
| B323 ( Màu bạc) | W300*D450*H650 | 300 | Bộ | 3.160.000 |



BL300 - BL400



E0101 - E0103

| THÙNG RÁC GẮN CÁNH - THÙNG RÁC TRÒN | | | | |
|---|---|---|---|---|
| Mã sản phẩm | Quy cách sản phẩm<br>Rộng * Sâu * Cao (mm) | Chiều rộng tủ (mm) | Đơn vị tính | Đơn giá chưa VAT<br>(VNĐ) |
| BL300 | W260*D480*H425 | 300 | Bộ | 2.200.000 |
| BL400 | W360*D480*H425 | 400 | Bộ | 2.400.000 |
| E0101 | W315*D315*H430 | 350 | Bộ | 1.000.000 |
| E0103 | W365*D365*H430 | 400 | Bộ | 1.100.000 |







| THÙNG RÁC ÂM TỦ CAO CẤP | | | | |
|---|---|---|---|---|
| Mã sản phẩm | Quy cách sản phẩm<br>Rộng * Sâu * Cao (mm) | Chiều rộng tủ (mm) | Đơn vị tính | Đơn giá chưa VAT (VNĐ) |
| E008 | W368*D280*H330 | 400 | Bộ | 2.500.000 |
| E006 | W368*D280*H330 | 400 | Bộ | 2.400.000 |







| THÙNG RÁC ÂM TỦ GIẢM CHẤN CAO CẤP | | | | |
|---|---|---|---|---|
| Mã sản phẩm | Kích thước thông thủy (mm) | Chiều rộng tủ (mm) | Đơn vi tính | Đơn giá chưa VAT (VNĐ) |
| EA300 | W(262-268)xD505xH520 | 300 | Bộ | 4.590.000 |
| BA400 | W(362-368)XD506XH470 | 400 | Bộ | 3.380.000 |




# Khay chia thìa dĩa



E0650E




| KHAY CHIA THÌA NĨA CHẤT LIỆU NHÔM PHAY XƯỚC CAO CẤP NEW | | | |
|---|---|---|---|
| Mã sản phẩm | Mô tả | Kích thước khả dụng (mm) | Đơn giá (VNĐ) |
| ETA014060 | Khay chia nhôm phay xước cao cấp | W(400 - 600) | 760.000 |
| ETA016075 | | W(600 - 750) | 1.210.000 |
| ETA0175100 | | W(750 - 1000) | 1.320.000 |
| EUS3G | Ray hộp chuyên dụng cho khay chia | D500 | 1.050.000 |





ET500


ET600


ET800


ET900

| KHAY CHIA THÌA NĨA CHẤT LIỆU NHỰA CAO CẤP | | | | |
|---|---|---|---|---|
| Mã sản phẩm | Màu sắc | Quy cách sản phẩm Rộng * Sâu * Cao (mm) | Kích thước phủ bì (mm) | Đơn giá (VNĐ) |
| ET450 | Màu xám | W380*D480*H50 | 450 | 600.000 |
| ET500 | | W430*D480*H50 | 500 | 650.000 |
| ET600 | | W530*D480*H50 | 600 | 700.000 |
| ET700 | | W630*D480*H50 | 700 | 800.000 |
| ET800 | | W730*D480*H50 | 800 | 870.000 |
| ET900 | | W830*D480*H50 | 900 | 910.000 |
| ETW450 | Màu trắng | W380*D480*H50 | 450 | 600.000 |
| ETW500 | | W430*D480*H50 | 500 | 650.000 |
| ETW600 | | W530*D480*H50 | 600 | 700.000 |
| ETW700 | | W630*D480*H50 | 700 | 800.000 |
| ETW800 | | W730*D480*H50 | 800 | 870.000 |
| ETW900 | | W830*D480*H50 | 900 | 910.000 |









| KHAY CHIA THÌA NĨA CHẤT LIỆU NHỰA CAO CẤP | | | | | |
|---|---|---|---|---|---|
| Mã sản phẩm | | Màu sắc và phụ kiện | Quy cách sản phẩm Rộng * Sâu * Cao (mm) | Kích thước phủ bì (mm) | Đơn giá (VNĐ) |
| ETP800 | NEW | Màu xám, có bộ chia dao cao cấp | W730*D485*H55 | 800 | 1.250.000 |
| ETP900 | NEW | | W830*D485*H55 | 900 | 1.330.000 |
| ETP1000 | NEW | | W930*D485*H55 | 1000 | 1.410.000 |







| KHAY CHIA THÌA DĨA INOX 304 | | | | |
|---|---|---|---|---|
| Mã sản phẩm | Quy cách sản phẩm Rộng * Sâu * Cao (mm) | Kích thước phủ bì (mm) | Chất liệu | Đơn giá (VNĐ) |
| E0645A | W280*D422*H64 | 450 | Inox | 1.100.000 |
| E0650A | W280*D472*H64 | 500 | Inox | 1.200.000 |
| E0645E | W(510-525)*D422*H64 | 545-560 | Inox | 1.300.000 |
| E0650E | W(510-525)*D472*H64 | 545-560 | Inox | 1.400.000 |




# Giá treo ngoài



| GIÁ TREO NGOÀI GIA VỊ 2 TẦNG | | | |
|---|---|---|---|
| Mã hàng | Quy cách sản phẩm | Chất liệu | Đơn giá (VNĐ) |
| EV28 | W300*D170*H390 | Inox 304 | 1.700.000 |



| GIÁ TREO NGOÀI GIA VỊ 3 TẦNG | | | |
|---|---|---|---|
| Mã hàng | Quy cách sản phẩm | Chất liệu | Đơn giá (VNĐ) |
| EV38 | W270*D110*H450 | Inox 304 | 1.800.000 |



| GIÁ TREO NGOÀI ĐỂ VUNG INOX 304 | | | |
|---|---|---|---|
| Mã hàng | Quy cách sản phẩm | Chất liệu | Đơn giá (VNĐ) |
| EV18 | W270*D130*H450 | Inox 304 | 1.380.000 |



| GIÁ ĐỂ ĐŨA THÌA MUÔI TREO NGOÀI INOX 304 | | | |
|---|---|---|---|
| Mã hàng | Quy cách sản phẩm | Chất liệu | Đơn giá (VNĐ) |
| EV118 | W210*D70*H310 | Inox 304 | 1.000.000 |



| GIÁ ĐỂ ĐĨA TREO NGOÀI INOX NAN DẸT 304 | | | |
|---|---|---|---|
| Mã hàng | Quy cách sản phẩm | Chất liệu | Đơn giá (VNĐ) |
| EV88 | W40*D270*H360 | Inox 304 | 1.800.000 |



| GIÁ ĐỂ DAO THỚT TREO NGOÀI INOX 304 | | | |
|---|---|---|---|
| Mã hàng | Quy cách sản phẩm | Chất liệu | Đơn giá (VNĐ) |
| EV228 | W250*D150*H410 | Inox 304 | 1.570.000 |




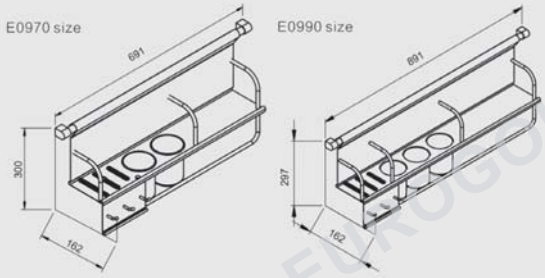


| GIÁ TREO ĐA NĂNG | | | | |
|---|---|---|---|---|
| Mã sản phẩm | Kích thước phủ bì | Kích thước (mm) | Chất liệu | Đơn giá chưa VAT (VNĐ) |
| E0990 | 900 | W890*D170*H300 | Inox | 2.100.000 |
| E0970 | 700 | W690*D170*H300 | Inox | 2.000.000 |







| GIÁ TREO ĐA NĂNG | | | | |
|---|---|---|---|---|
| Mã sản phẩm | Kích thước phủ bì | Kích thước (mm) | Chất liệu | Đơn giá chưa VAT (VNĐ) |
| WG1089 | 500 | W360*D75*H325 | Inox | 1.500.000 |
| WG1095 | 450 | W250*D250*H300 | Inox | 900.000 |



| MÓC KÉP | | | |
|---|---|---|---|
| Mã hàng | Quy cách sản phẩm | Chất liệu | Đơn giá (VNĐ) |
| E07014 | W55*D35*H65 | Inox | 38.000 |



| GIÁ TREO LY | | | |
|---|---|---|---|
| Mã hàng | Quy cách sản phẩm | Chất liệu | Đơn giá (VNĐ) |
| SB0301 | W300*D730*H320 | Inox | 2.200.000 |
| SB0302 | W300*D930*H320 | Inox | 2.500.000 |



| GIÁ ĐỂ LÒ VI SÓNG KẾT HỢP ĐỰNG LI CỐC | | | |
|---|---|---|---|
| Mã hàng | Quy cách sản phẩm | Chất liệu | Đơn giá (VNĐ) |
| EU0560 | W586*D410*H335 | Inox 304 | 1.620.000 |

EUROGOLD



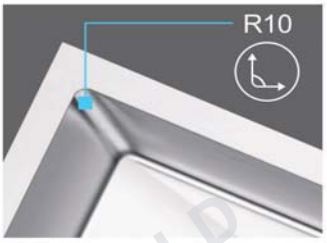


Góc R10 tạo vẻ đẹp tinh tế sắc nét



Thiết kế rãnh thoát nước X thông minh giúp thoát nước nhanh



Bề mặt xử lý đánh bóng thủ công, phủ nano kháng khuẩn, an toàn cho thực phẩm



Inox 304 tiêu chuẩn Châu Âu, độ cứng 16G, chống bám dầu mỡ, chống oxy hóa cao

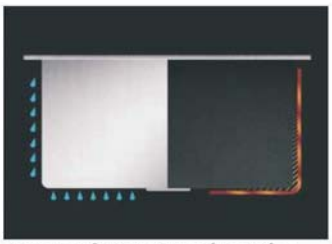

Được phủ lớp sơn chống thấm ngược hạn chế hiện tượng ngưng tụ nước, an toàn cho tủ bếp



Cao su tổng hợp chống ồn, chống rung động trong quá trình sử dụng chậu

EUROGOLD



| Mã hàng | EUF016M |
|---|---|
| Chất liệu | INOX 304 |
| Đơn giá (VNĐ) | 1.650.000 |
| Màu | Inox mờ |
| Đường nước | 1 nóng - 1 lạnh |
| Hoàn thiện | Viền cắt vát kim cương |
| Bảo hành gỉ vĩnh viễn. | |



| Mã hàng | EUF015M |
|---|---|
| Chất liệu | INOX 304 |
| Đơn giá (VNĐ) | 1.650.000 |
| Màu | Inox mờ |
| Đường nước | 1 nóng - 1 lạnh |
| Hoàn thiện | Viền cắt vát kim cương |
| Bảo hành gỉ vĩnh viễn. | |



| Mã hàng | EUF014M |
|---|---|
| Chất liệu | INOX 304 |
| Đơn giá (VNĐ) | 2.550.000 |
| Màu | Inox mờ |
| Đường nước | 1 nóng - 1 lạnh |
| Hoàn thiện | Viền cắt vát kim cương |
| Bảo hành gỉ vĩnh viễn. | |



| Mã hàng | EUF228BM NEW |
|---|---|
| Chất liệu | INOX 304 |
| Đơn giá (VNĐ) | 4.210.000 |
| Màu | Inox mờ |
| Đường nước | 1 nóng - 1 lạnh |
| Cơ cấu | Vòi dây rút |
| Bảo hành gỉ vĩnh viễn. | |



| Mã hàng | EUF119MR |
|---|---|
| Chất liệu | Inox 304 |
| Đơn giá (VNĐ) | 3.650.000 |
| Màu | Inox mờ |
| Đường nước | 1 nóng - 1 lạnh |
| Cơ cấu | Vòi dây rút |
| Hoàn thiện | Đánh xước mờ |
| Bảo hành gỉ vĩnh viễn. | |



| Mã hàng | EUF117BR |
|---|---|
| Chất liệu | INOX 304 |
| Đơn giá (VNĐ) | 4.150.000 |
| Màu | bóng gương |
| Đường nước | 1 nóng - 1 lạnh |
| Cơ cấu | Vòi dây rút |
| Hoàn thiện | Đánh bóng |
| Bảo hành gỉ vĩnh viễn. | |



| Mã hàng | EUF118BR |
|---|---|
| Chất liệu | INOX 304 |
| Đơn giá (VNĐ) | 3.950.000 |
| Màu | bóng gương |
| Đường nước | 1 nóng - 1 lạnh |
| Cơ cấu | Vòi dây rút |
| Hoàn thiện | Đánh bóng |
| Bảo hành gỉ vĩnh viễn. | |



| Mã hàng | EUF222TR |
|---|---|
| Chất liệu | Hợp kim đồng |
| Đơn giá (VNĐ) | 3.960.000 |
| Màu | Bóng gương |
| Đường nước | 1 nóng - 1 lạnh |
| Cơ cấu | Vòi dây rút |
| Hoàn thiện | Mạ crom |
| Bảo hành gỉ vĩnh viễn. | |



| Mã hàng | EUF220BR |
|---|---|
| Chất liệu | Inox 304 |
| Đơn giá (VNĐ) | 4.190.000 |
| Màu | Bóng gương |
| Đường nước | 1 nóng - 1 lạnh |
| Cơ cấu | Vòi dây rút |
| Hoàn thiện | Đánh bóng |
| Bảo hành gỉ vĩnh viễn. | |



| Mã hàng | EUF221DR |
|---|---|
| Chất liệu | Inox 304 |
| Đơn giá (VNĐ) | 3.980.000 |
| Màu | Đen |
| Đường nước | 1 nóng - 1 lạnh |
| Cơ cấu | Vòi dây rút |
| Hoàn thiện | Phủ Nano |
| Bảo hành gỉ vĩnh viễn. | |






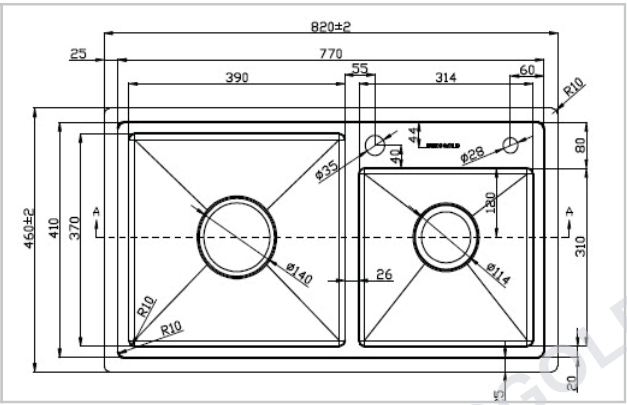


| CHẬU RỬA BÁT EUP18246 | | | | | |
|---|---|---|---|---|---|
| Chất liệu | Độ dày | Kích thước sản phẩm | Kích thước khoét đá | Phụ kiện | Đơn giá ( VNĐ ) |
| SUS304 Premium | B 1.2-1.5 & M 4.0 | 820*460*230 (mm) | 790*430 (mm) | Siphon & khay inox | 9.050.000 |





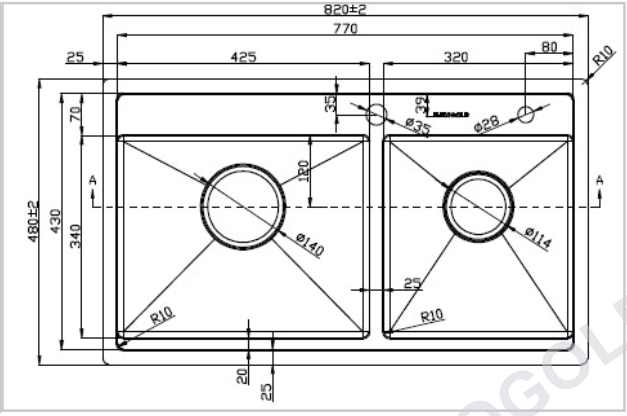


| CHẬU RỬA BÁT EUP28248 | | | | | |
|---|---|---|---|---|---|
| Chất liệu | Độ dày | Kích thước sản phẩm | Kích thước khoét đá | Phụ kiện | Đơn giá ( VNĐ ) |
| SUS304 Premium | B 1.2-1.5 & M 4.0 | 820*480*230 (mm) | 790*450 (mm) | Siphon & khay | 8.960.000 |






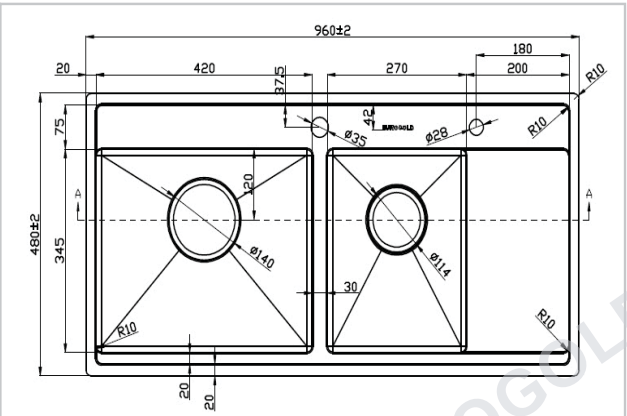


| CHẬU RỬA BÁT EUP39648 | | | | | |
|---|---|---|---|---|---|
| Chất liệu | Độ dày | Kích thước sản phẩm | Kích thước khoét đá | Phụ kiện | Đơn giá ( VNĐ ) |
| SUS304 Premium | B 1.2-1.5 & M 4.0 | 960*480*230 (mm) | 930*450 (mm) | Siphon & khay | 9.850.000 |






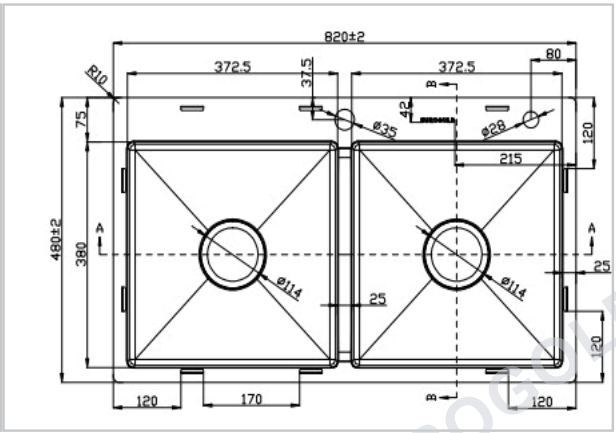


| CHẬU RỬA BÁT EUS18248 | | | | | |
|---|---|---|---|---|---|
| Chất liệu | Độ dày | Kích thước sản phẩm | Kích thước khoét đá | Phụ kiện | Đơn giá ( VNĐ ) |
| SUS304 | B 1.0-1.2 & M 3.0 | 820*480*230 (mm) | 790*450 (mm) | Siphon & khay inox | 7.150.000 |





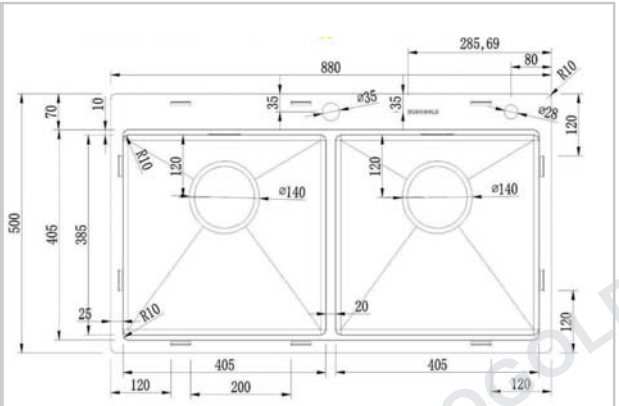


| CHẬU RỬA BÁT EUS88850 NEW | | | | | |
|---|---|---|---|---|---|
| Chất liệu | Độ dày | Kích thước sản phẩm | Kích thước khoét đá | Phụ kiện | Đơn giá ( VNĐ ) |
| SUS304 | B 1.0-1.2 & M 3.0 (mm) | 880*500*230 (mm) | 850*470 (mm) | Siphon & khay inox | 8.250.000 |






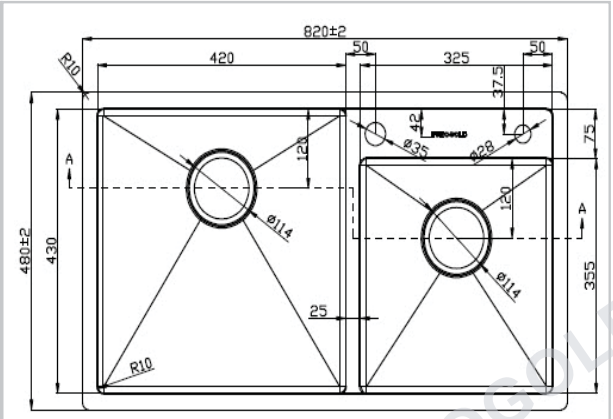


| CHẬU RỬA BÁT EUS28248 | | | | | |
|---|---|---|---|---|---|
| Chất liệu | Độ dày | Kích thước sản phẩm | Kích thước khoét đá | Phụ kiện | Đơn giá ( VNĐ ) |
| SUS304 | B 1.0-1.2 & M 3.0 | 820*480*230 (mm) | 790*450 (mm) | Siphon & khay inox | 6.790.000 |






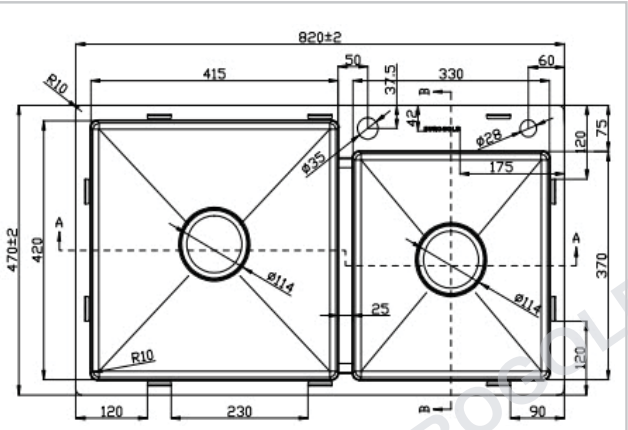


| CHẬU RỬA BÁT EUS38247 | | | | | |
|---|---|---|---|---|---|
| Chất liệu | Độ dày | Kích thước sản phẩm | Kích thước khoét đá | Phụ kiện | Đơn giá ( VNĐ ) |
| SUS304 | B 1.0-1.2 & M 3.0 | 820*470*230 (mm) | 790*440 (mm) | Siphon & khay inox | 6.720.000 |






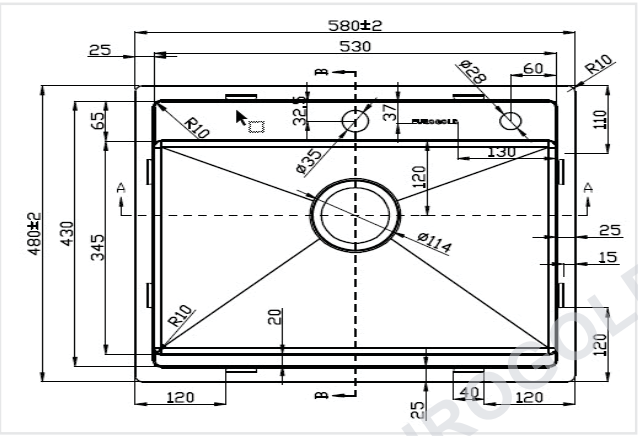


| CHẬU RỬA BÁT EUS55848 | | | | | |
|---|---|---|---|---|---|
| Chất liệu | Độ dày | Kích thước sản phẩm | Kích thước khoét đá | Phụ kiện | Đơn giá ( VNĐ ) |
| SUS304 | B 1.0-1.2 & M 3.0 | 580*480*230 (mm) | 550*450 (mm) | Siphon & khay inox | 5.190.000 |






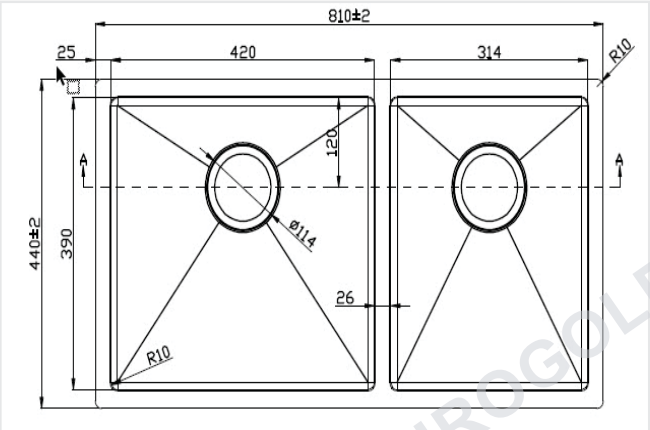


| CHẬU RỬA BÁT EUS68144 | | | | | |
|---|---|---|---|---|---|
| Chất liệu | Độ dày | Kích thước sản phẩm | Kích thước khoét đá | Phụ kiện | Đơn giá ( VNĐ ) |
| SUS304 | B 1.2 (mm) & M 3.0 | 810*440*220 (mm) | 760*390 (mm) | Siphon & khay inox | 6.260.000 |






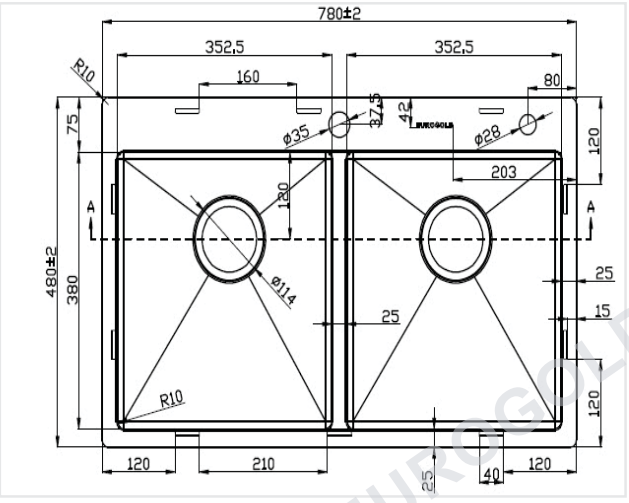


| CHẬU RỬA BÁT EUS47848 | | | | | |
|---|---|---|---|---|---|
| Chất liệu | Độ dày | Kích thước sản phẩm | Kích thước khoét đá | Phụ kiện | Đơn giá ( VNĐ ) |
| SUS304 | B 1.0-1.2 & M 3.0 | 780*480*230 (mm) | 750*450 (mm) | Siphon & khay inox | 6.980.000 |


EUROGOLD
EUROGOLD
EUROGOLD
EUROGOLD
EUROGOLD
EUROGOLD
EUROGOLD
EUH2120

# Bếp điện từ







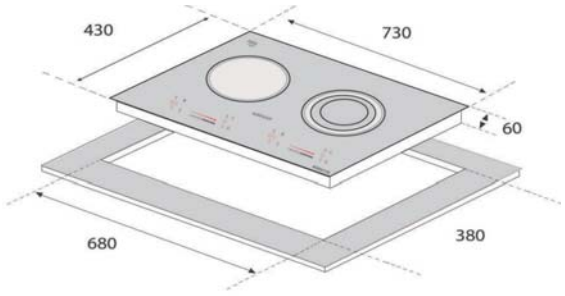


MSP : EUH 2110

MÃ SP: EUH2110 ĐƠN GIÁ: 15.880.000

Xuất xứ Made in Malaysia

## Tính năng sản phẩm

- Một vùng bếp từ và một vùng hồng ngoại rất đa dụng
- Mặt kính SchottCeran cao cấp số 1 của Đức
- Công nghệ biến tần Bridge Inverter tiết kiệm 35% điện năng, giữ nhiệt năng luôn ổn định, nấu ăn ngon hơn
- Có tới 9 cấp độ điều chỉnh nhiệt dùng cảm ứng trượt
- Chức năng Booster giúp công suất 1 vùng nấu lên 2500W
- Tốc độ gia nhiệt gấp đôi so với bếp truyền thống
- Tự động phát hiện vùng nấu và vùng nấu chỉ được kích hoạt khi phát hiện có nồi
- Chức năng rã đông cực tiện lợi, không còn phải chờ đợi nhiều giờ như rã đông truyền thống
- Bếp được thiết kế với nhiều lớp bảo vệ giúp thiết bị không bị ảnh hưởng khi điện áp thay đổi liên tục

## Công nghệ an toàn

- Chức năng tạm dừng
- Chức năng chống trào nước
- Chức năng tự động tắt bếp khi không có nồi
- Chức năng khóa trẻ em
- Chức năng hẹn giờ thời gian nấu
- Chức năng bảo vệ quá nhiệt
- Tính năng chia sẻ công suất 2 vùng nấu tối đa 3700W
- Chỉ báo nhiệt dư trên vùng nấu

## Thông số kỹ thuật

- Điện áp : 220V/50Hz
- Công suất bếp từ trái: 2300W - Booster 3000W
- Công suất bếp điện từ phải : 2300W - Booster 3000W
- Kích thước sản phẩm : 730W x 430D x 60H (mm)
- Kích thước khoét đá : 680W x 380D (mm)







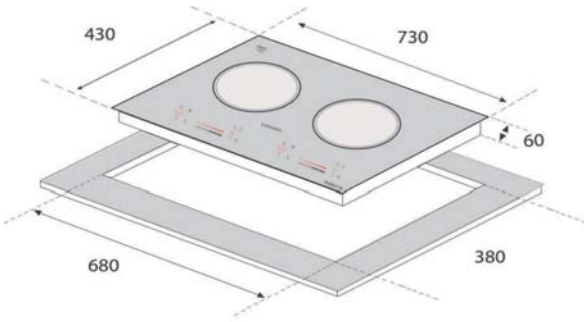


MSP : EUH 2120

MÃ SP: EUH2120 ĐƠN GIÁ: 16.260.00

Xuất xứ Made in Malaysia

## Tính năng sản phẩm

- Hai vùng nấu cảm ứng điện từ
- Mặt kính SchottCeran cao cấp số 1 của Đức
- Công nghệ biến tần Bridge Inverter tiết kiệm 35% điện năng, giữ nhiệt năng luôn ổn định, nấu ăn ngon hơn
- Có tới 9 cấp độ điều chỉnh nhiệt dùng cảm ứng trượt
- Chức năng Booster giúp công suất 1 vùng nấu lên 2500W
- Tốc độ gia nhiệt gấp đôi so với bếp truyền thống
- Tự động phát hiện vùng nấu và vùng nấu chỉ được kích hoạt khi phát hiện có nồi
- Chức năng rã đông cực tiện lợi, không còn phải chờ đợi nhiều giờ như rã đông truyền thống
- Bếp được thiết kế với nhiều lớp bảo vệ giúp thiết bị không bị ảnh hưởng khi điện áp thay đổi liên tục

## Công nghệ an toàn

- Chức năng tạm dừng
- Chức năng chống trào nước
- Chức năng tự động tắt bếp khi không có nồi
- Chức năng khóa trẻ em
- Chức năng hẹn giờ thời gian nấu
- Chức năng bảo vệ quá nhiệt
- Tính năng chia sẻ công suất 2 vùng nấu tối đa 3700W
- Chỉ báo nhiệt dư trên vùng nấu

## Thông số kỹ thuật

- Điện áp : 220V/50Hz
- Công suất bếp từ trái: 2300W - Booster 3000W
- Công suất bếp từ phải : 2300W - Booster 3000W
- Kích thước sản phẩm : 730W x 430D x 60H (mm)
- Kích thước khoét đá : 680W x 380D (mm)




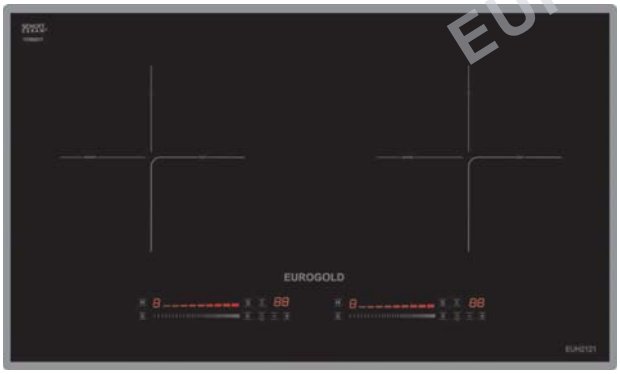


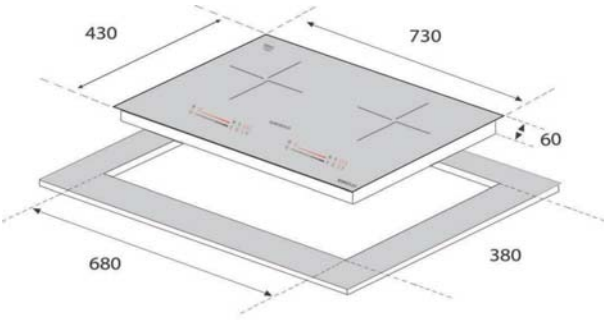


MSP : EUH 2121

MÃ SP: EUH2121 ĐƠN GIÁ: 16.650.00

Xuất xứ Made in Malaysia

## Tính năng sản phẩm

- Mặt kính schott ceran số 1 của đức, vát 4 cạnh, bo viền hợp kim nhôm cao cấp.
- Hai vùng nấu cảm ứng điện từ
- Công nghệ biến tần Bridge Inverter tiết kiệm 35% điện năng, giữ nhiệt năng luôn ổn định, nấu ăn ngon hơn
- Có tới 9 cấp độ điều chỉnh nhiệt dùng cảm ứng trượt
- Chức năng Booster giúp công suất 1 vùng nấu lên 2500W
- Tốc độ gia nhiệt gấp đôi so với bếp truyền thống
- Tự động phát hiện vùng nấu và vùng nấu chỉ được kích hoạt khi phát hiện có nồi
- Chức năng rã đông cực tiện lợi, không còn phải chờ đợi nhiều giờ như rã đông truyền thống
- Bếp được thiết kế với nhiều lớp bảo vệ giúp thiết bị không bị ảnh hưởng khi điện áp thay đổi liên tục

## Công nghệ an toàn

- Chức năng tạm dừng
- Chức năng chống trào nước
- Chức năng tự động tắt bếp khi không có nồi
- Chức năng khóa trẻ em
- Chức năng hẹn giờ thời gian nấu
- Chức năng bảo vệ quá nhiệt
- Tính năng chia sẻ công suất 2 vùng nấu tối đa 3700W
- Chỉ báo nhiệt dư trên vùng nấu

## Thông số kỹ thuật

- Điện áp : 220V/50Hz
- Công suất bếp từ trái: 2300W - Booster 3000W
- Công suất bếp từ phải : 2300W - Booster 3000W
- Kích thước sản phẩm : 730W x 430D x 60H (mm)
- Kích thước khoét đá : 680W x 380D (mm)

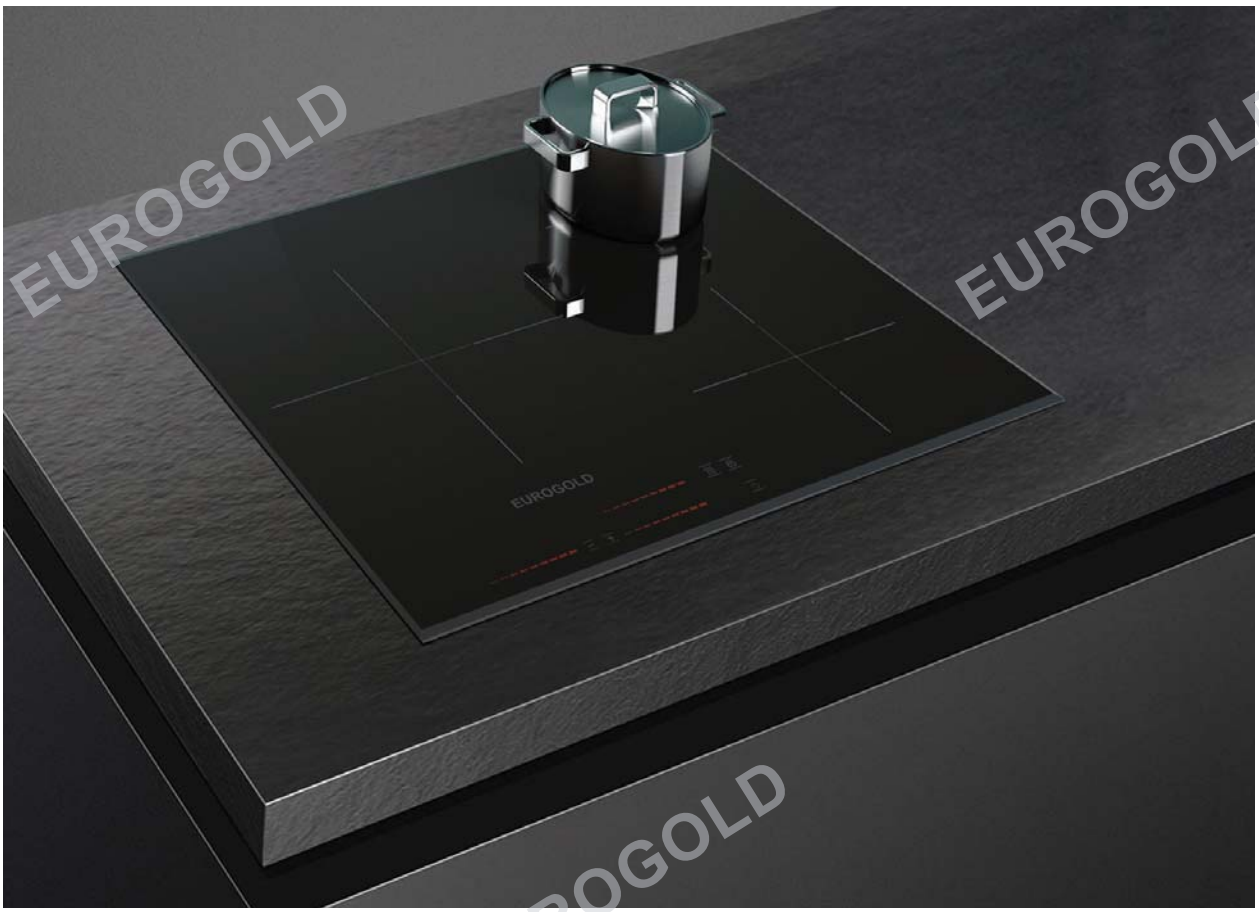





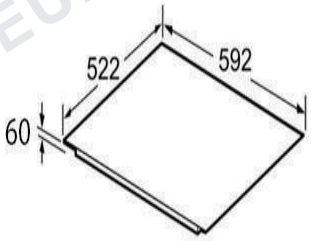


MSP : EUH2131

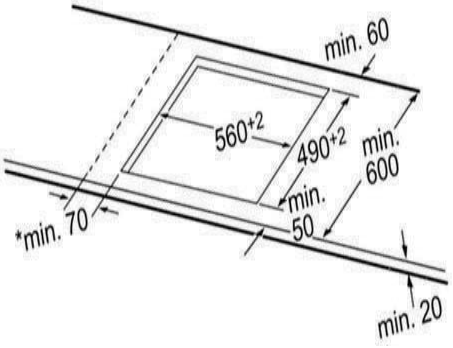


**MÃ SP: EUH2131** **ĐƠN GIÁ: 18.160.00**

**Xuất xứ** **Made in Malaysia**

## Tính năng sản phẩm

- Ba vùng nấu cảm ứng điện từ
- Mặt kính SchottCeran cao cấp số 1 của Đức
- Công nghệ biến tần Bridge Inverter tiết kiệm 35% điện năng, giữ nhiệt năng luôn ổn định, nấu ăn ngon hơn
- Có tới 9 cấp độ điều chỉnh nhiệt dùng cảm ứng trượt
- Chức năng Booster giúp công suất 1 vùng nấu lên 2500W
- Tốc độ gia nhiệt gấp đôi so với bếp truyền thống
- Tự động phát hiện vùng nấu và vùng nấu chỉ được kích hoạt khi phát hiện có nồi
- Chức năng rã đông cực tiện lợi, không còn phải chờ đợi nhiều giờ như rã đông truyền thống
- Bếp được thiết kế với nhiều lớp bảo vệ giúp thiết bị không bị ảnh hưởng khi điện áp thay đổi liên tục

## Công nghệ an toàn

- Chức năng tạm dừng
- Chức năng chống trào nước
- Chức năng tự động tắt bếp khi không có nồi
- Chức năng khóa trẻ em
- Chức năng hẹn giờ thời gian nấu
- Chức năng bảo vệ quá nhiệt
- Tính năng chia sẻ công suất 3 vùng nấu tối đa 4500W
- Chỉ báo nhiệt dư trên vùng nấu

## Thông số kỹ thuật

- Điện áp : 220V/50Hz
- Công suất bếp từ 1 2300W - Booster 3000W
- Công suất bếp từ 2 : 2300W - Booster 3000W
- Công suất bếp từ 3 : 2300W - Booster 3000W
- Kích thước sản phẩm : 592W x 522D x 60H (mm)
- Kích thước khoét đá : 560W x 490D (mm)

# Máy hút mùi



EUROGOLD
EUROGOLD
EUROGOLD
EUROGOLD



| | |
|---|---|
| MÃ SP : EUH01170 | 4.550.000 |
| MÃ SP : EUH01190 | 4.750.000 |

### Tính năng sản phẩm

- Hút mùi kéo rút, mặt kính đen
- Đèn led siêu sáng
- Điều khiển cảm ứng 3 cấp độ
- Lưới lọc bằng nhôm 5 lớp
- Lọc khử mùi than hoạt tính

Thông số kỹ thuật

- Chất liệu : inox, kính
- Lực hút : 900(m3/h)
- Công suất động cơ 230w
- Độ ồn : ~45db
- Kích thước : 700/900mm

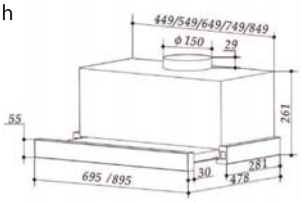




| | |
|---|---|
| MÃ SP : EUH01270 | 4.550.000 |
| MÃ SP : EUH01290 | 4.750.000 |

### Tính năng sản phẩm

- Hút mùi kéo rút, mặt kính trắng
- Đèn led siêu sáng
- Điều khiển cảm ứng 3 cấp độ
- Lưới lọc bằng nhôm 5 lớp
- Lọc khử mùi than hoạt tính

Thông số kỹ thuật

- Chất liệu : inox, kính
- Lực hút : 900(m3/h)
- Công suất động cơ 230w
- Độ ồn : ~45db
- Kích thước : 700/900mm

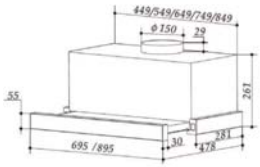




| | |
|---|---|
| MÃ SP : EUH02270 | 6.650.000 |
| MÃ SP : EUH02290 | 6.860.000 |

### Tính năng sản phẩm

- Máy hút mùi kính cong mặt bạc
- Đèn led siêu sáng
- Điều khiển cảm ứng 3 cấp độ
- Lưới lọc bằng nhôm 5 lớp
- Lọc khử mùi than hoạt tính

Thông số kỹ thuật

- Chất liệu : inox, kính
- Lực hút : 1200(m3/h)
- Công suất động cơ 230w
- Độ ồn : ~50db
- Kích thước : 700/900mm

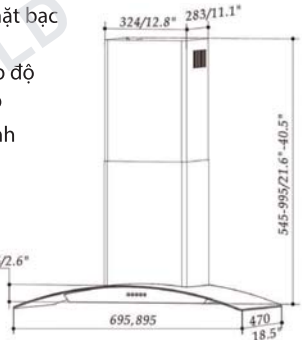




| | |
|---|---|
| MÃ SP : EUH02170 | 6.650.000 |
| MÃ SP : EUH02190 | 6.860.000 |

### Tính năng sản phẩm

- Máy hút mùi kính cong mặt kính đen
- Đèn led siêu sáng
- Điều khiển cảm ứng 3 cấp độ
- Lưới lọc bằng nhôm 5 lớp
- Lọc khử mùi than hoạt tính

Thông số kỹ thuật

- Chất liệu : inox, kính
- Lực hút : 1200(m3/h)
- Công suất động cơ 230w
- Độ ồn : ~50dbA
- Kích thước : 700/900mm





| | |
|---|---|
| MÃ SP : EUH04170 | 3.550.000 |
| MÃ SP : EUH04190 | 3.650.000 |

### Tính năng sản phẩm

- Máy hút mùi thân inox, mặt kính
- Đèn led siêu sáng
- Điều khiển điện tử 3 cấp độ
- Lưới lọc bằng nhôm 5 lớp
- Lọc khử mùi than hoạt tính

Thông số kỹ thuật

- Chất liệu : inox, kính
- Lực hút : 750(m3/h)
- Công suất động cơ 230w
- Độ ồn : ~45dbA
- Kích thước : 700/900mm

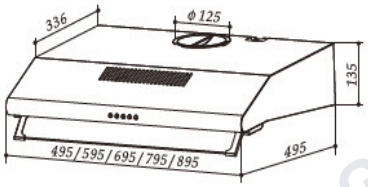




| | |
|---|---|
| MÃ SP : EUH02370 | 5.150.000 |
| MÃ SP : EUH02390 | 5.250.000 |

Tính năng sản phẩm

- Máy hút mùi kính cong
- Đèn led siêu sáng
- Điều khiển cảm ứng 3 cấp độ
- Lưới lọc bằng nhôm 5 lớp
- Lọc khử mùi than hoạt tính

Thông số kỹ thuật

- Chất liệu : inox, kính
- Lực hút : 1200(m3/h)
- Công suất động cơ 230w
- Độ ồn : Độ ồn : ~50db
- Kích thước : 700/900mm

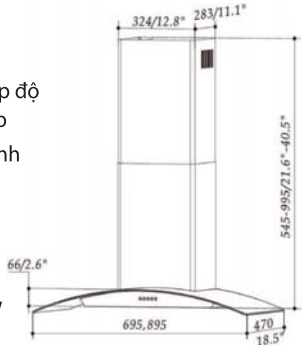




| | |
|---|---|
| MÃ SP : EUH05170 | 7.660.000 |
| MÃ SP : EUH05190 | 7.860.000 |

### Tính năng sản phẩm

- Máy hút mùi chữ T
- Đèn led siêu sáng
- Điều khiển điện tử 3 cấp độ
- Lưới lọc bằng nhôm 5 lớp
- Lọc khử mùi than hoạt tính

Thông số kỹ thuật

- Chất liệu : inox, kính
- Lực hút : 900(m3/h)
- Công suất động cơ 230w
- Độ ồn : ~45db
- Kích thước : 700/900mm

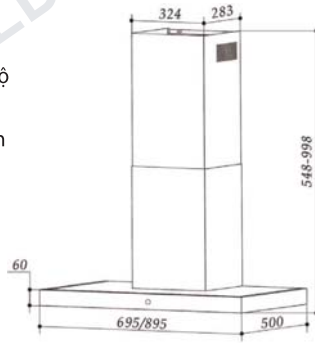




| | |
|---|---|
| MÃ SP : EUH03170 | 7.260.000 |
| MÃ SP : EUH03190 | 7.560.000 |

### Tính năng sản phẩm

- Máy hút mùi chữ T mặt kính đen
- Đèn led siêu sáng
- Điều khiển cảm ứng 3 cấp độ
- Lưới lọc bằng nhôm 5 lớp
- Lọc khử mùi than hoạt tính

Thông số kỹ thuật

- Chất liệu : inox, kính
- Lực hút : 1200(m3/h)
- Công suất động cơ 230w
- Độ ồn : ~50db
- Kích thước : 700/900mm

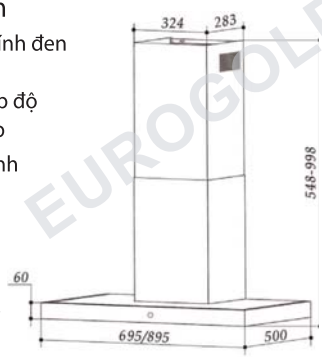




# Phụ kiện tủ áo



| GIỎ ĐỂ ĐỒ GẤP, RAY GIẢM CHẤN, LƯỚI CAO CẤP | | | |
|---|---|---|---|
| Mã hàng | Quy cách sản phẩm (mm) | Kích thước phủ bì | Đơn giá ( VNĐ ) |
| EUA2160B | W564*D470*H190 | 600 - 630mm | 2.650.000 |
| EUA2170B | W664*D470*H190 | 700 - 730mm | 2.810.000 |
| EUA2180B | W764*D470*H190 | 800 - 830mm | 2.980.000 |
| EUA2190B | W864*D470*H190 | 900 - 930mm | 3.180.000 |



| GIÁ ĐỂ ĐỒ TRANG SỨC, RAY GIẢM CHẤN | | | |
|---|---|---|---|
| Mã hàng | Quy cách sản phẩm (mm) | Kích thước phủ bì | Đơn giá ( VNĐ ) |
| EUA6160B | W564*D480*H80 | 600 - 630mm | 2.610.000 |
| EUA6170B | W664*D480*H80 | 700 - 730mm | 2.770.000 |
| EUA6180B | W764*D480*H80 | 800 - 830mm | 2.910.000 |
| EUA6190B | W864*D480*H80 | 900 - 930mm | 3.110.000 |



| VẮT QUẦN ÂU, RAY GIẢM CHẤN | | | |
|---|---|---|---|
| Mã hàng | Quy cách sản phẩm (mm) | Kích thước phủ bì | Đơn giá ( VNĐ ) |
| EUA4160B | W564*D480*H75 | 600 - 630mm | 2.030.000 |
| EUA4170B | W664*D480*H75 | 700 - 730mm | 2.190.000 |
| EUA4180B | W764*D480*H75 | 800 - 830mm | 2.350.000 |
| EUA4190B | W864*D480*H75 | 900 - 930mm | 2.550.000 |




| MẮC QUẦN ÁO 8 NỐT RAY BI, RAY GIẢM CHẤN | | | |
|---|---|---|---|
| Mã hàng | Quy cách sản phẩm (mm) | Kích thước phủ bì | Đơn giá ( VNĐ ) |
| EVA300B | W120*D468*H135 | ..... | 980.000 |



| MÓC TREO QUẦN ÂU, RAY GIẢM CHẤN | | | |
|---|---|---|---|
| Mã hàng | Quy cách sản phẩm (mm) | Kích thước phủ bì | Đơn giá ( VNĐ ) |
| EUA7110B | W360*D468*H135 | ..... | 1.850.000 |



| MÓC TREO TỦ ÁO ĐANG NĂNG | | |
|---|---|---|
| Mã hàng | Quy cách sản phẩm (mm) | Đơn giá ( VNĐ ) |
| EUA1560B | Ø520*H125 | 1.130.000 |




| GIÁ MẮC QUẦN ÁO DI ĐỘNG | | | |
|---|---|---|---|
| Mã hàng | Quy cách sản phẩm (mm) | Kích thước phủ bì | Đơn giá ( VNĐ ) |
| EUA11080B | W(764-1064)*D150*H900 | 800 - 1100mm | 2.550.000 |




| GƯƠNG ÂM TỦ RAY GIẢM CHẤN | | | |
|---|---|---|---|
| Mã hàng | Quy cách sản phẩm (mm) | Kích thước phủ bì | Đơn giá (VNĐ) |
| EUA1440B | W360*D460*H1280 | ..... | 1.950.000 |



| KỆ ĐỂ GIÀY THÔNG MINH | | | | |
|---|---|---|---|---|
| Mã hàng | Quy cách sản phẩm (mm) | Kích thước phủ bì | Số tầng | Đơn giá (VNĐ) |
| EUA1310B | 700X360(1630-1830) | 800mm | 10 | 10.090.000 |




| THANH TREO QUẦN ÁO CAO CẤP | | |
|---|---|---|
| Mã hàng | Đơn vị | Đơn giá ( VNĐ ) |
| ETT01A | Dài 3M | 690.000 |
| ETT02A | Cặp bát treo | 105.000 |



| GIÁ VẮT CÀ VẠT ĐA NĂNG | | | |
|---|---|---|---|
| Mã hàng | Quy cách sản phẩm (mm) | Kích thước phủ bì | Đơn giá ( VNĐ ) |
| EUA9150B | W140*D468*H70 | ..... | 1.050.000 |



| VẮT QUẦN KẾT HỢP ĐỂ TRANG SỨC, RAY GIẢM CHẤN | | |
|---|---|---|
| Mã hàng | Quy cách sản phẩm (mm) | Đơn giá ( VNĐ ) |
| EVA400B | W360*D455*H220 | 1.630.000 |



| MÓC TREO QUẦN ÂU ĐÔI RAY GIẢM CHẤN | | | |
|---|---|---|---|
| Mã hàng | Quy cách sản phẩm (mm) | Kích thước lọt lòng | Đơn giá ( VNĐ ) |
| EUA7120B | W650*D468*H135 | ..... | 2.430.000 |




| GIÁ ĐỂ ĐỒ TRANG SỨC, RAY GIẢM CHẤN | | | |
|---|---|---|---|
| Mã hàng | Quy cách sản phẩm (mm) | Kích thước phủ bì | Đơn giá ( VNĐ ) |
| EUA6160 | W564*D480*H80 | 600 - 700mm | 3.250.000 |
| EUA6170 | W664*D480*H80 | 700 - 800mm | 3.390.000 |
| EUA6180 | W764*D480*H80 | 800 - 900mm | 3.450.000 |
| EUA6190 | W864*D480*H80 | 900 - 1000mm | 3.590.000 |




| VẮT QUẦN ÂU, RAY GIẢM CHẤN | | | |
|---|---|---|---|
| Mã hàng | Quy cách sản phẩm (mm) | Kích thước phủ bì | Đơn giá ( VNĐ ) |
| EUA4160 | W564*D480*H75 | 600 - 700mm | 1.820.000 |
| EUA4170 | W664*D480*H75 | 700 - 800mm | 1.980.000 |
| EUA4180 | W764*D480*H75 | 800 - 900mm | 2.150.000 |
| EUA4190 | W864*D480*H75 | 900 - 1000mm | 2.330.000 |




| MẮC QUẦN ÁO 8 NỐT RAY BI, RAY GIẢM CHẤN | | | |
|---|---|---|---|
| Mã hàng | Quy cách sản phẩm (mm) | Kích thước phủ bì | Đơn giá ( VNĐ ) |
| EVA300 | W120*D468*H135 | ..... | 980.000 |



| GIÁ VẮT CÀ VẠT ĐA NĂNG | | | |
|---|---|---|---|
| Mã hàng | Quy cách sản phẩm (mm) | Kích thước phủ bì | Đơn giá ( VNĐ ) |
| EUA9150 | W140*D468*H70 | 564 - 664mm | 1.050.000 |




| GIÁ VẮT QUẦN ÂU KẾT HỢP ĐỂ TRANG SỨC, RAY GIẢM CHẤN | | | |
|---|---|---|---|
| Mã hàng | Quy cách sản phẩm (mm) | Kích thước phủ bì | Đơn giá ( VNĐ ) |
| EVA560 | W564*D480*H160 | 600 - 700mm | 2.950.000 |
| EVA570 | W664*D480*H160 | 700 - 800mm | 3.120.000 |
| EVA580 | W764*D480*H160 | 800 - 900mm | 3.190.000 |
| EVA590 | W864*D480*H160 | 900 - 1000mm | 3.350.000 |




| RỔ ĐỂ ĐỒ GẤP, RAY GIẢM CHẤN | | | |
|---|---|---|---|
| Mã hàng | Quy cách sản phẩm (mm) | Kích thước lọt lòng | Đơn giá ( VNĐ ) |
| EVA370 | W664*D470*H180 | 700 - 800mm | 2.430.000 |
| EVA380 | W764*D470*H180 | 800 - 900mm | 2.550.000 |
| EVA390 | W864*D470*H180 | 900 - 1000mm | 2.660.000 |




| GIỎ ĐỂ ĐỒ GẤP, RAY GIẢM CHẤN, GIÁ MÂY | | | |
|---|---|---|---|
| Mã hàng | Quy cách sản phẩm (mm) | Kích thước phủ bì | Đơn giá ( VNĐ ) |
| EUA2160 | W564*D470*H190 | 600 - 700mm | 2.910.000 |
| EUA2170 | W664*D470*H190 | 700 - 800mm | 3.050.000 |
| EUA2180 | W764*D470*H190 | 800 - 900mm | 3.210.000 |
| EUA2190 | W864*D470*H190 | 900 - 1000mm | 3.390.000 |



| VẮT QUẦN KẾT HỢP ĐỂ TRANG SỨC, RAY GIẢM CHẤN | | |
|---|---|---|
| Mã hàng | Quy cách sản phẩm (mm) | Đơn giá ( VNĐ ) |
| EVA400 | W360*D455*H220 | 1.630.000 |



| MÓC TREO QUẦN ÂU, RAY GIẢM CHẤN | | | |
|---|---|---|---|
| Mã hàng | Quy cách sản phẩm (mm) | Kích thước phủ bì | Đơn giá ( VNĐ ) |
| EUA7110 | W360*D468*H135 | ..... | 1.850.000 |



| MÓC TREO QUẦN ÂU ĐÔI RAY GIẢM CHẤN | | | |
|---|---|---|---|
| Mã hàng | Quy cách sản phẩm (mm) | Kích thước phủ bì | Đơn giá ( VNĐ ) |
| EUA7120 | W650*D468*H135 | ..... | 2.430.000 |



| GIÁ MẮC QUẦN ÁO DI ĐỘNG | | | |
|---|---|---|---|
| Mã hàng | Quy cách sản phẩm (mm) | Kích thước phủ bì | Đơn giá ( VNĐ ) |
| EUA11080 | W(764-1064)*D150*H900 | 800 - 1100mm | 2.550.000 |




| GƯƠNG ÂM TỦ RAY GIẢM CHẤN | | | |
|---|---|---|---|
| Mã hàng | Quy cách sản phẩm (mm) | Kích thước phủ bì | Đơn giá (VNĐ) |
| EUA1440 | W360*D460*H1280 | ..... | 3.370.000 |



| KỆ ĐỂ ĐỒ 3 TẦNG, RAY GIẢM CHẤN, GIỎ MÂY | | | |
|---|---|---|---|
| Mã hàng | Quy cách sản phẩm (mm) | Kích thước phủ bì | Đơn giá (VNĐ) |
| EUA5190 | W330*D480*H860 | ..... | 3.750.000 |




| KỆ ĐỂ ĐỒ GẤP 3 TẦNG, RAY GIẢM CHẤN | | | |
|---|---|---|---|
| Mã hàng | Quy cách sản phẩm (mm) | Kích thước phủ bì | Đơn giá (VNĐ) |
| EVA1000 | W330*D470*H860 | ..... | 3.000.000 |



| GIÁ TREO ĐỒ GÓC 3 TẦNG | | | |
|---|---|---|---|
| Mã hàng | Quy cách sản phẩm (mm) | Kích thước phủ bì | Đơn giá (VNĐ) |
| EUA1210 | 720 x H( 1910-2110 ) | >=764mm | 5.230.000 |



| KỆ ĐỂ GIÀY THÔNG MINH | | | | |
|---|---|---|---|---|
| Mã hàng | Quy cách sản phẩm (mm) | Kích thước phủ bì | Số tầng | Đơn giá (VNĐ) |
| EUA1306 | 700 x 360 x (1070-1270) | 800mm | 6 | 8.950.000 |
| EUA1308 | 700 x 360 x (1350-1550) | 800mm | 8 | 9.550.000 |






| CẦU LÀ GẤP NGANG ÂM TỦ | | | |
|---|---|---|---|
| Mã hàng | Quy cách sản phẩm (mm) | Lọt lòng | Đơn giá ( VNĐ ) |
| EUA1219 NEW | W280*D440*H205 | ..... | 2.910.000 |



| GIÁ VẮT QUẦN ÂU | | |
|---|---|---|
| Mã hàng | Quy cách sản phẩm (mm) | Đơn giá ( VNĐ ) |
| EUA20460 | W540*D460*H88 | 1.316.000 |
| EUA20470 | W640*D460*H88 | 1.372.000 |
| EUA20480 | W740*D460*H88 | 1.428.000 |
| EUA20490 | W840*D460*H88 | 1.484.000 |



| CẦU LÀ GẬP ÂM TỦ | | |
|---|---|---|
| Mã hàng | Quy cách sản phẩm (mm) | Đơn giá ( VNĐ ) |
| EUA02 | W500*D(350 - 500)*H80 | 3.680.000 |



| GIỎ ĐỰNG ĐỒ GIẶT - RAY HỘP GIẢM CHẤN CAO CẤP | | | | |
|---|---|---|---|---|
| Mã sản phẩm | Quy cách sản phẩm<br>Rộng * Sâu * Cao (mm) | Chiều rộng tủ (mm) | Đơn vị tính | Đơn giá chưa VAT<br>(VNĐ) |
| EUA01400 | W362-368*D506H570 | 400 | Bộ | 3.980.000 |







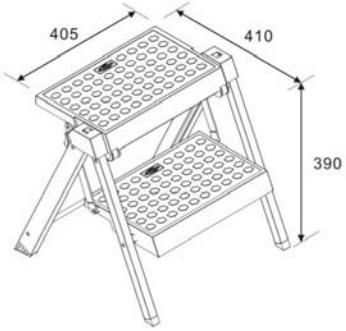


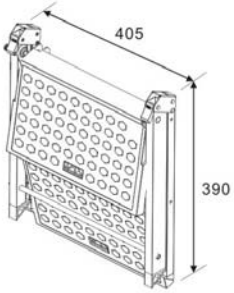


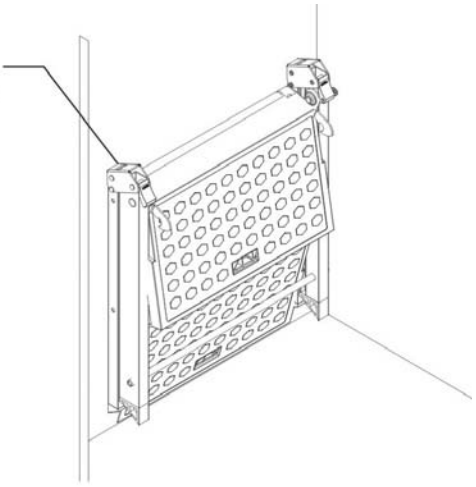


| THANG GẤP THÔNG MINH | | | |
|---|---|---|---|
| Mã hàng | Quy cách sản phẩm | Số tầng | Đơn giá (VNĐ) |
| EUT102 | | 2 | 2.550.000 |
| EUT103 | | 3 | 3.880.000 |




| ĐÈN LED TỦ | | | | | |
|---|---|---|---|---|---|
| Mã hàng | Kích thước | Màu | Công suất | Tính năng | Đơn giá ( VNĐ ) |
| EUD3560 | 600mm | 6000k | 4W | Cảm biến chuyển động | 750.000 |
| EUD3590 | 900mm | 6000k | 4W | | 995.000 |



EUD1704



EUD2501

| ĐÈN LED TỦ | | | | | |
|---|---|---|---|---|---|
| Mã hàng | Kích thước | Màu | Công suất | Tính năng | Đơn giá (VNĐ) |
| EUD1704 | Ø59.5*8mm | 6000k | 4W | Không dùng công tắc | 245.000 |
| EUD2501 | L165*D38*H8mm | 6000k | 1.8W | Cảm biến hồng ngoại | 375.000 |



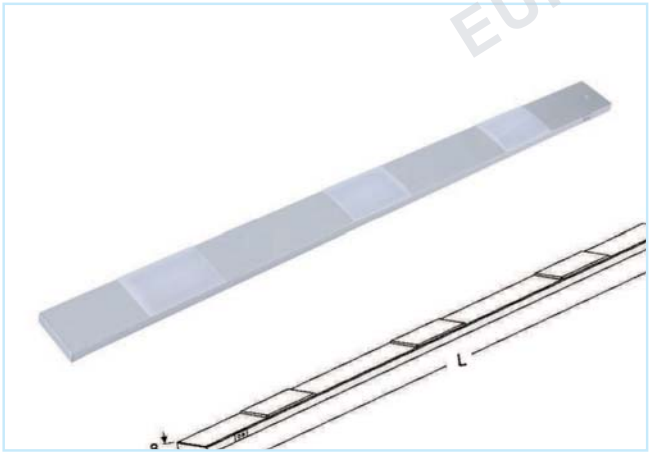


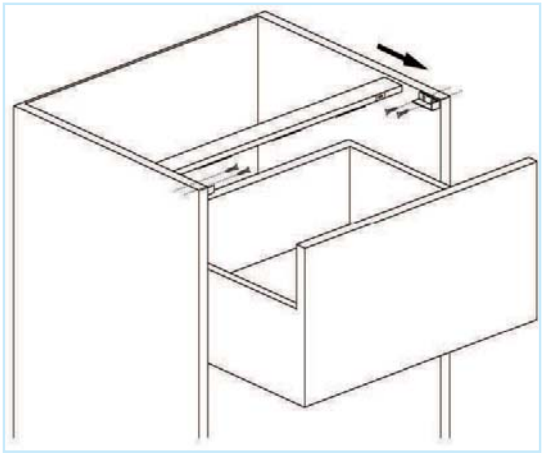

| ĐÈN LED TỦ | | | | | |
|---|---|---|---|---|---|
| Mã hàng | Kích thước | Màu | Công suất | Tính năng | Đơn giá ( VNĐ ) |
| EUD6560 | 562mm | 6000k | 1.3W | Cảm biến hồng ngoại, pin sạc | 1.150.000 |
| EUD6570 | 662mm | 6000k | 1.3W | | 1.210.000 |
| EUD6580 | 762mm | 6000k | 1.5W | | 1.230.000 |
| EUD6590 | 862mm | 6000k | 1.5W | | 1.270.000 |





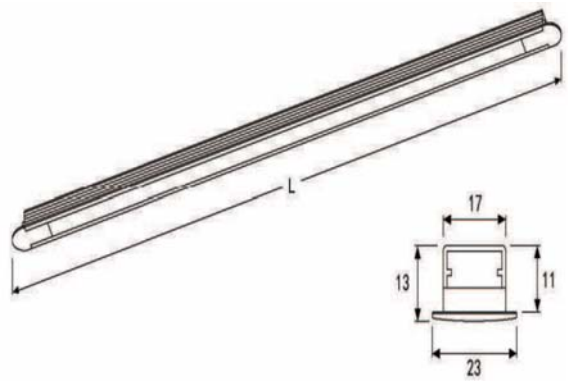


| ĐÈN LED TỦ | | | | | |
|---|---|---|---|---|---|
| Mã hàng | Kích thước | Màu | Công suất | Tính năng | Đơn giá ( VNĐ ) |
| EUD7550 | 500mm | 6000k | 4.0W | Cảm biến hồng ngoại | 735.000 |
| EUD7560 | 600mm | 6000k | 4.8W | | 805.000 |
| EUD7570 | 700mm | 6000k | 5.6W | | 870.000 |
| EUD7580 | 800mm | 6000k | 6.5W | | 940.000 |
| EUD7590 | 900mm | 6000k | 7.1W | | 995.000 |







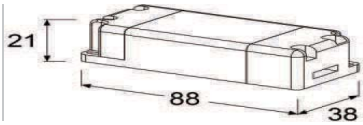


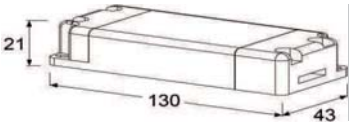


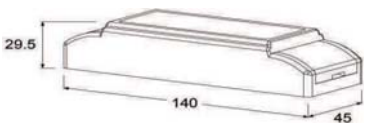


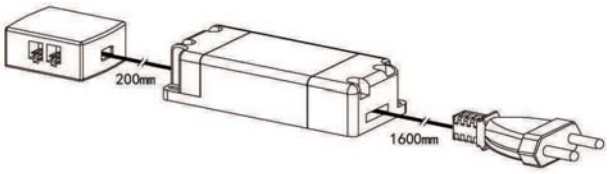


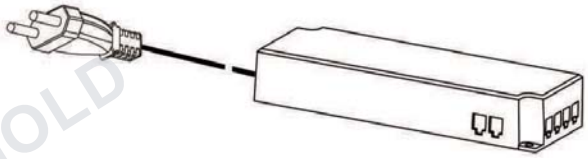

| NGUỒN CẤP ĐIỆN CHO ĐÈN LED | | | | | |
|---|---|---|---|---|---|
| Mã hàng | Kích thước | Điện áp đầu vào | Công suất max | Tính năng | Đơn giá ( VNĐ ) |
| EUD8805 | | 110-240VAC | 5W | Chống đoản mạch | 370.000 |
| EUD8818 | | 110-240VAC | 18W | | 505.000 |
| EUD8830 | | 110-240VAC | 30W | | 685.000 |

# FULL STAINLESS STEEL
# NOT AFRAID OF WATER





Full Copper Cylinder



Stainless Steel Screws and Pin



Stainless Steel Connector



Dacromet Finishing Spring

EUROGOLD

## ray trượt - bản lề - pittong

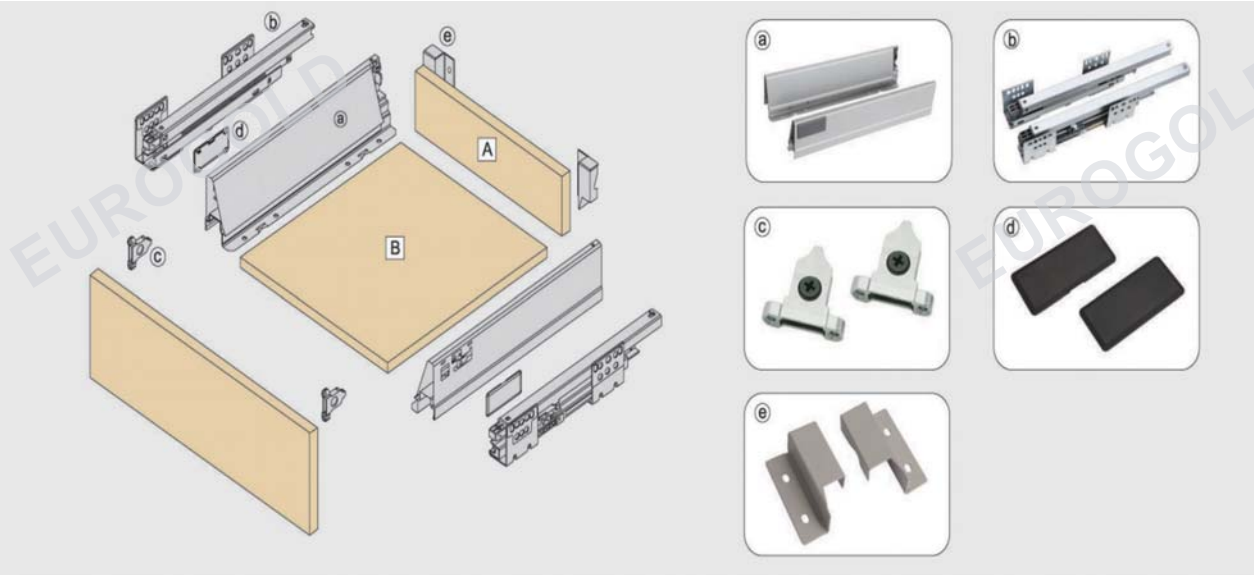


| RAY HỘP GIẢM CHẤN CAO CẤP MỞ TOÀN PHẦN - TẢI TRỌNG 40 KG | | | | |
|---|---|---|---|---|
| Mã sản phẩm | Tải trọng | Kích thước (mm) | Chất liệu | Đơn giá chưa VAT (VNĐ) |
| EUSE1 | 40 Kg | 500 | Thép mạ kẽm | 1.000.000 |

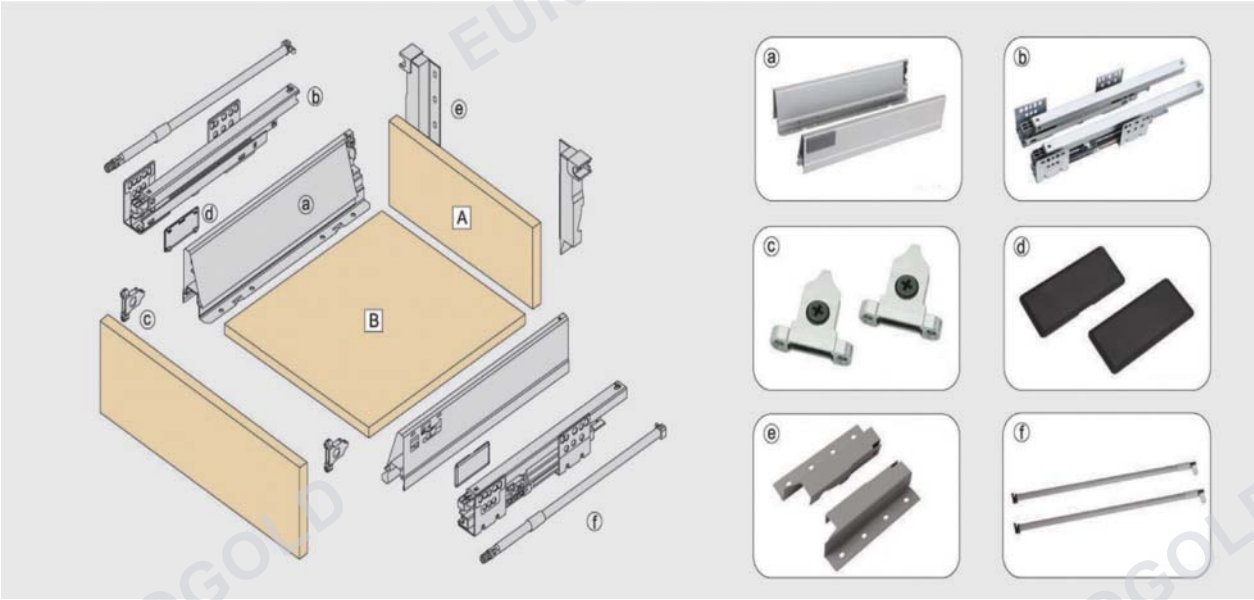


| RAY HỘP GIẢM CHẤN CAO CẤP MỞ TOÀN PHẦN - TẢI TRỌNG 40KG | | | | |
|---|---|---|---|---|
| Mã sản phẩm | Tải trọng | Kích thước (mm) | Chất liệu | Đơn giá chưa VAT (VNĐ) |
| EUSE2 | 40 Kg | 500 | Thép mạ kẽm | 1.100.000 |



| RAY ÂM MỞ TOÀN PHẦN | | |
|---|---|---|
| Mã hàng | Tải trọng | Đơn giá ( VNĐ ) |
| SA250 | 40 kg | 325.000 |
| SA300 | 40 kg | 335.000 |
| SA350 | 40 kg | 350.000 |
| SA400 | 40 kg | 365.000 |
| SA450 | 40 kg | 375.000 |
| SA500 | 40 kg | 390.000 |
| SA550 | 40 kg | 410.000 |



| RAY BI 3 TẦNG KHÔNG GIẢM CHẤN SIZE 45 ( MÀU KẼM ) | | |
|---|---|---|
| Mã hàng | Tải trọng | Đơn giá ( VNĐ ) |
| SB250 | 40 kg | 75.000 |
| SB300 | 40 kg | 86.000 |
| SB350 | 40 kg | 98.000 |
| SB400 | 40 kg | 115.000 |
| SB450 | 40 kg | 125.000 |
| SB500 | 40 kg | 138.000 |
| SB550 | 40 kg | 145.000 |



| RAY BI 3 TẦNG SUS304 KHÔNG GIẢM CHẤN SIZE 45 NEW | | |
|---|---|---|
| Mã hàng | Tải trọng | Đơn giá ( VNĐ ) |
| ST250 | 40 kg | 198.000 |
| ST300 | 40 kg | 221.000 |
| ST350 | 40 kg | 256.000 |
| ST400 | 40 kg | 290.000 |
| ST450 | 40 kg | 316.000 |
| ST500 | 40 kg | 338.000 |



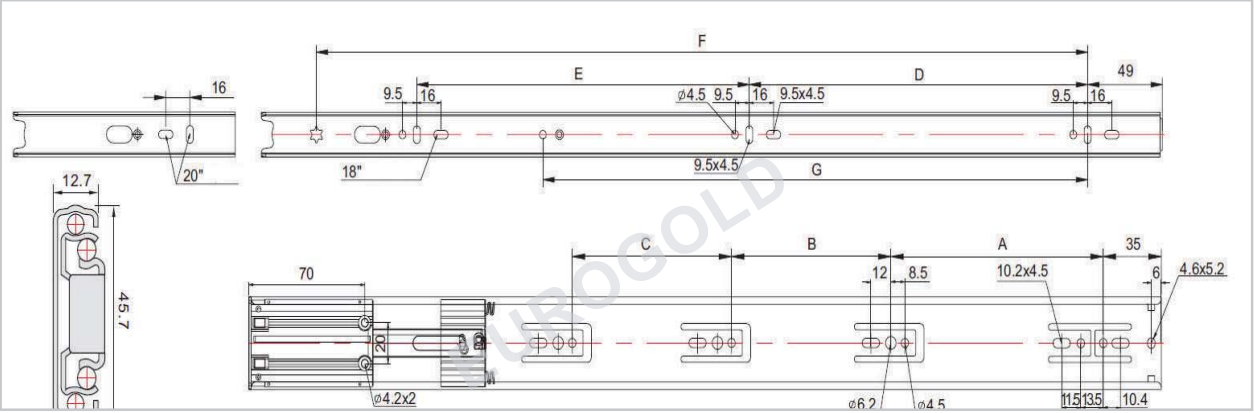


| RAY BI GIẢM CHẤN CAO CẤP SIZE 45 ( MÀU KẼM ) NEW | | |
|---|---|---|
| Mã hàng | Tải trọng | Đơn giá ( VNĐ ) |
| SD250 | 40 kg | 179.000 |
| SD300 | 40 kg | 193.000 |
| SD350 | 40 kg | 206.000 |
| SD400 | 40 kg | 220.000 |
| SD450 | 40 kg | 237.000 |
| SD500 | 40 kg | 253.000 |



| BẢN LỀ INOX SUS304 THẲNG | |
|---|---|
| Mã hàng | Đơn giá ( VNĐ ) |
| WP01 NEW | 58.000 |



| BẢN LỀ INOX 201 THẲNG | |
|---|---|
| Mã hàng | Đơn giá ( VNĐ ) |
| WS01 | 45.000 |



| BẢN LỀ INOX SUS304 CONG 1/2 | |
|---|---|
| Mã hàng | Đơn giá ( VNĐ ) |
| WP02 NEW | 58.000 |



| BẢN LỀ INOX 201 CONG 1/2 | |
|---|---|
| Mã hàng | Đơn giá ( VNĐ ) |
| WS02 | 45.000 |



| BẢN LỀ INOX SUS304 CONG 3/4 | |
|---|---|
| Mã hàng | Đơn giá ( VNĐ ) |
| WP03 NEW | 58.000 |



| BẢN LỀ INOX 201 CONG 3/4 | |
|---|---|
| Mã hàng | Đơn giá ( VNĐ ) |
| WS03 | 45.000 |



| BẢN LỀ NỐI CÁNH GÓC 90° | |
|---|---|
| Mã hàng | Đơn giá ( VNĐ ) |
| HE | 100.000 |



| BẢN LỀ 170° THẲNG | |
|---|---|
| Mã hàng | Đơn giá ( VNĐ ) |
| HD | 100.000 |



| BẢN LỀ THÉP GIẢM CHẤN 1 LỚP MẠ PITONG TO LẮP NHANH THẲNG | |
|---|---|
| Mã hàng | Đơn giá ( VNĐ ) |
| H1001 | 50.000 |



| BẢN LỀ THÉP GIẢM CHẤN 1 LỚP MẠ PITONG TO LẮP NHANH THẲNG | |
|---|---|
| Mã hàng | Đơn giá ( VNĐ ) |
| HD1 | 21.000 |



| BẢN LỀ THÉP GIẢM CHẤN 1 LỚP MẠ PITONG TO LẮP NHANH CONG 1/2 | |
|---|---|
| Mã hàng | Đơn giá ( VNĐ ) |
| H1002 | 50.000 |



| BẢN LỀ THÉP GIẢM CHẤN 1 LỚP MẠ PITONG TO LẮP NHANH CONG 1/2 | |
|---|---|
| Mã hàng | Đơn giá ( VNĐ ) |
| HD2 | 21.000 |



| BẢN LỀ THÉP GIẢM CHẤN 1 LỚP MẠ PITONG TO LẮP NHANH CONG 3/4 | |
|---|---|
| Mã hàng | Đơn giá ( VNĐ ) |
| H1003 | 50.000 |



| BẢN LỀ THÉP GIẢM CHẤN 1 LỚP MẠ PITONG TO LẮP NHANH CONG 3/4 | |
|---|---|
| Mã hàng | Đơn giá ( VNĐ ) |
| HD3 | 21.000 |




| PITTONG PT01 | | |
|---|---|---|
| Mã hàng | Kích thước | Đơn giá ( VNĐ ) |
| 80N | 265mm | 45.000 |
| 100N | 265mm | 48.000 |
| 120N | 265mm | 52.000 |
| 150N | 265mm | 55.000 |



# Tay nắm - nẹp cửa




| BÁT TREO HÔNG | |
|---|---|
| Mã hàng | Đơn giá ( VNĐ ) |
| EB1 | 14.000 |



| BÁT TREO GIỮA | |
|---|---|
| Mã hàng | Đơn giá ( VNĐ ) |
| EB2 | 50.000 |



| BÁT TREO CAO CẤP | |
|---|---|
| Mã hàng | Đơn giá ( VNĐ ) |
| BS01 | 104.000 |




| SUỐT ÁO | |
|---|---|
| Mã hàng | Đơn giá ( VNĐ ) |
| ETUBE | 270.000 |



| BÁNH XE CỬA LÙA | |
|---|---|
| Mã hàng | Đơn giá ( VNĐ ) |
| A331 | 100.000 |



| BÁNH XE CỬA LÙA | |
|---|---|
| Mã hàng | Đơn giá ( VNĐ ) |
| A332 | 90.000 |



| RAY CỬA LÙA TỦ ÁO | |
|---|---|
| Mã hàng | Đơn giá (VNĐ)/3M |
| A333 | 180,000 |




| CHÂN NHỰA TĂNG CHỈNH | |
|---|---|
| Mã hàng | Đơn giá ( VNĐ ) |
| CN1/CN2 | 9.000 |



| BÁT TREO TỦ | |
|---|---|
| Mã hàng | Đơn giá ( VNĐ ) |
| B05 | 20.000 |



| TAY NẮM MSEH568 | | | |
|---|---|---|---|
| CC | Màu sắc | Chất liệu | Đơn giá (VNĐ) |
| 96 | Nhôm | Nhôm hợp kim | 40.000 |
| 128 | Nhôm | Nhôm hợp kim | 50.000 |
| 160 | Nhôm | Nhôm hợp kim | 55.000 |



| TAY NẮM MSEH45 | | | |
|---|---|---|---|
| CC | Màu sắc | Chất liệu | Đơn giá (VNĐ) |
| 128 | Nhôm | Nhôm hợp kim | 25,000 |
| 160 | Nhôm | Nhôm hợp kim | 32,000 |
| 192 | Nhôm | Nhôm hợp kim | 36,000 |
| 224 | Nhôm | Nhôm hợp kim | 45,000 |
| 256 | Nhôm | Nhôm hợp kim | 65,000 |

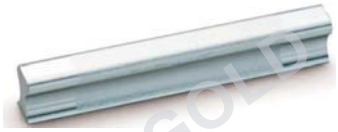

| TAY NẮM MSEHA05 | | | |
|---|---|---|---|
| CC | Màu sắc | Chất liệu | Đơn giá (VNĐ) |
| 64 | Nhôm | Nhôm hợp kim | 25,000 |
| 96 | Nhôm | Nhôm hợp kim | 30,000 |
| 128 | Nhôm | Nhôm hợp kim | 38,000 |
| 160 | Nhôm | Nhôm hợp kim | 45,000 |
| 224 | Nhôm | Nhôm hợp kim | 60,000 |
| 320 | Nhôm | Nhôm hợp kim | 79,000 |



| TAY NẮM MSEH6000 | | |
|---|---|---|
| CC | Chất liệu | Đơn giá ( VNĐ ) |
| 96 | Inox | 100.000 |
| 128 | Inox | 110.000 |
| 160 | Inox | 120.000 |
| 192 | Inox | 130.000 |
| 224 | Inox | 140.000 |
| 320 | Inox | 150.000 |



| TAY NẮM MSEH802 | | | |
|---|---|---|---|
| CC | Màu sắc | Chất liệu | Đơn giá (VNĐ) |
| 96 | Nhôm | Nhôm hợp kim | 25,000 |
| 128 | Nhôm | Nhôm hợp kim | 30,000 |
| 160 | Nhôm | Nhôm hợp kim | 35,000 |
| 192 | Nhôm | Nhôm hợp kim | 40,000 |



| TAY NẮM MSHH88C | | | |
|---|---|---|---|
| CC | Màu sắc | Chất liệu | Đơn giá (VNĐ) |
| 96 | Nhôm | Inox | 90,000 |
| 128 | Nhôm | Inox | 100,000 |
| 160 | Nhôm | Inox | 110,000 |

EUROGOLD



| TAY NẮM MSEH66 | | | |
|---|---|---|---|
| CC | Màu sắc | Chất liệu | Đơn giá (VNĐ) |
| 96 | Nhôm | Nhôm hợp kim | 50.000 |
| 128 | Nhôm | Nhôm hợp kim | 62.000 |
| 160 | Nhôm | Nhôm hợp kim | 72.000 |
| 192 | Nhôm | Nhôm hợp kim | 83.000 |
| 256 | Nhôm | Nhôm hợp kim | 106.000 |
| 320 | Nhôm | Nhôm hợp kim | 130.000 |



| TAY NẮM CỔ ĐIỂN MSEH68 | | | |
|---|---|---|---|
| CC | Màu sắc | Chất liệu | Đơn giá (VNĐ) |
| 96 | Đỏ đồng | Hợp kim kẽm | 50.000 |
| 128 | Đỏ đồng | Hợp kim kẽm | 54.000 |
| 96 | Đồng rêu | Hợp kim kẽm | 60.000 |
| 128 | Đồng rêu | Hợp kim kẽm | 64.000 |



| TAY NẮM MSEH08B | | | |
|---|---|---|---|
| CC | Màu sắc | Chất liệu | Đơn giá (VNĐ) |
| 96 | Inox | Inox | 85.000 |
| 128 | Inox | Inox | 90.000 |
| 160 | Inox | Inox | 100.000 |
| 192 | Inox | Inox | 120.000 |
| 320 | Inox | Inox | 177.000 |



| TAY NẮM MSEH26 (mờ) - MSEH27 (bóng) | | | |
|---|---|---|---|
| CC | Màu sắc | Chất liệu | Đơn giá (VNĐ) |
| 96 | Niken mờ - Crom | Nhôm hợp kim | 66.000 |
| 128 | Niken mờ - Crom | Nhôm hợp kim | 76.000 |
| 160 | Niken mờ - Crom | Nhôm hợp kim | 90.000 |
| 192 | Niken mờ - Crom | Nhôm hợp kim | 94.000 |
| 320 | Niken mờ - Crom | Nhôm hợp kim | 160.000 |



| TAY NẮM MSEH316 | | | |
|---|---|---|---|
| CC | Màu sắc | Chất liệu | Đơn giá (VNĐ) |
| 128 | Trắng ngà | Hợp kim kẽm | 110.000 |
| 160 | Trắng ngà | Hợp kim kẽm | 120.000 |



| KHÓA NẸP | | | |
|---|---|---|---|
| Mã | Màu sắc | Chất liệu | Đơn giá (VNĐ) |
| T11 | Crom | Nhôm | 12.000 |

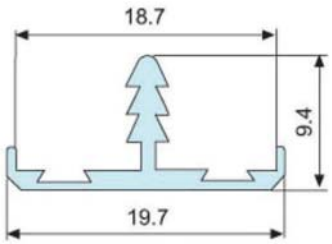


| NẸP BO CẠNH T1 | | | |
|---|---|---|---|
| Dài | Màu sắc | Chất liệu | Đơn giá (VNĐ) |
| 3m | Nhôm | Nhôm | 180.000 |
| 3m | Crom | Nhôm | 200.000 |

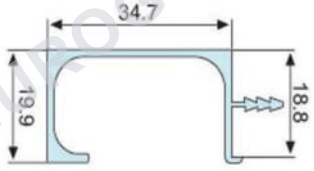


| TAY NẮM ÂM RÃNH KHÔNG KHÓA K2 | | | | |
|---|---|---|---|---|
| Dài | Màu sắc | Chất liệu | Độ dày | Đơn giá (VNĐ) |
| 3m | Nhôm | Nhôm | 1,3mm | 440.000 |
| 3m | Crom | Nhôm | 1,3mm | 530.000 |

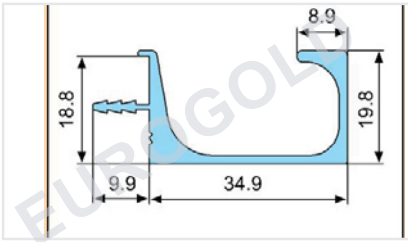


| TAY NẮM ÂM RÃNH KHÔNG KHÓA K3 | | | | |
|---|---|---|---|---|
| Dài | Màu sắc | Chất liệu | Độ dày | Đơn giá (VNĐ) |
| 3m | Nhôm | Nhôm | 1,8mm | 400.000 |
| 3m | Crom | Nhôm | 1,8mm | 580.000 |

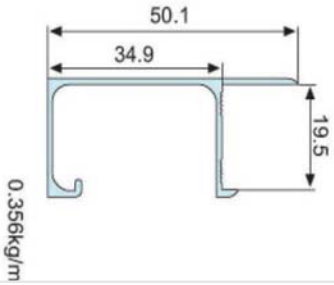


| TAY NẮM BẮT VÍT L1 | | | |
|---|---|---|---|
| Dài | Màu sắc | Chất liệu | Đơn giá (VNĐ) |
| 3m | Nhôm | Nhôm | 360.000 |
| 3m | Crom | Nhôm | 370.000 |

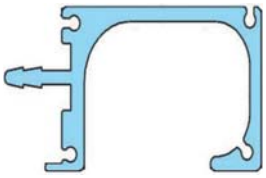

| TAY ÂM RÃNH CÓ NẮP CHE EL1 | | | |
|---|---|---|---|
| Dài | Màu sắc | Chất liệu | Đơn giá (VNĐ) |
| 3m | Nhôm | Nhôm | 570.000 |



| NẮP CHE EL11 | | | |
|---|---|---|---|
| Dài | Màu sắc | Chất liệu | Đơn giá (VNĐ) |
| Cặp | Crom | Nhôm | 60.000 |



| DIỀM CHÂN | | | |
|---|---|---|---|
| Mã | Dài | Chất liệu | Đơn giá (VNĐ) |
| T2 | 3m | Nhôm | 840.000 |
| N90 | 10cm | Nhôm | 50.000 |
| N180 | 10cm | Nhôm | 50.000 |

# MỤC LỤC


04 Giá dao thớt, gia vị inox

10 Giá xoong nồi, bát đĩa tủ dưới

15 Giá bát di động

16 Giá bát đựng chai lọ tẩy rửa

18 Giá dao thớt gia vị inox hộp

23 Bát đĩa, xoong nồi hộp tủ dưới

28 Hệ thống tủ kho

36 Giá góc liên hoàn, mâm xoay

42 Giá bát đĩa, ly cốc

45 Thùng gạo,thùng rác

51 Khay chia thìa, nĩa

54 Giá treo ngoài

58 Chậu, vòi

84 Bếp điện từ

89 Máy hút mùi

92 Tủ áo

125 Đèn led

129 Tay trượt bản lề

136 Tay nắm nẹp cửa


EUROGOLD

EUROGOLD
EUROGOLD
EUROGOLD
EUROGOLD
EUROGOLD

**EUROGOLD**
Timeless Quality

**CÔNG TY CPĐT HOÀNG GIA CHÂU ÂU EUROKING**

**VPGD Hà Nội:** Số 5 Đường Đông Mỹ
Huyện Thanh Trì, TP. Hà Nội
**Email:** Hotro.eurogold@gmail.com
**Tel:** 02452 603 604

**VPGD TP.HCM: :** Số 69 Trịnh Hoài Đức
Phường Hiệp Phú - Quận 9 - TP. Hồ Chí Minh
**Email:** Hotro.eurogold@gmail.com
**Tel:** 028. 6689.3636

www.eurogold.com.vn

Hotline: 1900 0125