Euroca
MASSAGE BATHTUB

The Sanitary Ware Collections



Catalogue 2024

www.eurocavn.com

HỆ THỐNG MASSAGE
SEN VÒI NÓNG LẠNH



EUROCA COMPANY SIGN 2006

BỒN TẮM OVAL 1 YẾM TRÒN

MODEL EU0-INGOT

Size: 1790mm x 825mm x 720mm

Sản phẩm bảo hành 3 năm



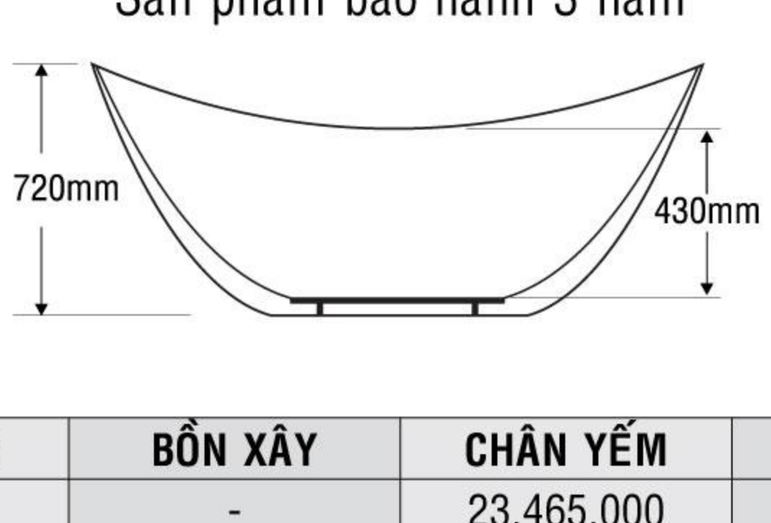

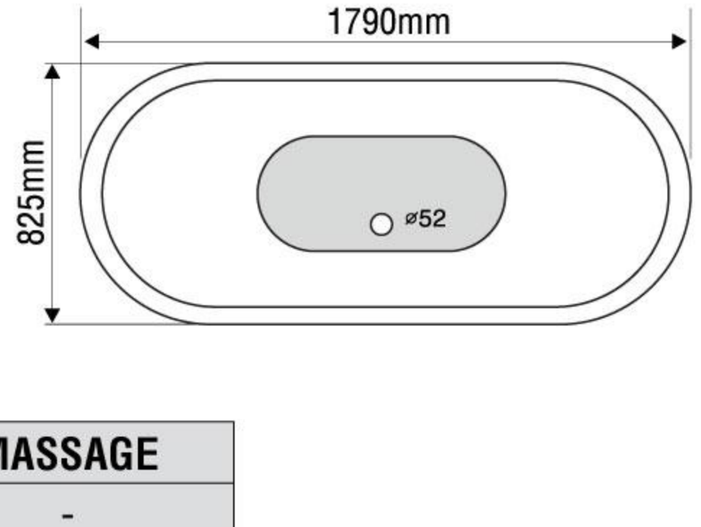

DÒNG BỒN	BỒN XÂY	CHÂN YẾM	MASSAGE
Acrylic	-	23.465.000	-
Galaxy	-	25.058.000	-
Milk Pearl	-	25.058.000	-
Pearl	-	28.000.000	-
		★	

★ Giá đã bao gồm xả, không bao gồm phụ kiện



BỒN TẮM OVAL

MODEL EU0-CLASSIC

Size: 1630mm x 750mm x 680mm

Sản phẩm bảo hành 3 năm



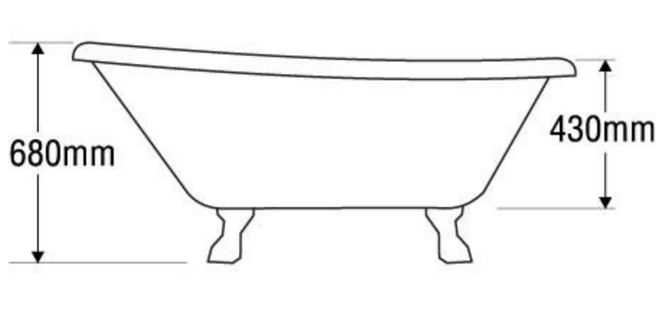

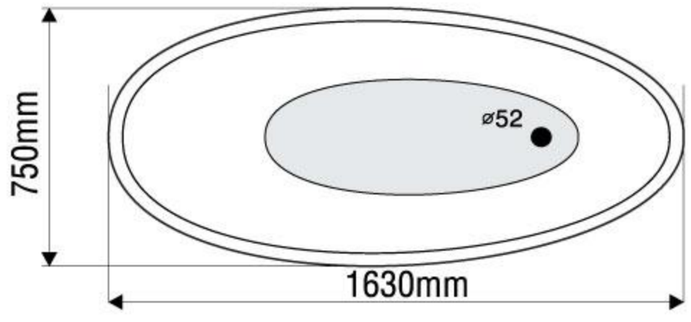

DÒNG BỒN	BỒN XÂY	CHÂN YẾM	MASSAGE
Acrylic	-	21.754.000	-
Galaxy	-	26.367.000	-
Milk Pearl	-	26.367.000	-
Pearl	-	30.000.000	-
		★	

★ Giá đã bao gồm xả, không bao gồm phụ kiện

BỒN TẮM OVAL 1 YẾM TRÒN



MODEL EUT-1700

Size: 1700mm x 1700mm x 630mm

Sản phẩm bảo hành 3 năm

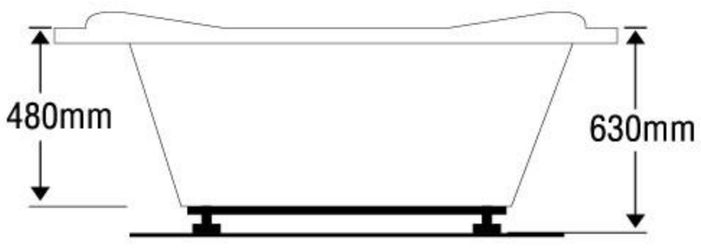

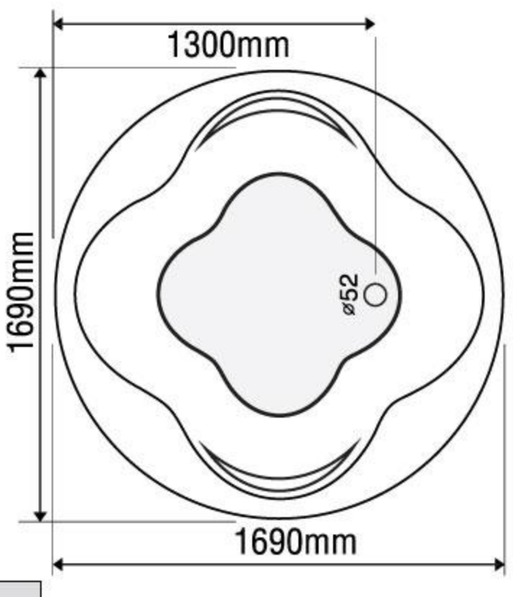

DÒNG BỒN	BỒN XÂY	CHÂN YẾM	MASSAGE
Acrylic	14.376.000	19.630.000	30.344.000
Galaxy	20.619.000	26.096.000	36.810.000
Milk Pearl	20.619.000	26.096.000	36.810.000
Pearl	23.546.000	29.854.000	40.567.000
	★	★	★ ★

★ Giá đã bao gồm xả, không bao gồm phụ kiện

★ ★ Giá đã bao gồm xả, hệ thống Massage và Sen vòi nóng lạnh

BỒN TẮM ĐÔI 2 YẾM

MODEL EU1-1616

Size: 1600mm x 1600mm x 650mm

Sản phẩm bảo hành 3 năm



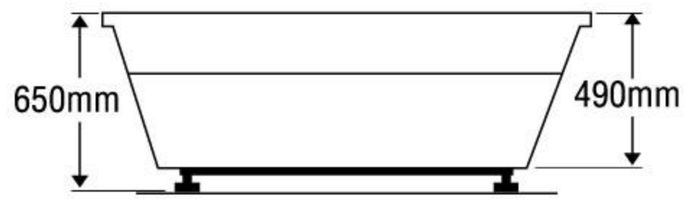

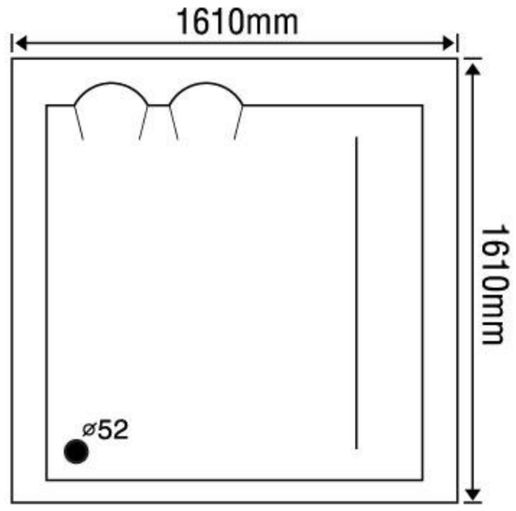

DÒNG BỒN	BỒN XÂY	CHÂN YẾM	MASSAGE
Acrylic	14.376.000	19.630.000	30.344.000
Galaxy	20.619.000	26.096.000	36.810.000
Milk Pearl	20.619.000	26.096.000	36.810.000
Pearl	23.546.000	29.854.000	40.567.000
	★	★	★★

★ Giá đã bao gồm xả, không bao gồm phụ kiện

★★ Giá đã bao gồm xả, hệ thống Massage và Sen vòi nóng lạnh

BỒN TẮM ĐÔI 2 YẾM

MODEL EU2-1712

Size: 1700mm x 1200mm x 630mm

Sản phẩm bảo hành 3 năm



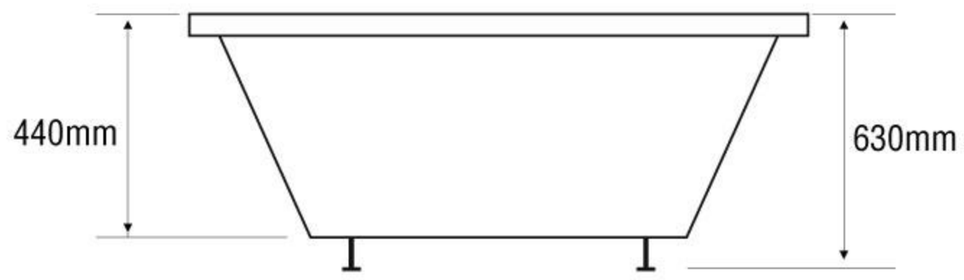

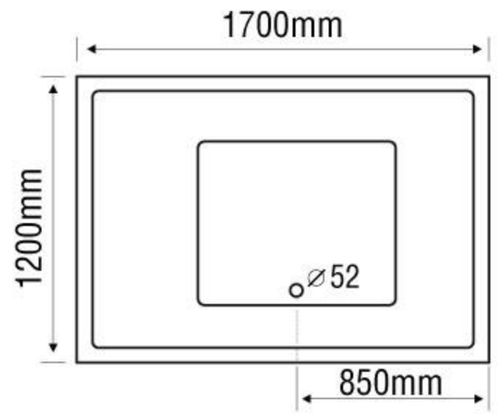

DÒNG BỒN	BỒN XÂY	CHÂN YẾM	MASSAGE
Acrylic	14.376.000	19.630.000	30.344.000
Galaxy	20.619.000	26.096.000	36.810.000
Milk Pearl	20.619.000	26.096.000	36.810.000
Pearl	23.546.000	29.854.000	40.567.000
	★	★	★★

★ Giá đã bao gồm xả, không bao gồm phụ kiện

★★ Giá đã bao gồm xả, hệ thống Massage và Sen vòi nóng lạnh

BỒN TẮM TRÒN 1 YẾM

MODEL EU0-1400

Size: 1380mm x 1380mm x 560mm

Sản phẩm bảo hành 3 năm





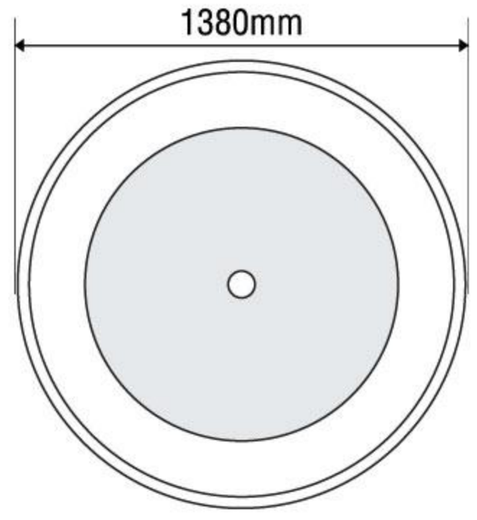

DÒNG BỒN	BỒN XÂY	CHÂN YẾM	MASSAGE
Acrylic	-	13.000.000	-
Galaxy	-	17.000.000	-
Milk Pearl	-	17.000.000	-
Pearl	-	21.000.000	-
		★	

★ Giá đã bao gồm xả, không bao gồm phụ kiện

BỒN TẮM TRÒN 1 YẾM

MODEL EUT-1400

Size: 1400mm x 1400mm x 590mm

Sản phẩm bảo hành 3 năm



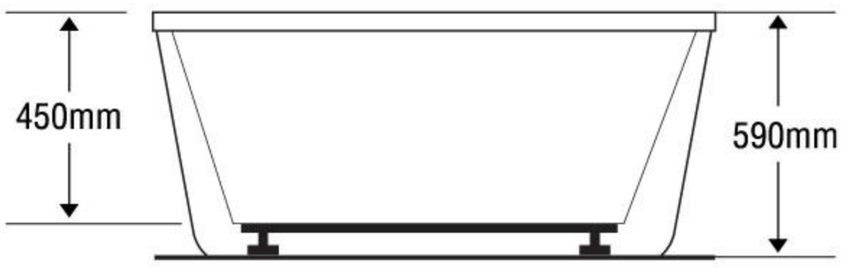

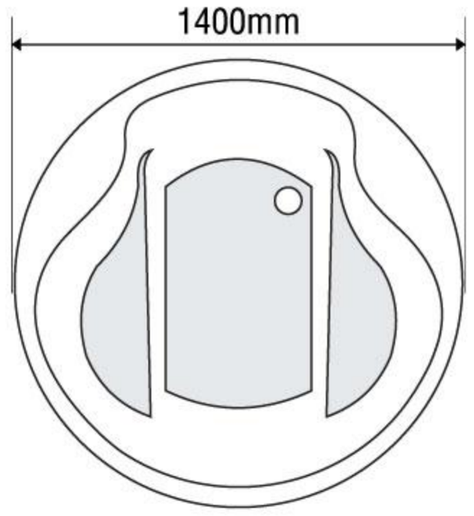

DÒNG BỒN	BỒN XÂY	CHÂN YẾM	MASSAGE
Acrylic	7.200.000	12.000.000	22.000.000
Galaxy	10.000.000	16.000.000	26.000.000
Milk Pearl	10.000.000	16.000.000	26.000.000
Pearl	12.000.000	20.000.000	30.000.000
	★	★	★★

★ Giá đã bao gồm xả, không bao gồm phụ kiện

★★ Giá đã bao gồm xả, hệ thống Massage và Sen vòi nóng lạnh

BỒN TẮM ĐÔI 1 YẾM 2 MẶT

MODEL EU1-1712

Size: 1700mm x 1200mm x 630mm

Sản phẩm bảo hành 3 năm



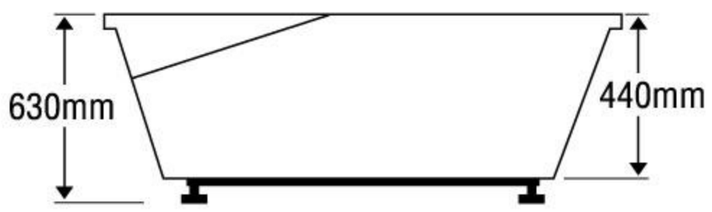

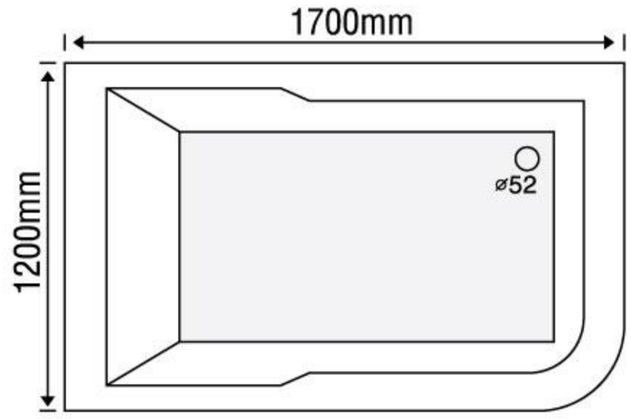

DÒNG BỒN	BỒN XÂY	CHÂN YẾM	MASSAGE
Acrylic	10.169.000	13.601.000	24.315.000
Galaxy	13.723.000	18.810.000	29.524.000
Milk Pearl	13.723.000	18.810.000	29.524.000
Pearl	16.581.000	20.219.000	30.932.000
	★	★	★★

★ Giá đã bao gồm xả, không bao gồm phụ kiện

★★ Giá đã bao gồm xả, hệ thống Massage và Sen vòi nóng lạnh

BỒN TẮM ĐÔI 2 YẾM

MODEL EU1-1711

Size: 1700mm x 1100mm x 630mm

Sản phẩm bảo hành 3 năm



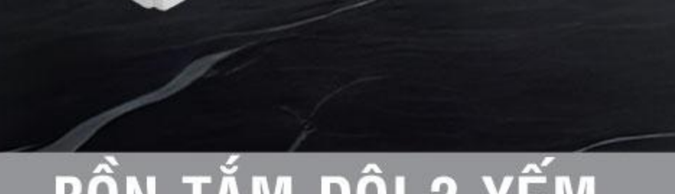

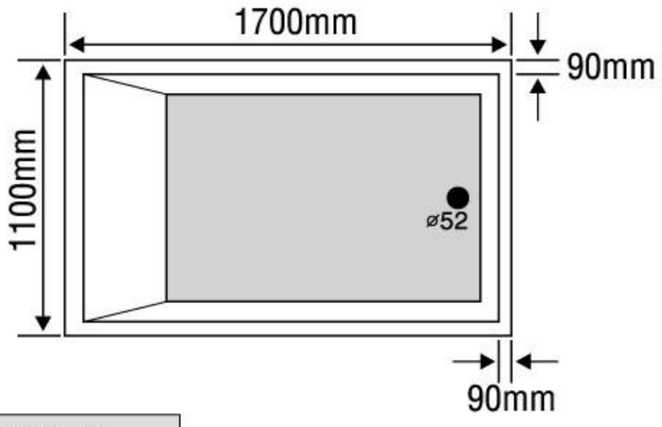

DÒNG BỒN	BỒN XÂY	CHÂN YẾM	MASSAGE
Acrylic	9.584.000	12.921.000	23.635.000
Galaxy	13.031.000	17.991.000	28.750.000
Milk Pearl	13.031.000	17.991.000	28.750.000
Pearl	15.974.000	19.320.000	30.034.000
	★	★	★★

★ Giá đã bao gồm xả, không bao gồm phụ kiện

★★ Giá đã bao gồm xả, hệ thống Massage và Sen vòi nóng lạnh

BỒN TẮM DÀI 2 YẾM

MODEL EU7-1780

Size: 1700mm x 800mm x 620mm

Sản phẩm bảo hành 3 năm

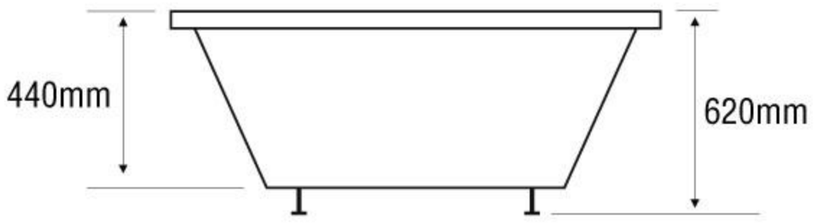

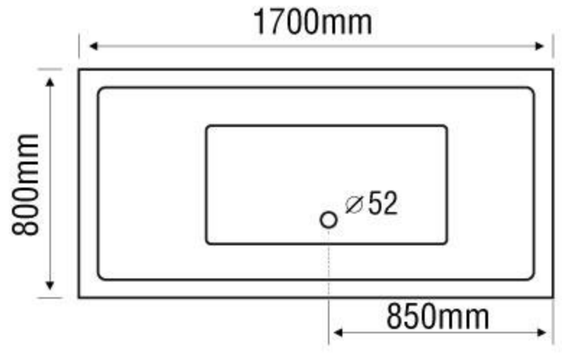

DÒNG BỒN	BỒN XÂY	CHÂN YẾM	MASSAGE
Acrylic	9.584.000	12.921.000	23.635.000
Galaxy	13.031.000	17.991.000	28.750.000
Milk Pearl	13.031.000	17.991.000	28.750.000
Pearl	15.974.000	19.320.000	30.034.000
	★	★	★★

★ Giá đã bao gồm xả, không bao gồm phụ kiện

★★ Giá đã bao gồm xả, hệ thống Massage và Sen vòi nóng lạnh

BỒN TẮM OVAL 1 YẾM TRÒN

MODEL EU8-1780

Size: 1700mm x 800mm x 610mm

Sản phẩm bảo hành 3 năm



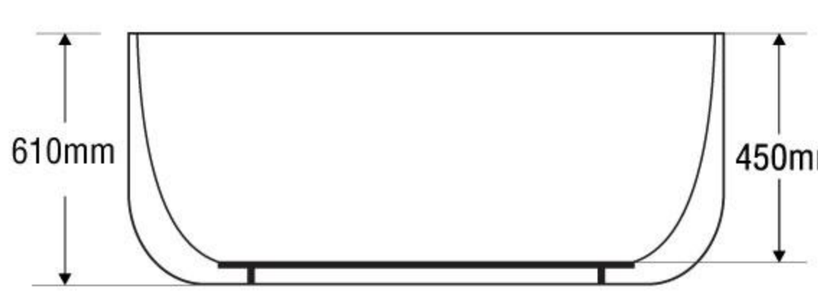

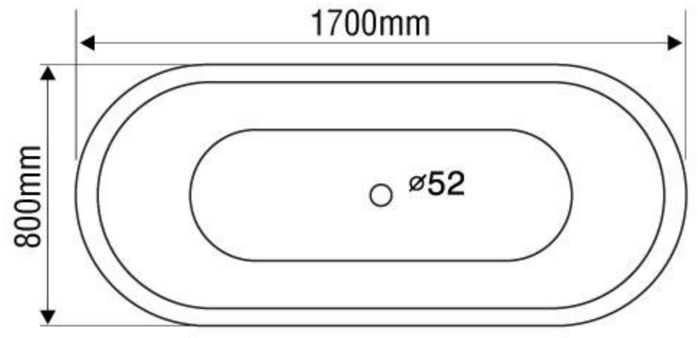

DÒNG BỒN	BỒN XÂY	CHÂN YẾM	MASSAGE
Acrylic	-	11.714.000	-
Galaxy	-	15.785.000	-
Milk Pearl	-	15.785.000	-
Pearl	-	19.872.000	-
		★	

★ Giá đã bao gồm xả, không bao gồm phụ kiện

BỒN TẮM OVAL 1 YẾM TRÒN

MODEL EU0 - 1575

Size: 1500mm x 750mm x 560mm

Sản phẩm bảo hành 3 năm



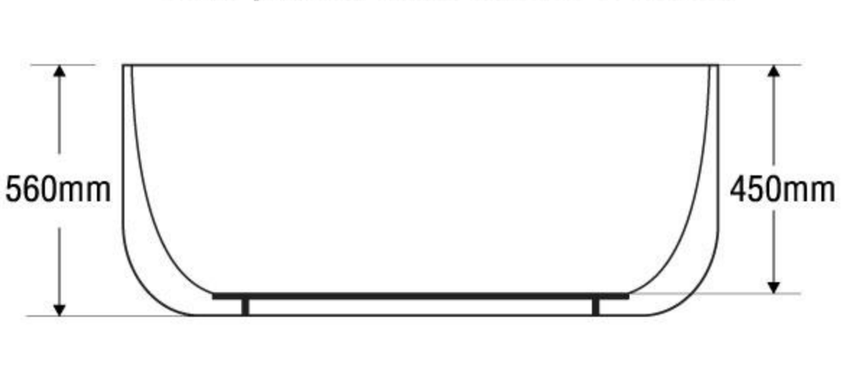

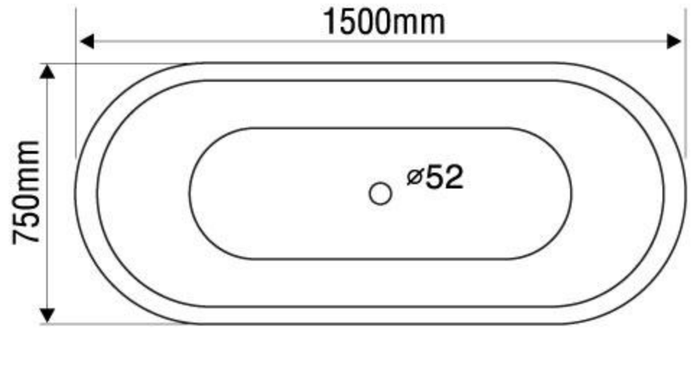

DÒNG BỒN	BỒN XÂY	CHÂN YẾM	MASSAGE
Acrylic	-	11.429.000	-
Galaxy	-	13.300.000	-
Milk Pearl	-	13.300.000	-
Pearl	-	18.500.000	-
		★	

★ Giá đã bao gồm xả, không bao gồm phụ kiện

BỒN TẮM OVAL 1 YẾM TRÒN

MODEL EU0-1780

Size: 1700mm x 800mm x 590mm

Sản phẩm bảo hành 3 năm



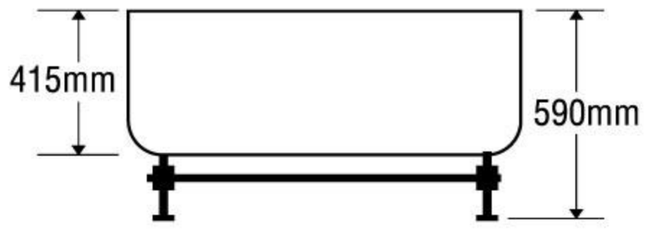

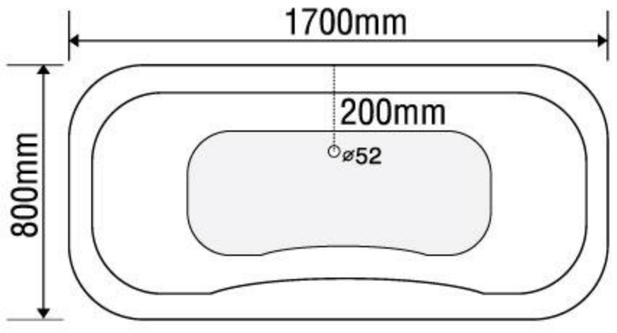

DÒNG BỒN	BỒN XÂY	CHÂN YẾM	MASSAGE
Acrylic	6.557.000	11.129.000	21.129.000
Galaxy	9.359.000	15.784.000	25.784.000
Milk Pearl	9.359.000	15.784.000	25.784.000
Pearl	11.880.000	19.873.000	29.873.000
	★	★	★ ★

★ Giá đã bao gồm xả, không bao gồm phụ kiện

★ ★ Giá đã bao gồm xả, hệ thống Massage và Sen vòi nóng lạnh



BỒN TẮM DÀI 1 YẾM 2 MẶT

MODEL EU3-1680

Size: 1600mm x 800mm x 750mm

Sản phẩm bảo hành 3 năm



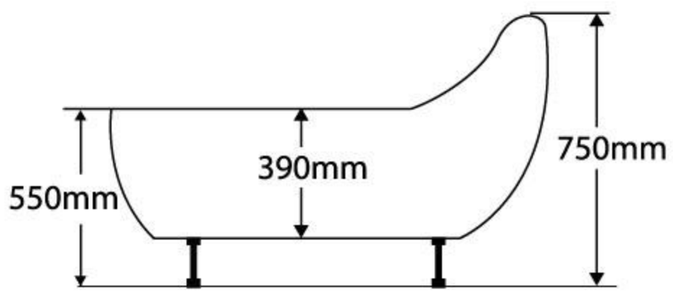

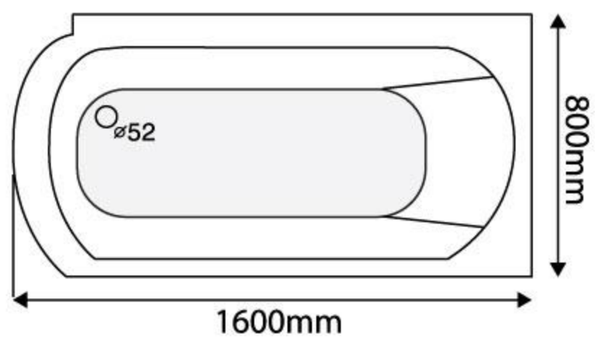

DÒNG BỒN	BỒN XÂY	CHÂN YẾM	MASSAGE
Acrylic	6.484.000	10.140.000	20.140.000
Galaxy	9.359.000	14.563.000	24.563.000
Milk Pearl	9.359.000	14.563.000	24.563.000
Pearl	10.761.000	16.929.000	26.929.000
	★	★	★★

★ Giá đã bao gồm xả, không bao gồm phụ kiện

★★ Giá đã bao gồm xả, hệ thống Massage và Sen vòi nóng lạnh



BỒN TẮM DÀI 1 YẾM 3 MẶT

MODEL EU6-1780

Size: 1700mm x 800mm x 570mm

Sản phẩm bảo hành 3 năm



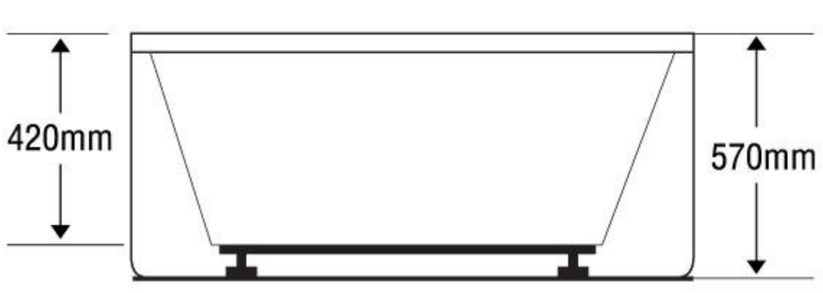

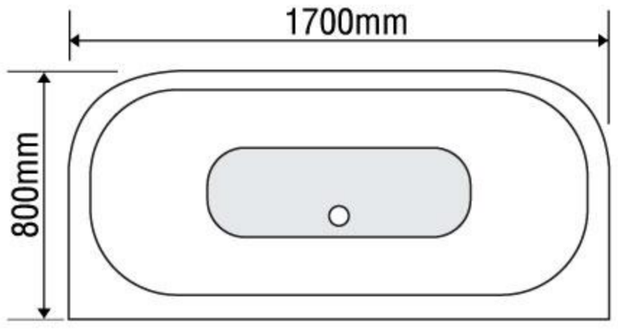

DÒNG BỒN	BỒN XÂY	CHÂN YẾM	MASSAGE
Acrylic	6.484.000	10.140.000	20.140.000
Galaxy	9.359.000	14.563.000	24.563.000
Milk Pearl	9.359.000	14.563.000	24.563.000
Pearl	10.761.000	16.929.000	26.929.000
	★	★	★ ★

★ Giá đã bao gồm xả, không bao gồm phụ kiện

★ ★ Giá đã bao gồm xả, hệ thống Massage và Sen vòi nóng lạnh

BỒN TẮM DÀI 1 YẾM 3 MẶT

MODEL EU2-1680

Size: 1600mm x 800mm x 550mm

Sản phẩm bảo hành 3 năm



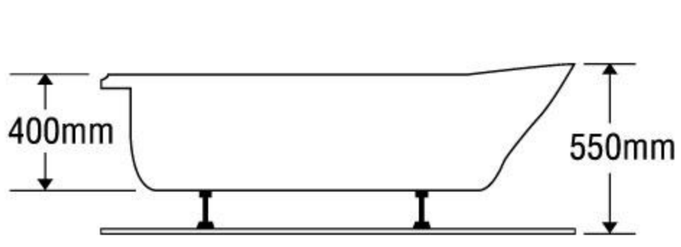

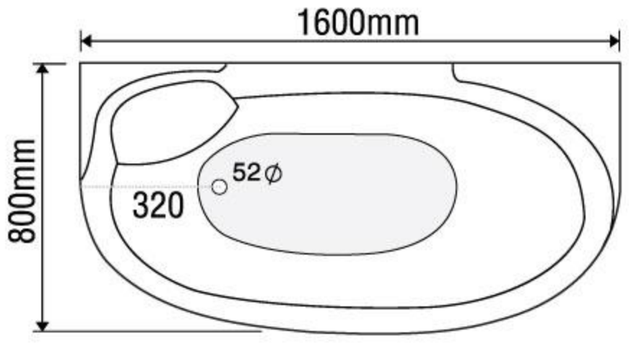

DÒNG BỒN	BỒN XÂY	CHÂN YẾM	MASSAGE
Acrylic	6.484.000	10.140.000	20.140.000
Galaxy	9.359.000	14.563.000	24.563.000
Milk Pearl	9.359.000	14.563.000	24.563.000
Pearl	10.761.000	16.929.000	26.929.000
	★	★	★ ★

★ Giá đã bao gồm xả, không bao gồm phụ kiện

★ ★ Giá đã bao gồm xả, hệ thống Massage và Sen vòi nóng lạnh

BỒN TẮM GÓC

MODEL EU1-1511

Size: 1500mm x 1100mm x 600mm

Sản phẩm bảo hành 3 năm



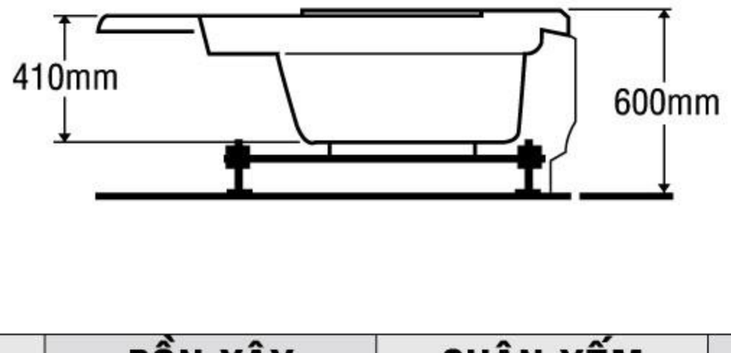

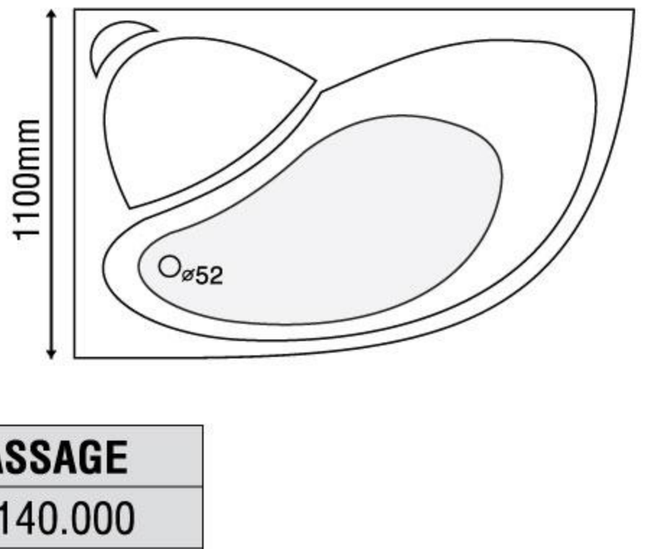

DÒNG BỒN	BỒN XÂY	CHÂN YẾM	MASSAGE
Acrylic	6.484.000	10.140.000	20.140.000
Galaxy	9.359.000	14.563.000	24.563.000
Milk Pearl	9.359.000	14.563.000	24.563.000
Pearl	10.761.000	16.929.000	26.929.000
	★	★	★★

★ Giá đã bao gồm xả, không bao gồm phụ kiện

★★ Giá đã bao gồm xả, hệ thống Massage và Sen vòi nóng lạnh

BỒN TẮM GÓC

MODEL EU1-1400

Size: 1400mm x 1400mm x 590mm

Sản phẩm bảo hành 3 năm



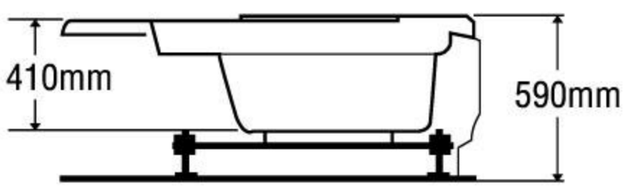

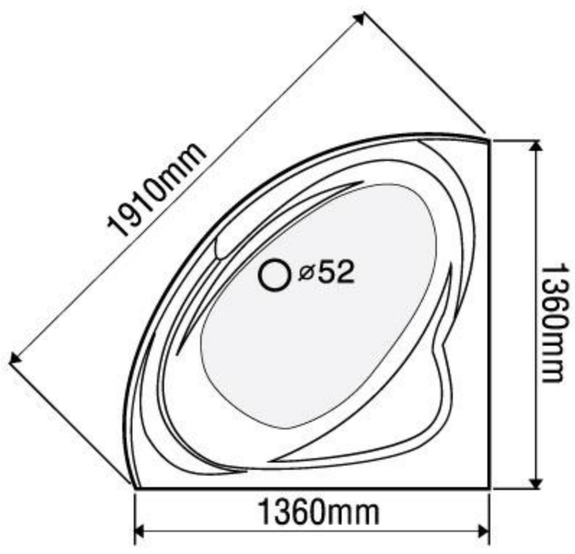

DÒNG BỒN	BỒN XÂY	CHÂN YẾM	MASSAGE
Acrylic	6.374.000	9.460.000	19.460.000
Galaxy	9.359.000	13.257.000	23.257.000
Milk Pearl	9.359.000	13.257.000	23.257.000
Pearl	10.761.000	16.030.000	26.030.000
	★	★	★★

★ Giá đã bao gồm xả, không bao gồm phụ kiện

★★ Giá đã bao gồm xả, hệ thống Massage và Sen vòi nóng lạnh

BỒN TẮM GÓC

MODEL EU2-1400

Size: 1400mm x 1400mm x 590mm

Sản phẩm bảo hành 3 năm



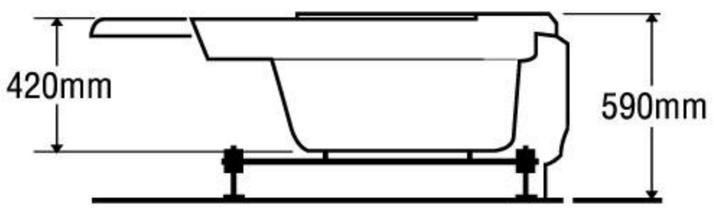

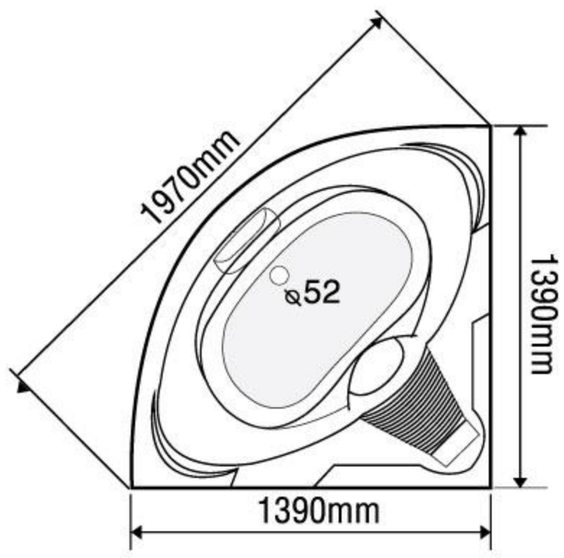

DÒNG BỒN	BỒN XÂY	CHÂN YẾM	MASSAGE
Acrylic	6.374.000	9.460.000	19.460.000
Galaxy	9.359.000	13.257.000	23.257.000
Milk Pearl	9.359.000	13.257.000	23.257.000
Pearl	10.761.000	16.030.000	26.030.000
	★	★	★★

★ Giá đã bao gồm xả, không bao gồm phụ kiện

★★ Giá đã bao gồm xả, hệ thống Massage và Sen vòi nóng lạnh

BỒN TẮM GÓC

MODEL EU3-1400

Size: 1400mm x 1400mm x 580mm

Sản phẩm bảo hành 3 năm



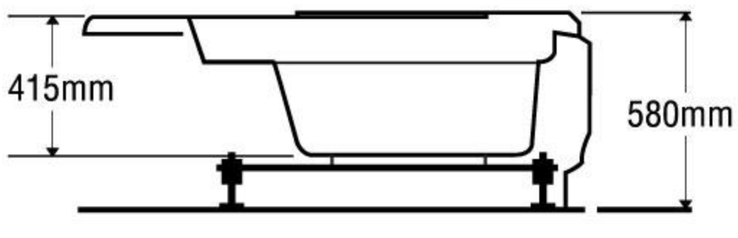

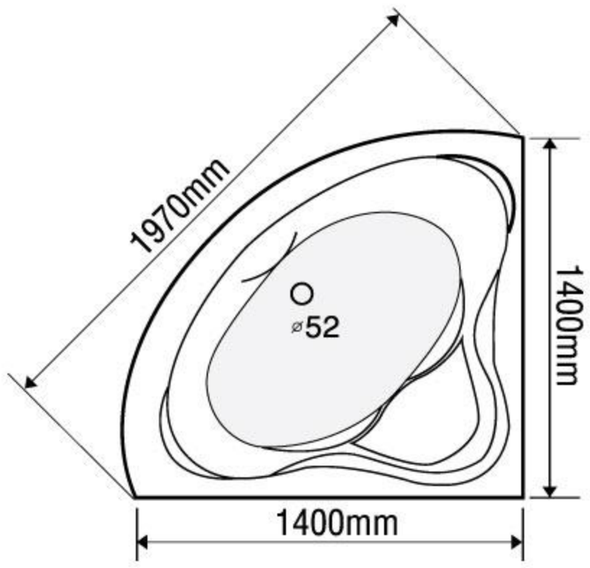

DÒNG BỒN	BỒN XÂY	CHÂN YẾM	MASSAGE
Acrylic	6.374.000	9.460.000	19.460.000
Galaxy	9.359.000	13.257.000	23.257.000
Milk Pearl	9.359.000	13.257.000	23.257.000
Pearl	10.761.000	16.030.000	26.030.000
	★	★	★★

★ Giá đã bao gồm xả, không bao gồm phụ kiện

★★ Giá đã bao gồm xả, hệ thống Massage và Sen vòi nóng lạnh

BỒN TẮM GÓC

MODEL EU4-1400

Size: 1400mm x 1400mm x 580mm

Sản phẩm bảo hành 3 năm



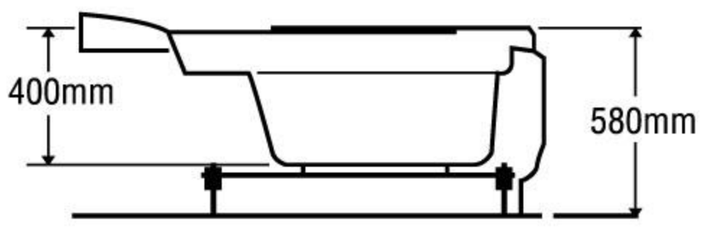

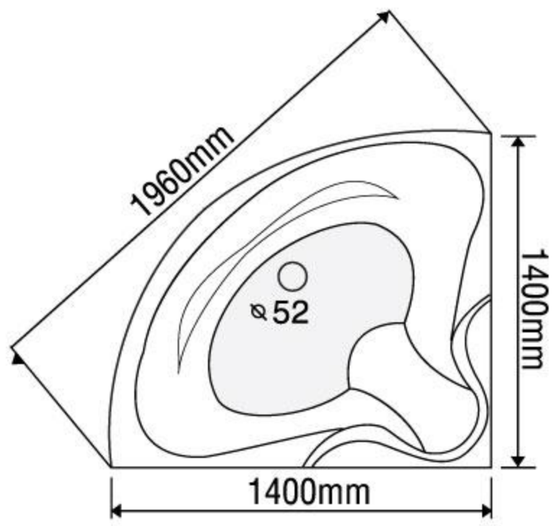

DÒNG BỒN	BỒN XÂY	CHÂN YẾM	MASSAGE
Acrylic	6.374.000	9.460.000	19.460.000
Galaxy	9.359.000	13.257.000	23.257.000
Milk Pearl	9.359.000	13.257.000	23.257.000
Pearl	10.761.000	16.030.000	26.030.000
	★	★	★★

★ Giá đã bao gồm xả, không bao gồm phụ kiện

★★ Giá đã bao gồm xả, hệ thống Massage và Sen vòi nóng lạnh

BỒN TẮM GÓC

MODEL EU5-1400

Size: 1400mm x 1400mm x 600mm

Sản phẩm bảo hành 3 năm



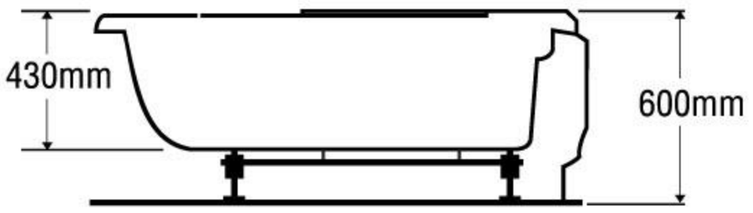

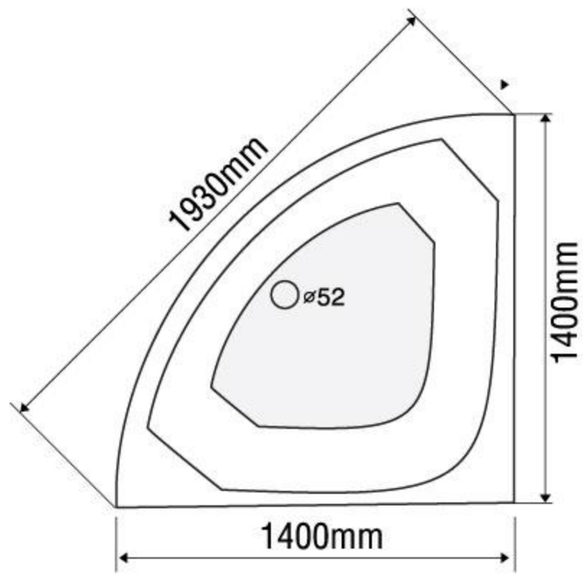

DÒNG BỒN	BỒN XÂY	CHÂN YẾM	MASSAGE
Acrylic	6.374.000	9.460.000	19.460.000
Galaxy	9.359.000	13.257.000	23.257.000
Milk Pearl	9.359.000	13.257.000	23.257.000
Pearl	10.761.000	16.030.000	26.030.000
	★	★	★★

★ Giá đã bao gồm xả, không bao gồm phụ kiện

★★ Giá đã bao gồm xả, hệ thống Massage và Sen vòi nóng lạnh

BỒN TẮM GÓC

MODEL EU1-1300

Size: 1300mm x 1300mm x 600mm

Sản phẩm bảo hành 3 năm



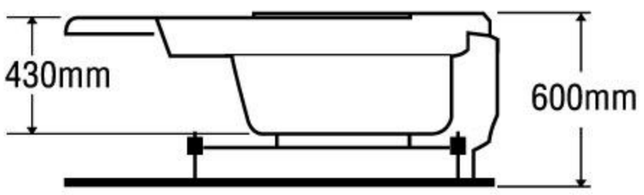

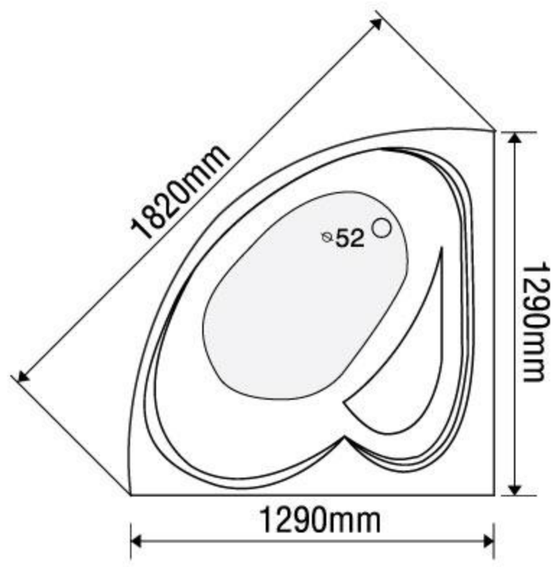

DÒNG BỒN	BỒN XÂY	CHÂN YẾM	MASSAGE
Acrylic	6.374.000	9.460.000	19.460.000
Galaxy	9.359.000	13.257.000	23.257.000
Milk Pearl	9.359.000	13.257.000	23.257.000
Pearl	10.761.000	16.030.000	26.030.000
	★	★	★★

★ Giá đã bao gồm xả, không bao gồm phụ kiện

★★ Giá đã bao gồm xả, hệ thống Massage và Sen vòi nóng lạnh

BỒN TẮM GÓC

MODEL EU2-1300

Size: 1300mm x 1300mm x 570mm

Sản phẩm bảo hành 3 năm



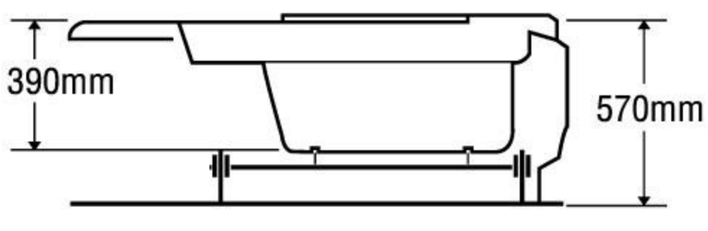

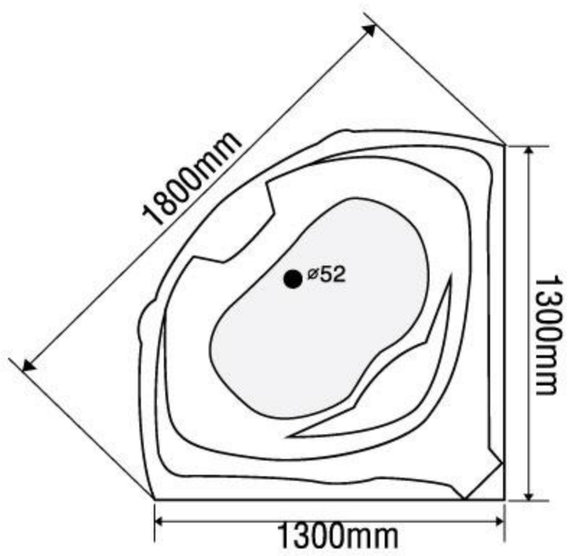

DÒNG BỒN	BỒN XÂY	CHÂN YẾM	MASSAGE
Acrylic	6.374.000	9.460.000	19.460.000
Galaxy	9.359.000	13.257.000	23.257.000
Milk Pearl	9.359.000	13.257.000	23.257.000
Pearl	10.761.000	16.030.000	26.030.000
	★	★	★★

★ Giá đã bao gồm xả, không bao gồm phụ kiện

★★ Giá đã bao gồm xả, hệ thống Massage và Sen vòi nóng lạnh



BỒN TẮM GÓC

MODEL EU3-1300

Size: 1300mm x 1300mm x 590mm

Sản phẩm bảo hành 3 năm



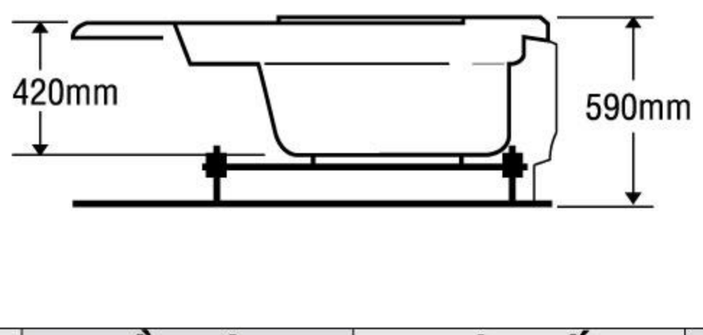

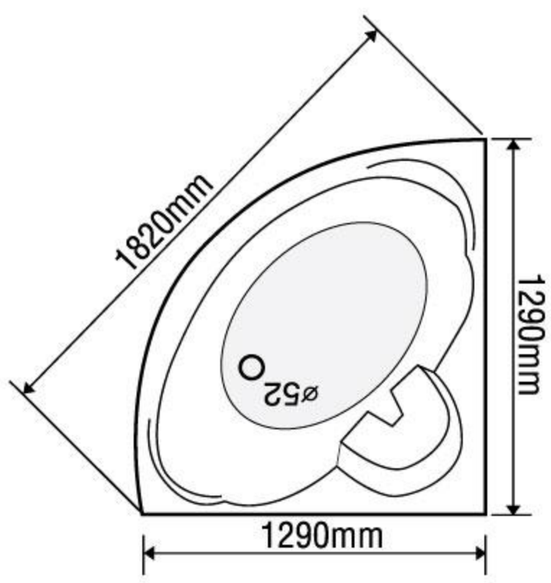

DÒNG BỒN	BỒN XÂY	CHÂN YẾM	MASSAGE
Acrylic	6.374.000	9.460.000	19.460.000
Galaxy	9.359.000	13.257.000	23.257.000
Milk Pearl	9.359.000	13.257.000	23.257.000
Pearl	10.761.000	16.030.000	26.030.000
	★	★	★★

★ Giá đã bao gồm xả, không bao gồm phụ kiện

★★ Giá đã bao gồm xả, hệ thống Massage và Sen vòi nóng lạnh

BỒN TẮM GÓC



MODEL EU4-1300

Size: 1300mm x 1300mm x 570mm

Sản phẩm bảo hành 3 năm

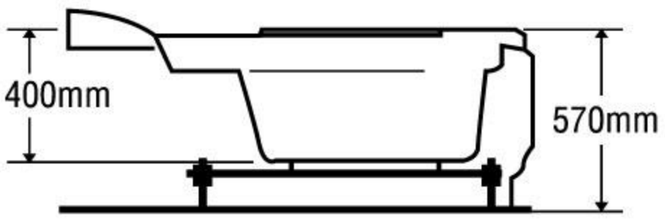

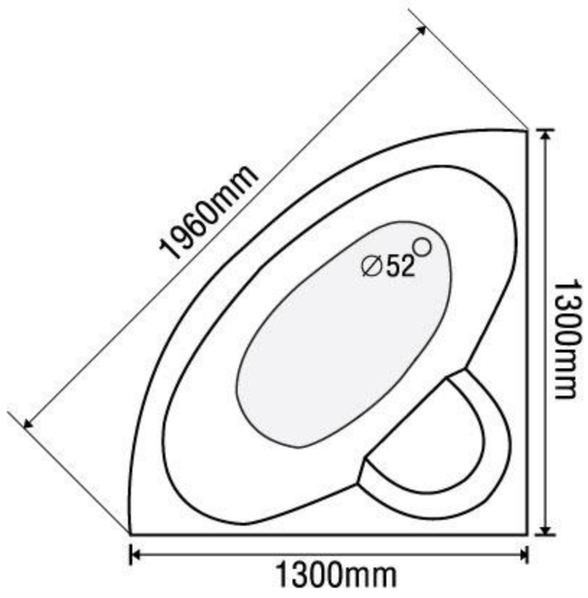

DÒNG BỒN	BỒN XÂY	CHÂN YẾM	MASSAGE
Acrylic	6.374.000	9.460.000	19.460.000
Galaxy	9.359.000	13.257.000	23.257.000
Milk Pearl	9.359.000	13.257.000	23.257.000
Pearl	10.761.000	16.030.000	26.030.000
	★	★	★★

★ Giá đã bao gồm xả, không bao gồm phụ kiện

★★ Giá đã bao gồm xả, hệ thống Massage và Sen vòi nóng lạnh

BỒN TẮM GÓC

MODEL EU1-1200

Size: 1200mm x 1200mm x 560mm

Sản phẩm bảo hành 3 năm



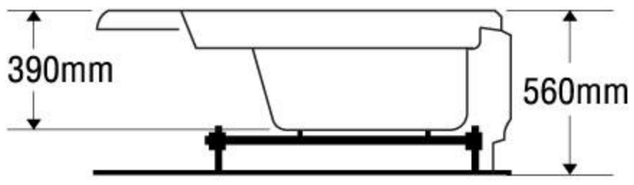

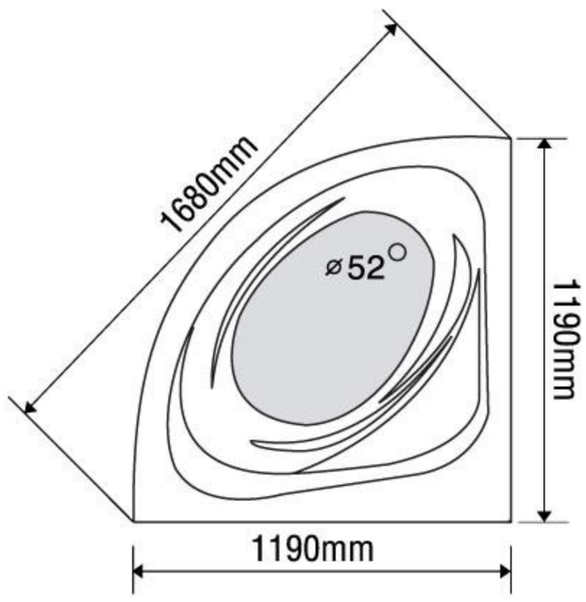

DÒNG BỒN	BỒN XÂY	CHÂN YẾM	MASSAGE
Acrylic	6.000.000	8.773.000	18.773.000
Galaxy	8.456.000	12.580.000	22.580.000
Milk Pearl	8.456.000	12.580.000	22.580.000
Pearl	10.006.000	15.360.000	25.360.000
	★	★	★★

★ Giá đã bao gồm xả, không bao gồm phụ kiện

★★ Giá đã bao gồm xả, hệ thống Massage và Sen vòi nóng lạnh

BỒN TẮM GÓC

MODEL EU2-1200

Size: 1200mm x 1200mm x 570mm

Sản phẩm bảo hành 3 năm



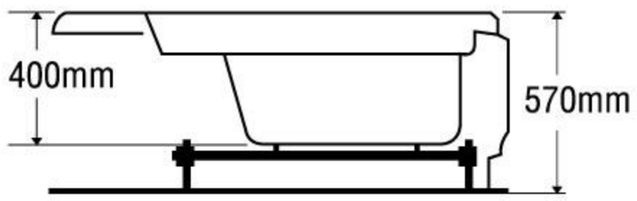

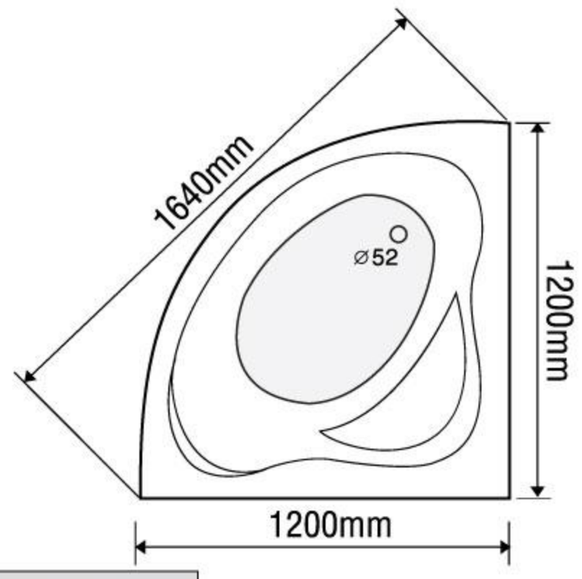

DÒNG BỒN	BỒN XÂY	CHÂN YẾM	MASSAGE
Acrylic	6.000.000	8.773.000	18.773.000
Galaxy	8.456.000	12.580.000	22.580.000
Milk Pearl	8.456.000	12.580.000	22.580.000
Pearl	10.006.000	15.360.000	25.360.000
	★	★	★★

★ Giá đã bao gồm xả, không bao gồm phụ kiện

★★ Giá đã bao gồm xả, hệ thống Massage và Sen vòi nóng lạnh

BỒN TẮM GÓC

MODEL EU3-1200

Size: 1200mm x 1200mm x 580mm

Sản phẩm bảo hành 3 năm



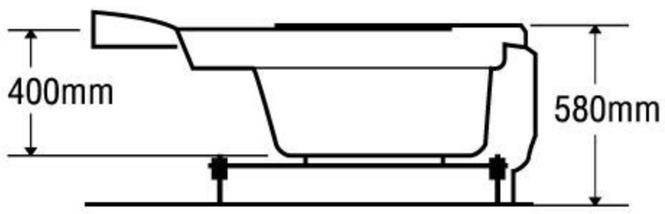

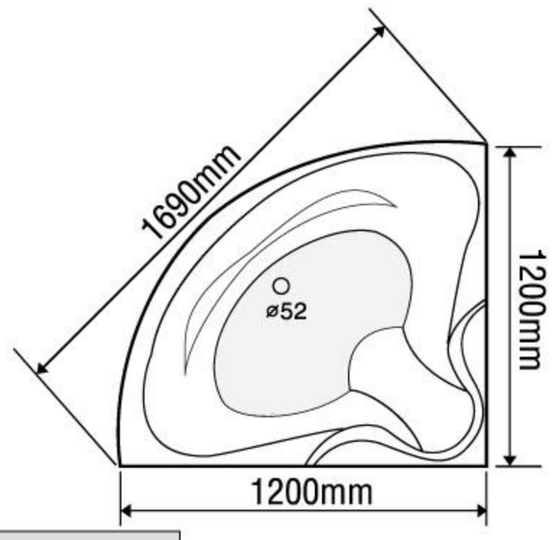

DÒNG BỒN	BỒN XÂY	CHÂN YẾM	MASSAGE
Acrylic	6.000.000	8.773.000	18.773.000
Galaxy	8.456.000	12.580.000	22.580.000
Milk Pearl	8.456.000	12.580.000	22.580.000
Pearl	10.006.000	15.360.000	25.360.000
	★	★	★★

★ Giá đã bao gồm xả, không bao gồm phụ kiện

★★ Giá đã bao gồm xả, hệ thống Massage và Sen vòi nóng lạnh

BỒN TẮM GÓC

MODEL EU4-1200

Size: 1200mm x 1200mm x 560mm

Sản phẩm bảo hành 3 năm



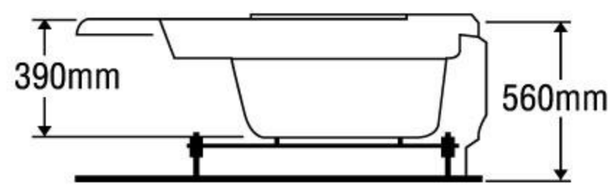

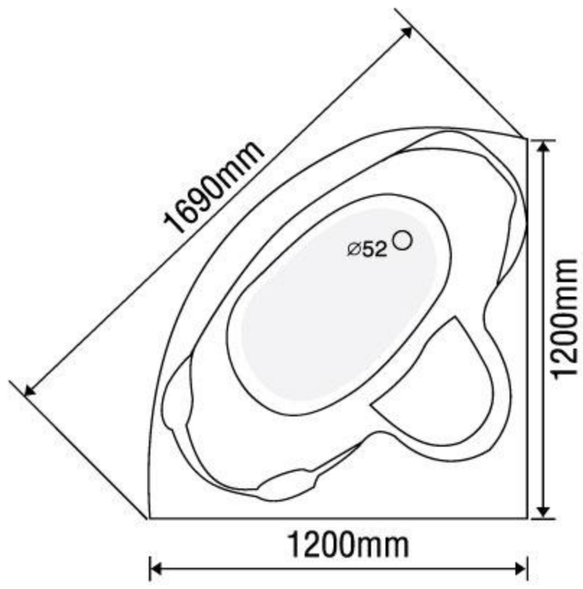

DÒNG BỒN	BỒN XÂY	CHÂN YẾM	MASSAGE
Acrylic	6.000.000	8.773.000	18.773.000
Galaxy	8.456.000	12.580.000	22.580.000
Milk Pearl	8.456.000	12.580.000	22.580.000
Pearl	10.006.000	15.360.000	25.360.000
	★	★	★ ★

★ Giá đã bao gồm xả, không bao gồm phụ kiện

★ ★ Giá đã bao gồm xả, hệ thống Massage và Sen vòi nóng lạnh

BỒN TẮM GÓC

MODEL EU5-1200

Size: 1200mm x 1200mm x 560mm

Sản phẩm bảo hành 3 năm



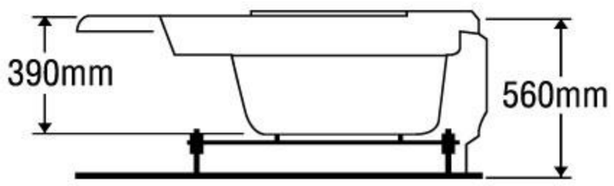

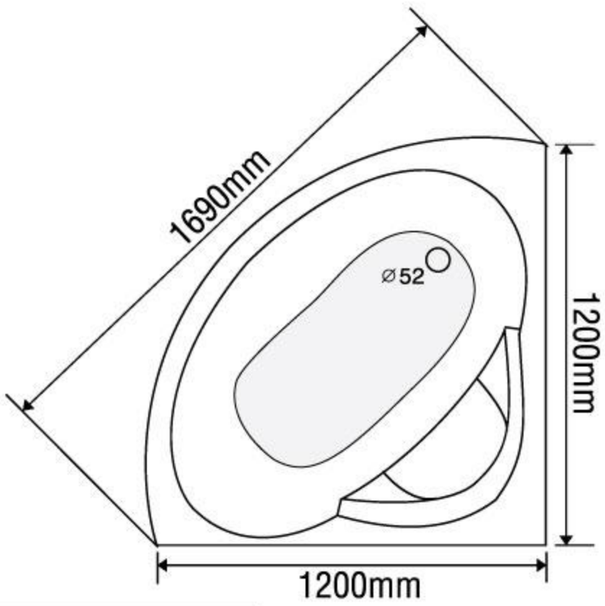

DÒNG BỒN	BỒN XÂY	CHÂN YẾM	MASSAGE
Acrylic	6.000.000	8.773.000	18.773.000
Galaxy	8.456.000	12.580.000	22.580.000
Milk Pearl	8.456.000	12.580.000	22.580.000
Pearl	10.006.000	15.360.000	25.360.000
	★	★	★★

★ Giá đã bao gồm xả, không bao gồm phụ kiện

★★ Giá đã bao gồm xả, hệ thống Massage và Sen vòi nóng lạnh

BỒN TẮM DÀI 2 YẾM

MODEL EU1-1780

Size: 1700mm x 800mm x 570mm

Sản phẩm bảo hành 3 năm



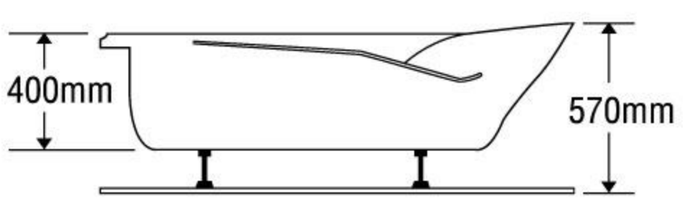

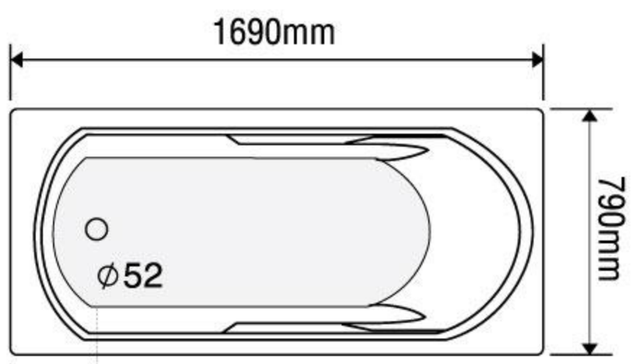

DÒNG BỒN	BỒN XÂY	CHÂN YẾM	MASSAGE
Acrylic	5.053.000	7.947.000	17.947.000
Galaxy	7.233.000	11.069.000	21.069.000
Milk Pearl	7.233.000	11.069.000	21.069.000
Pearl	8.743.000	13.651.000	23.651.000
	★	★	★★

★ Giá đã bao gồm xả, không bao gồm phụ kiện

★★ Giá đã bao gồm xả, hệ thống Massage và Sen vòi nóng lạnh

BỒN TẮM DÀI 2 YẾM

MODEL EU2-1780

Size: 1700mm x 800mm x 570mm

Sản phẩm bảo hành 3 năm



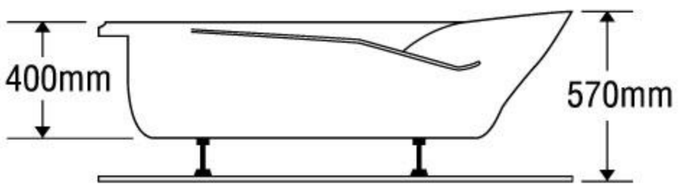

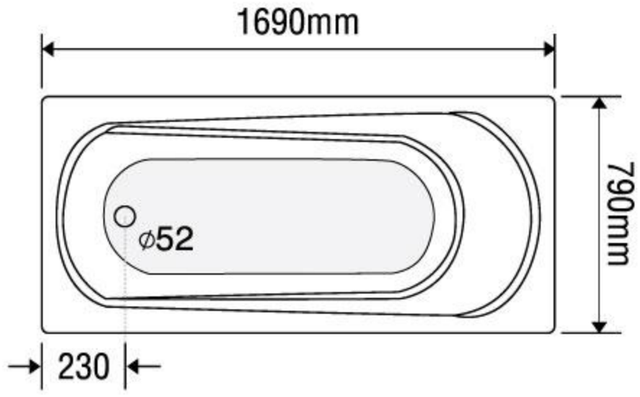

DÒNG BỒN	BỒN XÂY	CHÂN YẾM	MASSAGE
Acrylic	5.053.000	7.947.000	17.947.000
Galaxy	7.233.000	11.069.000	21.069.000
Milk Pearl	7.233.000	11.069.000	21.069.000
Pearl	8.743.000	13.651.000	23.651.000
	★	★	★★

★ Giá đã bao gồm xả, không bao gồm phụ kiện

★★ Giá đã bao gồm xả, hệ thống Massage và Sen vòi nóng lạnh

BỒN TẮM DÀI 2 YẾM

MODEL EU3-1780

Size: 1700mm x 800mm x 570mm

Sản phẩm bảo hành 3 năm



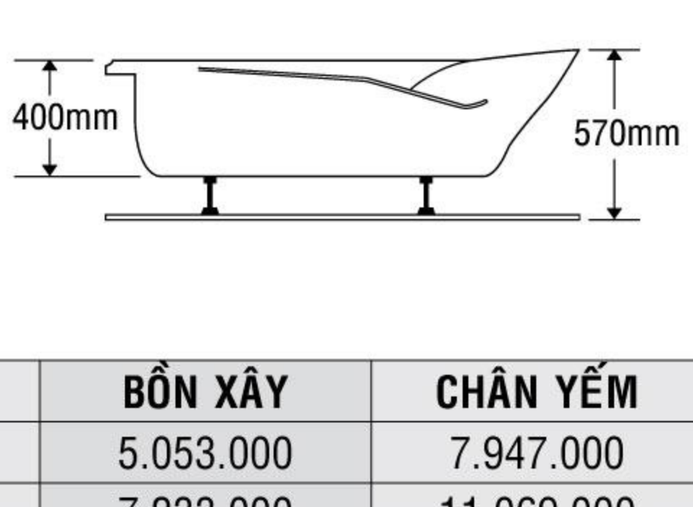

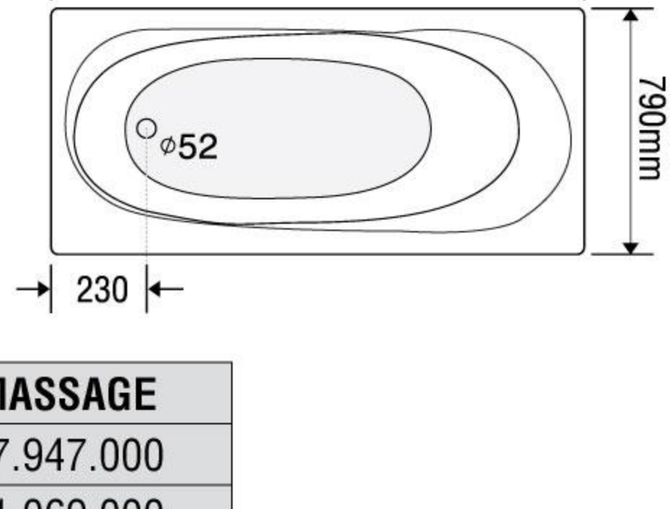

DÒNG BỒN	BỒN XÂY	CHÂN YẾM	MASSAGE
Acrylic	5.053.000	7.947.000	17.947.000
Galaxy	7.233.000	11.069.000	21.069.000
Milk Pearl	7.233.000	11.069.000	21.069.000
Pearl	8.743.000	13.651.000	23.651.000
	★	★	★★

★ Giá đã bao gồm xả, không bao gồm phụ kiện

★★ Giá đã bao gồm xả, hệ thống Massage và Sen vòi nóng lạnh



BỒN TẮM DÀI 2 YẾM

MODEL EU4-1780

Size: 1700mm x 800mm x 570mm

Sản phẩm bảo hành 3 năm

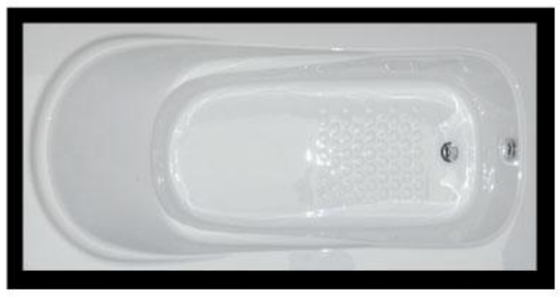

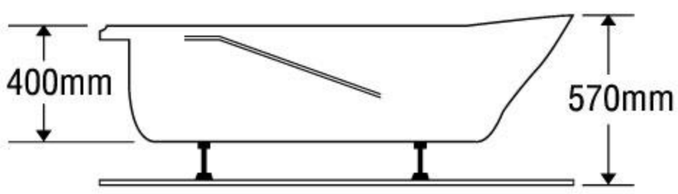

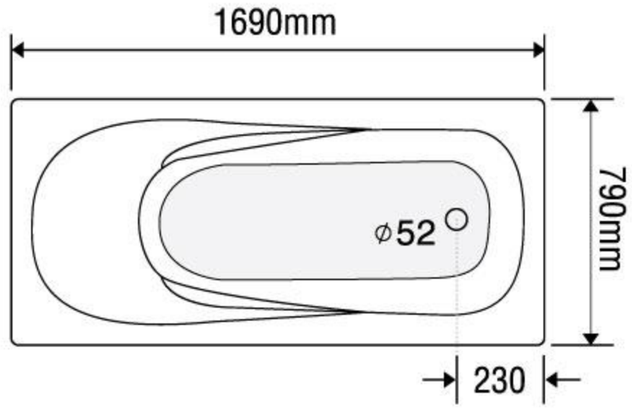

DÒNG BỒN	BỒN XÂY	CHÂN YẾM	MASSAGE
Acrylic	5.053.000	7.947.000	17.947.000
Galaxy	7.233.000	11.069.000	21.069.000
Milk Pearl	7.233.000	11.069.000	21.069.000
Pearl	8.743.000	13.651.000	23.651.000
	★	★	★★

★ Giá đã bao gồm xả, không bao gồm phụ kiện

★★ Giá đã bao gồm xả, hệ thống Massage và Sen vòi nóng lạnh

BỒN TẮM DÀI 2 YẾM

MODEL EU5-1780

Size: 1700mm x 800mm x 570mm

Sản phẩm bảo hành 3 năm



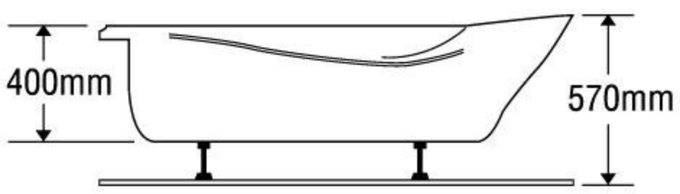

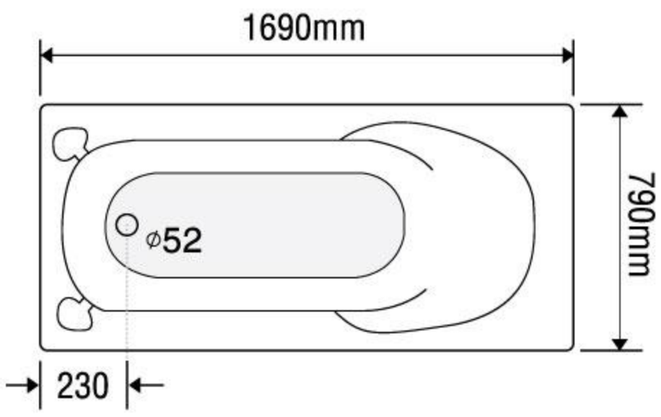

DÒNG BỒN	BỒN XÂY	CHÂN YẾM	MASSAGE
Acrylic	5.053.000	7.947.000	17.947.000
Galaxy	7.233.000	11.069.000	21.069.000
Milk Pearl	7.233.000	11.069.000	21.069.000
Pearl	8.743.000	13.651.000	23.651.000
	★	★	★ ★

★ Giá đã bao gồm xả, không bao gồm phụ kiện

★ ★ Giá đã bao gồm xả, hệ thống Massage và Sen vòi nóng lạnh



BỒN TẮM DÀI 2 YẾM

MODEL EU1-1775

Size: 1700mm x 750mm x 560mm

Sản phẩm bảo hành 3 năm



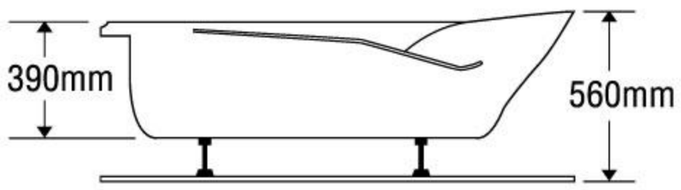

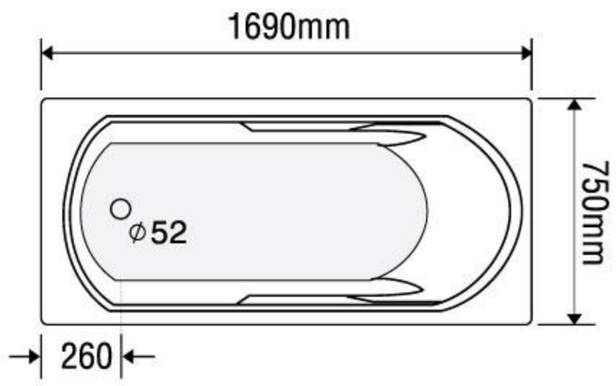

DÒNG BỒN	BỒN XÂY	CHÂN YẾM	MASSAGE
Acrylic	5.053.000	7.947.000	17.947.000
Galaxy	7.233.000	11.069.000	21.069.000
Milk Pearl	7.233.000	11.069.000	21.069.000
Pearl	8.743.000	13.651.000	23.651.000
	★	★	★ ★

★ Giá đã bao gồm xả, không bao gồm phụ kiện

★ ★ Giá đã bao gồm xả, hệ thống Massage và Sen vòi nóng lạnh

BỒN TẮM DÀI 2 YẾM

MODEL EU2-1775

Size: 1700mm x 750mm x 560mm

Sản phẩm bảo hành 3 năm

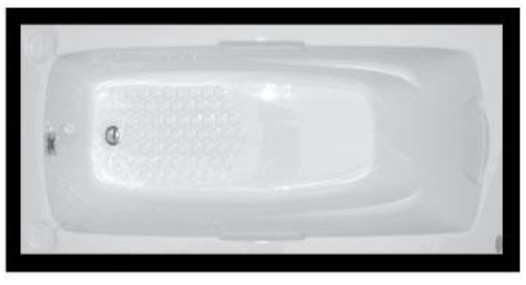

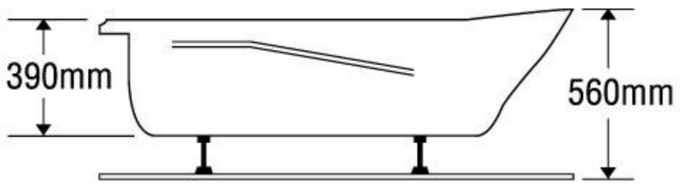

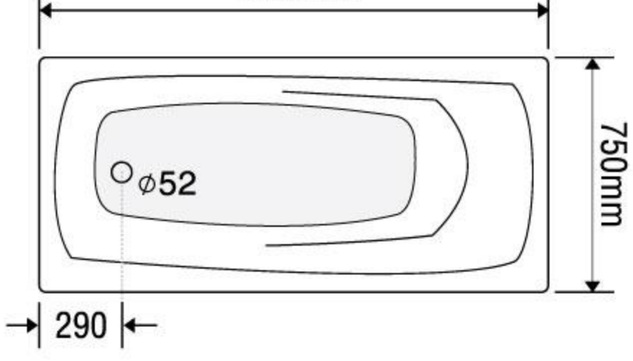

DÒNG BỒN	BỒN XÂY	CHÂN YẾM	MASSAGE
Acrylic	5.053.000	7.947.000	17.947.000
Galaxy	7.233.000	11.069.000	21.069.000
Milk Pearl	7.233.000	11.069.000	21.069.000
Pearl	8.743.000	13.651.000	23.651.000
	★	★	★ ★

★ Giá đã bao gồm xả, không bao gồm phụ kiện

★ ★ Giá đã bao gồm xả, hệ thống Massage và Sen vòi nóng lạnh

BỒN TẮM DÀI 2 YẾM

MODEL EU3-1775

Size: 1700mm x 750mm x 570mm

Sản phẩm bảo hành 3 năm



DÒNG BỒN	BỒN XÂY	CHÂN YẾM	MASSAGE
Acrylic	5.053.000	7.947.000	17.947.000
Galaxy	7.233.000	11.069.000	21.069.000
Milk Pearl	7.233.000	11.069.000	21.069.000
Pearl	8.743.000	13.651.000	23.651.000
	★	★	★★

★ Giá đã bao gồm xả, không bao gồm phụ kiện

★★ Giá đã bao gồm xả, hệ thống Massage và Sen vòi nóng lạnh

BỒN TẮM DÀI 2 YẾM

MODEL EU4-1775

Size: 1700mm x 750mm x 570mm

Sản phẩm bảo hành 3 năm



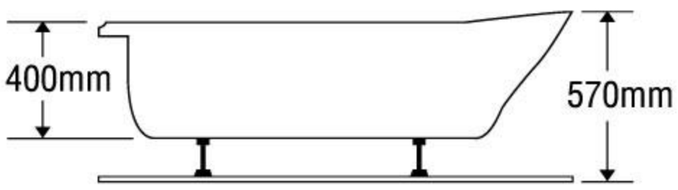

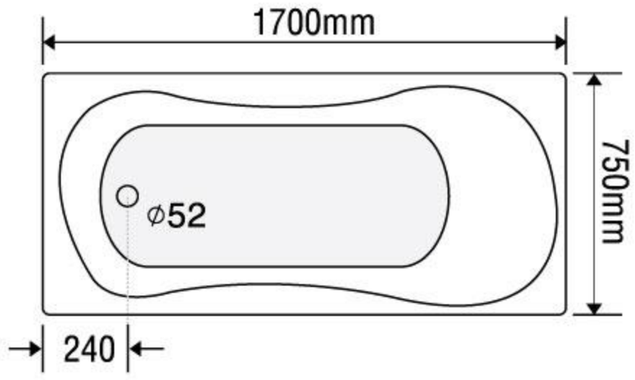

DÒNG BỒN	BỒN XÂY	CHÂN YẾM	MASSAGE
Acrylic	5.053.000	7.947.000	17.947.000
Galaxy	7.233.000	11.069.000	21.069.000
Milk Pearl	7.233.000	11.069.000	21.069.000
Pearl	8.743.000	13.651.000	23.651.000
	★	★	★★

★ Giá đã bao gồm xả, không bao gồm phụ kiện

★★ Giá đã bao gồm xả, hệ thống Massage và Sen vòi nóng lạnh



BỒN TẮM DÀI 2 YẾM

MODEL EU5-1775

Size: 1700mm x 750mm x 560mm

Sản phẩm bảo hành 3 năm

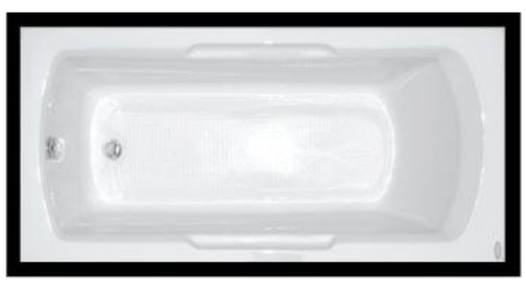

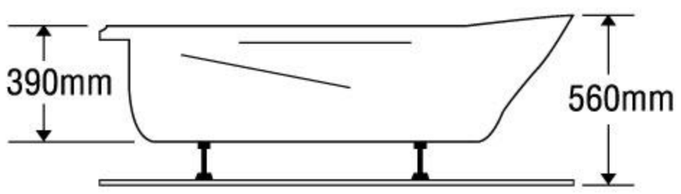

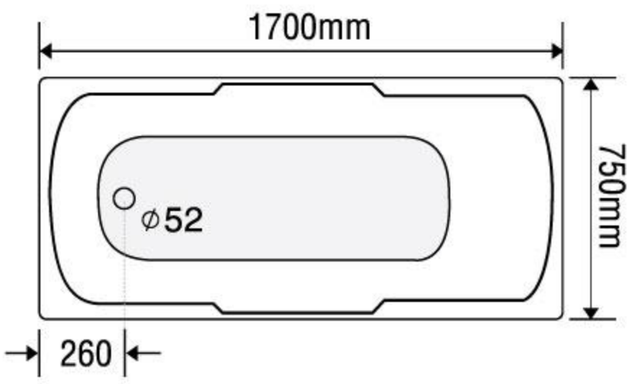

DÒNG BỒN	BỒN XÂY	CHÂN YẾM	MASSAGE
Acrylic	5.053.000	7.947.000	17.947.000
Galaxy	7.233.000	11.069.000	21.069.000
Milk Pearl	7.233.000	11.069.000	21.069.000
Pearl	8.743.000	13.651.000	23.651.000
	★	★	★★

★ Giá đã bao gồm xả, không bao gồm phụ kiện

★★ Giá đã bao gồm xả, hệ thống Massage và Sen vòi nóng lạnh

BỒN TẮM DÀI 2 YẾM

MODEL EU1-1770

Size: 1700mm x 700mm x 550mm

Sản phẩm bảo hành 3 năm



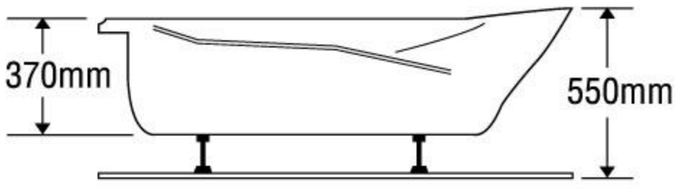

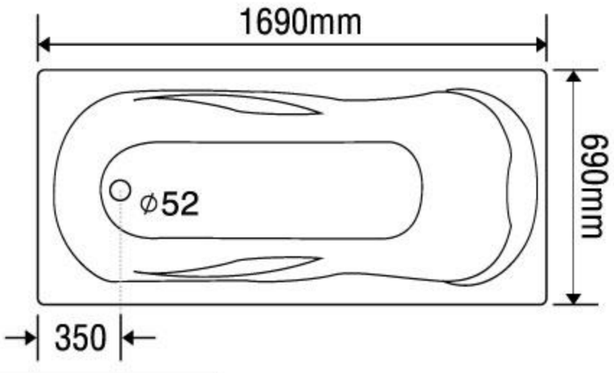

DÒNG BỒN	BỒN XÂY	CHÂN YẾM	MASSAGE
Acrylic	4.861.000	7.596.000	17.596.000
Galaxy	7.037.000	10.840.000	20.840.000
Milk Pearl	7.037.000	10.840.000	20.840.000
Pearl	8.676.000	13.579.000	23.579.000
	★	★	★ ★

★ Giá đã bao gồm xả, không bao gồm phụ kiện

★ ★ Giá đã bao gồm xả, hệ thống Massage và Sen vòi nóng lạnh



BỒN TẮM DÀI 2 YẾM

MODEL EU2-1770

Size: 1700mm x 700mm x 560mm

Sản phẩm bảo hành 3 năm



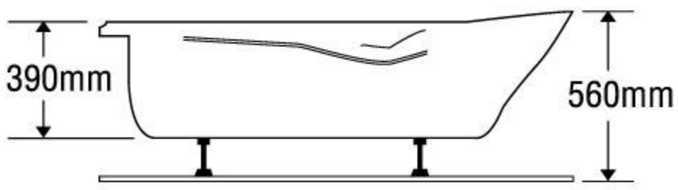

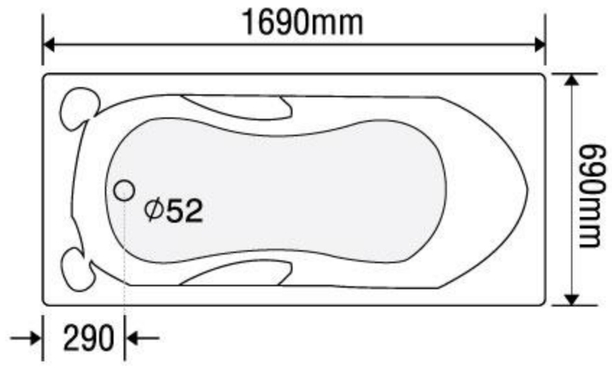

DÒNG BỒN	BỒN XÂY	CHÂN YẾM	MASSAGE
Acrylic	4.861.000	7.596.000	17.596.000
Galaxy	7.037.000	10.840.000	20.840.000
Milk Pearl	7.037.000	10.840.000	20.840.000
Pearl	8.676.000	13.579.000	23.579.000
	★	★	★★

★ Giá đã bao gồm xả, không bao gồm phụ kiện

★★ Giá đã bao gồm xả, hệ thống Massage và Sen vòi nóng lạnh

BỒN TẮM DÀI 2 YẾM

MODEL EU1-1680

Size: 1600mm x 800mm x 570mm

Sản phẩm bảo hành 3 năm

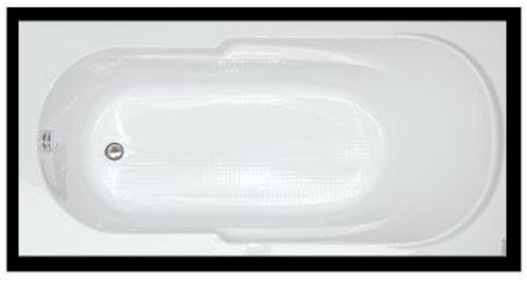

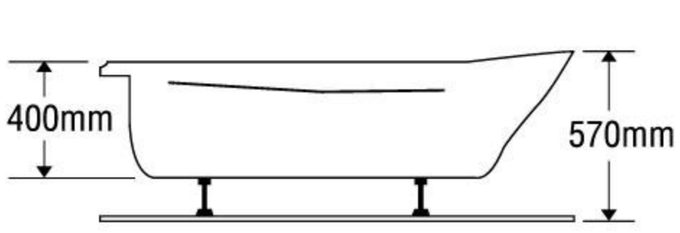

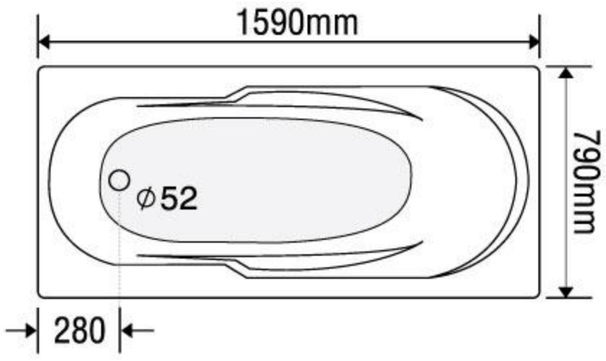

DÒNG BỒN	BỒN XÂY	CHÂN YẾM	MASSAGE
Acrylic	4.861.000	7.596.000	17.596.000
Galaxy	7.037.000	10.840.000	20.840.000
Milk Pearl	7.037.000	10.840.000	20.840.000
Pearl	8.676.000	13.579.000	23.579.000
	★	★	★★

★ Giá đã bao gồm xả, không bao gồm phụ kiện

★★ Giá đã bao gồm xả, hệ thống Massage và Sen vòi nóng lạnh

BỒN TẮM DÀI 2 YẾM

MODEL EU1-1675

Size: 1600mm x 750mm x 570mm

Sản phẩm bảo hành 3 năm



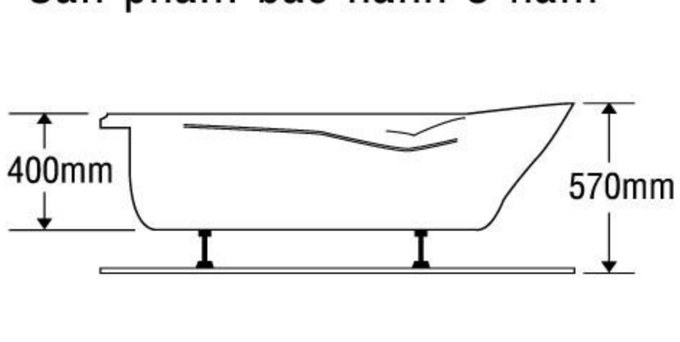

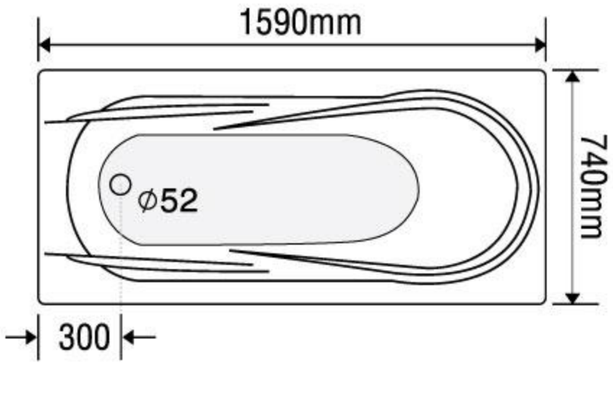

DÒNG BỒN	BỒN XÂY	CHÂN YẾM	MASSAGE
Acrylic	4.861.000	7.596.000	17.596.000
Galaxy	7.037.000	10.840.000	20.840.000
Milk Pearl	7.037.000	10.840.000	20.840.000
Pearl	8.676.000	13.579.000	23.579.000
	★	★	★★

★ Giá đã bao gồm xả, không bao gồm phụ kiện

★★ Giá đã bao gồm xả, hệ thống Massage và Sen vòi nóng lạnh



BỒN TẮM DÀI 2 YẾM

MODEL EU2-1675

Size: 1600mm x 750mm x 560mm

Sản phẩm bảo hành 3 năm

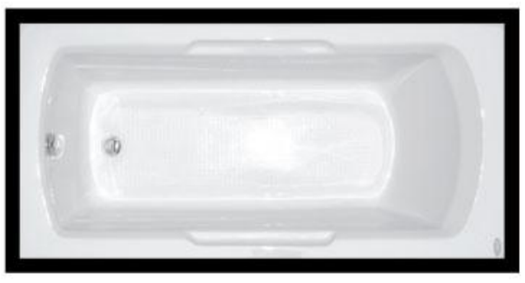

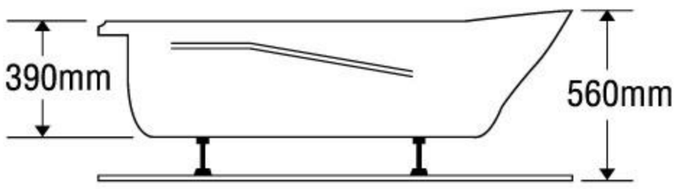

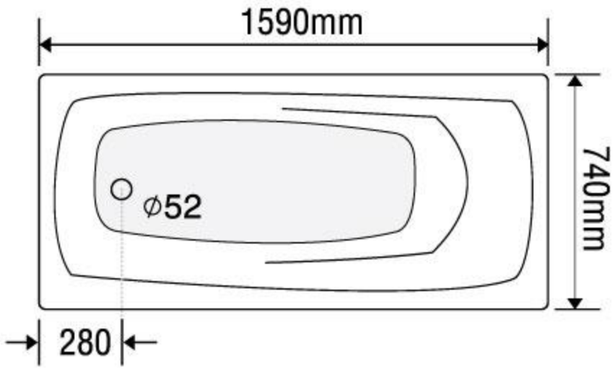

DÒNG BỒN	BỒN XÂY	CHÂN YẾM	MASSAGE
Acrylic	4.861.000	7.596.000	17.596.000
Galaxy	7.037.000	10.840.000	20.840.000
Milk Pearl	7.037.000	10.840.000	20.840.000
Pearl	8.676.000	13.579.000	23.579.000
	★	★	★★

★ Giá đã bao gồm xả, không bao gồm phụ kiện

★★ Giá đã bao gồm xả, hệ thống Massage và Sen vòi nóng lạnh

BỒN TẮM DÀI 2 YẾM

MODEL EU1-1575

Size: 1500mm x 750mm x 560mm

Sản phẩm bảo hành 3 năm



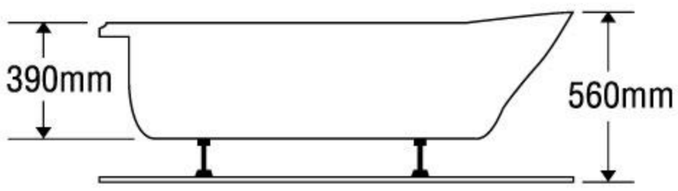

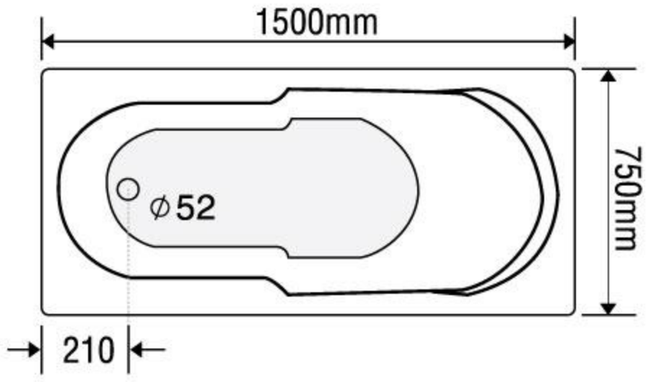

DÒNG BỒN	BỒN XÂY	CHÂN YẾM	MASSAGE
Acrylic	4.577.000	7.386.000	17.386.000
Galaxy	6.601.000	10.610.000	20.610.000
Milk Pearl	6.601.000	10.610.000	20.610.000
Pearl	8.407.000	12.840.000	22.840.000
	★	★	★★

★ Giá đã bao gồm xả, không bao gồm phụ kiện

★★ Giá đã bao gồm xả, hệ thống Massage và Sen vòi nóng lạnh

BỒN TẮM DÀI 2 YẾM

MODEL EU1-1570

Size: 1500mm x 700mm x 570mm

Sản phẩm bảo hành 3 năm



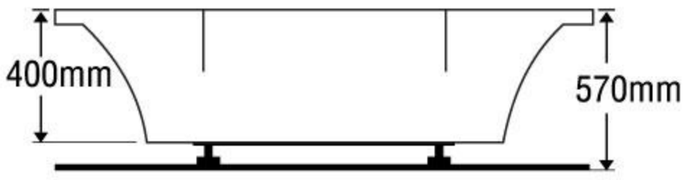

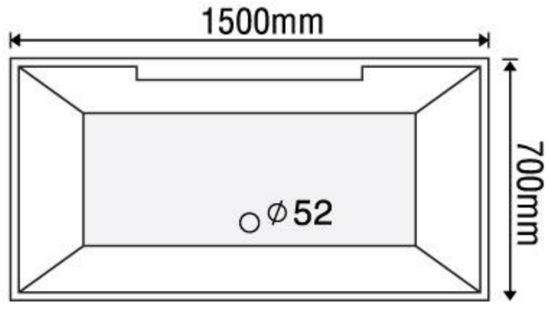

DÒNG BỒN	BỒN XÂY	CHÂN YẾM	MASSAGE
Acrylic	4.577.000	7.386.000	17.386.000
Galaxy	6.601.000	10.610.000	20.610.000
Milk Pearl	6.601.000	10.610.000	20.610.000
Pearl	8.407.000	12.840.000	22.840.000
	★	★	★★

★ Giá đã bao gồm xả, không bao gồm phụ kiện

★★ Giá đã bao gồm xả, hệ thống Massage và Sen vòi nóng lạnh

BỒN TẮM DÀI 2 YẾM

MODEL EU2-1570

Size: 1500mm x 700mm x 560mm

Sản phẩm bảo hành 3 năm

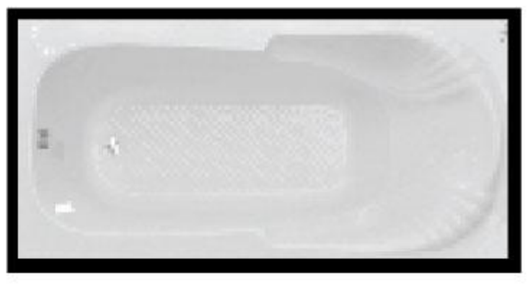

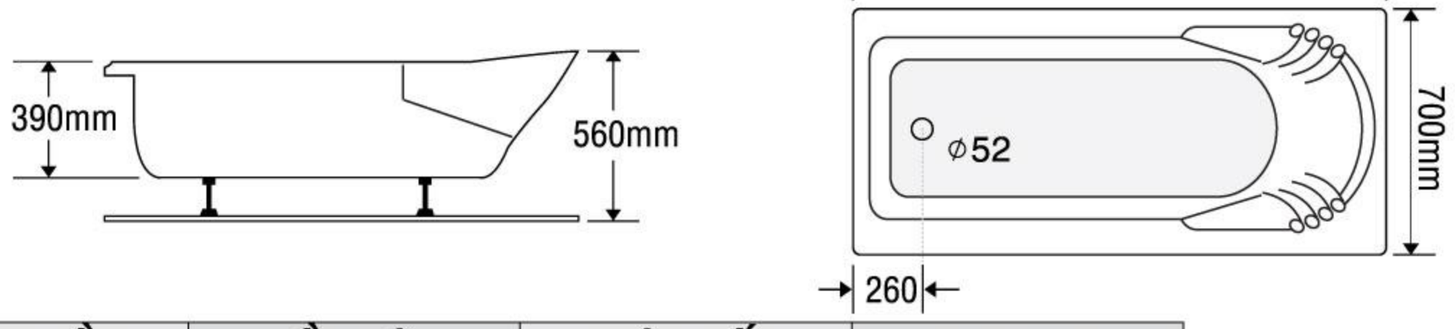

DÒNG BỒN	BỒN XÂY	CHÂN YẾM	MASSAGE
Acrylic	4.577.000	7.386.000	17.386.000
Galaxy	6.601.000	10.610.000	20.610.000
Milk Pearl	6.601.000	10.610.000	20.610.000
Pearl	8.407.000	12.840.000	22.840.000
	★	★	★★

★ Giá đã bao gồm xả, không bao gồm phụ kiện

★★ Giá đã bao gồm xả, hệ thống Massage và Sen vòi nóng lạnh



BỒN TẮM DÀI 2 YẾM

MODEL EU1-1475

Size: 1400mm x 750mm x 570mm

Sản phẩm bảo hành 3 năm



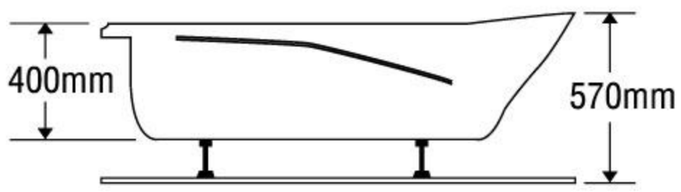

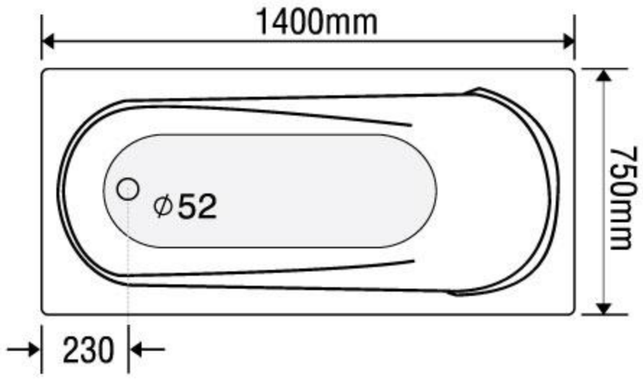

DÒNG BỒN	BỒN XÂY	CHÂN YẾM	MASSAGE
Acrylic	4.577.000	7.386.000	17.386.000
Galaxy	6.601.000	10.610.000	20.610.000
Milk Pearl	6.601.000	10.610.000	20.610.000
Pearl	8.407.000	12.840.000	22.840.000
	★	★	★★

★ Giá đã bao gồm xả, không bao gồm phụ kiện

★★ Giá đã bao gồm xả, hệ thống Massage và Sen vòi nóng lạnh

BỒN TẮM DÀI 2 YẾM

MODEL EU1-1270

Size: 1200mm x 700mm x 540mm

Sản phẩm bảo hành 3 năm



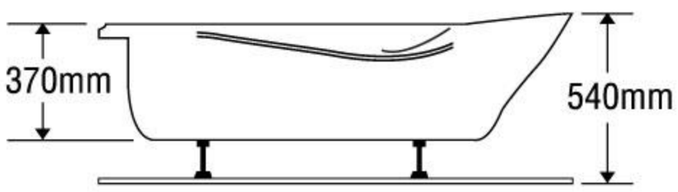

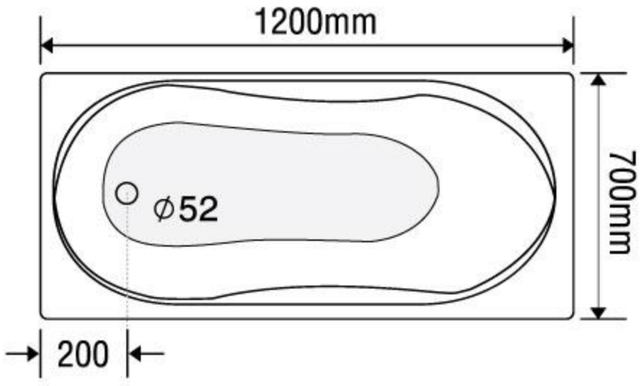

DÒNG BỒN	BỒN XÂY	CHÂN YẾM	MASSAGE
Acrylic	4.449.000	6.924.000	16.924.000
Galaxy	5.990.000	9.867.000	19.867.000
Milk Pearl	5.990.000	9.867.000	19.867.000
Pearl	7.489.000	11.373.000	21.373.000
	★	★	★★

★ Giá đã bao gồm xả, không bao gồm phụ kiện

★★ Giá đã bao gồm xả, hệ thống Massage và Sen vòi nóng lạnh

BỒN TẮM CHO BÉ YÊU

MODEL EU1-9090

Size: 900mm x 900mm x 510mm

Sản phẩm bảo hành 3 năm



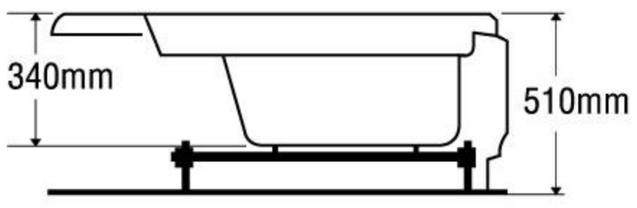

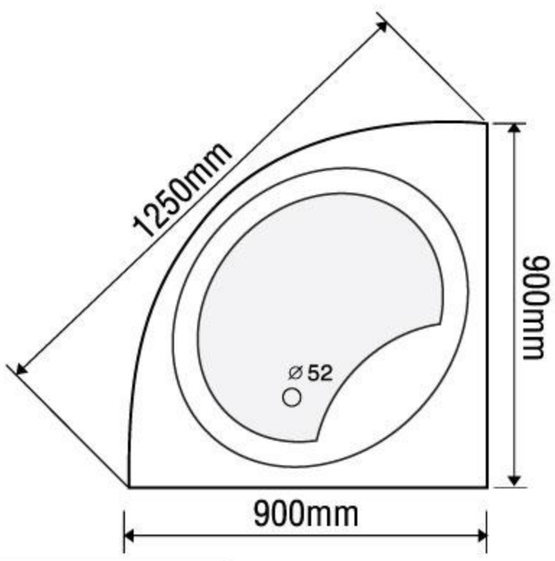

DÒNG BỒN	BỒN XÂY	CHÂN YẾM	MASSAGE
Acrylic	3.931.000	6.057.000	16.057.000
Galaxy	5.619.000	8.653.000	18.653.000
Milk Pearl	5.619.000	8.653.000	18.653.000
Pearl	6.963.000	10.780.000	20.780.000
	★	★	★★

★ Giá đã bao gồm xả, không bao gồm phụ kiện

★★ Giá đã bao gồm xả, hệ thống Massage và Sen vòi nóng lạnh

PHÒNG TẮM KÍNH

MODEL SR-G900C

Size: 900mm x 900mm x 1980mm

Sản phẩm bảo hành 3 năm



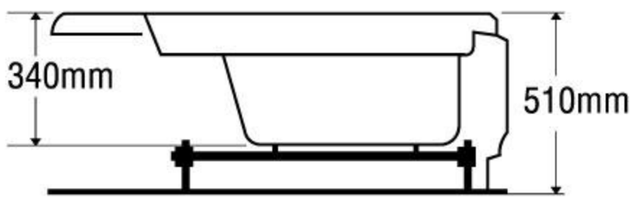

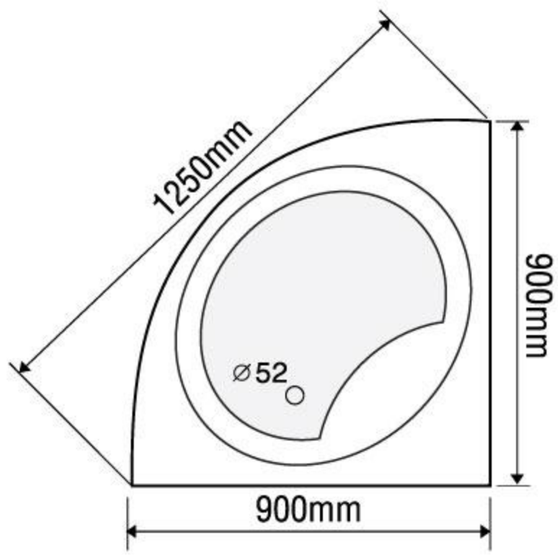

DÒNG BỒN	NGUYÊN BỘ
Acrylic	11.367.000
Galaxy	12.743.000
Milk Pearl	12.743.000
Pearl	14.975.000
	★

★ Giá đã bao gồm xả, chân đế



PHÒNG TẮM KÍNH

MODEL SR-CNV

Size: 1240mm x 940mm x 2080mm

Sản phẩm bảo hành 3 năm

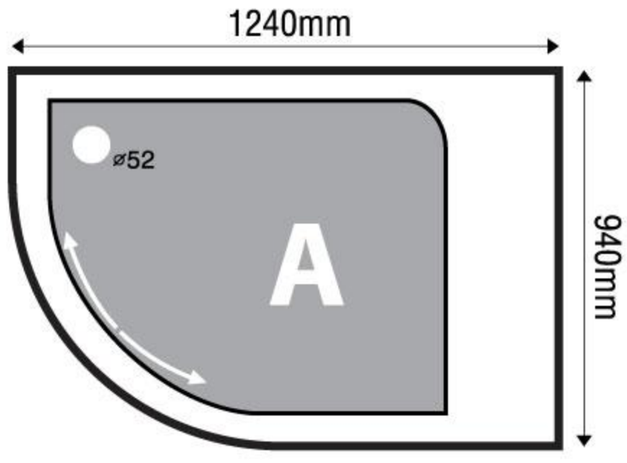

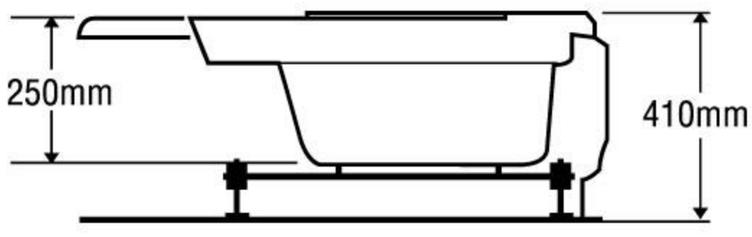

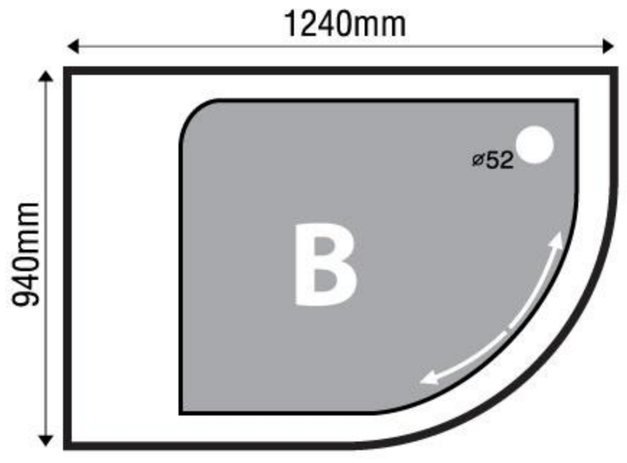

DÒNG BỒN	NGUYÊN BỘ
Acrylic	12.303.000
Galaxy	13.635.000
Milk Pearl	13.635.000
Pearl	15.866.000
	★

★ Giá đã bao gồm xả, chân đế và tủ kệ xà phòng

PHÒNG TẮM KÍNH

MODEL SR-G3C

Size: 1040mm x 1040mm x 2060mm

Sản phẩm bảo hành 3 năm

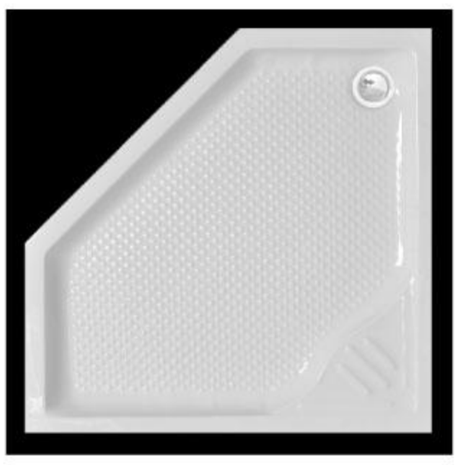

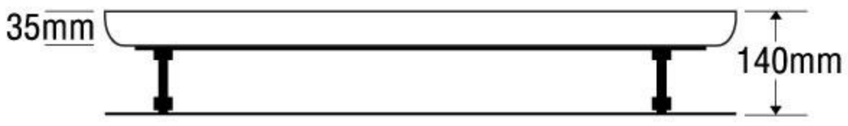

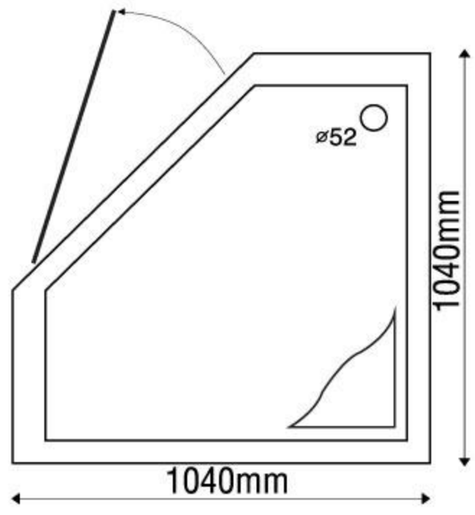

DÒNG BỒN	NGUYÊN BỘ
Acrylic	10.383.000
Galaxy	11.933.000
Milk Pearl	11.933.000
Pearl	13.221.000
	★

★ Giá đã bao gồm xả, chân đế và tủ kệ xà phòng

Giá không chân đế trắng: 9.144.000

PHÒNG TẮM KÍNH

MODEL SR-G900

Size: 900mm x 900mm x 2060mm

Sản phẩm bảo hành 3 năm



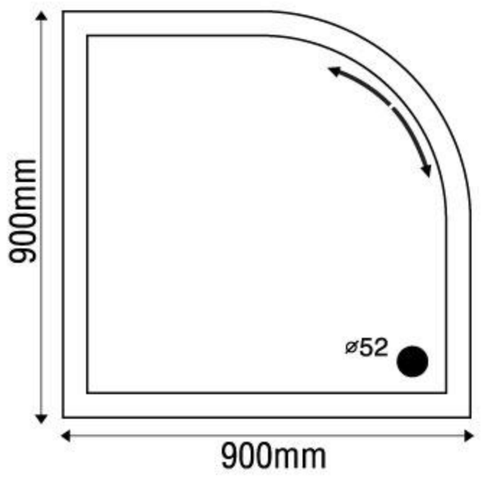

DÒNG BỒN	NGUYÊN BỘ
Acrylic	9.361.000
Galaxy	10.939.000
Milk Pearl	10.939.000
Pearl	12.199.000
	★

★ Giá đã bao gồm xả, chân đế

Giá không chân đế trắng: 7.697.000

PHÒNG TẮM KÍNH

MODEL SR-G1050

Size: 1040mm x 1040mm x 2060mm

Sản phẩm bảo hành 3 năm



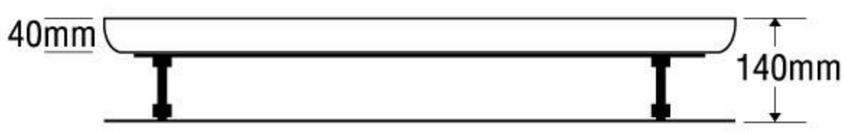

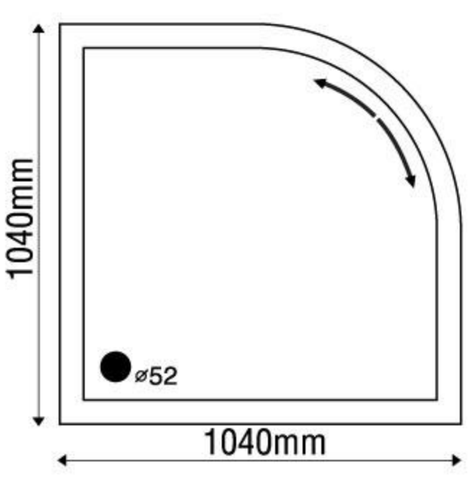

DÒNG BỒN	NGUYÊN BỘ
Acrylic	10.383.000
Galaxy	11.933.000
Milk Pearl	11.933.000
Pearl	13.221.000
	★

★ Giá đã bao gồm xả, chân đế và tủ kệ xà phòng

Giá không chân đế trắng: 9.144.000

PHÒNG TẮM KÍNH

MODEL SR-V900

Size: 900mm x 900mm x 2030mm

Sản phẩm bảo hành 3 năm



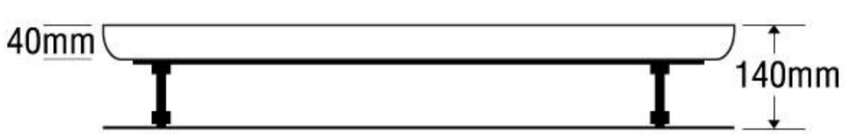

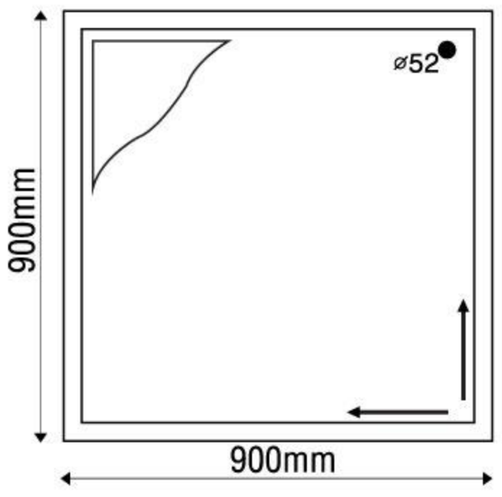

DÒNG BỒN	NGUYÊN BỘ
Acrylic	9.361.000
Galaxy	10.939.000
Milk Pearl	10.939.000
Pearl	12.199.000
	★

★ Giá đã bao gồm xả, chân đế

Giá không chân đế trắng: 7.697.000

PHÒNG TẮM KÍNH

MODEL SR-V1050

Size: 1040mm x 1040mm x 2060mm

Sản phẩm bảo hành 3 năm



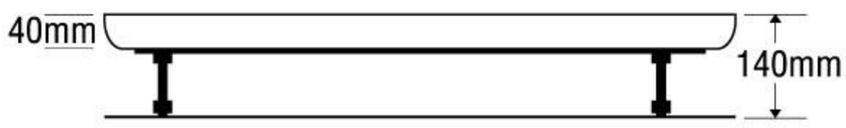

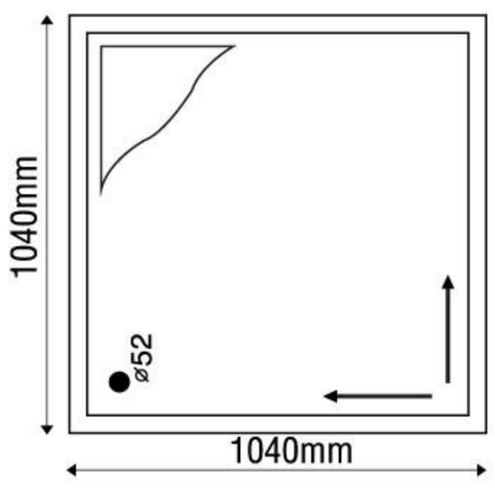

DÒNG BỒN	NGUYÊN BỘ
Acrylic	10.209.000
Galaxy	11.768.000
Milk Pearl	11.768.000
Pearl	13.040.000
	★

★ Giá đã bao gồm xả, chân đế và tủ kệ xà phòng

Giá không chân đế trắng: 9.144.000

HƯỚNG DẪN CHIỀU
BỒN TẮM DÀI 2 YẾM



KIỂU 01 (PHẢI CHÂN)



KIỂU 02 (TRÁI CHÂN)



KIỂU 03 (TRÁI ĐẦU)



KIỂU 04 (PHẢI ĐẦU)

BỘ SEN VÒI NÓNG LẠNH



Vòi cấp



Tay sen



Dây sen



Van lạnh



Van ra vòi cấp và tay sen



Van nóng



CÂY SEN VÒI NÓNG LẠNH

Giá Tham Khảo Tại Đại Lý Phân Phối Của Euroca

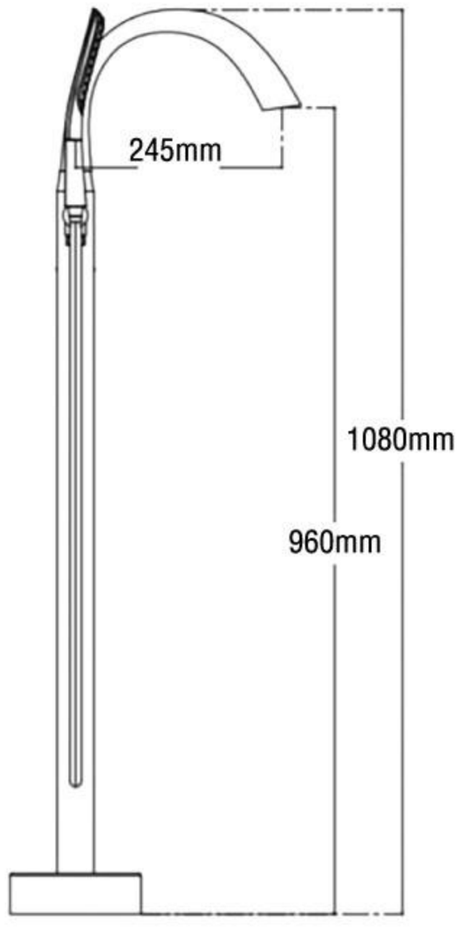

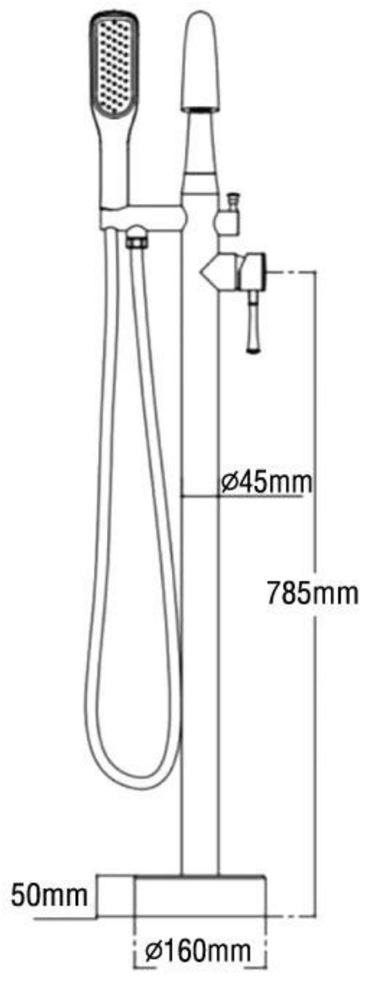

Euroca
MASSAGE BATHTUB

CÔNG TY TNHH CHÂU ÂU

C15, Tổ 1, KP3, P Long Bình, Biên Hòa, Đồng Nai
Email: info@eurocavn.com - Website: www.eurocavn.com