Mowöen

BATHTUB COLLECTION

Kiến tạo không gian tắm đẳng cấp!



VỀ CHÚNG TÔI

Mowoen là thương hiệu chuyên sản xuất và phân phối các thiết bị trong phòng tắm. Với định vị thương hiệu cao cấp, các sản phẩm của Mowoen được nghiên cứu, thiết kế và sản xuất theo tiêu chuẩn hàng đầu của Đức.
Sau nhiều năm phát triển, chúng tôi đã hợp tác với những đối tác chiến lược là các đơn vị uy tín trên thế giới như DXD, Dupont, Mitsubishi Chemical, Lucite International,... và tự hào cho ra đời các sản phẩm cao cấp, với thiết kế tối ưu và công năng vượt trội.
Thấu hiểu nhu cầu sử dụng không gian tắm, Mowoen luôn đồng hành cùng bạn trong hành trình tận hưởng cuộc sống. Bằng cách kiến tạo nên những sản phẩm tiện nghi, sở hữu vẻ đẹp tinh mỹ và bền bỉ theo thời gian, đáp ứng mọi trải nghiệm mà bạn mong muốn.

ĐIỀU GÌ LÀM CHÚNG TÔI KHÁC BIỆT?

Sản phẩm chất lượng - Thiết kế tối ưu - Công năng vượt trội - Dịch vụ chuyên nghiệp - Hậu mãi tận tâm.

GIÁ TRỊ CỐT LÕI

Uy tín: Lấy chữ Tín làm nền tảng trọng tâm của Mowoen, chúng tôi luôn coi trọng khách hàng, chăm sóc khách hàng bằng sự chỉn chu và tôn trọng nhất.

Sáng tạo: Chúng tôi không ngừng nỗ lực cải tiến để kiến tạo nên những sản phẩm, dịch vụ chất lượng hơn dành cho khách hàng.

Chân thành: Chúng tôi luôn cam kết giữ vững thái độ trung thực và thành thật, từ đó kiến tạo nên giá trị niềm tin bền vững với khách hàng, đối tác và các cộng sự.

SỨ MỆNH

Kiến tạo không gian tắm ĐẲNG CẤP – Sản phẩm CHẤT giá trị THẬT.

TẦM NHÌN

Trở thành thương hiệu cung cấp thiết bị phòng tắm TOP1 của Việt Nam. Mowoen lựa chọn lắng nghe, thấu hiểu khách hàng để cung cấp những sản phẩm và dịch vụ chất lượng tốt nhất.

ĐỐI TÁC CHIẾN LƯỢC

Lucite International

NGUYÊN VẬT LIỆU TỐT NHẤT TRONG NGÀNH.

Lucite International là công ty trực thuộc tập đoàn hóa chất Mitsubishi - công ty chuyên sản xuất và phân phối vật liệu Acrylic hàng đầu thế giới. Công ty áp dụng những công nghệ sản xuất hàng đầu thế giới, tạo nên những sản phẩm đáp ứng mọi tiêu chuẩn khắt khe, được phân phối tại những thị trường lớn như Châu Mỹ, Châu Âu, Châu Úc, Châu Á,...

CHÚNG TÔI CHỌN CHẤT LIỆU ACRYLIC LUCITE CHO TẤT CẢ BỒN TẮM BỞI VÌ

Vật liệu Acrylic Lucite đã được cải tiến vượt trội hơn so với vật liệu Acrylic thông thường. Với những ưu điểm đặc biệt như sở hữu trọng lượng nhẹ có độ bền cao, chịu lực, chịu nhiệt và chống trơn trượt tốt, vượt qua những bài test nghiêm ngặt về độ bền chất liệu như:

- Độ bền chống xước bề mặt đạt chuẩn (Theo EN 263:2008):

=> Khách hàng có yên tâm sử dụng mà không sợ hư hại sản phẩm với những tác vụ hàng ngày thông thường.

- Bề mặt phủ Nano có tính kháng tia UV đạt chuẩn ISO 16474 - 3:2023 Cycle 4:

*=> Vượt qua bài test 4 giờ liên tục dưới tia UV 0.71W/(m2*nm).*

- Độ bền màu đạt chuẩn (vượt qua bài test 102 phút liên tục dưới ánh đèn cường độ 533.5W/ m2).

- Độ bền nhiệt đạt chuẩn là 106°C:

=> Giúp tuổi thọ sản phẩm tăng cao khi gặp thời tiết hoặc điều kiện khí hậu khắc nghiệt. Với khí hậu nhiệt đới tại Việt Nam, bồn tắm Mowoen hoàn toàn có thể đáp ứng tiêu chuẩn liên quan đến độ bền, giúp người dùng có thể an tâm sử dụng.

- Độ bền kết cấu (nứt vỡ) đạt chuẩn:

=> Chịu lực tối đa với áp suất lên đến 68.5 MPa.

- Chống thấm nước đạt chuẩn EN 263:2008 Section 4.7:

=> Giúp thời gian ngâm nước, khả năng chịu lực và tải trọng của bồn tắm Mowoen được nâng cao một cách vượt trội.

- Tổng khối lượng chịu lực của bồn tắm Mowoen là 350 - 400kg (gấp 2 lần các mẫu bồn tắm Acrylic thông thường với khả năng chịu lực chỉ ở khoảng 200kg).

- Độ bền cắt:

=> Acrylic Lucite không bị biến dạng và thay đổi tính chất khi cắt gọt trong quá trình sản xuất.Tiêu chuẩn trên giúp người dùng hoặc nhân viên kỹ thuật trong quá trình sử dụng hoặc lắp đặt có thể tinh chỉnh (Cắt gọt các vị trí nhỏ trên diện tích tấm Acrylic Lucite) mà không sợ ảnh hưởng đến kết cấu chung cũng như độ bền của sản phẩm.

CÁC TIÊU CHUẨN CỦA VẬT LIỆU ACRYLIC LUCITE



ĐỐI TÁC CHIẾN LƯỢC

DXD®

THIẾT BỊ MÁY BƠM DXD - AN TOÀN TUYỆT ĐỐI, CHỐNG RÒ RỈ ĐIỆN

Thương hiệu sản xuất máy bơm DXD được thành lập vào năm 1999, với hơn 20 năm kinh nghiệm sản xuất các thiết bị máy bơm cho bể bơi, bồn tắm,... DXD là sản phẩm đi đầu về công nghệ cũng như luôn nằm trong TOP các thương hiệu máy bơm chuyên biệt cho hệ thống bể bơi, bồn tắm. Minh chứng cụ thể DXD luôn được các hãng thiết bị vệ sinh lớn trên toàn cầu lựa chọn làm phụ kiện cho sản phẩm của mình.

Để đạt được niềm tin và uy tín lớn như vậy, các sản phẩm của DXD đã vượt qua được các bài TEST nghiệm ngặt từ các đơn vị kiểm định hàng đầu thế giới CE, TUV, CSA, ETL, SAA,... Từ đó đạt được các chứng chỉ chất lượng quan trọng cho sản phẩm.

CHÚNG TÔI CHỌN THƯƠNG HIỆU DXD BỞI VÌ

Với TẦM NHÌN xây dựng thương hiệu TOP1 Việt Nam. Cùng với mong muốn khách hàng được trải nghiệm dịch vụ và sản phẩm tuyệt vời hơn thì DXD là lựa chọn tối ưu nhất mà Mowoen tin tưởng và áp dụng cho toàn bộ sản phẩm bồn Massage, hệ thống bể sục.

Máy bơm DXD chính là "mảnh ghép" hoàn hảo cho một trải nghiệm sản phẩm ĐỈNH CAO:

=> An toàn và yên tâm về sức khỏe người dùng.

=> Mạnh mẽ và ổn định về hiệu năng sản phẩm.

=> Thiết kế tinh gọn, tạo sự tối ưu về không gian, tinh tế về thẩm mỹ sản phẩm.

KIỂM SOÁT CHẤT LƯỢNG NGHIÊM NGẶT





CÔNG NĂNG VƯỢT TRỘI CỦA MÁY BƠM DXD

Máy bơm chuyên dụng cho bồn tắm của thương hiệu DXD đã vượt qua các bài TEST quy chuẩn nghiêm ngặt như:

+ EN 60335-2-41:2003/A2:2010
+ EN 60335-1:2012/A2:2019
+ EN 62233:2008

Các bài test trên được thực hiện kiểm định bởi các đơn vị thẩm định uy tín hàng đầu thế giới như CE, TUV, CSA, ETL, SAA,... Từ đó đạt được các chứng chỉ chất lượng quan trọng cho sản phẩm về hoạt động và vận hành, gồm có:

- Động cơ DXD đạt chuẩn Protection grade IPX5: Giúp khách hàng an toàn tuyệt đối khi sử dụng mà không lo các vấn đề về rò rỉ điện.

- Cung cấp các chế độ Massage Water Pump (Sục Thủy lực), Air Pump (Sục khí) mạnh mẽ và ổn định.

- Tiết kiệm năng lượng, chi phí vận hành tối ưu do tỷ lệ thay thế và sửa chữa phụ kiện rất thấp.

- Bộ lọc siêu lớn kết hợp chu kỳ làm sạch kéo dài, mang đến trải nghiệm an toàn và sạch sẽ cho người dùng xuyên suốt quá trình sử dụng sản phẩm.

- Bộ khuếch tán FunnelFlo hiện đại cho hiệu suất năng lượng và dòng chảy mạnh mẽ mà không gây tiếng ồn.

- Trục bơm làm bằng thép không gỉ và vòng bi kín, tạo sự bôi trơn và tăng độ bền sử dụng của sản phẩm so với các dòng máy bơm thông thường từ 1-2 năm.

**) Chứng chỉ ETL là chứng chỉ được Cục Quản lý An toàn và Sức khỏe Nghề nghiệp (OHSAS) công nhận.*

**) TÜV SÜD là tổ chức chứng nhận của Đức, với lịch sử 150 năm đảm bảo độ tin cậy, chất lượng và độ an toàn trong quá trình sản xuất, sản phẩm, máy móc và con người.*





CẤU TẠO CHI TIẾT



Hệ thống mắt sục Khí.

Nút nhấn xả nước
Mạ Chrome chống Han Gỉ.

Hệ thống lọc nước Ozone.

Hệ thống mắt sục Thủy Lực
lớn xoay 360°.

Hệ thống mắt sục Thủy Lực
điều chỉnh xoay 360°
(Bàn chân hoặc Lưng).

Hệ thống mắt sục Thủy Lực
điều chỉnh xoay 360°
(Bàn chân hoặc Lưng).

Hệ thống khởi động
Massage Thủy Lực.

Tăng giảm mạnh nhẹ
Massage Thủy Lực.

Cổng xả tràn Mạ Chrome
chống Han Gỉ.

Hệ thống khởi động
Massage Bóng Khí.

Đèn LED 7 màu.

CẤU TẠO BÊN TRONG



SIPHON thoát nước

Chất liệu PVC cao cấp
và thiết kế ngăn mùi.



Động cơ Massage bóng khí



Động cơ Massage thủy lực



Giá đỡ bằng khung thép

Thép cường độ cao.

Động cơ DXD đạt chuẩn Protection grade IP X5: Giúp khách hàng an toàn tuyệt đối khi sử dụng mà không lo các vấn đề về rò rỉ điện.

CHỨC NĂNG HOẠT ĐỘNG



CHỨC NĂNG HỆ THỐNG



LIỆU PHÁP SẮC KÝ

Ánh sáng, cùng với màu sắc tạo nên nó, được sử dụng để chữa lành cơ thể, tâm trí và linh hồn của con người.



THIẾT KẾ KẾT CẤU



BỒN THÔNG THƯỜNG

Thiết kế ghép các bề mặt lại với nhau, tạo các khe rãnh trên bề mặt bồn sẽ khó vệ sinh và vi khuẩn sẽ tích tụ trong các khe rãnh, bề mặt bồn.

BỒN MOWOEN

Thiết kế theo công nghệ liền mạch, dễ dàng vệ sinh và tăng tính thẩm mỹ.

THIẾT KẾ HỆ THỐNG MẮT SỤC

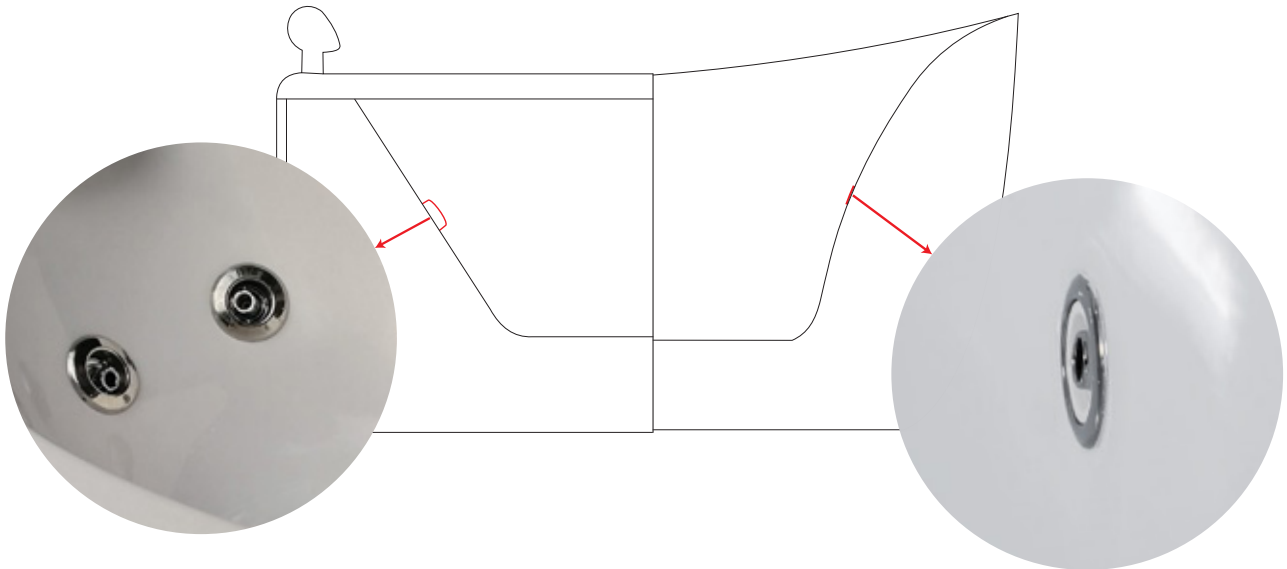

BỒN THÔNG THƯỜNG

Thiết kế hệ thống mắt sục của bồn tắm thông thường cao hơn so với bề mặt lòng bồn khoảng 8 - 10mm sẽ gây cảm giác cấn lưng khi nằm.

BỒN MOWOEN

Thiết kế hệ thống mắt sục của bồn tắm MOWOEN gần như bằng phẳng so với bề mặt lòng bồn, sẽ không gây cảm giác cấn lưng khi sử dụng.

THIẾT KẾ CÔNG THÁI HỌC

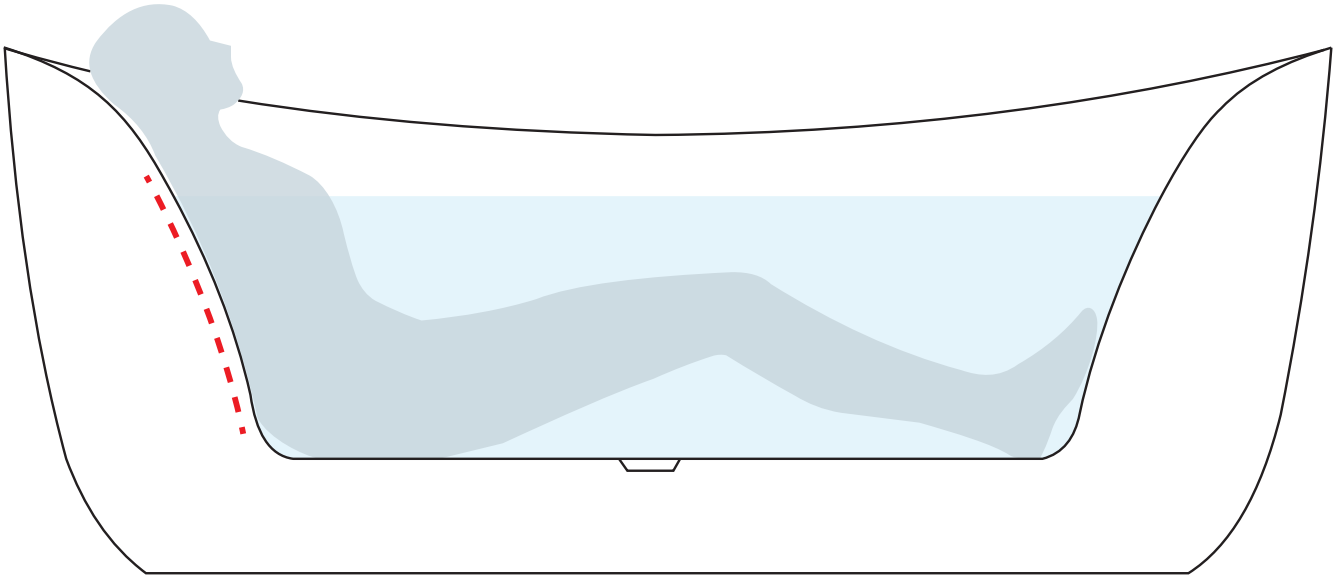

Ergonomic - Công Thái Học là quá trình thiết kế các sản phẩm giúp giảm căng thẳng và thoải mái cho người dùng.

Với tôn chỉ "mang đến trải nghiệm tắm thoải mái nhất" cho người dùng, bồn tắm cao cấp Mowoen đã được tạo ra bởi quá trình nghiên cứu, thiết kế, sản xuất và kiểm định khắt khe bởi những chuyên gia đầu ngành, cũng như những chuyên gia am hiểu về Công Thái Học.

Kết quả đã tạo nên những sản phẩm bồn tắm sang trọng, ấn tượng và còn đặc biệt phù hợp với những đường cong cơ thể của người sử dụng, mang đến trải nghiệm tắm thoải mái và dễ chịu.

Bathtub Mowoen

CÁ NHÂN HÓA
PHONG CÁCH NGƯỜI DÙNG

Bộ sưu tập màu sắc đa dạng!


#4F5358-GR
MÀU GHI XÁM
Bề mặt bóng


#948E81-LG
MÀU GHI NHẠT
Bề mặt bóng


#842221-DR
MÀU ĐỎ SẪM
Bề mặt bóng


#A61E22-RR
MÀU ĐỎ TƯƠI
Bề mặt bóng


#6E3433-BR
MÀU ĐỎ NÂU
Bề mặt bóng


#E56725-OY
MÀU VÀNG CAM
Bề mặt bóng


#36A0C7-SB
MÀU XANH DA TRỜI
Bề mặt bóng


#D7BB28-LY
MÀU VÀNG
Bề mặt bóng


#E7C1D4-LP
MÀU HỒNG NHẠT
Bề mặt bóng


#047691-DB
MÀU XANH
DƯƠNG ĐẬM
Bề mặt bóng


#A5CB56-BG
MÀU XANH CỐM
Bề mặt bóng


#4D1748-P
MÀU TÍM ĐẬM
Bề mặt bóng


#171717-B
MÀU ĐEN BÓNG
Bề mặt bóng


#000000-B.M
MÀU ĐEN
Bề mặt không bóng


#F2F2F2-W
MÀU TRẮNG BÓNG
Bề mặt bóng


#CECDCD-W.M
MÀU TRẮNG
Bề mặt không bóng

MÀU SẮC THỂ HIỆN CÁ TÍNH!

Phong cách là một phương thức để nói lên bạn là ai mà không khiến bạn tốn một lời.



#F2F2F2-W
MÀU TRẮNG BÓNG
Bề mặt bóng

#36A0C7-SB
MÀU XANH DA TRỜI
Bề mặt bóng

TÙY CHỌN 1

Kết hợp 2 màu sắc khác nhau tùy theo sở thích của bạn (màu sắc ngoài bồn và trong lòng bồn).



#E7C1D4-LP
MÀU HỒNG NHẠT
Bề mặt bóng

TÙY CHỌN 2

Một màu sắc tùy theo sở thích cho toàn bộ sản phẩm.

TẤT CẢ NHỮNG GÌ BẠN CẦN

Sự hoàn mỹ đến từ MOWOEN

THIẾT KẾ



NÚT XOAY XẢ NƯỚC

Chất liệu hợp kim đồng mạ Chrome chống han gỉ.



NHẤN XẢ NƯỚC

Nút nhất chất liệu Đồng mạ Chrome, chống han gỉ.



CÔNG THÁI HỌC

Giúp người dùng tối đa hóa sự thư giãn, thoải mái cho cơ thể và tâm trí.



BẢNG ĐIỀU KHIỂN CẢM ỨNG

Cảm ứng bấm chạm hiện đại và dễ sử dụng.



208 LỖ SỤC KHÍ LITI

Bao quanh lòng bồn, không gây cấn lưng khi nằm, các lỗ sục khí liền với bề mặt bồn tạo ra thiết kế độc bản.



VÒI SEN BỒN TẮM

Bộ vòi chất liệu Đồng mạ Chrome, chức năng nóng và lạnh.



BỀ MẶT MÔ PHỎNG ĐÁ TỰ NHIÊN

Tạo cảm giác tự nhiên khi sử dụng.

TÍNH NĂNG



GIỮ NHIỆT

Giúp giữ nhiệt độ nước lâu hơn trong quá trình sử dụng.



CHỐNG VI KHUẨN

Bề mặt phủ Nano hạn chế vi khuẩn và nấm mốc sinh trưởng.



DỄ DÀNG LAU CHÙI

Bề mặt trơn bóng dễ dàng vệ sinh.



CHỐNG TRƠN TRƯỢT

Bề mặt bồn giúp người dùng chống trơn trượt.



CHỐNG TRẦY XƯỚC

Khó để lại dấu vết ngay cả khi cạo bằng vật cứng.

VẬT LIỆU



VẬT LIỆU BỒN TẮM MÔ PHỎNG ĐÁ TỰ NHIÊN

Nhựa cường độ cao kết hợp sợi thủy tinh 7 lớp tạo ra kết cấu vững chắc cho bồn tắm.



VẬT LIỆU ACRYLIC LUCITE

Nhựa Acrylic lucite kết hợp sợi thủy tinh 7 lớp tạo ra kết cấu bồn tắm.

CÔNG NGHỆ



LIỀN MẠCH

Kiến tạo nên kết cấu bồn tắm vững chắc tăng tính thẩm mỹ trên từng chi tiết.



ĐÈN LED 7 MÀU

Liệu pháp sắc ký chữa lành cơ thể, tâm trí và linh hồn.



MASSAGE BÓNG KHÍ

Tạo hàng ngàn bóng nước nâng niu cơ thể.



LỌC NƯỚC OZONE

Tuần hoàn nước, lọc cặn bẩn mang lại làm nước trong và sạch.



MASSAGE THỦY LỰC

Dòng xoáy nước mạnh mẽ tác động vào cơ thể, cung cấp liệu trình massage hoàn hảo, giúp máu huyết trong cơ thể lưu thông dễ dàng, giảm đau cơ thể.



GIA NHIỆT

Giữ nhiệt độ nước không đổi trong quá trình sử dụng.



CHỐNG RÒ RỈ ĐIỆN

An toàn tuyệt đối cho người sử dụng.

CẤU TẠO CHỨC NĂNG VÒI SEN

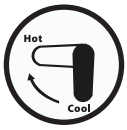

NÓNG VÀ LẠNH

Chức năng nóng và lạnh.



XOAY 360°



BỀ MẶT

Sáng bóng với lớp mạ PVD Chrome hoặc PVD Black.



DÒNG NƯỚC



TAY CẦM

Tay cầm điều chỉnh linh hoạt.



KHÔNG BỊ RÒ RỈ



NHIỆT ĐỘ NƯỚC ỔN ĐỊNH

BỘ SƯU TẬP

Bồn tắm, vòi sen bồn tắm MOWOEN

BỒN TẮM NGÂM CHẤT LIỆU ACRYLIC LUCITE

- *SIZE - 1200mm .....PAGE: 21, 22*
- *SIZE - 1300mm .....PAGE: 24*
- *SIZE - 1400mm .....PAGE: 37*
- *SIZE - 1500mm .....PAGE: 19, 26, 31, 38*
- *SIZE - 1600mm .....PAGE: 17, 25*
- *SIZE - 1700mm .....PAGE: 18, 20, 27, 29, 30, 32, 34, 36, 39, 40 , 42, 44*
- *SIZE - 1800mm .....PAGE: 28*

BỒN TẮM MASSAGE ĐƠN CHẤT LIỆU ACRYLIC LUCITE

- *SIZE - 1500mm .....PAGE: 52, 60*
- *SIZE - 1700mm .....PAGE: 47, 48, 49, 51, 54, 56, 58, 59, 61, 62, 64, 65, 67,69,70*
- *SIZE - 1800mm .....PAGE: 66,68*

BỒN TẮM MASSAGE ĐÔI CHẤT LIỆU ACRYLIC LUCITE

- *SIZE - 1800mm PAGE: 71,72,73,74*

BỒN TẮM NGÂM CHẤT LIỆU ACRYLIC LUCITE (ODER)

- *SIZE - 1200mm .....PAGE: 77, 89*
- *SIZE - 1300mm .....PAGE: 89*
- *SIZE - 1500mm .....PAGE: 75, 82, 87, 89, 90, 91, 92*
- *SIZE - 1650mm .....PAGE: 86*
- *SIZE - 1700mm .....PAGE: 75, 76, 78, 79, 80, 81, 82, 85, 88, 90,91, 92, 93*

- *SIZE - 1800mm .....PAGE: 83, 84, 91, 92*

BỒN TẮM BỀ MẶT MÔ PHỎNG ĐÁ TỰ NHIÊN

- *SIZE - 1700mm (NGÂM) .....PAGE: 95 -> 120*

- *SIZE - 1700mm (MASSAGE) ..... PAGE: 121, 122*

VÒI SEN BỒN TẮM ĐẶT SÀN

- *PAGE: 124 -> 132*

Bồn tắm NGÂM đặt sàn hiện đại.

Bồn tắm được thiết kế theo công thái học giúp tối đa hóa sự thư giãn, thoải mái cho cơ thể và tâm trí.

Công nghệ đúc liền khối (SEAMLESS Technology), kiến tạo nên kết cấu bồn tắm vững chắc, tăng tính thẩm mỹ trên từng chi tiết.

Chất liệu Acrylic Lucite trắng tinh khiết kết hợp với lớp phủ Nano, tạo ra bề mặt có độ bền cao, chống trơn trượt, kháng khuẩn bảo vệ làn da người dùng.

Lớp giữ nhiệt cấu tạo hoàn toàn bằng sợi thủy tinh 7 lớp tăng khả năng cách nhiệt và giữ nhiệt độ nước vượt trội.

Hệ thống thoát nước sử dụng cổng xả tràn mạ Chrome dễ dàng vệ sinh, không bị ăn mòn, bộ thoát nước kích hoạt đơn giản bằng cách nhấn - xả.

Bathtub Mowoen



COLLECTION

BATHTUB

FREESTANDING CUVER

Cơ thể và tâm trí trở về trạng thái thư giãn.

Được thiết kế theo nguyên tắc công thái học, bề cong mềm mại và ôm trọn lấy cơ thể và tận hưởng thời gian thư giãn khi tắm.



MW8201-160

Kích thước: 1600 x 750 x 580 (mm)

- Loại bồn: NGÂM nguyên khối, đặt sàn hiện đại.
- Thiết kế: Theo công thái học giúp tối đa hóa sự thư giãn, thoải mái cho cơ thể và tâm trí.



Price: 25.900.000 Đ

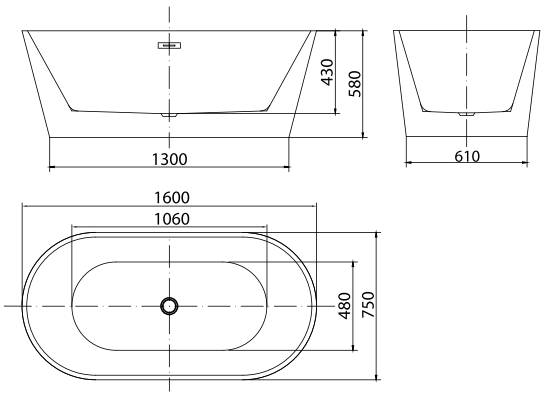







MW8201-170

Kích thước: 1700 x 800 x 600 (mm)

- Loại bồn: NGÂM nguyên khối, đặt sàn hiện đại.
- Thiết kế: Theo công thái học giúp tối đa hóa sự thư giãn, thoải mái cho cơ thể và tâm trí.



Price: 27.900.000 Đ



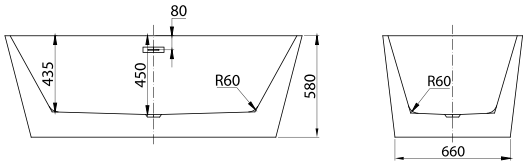

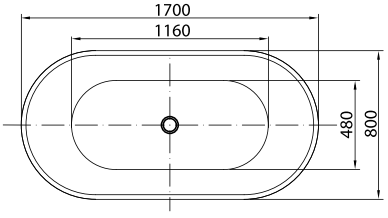



MW8201S-150

Kích thước: 1500 x 750 x 580 (mm)

- Loại bồn: NGÂM nguyên khối, đặt sàn hiện đại.
- Thiết kế: Theo công thái học giúp tối đa hóa sự thư giãn, thoải mái cho cơ thể và tâm trí.

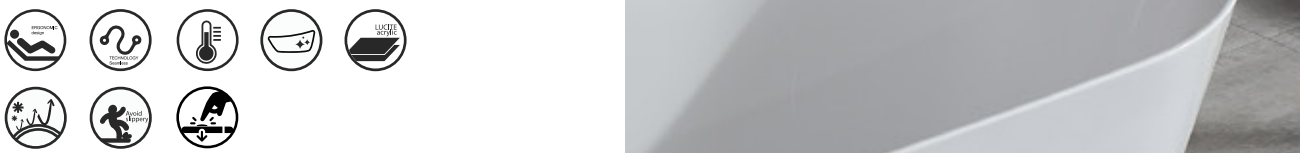

Price: 26.900.000 Đ

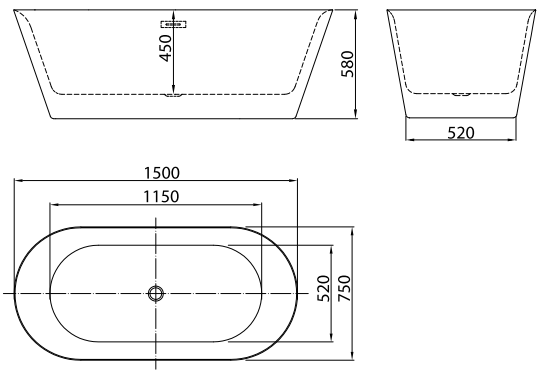



MW8201S-170

Kích thước: 1700 x 800 x 580 (mm)

- Loại bồn: NGÂM nguyên khối, đặt sàn hiện đại.
- Thiết kế: Theo công thái học giúp tối đa hóa sự thư giãn, thoải mái cho cơ thể và tâm trí.



Price: 28.900.000 Đ

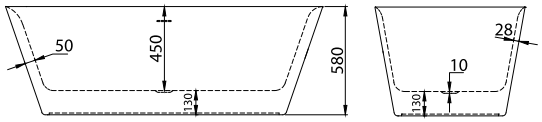

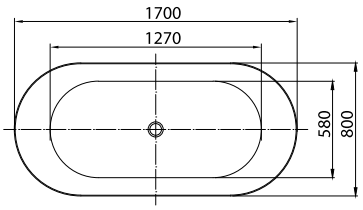







MW8228-120

Kích thước: 1200 x 750 x 790 (mm)

- Loại bồn: NGÂM nguyên khối, đặt sàn hiện đại.
- Thiết kế: Theo công thái học giúp tối đa hóa sự thư giãn, thoải mái cho cơ thể và tâm trí.





Price: 25.900.000 Đ

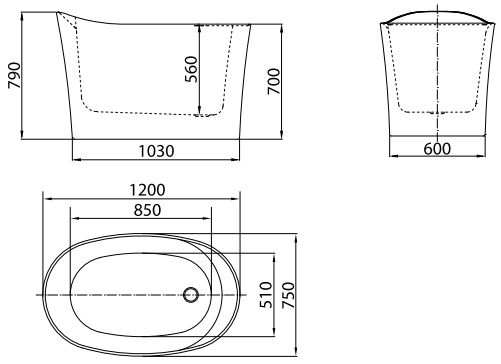

MW8202-120

Kích thước: 1200 x 720 x 600 (mm)

- Loại bồn: NGÂM nguyên khối, đặt sàn hiện đại.
- Thiết kế: Theo công thái học giúp tối đa hóa sự thư giãn, thoải mái cho cơ thể và tâm trí.



Price: 24.900.000 Đ

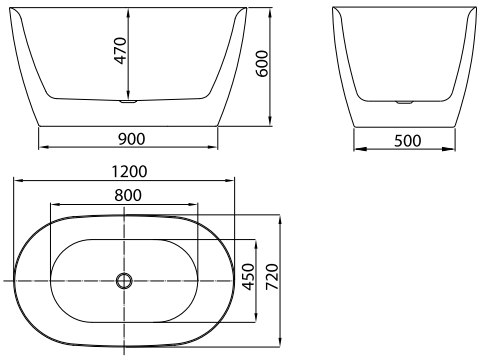





Bathtub Luxury

Area Optimization





MW8203-130

Kích thước: 1300 x 700 x 580 (mm)

- Loại bồn: NGÂM nguyên khối, đặt sàn hiện đại.
- Thiết kế: Theo công thái học giúp tối đa hóa sự thư giãn, thoải mái cho cơ thể và tâm trí.



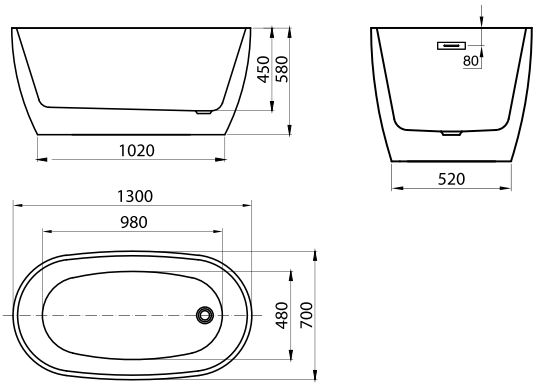

Price: 23.900.000 Đ





MW8207B-160

Kích thước: 1600 x 730 x 700 (mm)

- Loại bồn: NGÂM nguyên khối, đặt sàn hiện đại.
- Thiết kế: Theo công thái học giúp tối đa hóa sự thư giãn, thoải mái cho cơ thể và tâm trí.



Price: 27.900.000 Đ

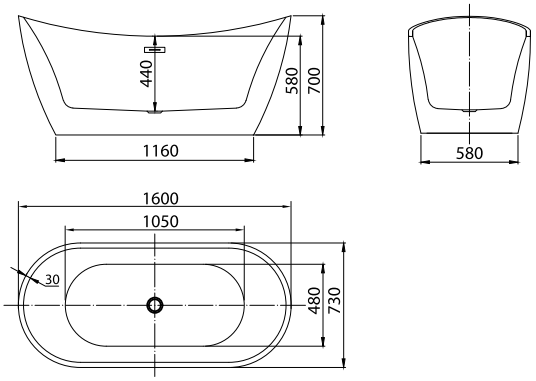





MW8207BW-160

Kích thước: 1600 x 730 x 700 (mm)

- Loại bồn: NGÂM nguyên khối, đặt sàn hiện đại.
- Thiết kế: Theo công thái học giúp tối đa hóa sự thư giãn, thoải mái cho cơ thể và tâm trí.



Price: 27.900.000 Đ





MW8207B-150

Kích thước: 1500 x 730 x 700 (mm)

- Loại bồn: NGÂM nguyên khối, đặt sàn hiện đại.
- Thiết kế: Theo công thái học giúp tối đa hóa sự thư giãn, thoải mái cho cơ thể và tâm trí.



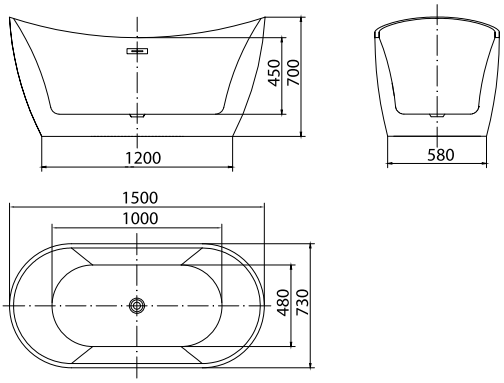

Price: 26.900.000 Đ



MW8207B-170

Kích thước: 1700 x 800 x 720 (mm)

- Loại bồn: NGÂM nguyên khối, đặt sàn hiện đại.
- Thiết kế: Theo công thái học giúp tối đa hóa sự thư giãn, thoải mái cho cơ thể và tâm trí.



Price: 28.900.000 Đ



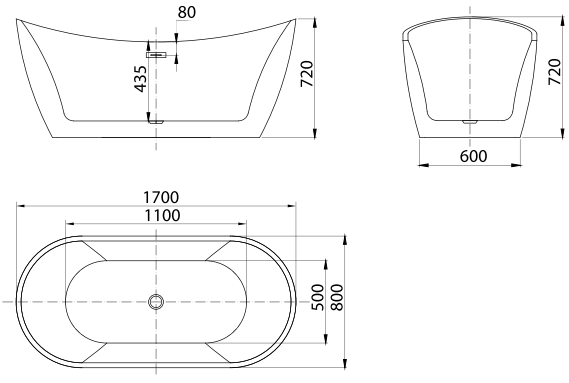

MW8207B-180

Kích thước: 1800 x 900 x 720 (mm)

- Loại bồn: NGÂM nguyên khối, đặt sàn hiện đại.
- Thiết kế: Theo công thái học giúp tối đa hóa sự thư giãn, thoải mái cho cơ thể và tâm trí.



Price: 30.900.000 Đ

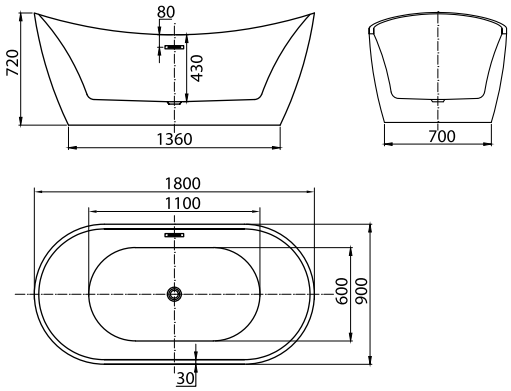







MW8024WB-170

Kích thước: 1700 x 800 x 580 (mm)

- Loại bồn: NGÂM nguyên khối, đặt sàn hiện đại.
- Thiết kế: Theo công thái học giúp tối đa hóa sự thư giãn, thoải mái cho cơ thể và tâm trí.





Price: 29.900.000 Đ

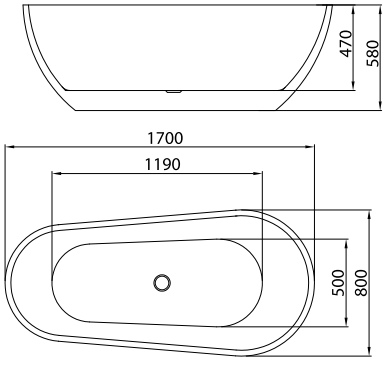

MW8024-170

Kích thước: 1700 x 800 x 580 (mm)

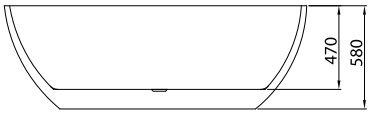

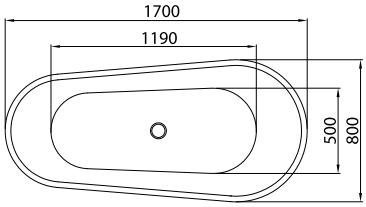

- Loại bồn: NGÂM nguyên khối, đặt sàn hiện đại.
- Thiết kế: Theo công thái học giúp tối đa hóa sự thư giãn, thoải mái cho cơ thể và tâm trí.



Price: 29.900.000 Đ





Bathtub Luxury

Eternal Beauty



MW8223-150

Kích thước: 1500 x 800 x 575 (mm)

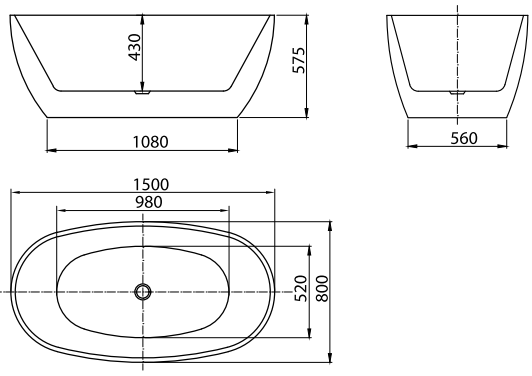

- Loại bồn: NGÂM nguyên khối, đặt sàn hiện đại.
- Thiết kế: Theo công thái học giúp tối đa hóa sự thư giãn, thoải mái cho cơ thể và tâm trí.



Price: 26.900.000 Đ



MW8223-170

Kích thước: 1700 x 800 x 580 (mm)

- Loại bồn: NGÂM nguyên khối, đặt sàn hiện đại.
- Thiết kế: Theo công thái học giúp tối đa hóa sự thư giãn, thoải mái cho cơ thể và tâm trí.

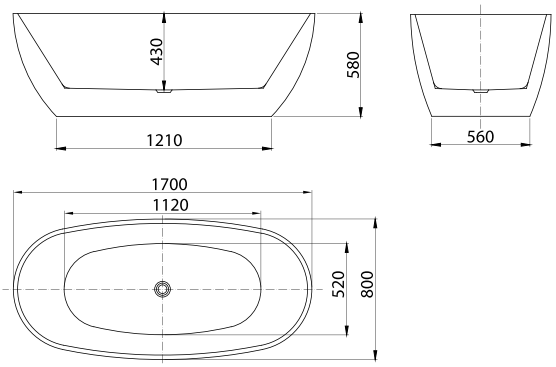

Price: 27.900.000 Đ







Perfectionist
And
Modernity





MW8223S-170

Kích thước: 1700 x 800 x 600 (mm)

- Loại bồn: NGÂM nguyên khối, đặt sàn hiện đại.
- Thiết kế: Theo công thái học giúp tối đa hóa sự thư giãn, thoải mái cho cơ thể và tâm trí.



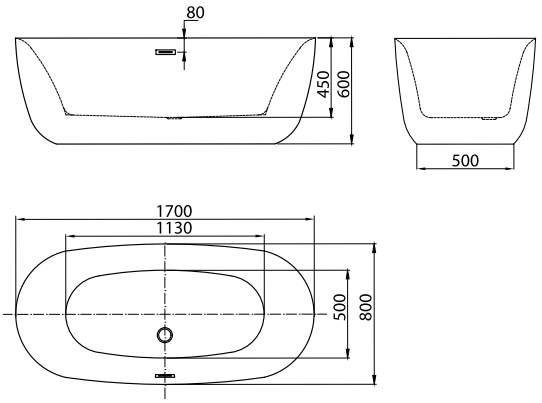

Price: 29.900.000 Đ



Design

Extraordinary





MW8225-170

Kích thước: 1700 x 720 x 730 (mm)

- Loại bồn: NGÂM nguyên khối, đặt sàn hiện đại.
- Thiết kế: Theo công thái học giúp tối đa hóa sự thư giãn, thoải mái cho cơ thể và tâm trí.



Price: 27.900.000 Đ

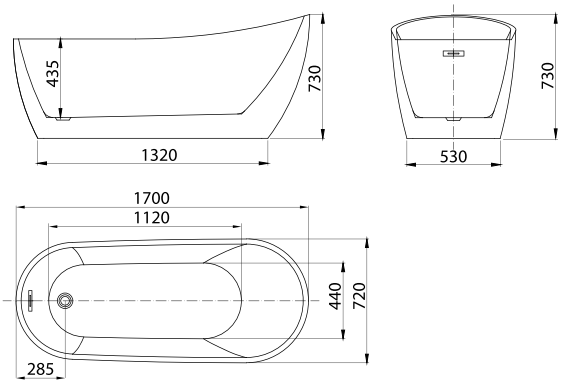



MW8225-137

Kích thước: 1370 x 720 x 720 (mm)

- Loại bồn: NGÂM nguyên khối, đặt sàn hiện đại.
- Thiết kế: Theo công thái học giúp tối đa hóa sự thư giãn, thoải mái cho cơ thể và tâm trí.



Price: 25.900.000 Đ

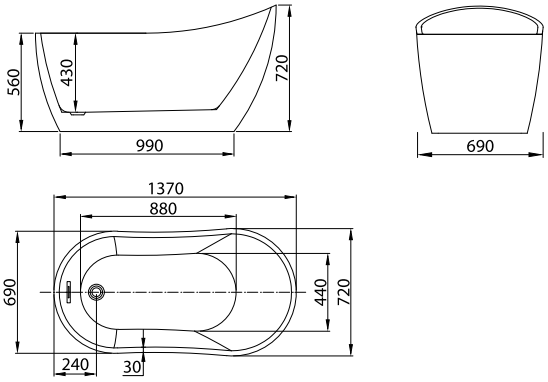







MW8225-150

Kích thước: 1500 x 720 x 720 (mm)

- Loại bồn: NGÂM nguyên khối, đặt sàn hiện đại.
- Thiết kế: Theo công thái học giúp tối đa hóa sự thư giãn, thoải mái cho cơ thể và tâm trí.

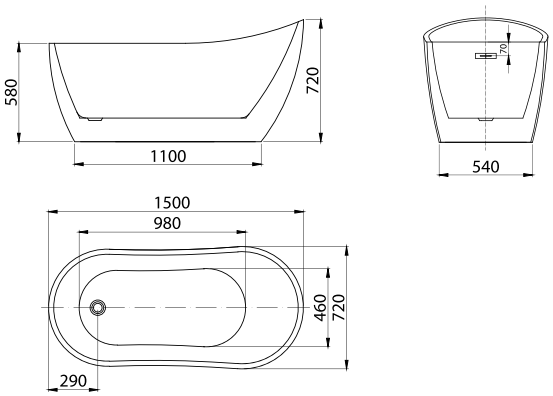

Price: 26.900.000 Đ







MW8235-170

Kích thước: 1700 x 780 x 760 (mm)

- Loại bồn: NGÂM nguyên khối, đặt sàn hiện đại.
- Thiết kế: Theo công thái học giúp tối đa hóa sự thư giãn, thoải mái cho cơ thể và tâm trí.





Price: 31.900.000 Đ

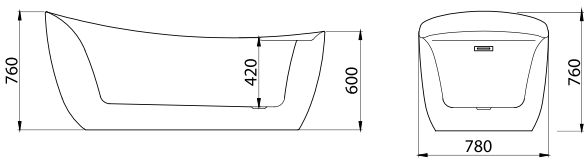

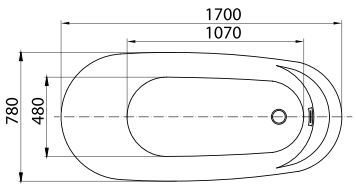

MW8235F-170

Kích thước: 1700 x 780 x 760 (mm)

- Loại bồn: NGÂM nguyên khối, đặt sàn hiện đại.
- Thiết kế: Theo công thái học giúp tối đa hóa sự thư giãn, thoải mái cho cơ thể và tâm trí.



Price: 35.900.000 Đ

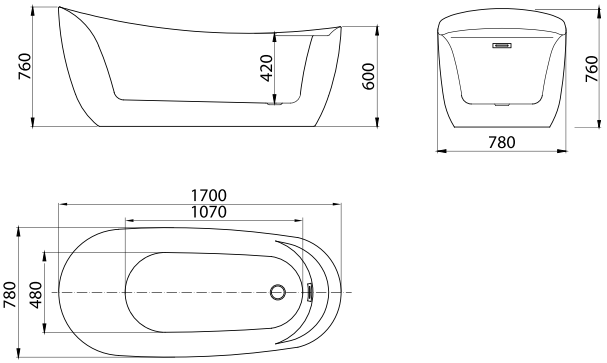





Optimize

Design

Improve Experience







MW8237-170

Kích thước: 1700 x 800 x 600 (mm)

- Loại bồn: NGÂM nguyên khối, đặt sàn hiện đại.
- Thiết kế: Theo công thái học giúp tối đa hóa sự thư giãn, thoải mái cho cơ thể và tâm trí.



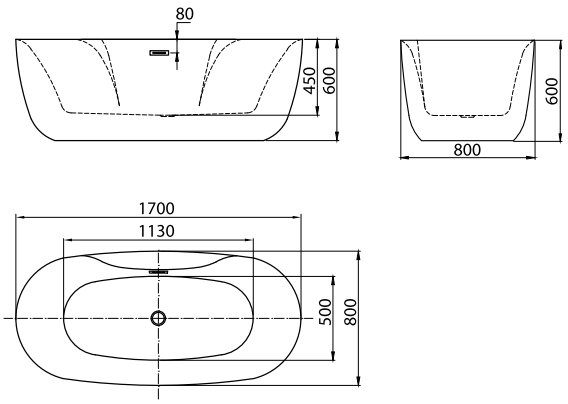

Price: 29.900.000 Đ

Optimize

Design

Improve Experience





MW8237F-170

Kích thước: 1700 x 800 x 600 (mm)

- Loại bồn: NGÂM nguyên khối, đặt sàn hiện đại.
- Thiết kế: Theo công thái học giúp tối đa hóa sự thư giãn, thoải mái cho cơ thể và tâm trí.



Price: 33.900.000 Đ

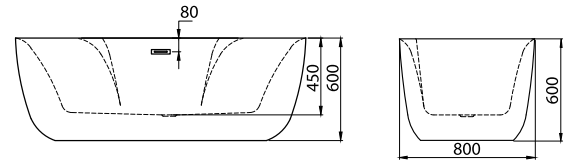

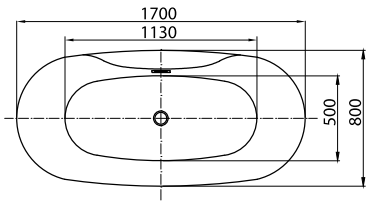



Bồn tắm MASSAGE đặt sàn hiện đại.

Bồn tắm được thiết kế theo công thái học giúp tối đa hóa sự thư giãn, thoải mái cho cơ thể và tâm trí.

Các mắt sục liền với bề mặt bồn, không bị cấn lưng khi nằm.

Công nghệ đúc liền khối (SEAMLESS Technology), kiến tạo nên kết cấu bồn tắm vững chắc, tăng tính thẩm mỹ trên từng chi tiết.

MASSAGE bóng khí (Air Bubbles Tenology) tạo hàng ngàn bóng nước nâng niu cơ thể.

Massage Thủy Lực (Hydraulic Technology) dòng xoáy nước mạnh mẽ tác động vào cơ thể, cung cấp liệu trình massage hoàn hảo cho cơ thể, giúp máu huyết trong cơ thể lưu thông dễ dàng.

Ozone lọc sạch đến 99% vi khuẩn, mang đến dòng nước sạch trong, bảo vệ sức khỏe người dùng.

Đèn led 7 màu giúp tăng trải nghiệm khi tắm.

Công nghệ giữ nhiệt độ nước (Water Heatr), giữ nhiệt độ nước không đổi trong quá trình tắm và thư giãn.

Động cơ từ hãng sản xuất máy bơm Massage DXD hàng đầu thế giới, đạt chuẩn Protection grade IPX5, an toàn tuyệt đối khi dùng mà không lo các vấn đề rò rỉ điện và cung cấp liệu trình massage mạnh mẽ và ổn định.

Chất liệu Acrylic Lucite trắng tinh khiết kết hợp với lớp phủ Nano, tạo ra bề mặt có độ bền cao, chống trơn trượt, kháng khuẩn bảo vệ làn da người dùng.

Lớp giữ nhiệt cấu tạo hoàn toàn bằng sợi thủy tinh 7 lớp tăng khả năng cách nhiệt và giữ nhiệt độ nước vượt trội.

Hệ thống thoát nước sử dụng cổng xả tràn mạ Chrome dễ dàng vệ sinh, không bị ăn mòn, bộ thoát nước kích hoạt đơn giản bằng cách nhấn hoặc xoay - xả.

Bathtub Mowoen



COLLECTION

BATHTUB

FREESTANDING MASSAGE

Giúp cải thiện tuần hoàn máu

Giúp tăng cường độ OXY

Giúp giảm đau cơ thể

Firmly Strong



SERIES
MW8166F-170.MS
Integrated Faucet Set

MW8166-170.MS

Kích thước: 1700 x 800 x 580 (mm)

- Loại bồn: MASSAGE nguyên khối, đặt sàn hiện đại.
- Chức năng: Massage thủy lực, lọc OZONE, đèn led 7 màu, chống rò rỉ điện IPX5.



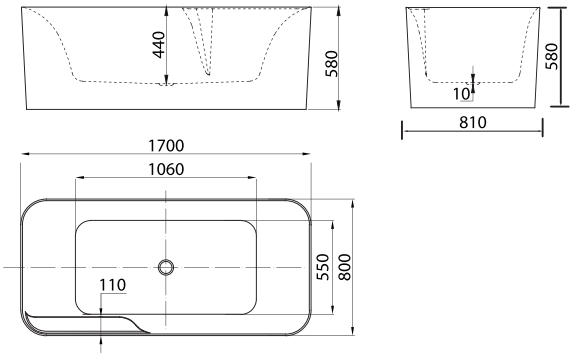

Price: 45.900.000 Đ







Design
Impressive



SERIES
MW8266F-170.MS
Integrated Faucet Set

MW8266-170.MS

Kích thước: 1700 x 800 x 580 (mm)

- Loại bồn: MASSAGE nguyên khối, đặt sàn hiện đại.
- Chức năng: Massage thủy lực, lọc OZONE, đèn led 7 màu, chống rò rỉ điện IPX5.



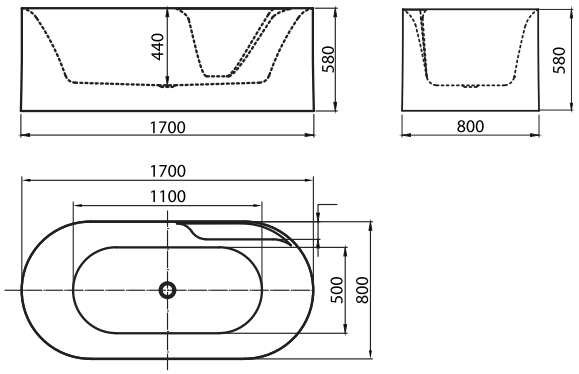

Price: 45.900.000 Đ







MW8229-170.MS

Kích thước: 1700 x 800 x 600 (mm)

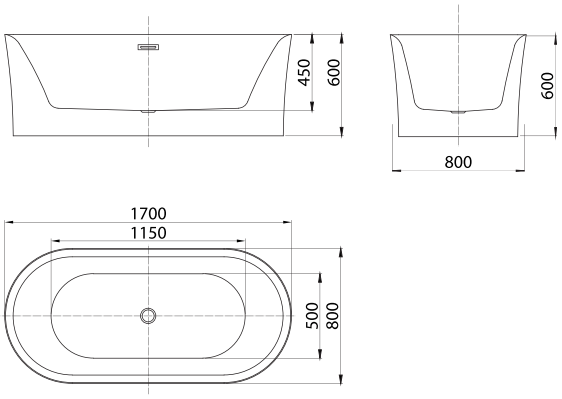

- Loại bồn: MASSAGE nguyên khối, đặt sàn hiện đại.
- Chức năng: Massage bóng khí, đèn led 7 màu, 208 mắt sục khí, điều khiển cảm ứng, chống rò rỉ điện IPX5.



Price: 59.900.000 Đ









MW8229-150.MS

Kích thước: 1500 x 750 x 580 (mm)

- Loại bồn: MASSAGE nguyên khối, đặt sàn hiện đại.
- Chức năng: Massage bóng khí, đèn led 7 màu, 208 mắt sục khí, điều khiển cảm ứng, chống rò rỉ điện IPX5.



Price: 58.900.000 Đ



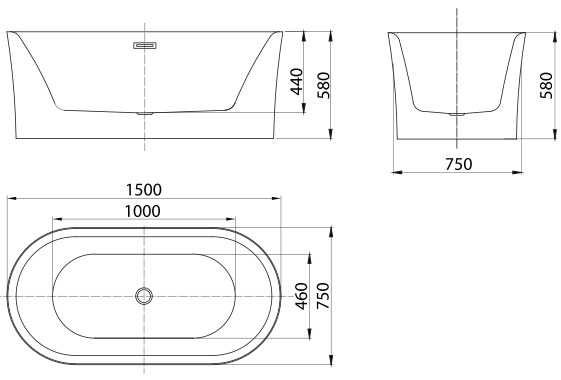





MW8213-170.MS

Kích thước: 1700 x 800 x 800 (mm)

- Loại bồn: MASSAGE nguyên khối, đặt sàn hiện đại.
- Chức năng: Massage bóng khí, chống rò rỉ điện IPX5.



Price: 46.900.000 Đ

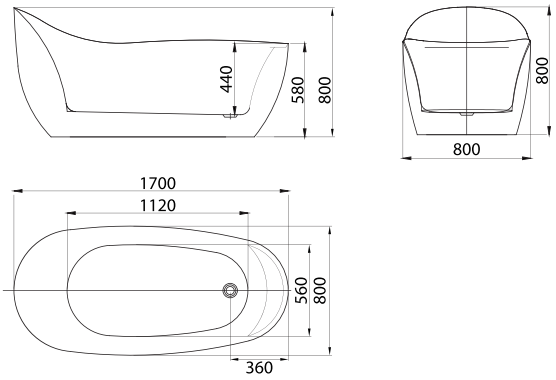







MW8213-170WB.MS

Kích thước: 1700 x 800 x 800 (mm)

- Loại bồn: MASSAGE nguyên khối, đặt sàn hiện đại.
- Chức năng: Massage bóng khí, chống rò rỉ điện IPX5.



Price: 46.900.000 Đ

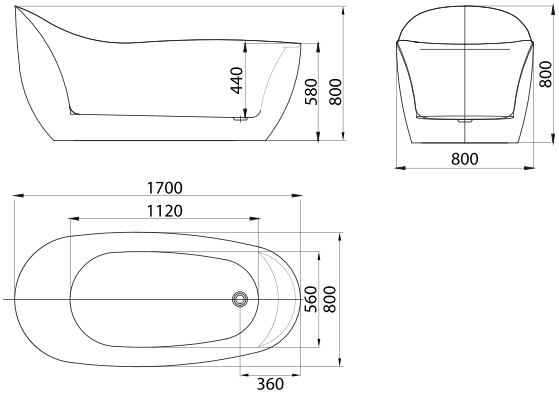





Modern
Technology



SERIES
MW8308-170.MS
Integrated Faucet Set

MW8308-170.MS

Kích thước: 1700 x 805 x 580 (mm)

- Loại bồn: MASSAGE nguyên khối, đặt sàn hiện đại.
- Chức năng: Massage thủy lực, massage bóng khí, lọc OZONE, đèn led 7 màu, tích hợp bộ vòi nước bằng hợp kim đồng, chống rò rỉ điện IPX5.



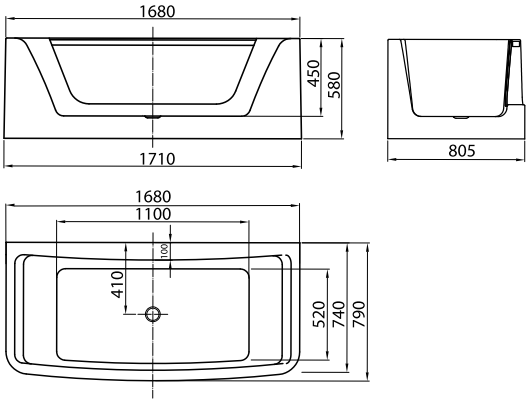

Price: 51.900.000 Đ



MW8217-170.MS

Kích thước: 1700 x 800 x 600 (mm)

- Loại bồn: MASSAGE nguyên khối, đặt sàn hiện đại.
- Chức năng: Massage thủy lực, lọc OZONE, đèn led 7 màu, tích hợp bộ vòi nước bằng hợp kim đồng, chống rò rỉ điện IPX5.



Price: 48.900.000 Đ

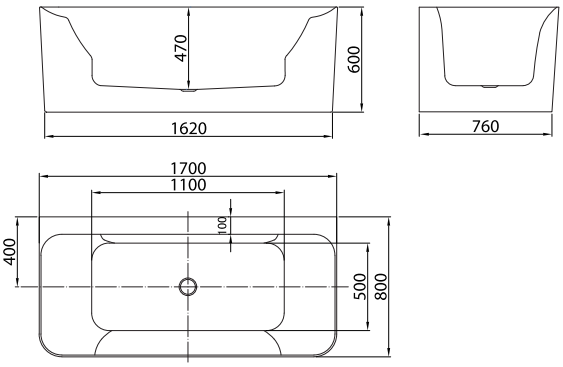







MW8217-150.MS

Kích thước: 1500 x 750 x 600 (mm)

- Loại bồn: MASSAGE nguyên khối, đặt sàn hiện đại.
- Chức năng: Massage thủy lực, lọc OZONE, đèn led 7 màu, tích hợp bộ vòi nước bằng hợp kim đồng, chống rò rỉ điện IPX5.



Price: 45.900.000 Đ



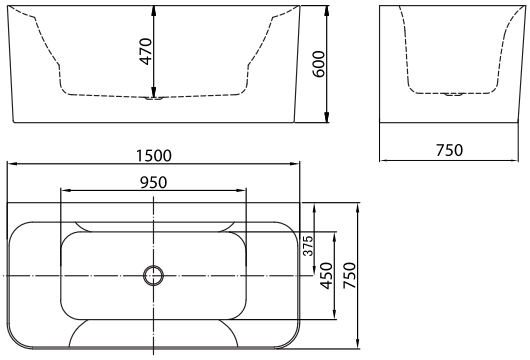

Technology
Breakthrough



SERIES
MW8215BF-170.MS
Integrated Faucet Set

MW8215B-170.MS

Kích thước: 1690 x 810 x 580 (mm)

- Loại bồn: MASSAGE nguyên khối, đặt sàn hiện đại.
- Chức năng: Massage thủy lực, massage bóng khí, lọc OZONE, đèn led 7 màu, chống rò rỉ điện IPX5.



Price: 51.900.000 Đ

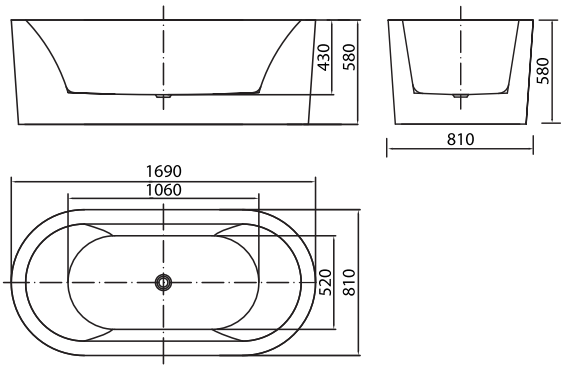





MW8311B-170.MS

White

Acrylic lucite



MW8311B-170.MS

Kích thước: 1700 x 800 x 600 (mm)

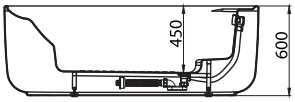

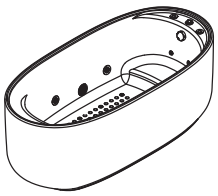

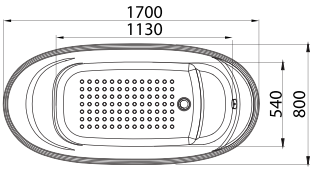

- Loại bồn: MASSAGE nguyên khối, đặt sàn hiện đại.
- Chức năng: Massage thủy lực, massage bóng khí, lọc OZONE, đèn led 7 màu, chống rò rỉ điện IPX5.



Price: 52.900.000 Đ







MW8305B-170.MS

Kích thước: 1700 x 800 x 720 (mm)

- Loại bồn: MASSAGE nguyên khối, đặt sàn hiện đại.
- Chức năng: Massage thủy lực, massage bóng khí, lọc OZONE, đèn led 7 màu, chống rò rỉ điện IPX5.



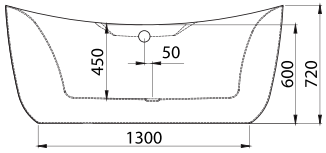

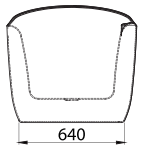

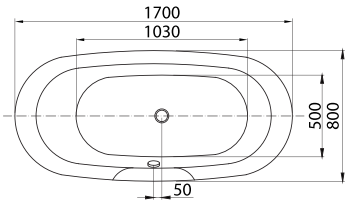

Price: 53.900.000 Đ





MW8305B-180.MS

Kích thước: 1800 x 800 x 720 (mm)

- Loại bồn: MASSAGE nguyên khối, đặt sàn hiện đại.
- Chức năng: Massage thủy lực, massage bóng khí, lọc OZONE, đèn led 7 màu, chống rò rỉ điện IPX5.



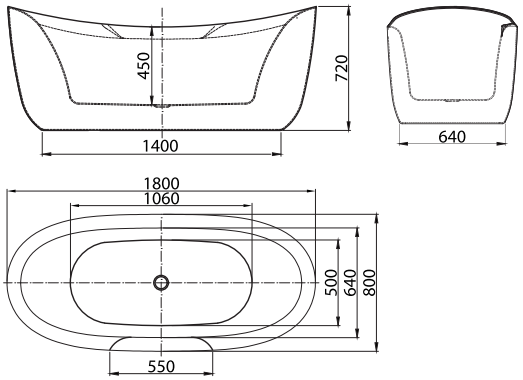

Price: 56.900.000 Đ





Enhance

The Experience



MW8305BFB-170.MS

Kích thước: 1700 x 800 x 720 (mm)

- Loại bồn: MASSAGE nguyên khối, đặt sàn hiện đại.
- Chức năng: Massage thủy lực, massage bóng khí, lọc OZONE, đèn led 7 màu, chống rò rỉ điện IPX5.
- Bộ vòi gắn bồn nghệ thuật MIER, chất liệu hợp kim đồng mạ Chrome sáng bóng.
- Công nghệ: Kết nối Bluetooth nghe nhạc tăng trải nghiệm tắm.

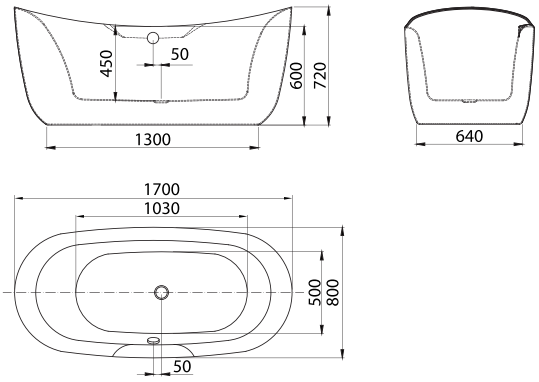

Price: 65.900.000 Đ

MW8305BFB-180.MS

Kích thước: 1800 x 800 x 720 (mm)

- Loại bồn: MASSAGE nguyên khối, đặt sàn hiện đại.
- Chức năng: Massage thủy lực, massage bóng khí, lọc OZONE, đèn led 7 màu, chống rò rỉ điện IPX5.
- Bộ vòi gắn bồn nghệ thuật MIER, chất liệu hợp kim đồng mạ Chrome sáng bóng.
- Công nghệ: Kết nối Bluetooth nghe nhạc tăng trải nghiệm tắm.

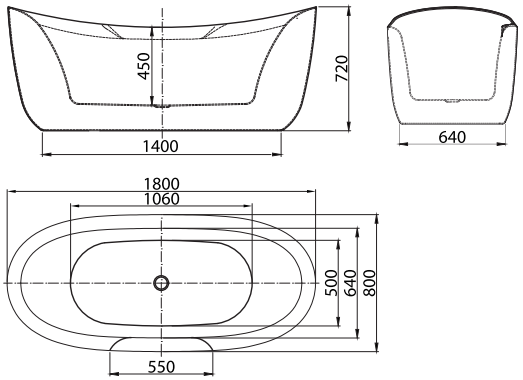



Price: 68.900.000 Đ



Elegant And Sophisticated





MW8306B-170.MS

Kích thước: 1690 x 810 x 590 (mm)

- Loại bồn: MASSAGE nguyên khối, đặt sàn hiện đại.
- Chức năng: Massage thủy lực, massage bóng khí, lọc OZONE, đèn led 7 màu, chống rò rỉ điện IPX5.



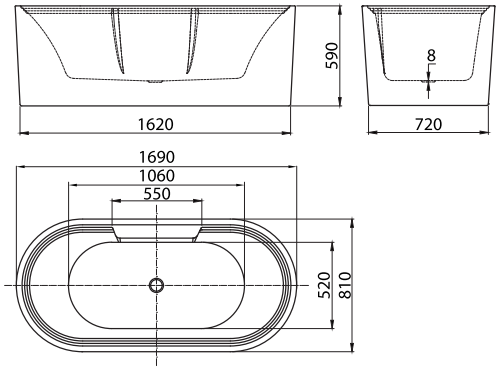

Price: 56.900.000 Đ



Create
Luxury Space



MW6018-180.2MS

Kích thước: 1800 x 1200 x 600 (mm)

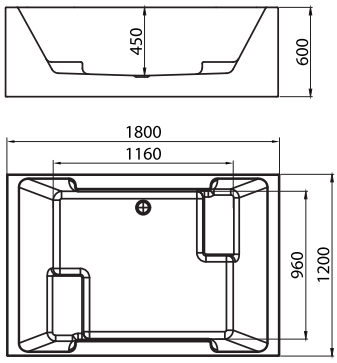

- Loại bồn: MASSAGE nguyên khối, đặt sàn hiện đại.
- Chức năng: Massage thủy lực, massage bóng khí, lọc OZONE, đèn led 7 màu, giữ nhiệt độ nước (water heatr), tích hợp bộ vòi nước bằng hợp kim đồng, chống rò rỉ điện IPX5.



Price: 101.900.000 Đ



Luxury
Highlights



MW8123-180.2MS

Kích thước: 1800 x 1200 x 700 (mm)

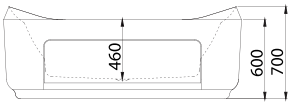

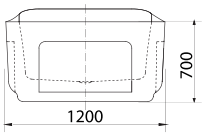

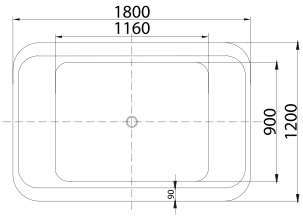

- Loại bồn: MASSAGE nguyên khối, đặt sàn hiện đại.
- Chức năng: Massage thủy lực, massage bóng khí, lọc OZONE, đèn led 7 màu, giữ nhiệt độ nước (water heatr), tích hợp bộ vòi nước bằng hợp kim đồng, chống rò rỉ điện IPX5.



Price: 101.900.000 Đ



MW8230

Kích thước: 1500 x 750 x 560 (mm)
1700 x 800 x 560 (mm)

- Loại bồn: NGÂM nguyên khối, đặt sàn hiện đại.
- Thiết kế: Theo công thái học giúp tối đa hóa sự thư giãn, thoải mái cho cơ thể và tâm trí.



Price: 28.900.000 Đ
30.900.000 Đ





MW8112

Kích thước: 1700 x 800 x 580 (mm)

- Loại bồn: NGÂM nguyên khối, đặt sàn hiện đại.
- Thiết kế: Theo công thái học giúp tối đa hóa sự thư giãn, thoải mái cho cơ thể và tâm trí.



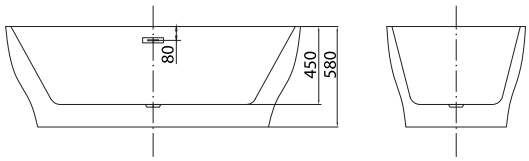

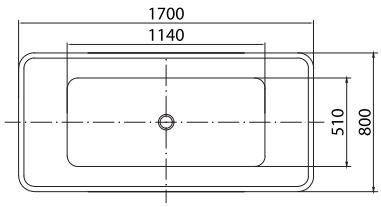

Price: 29.900.000 Đ





MW8125

Kích thước: 1200 x 750 x 700 (mm)

- Loại bồn: NGÂM nguyên khối, đặt sàn hiện đại.
- Thiết kế: Theo công thái học giúp tối đa hóa sự thư giãn, thoải mái cho cơ thể và tâm trí.



Price: 25.900.000 Đ



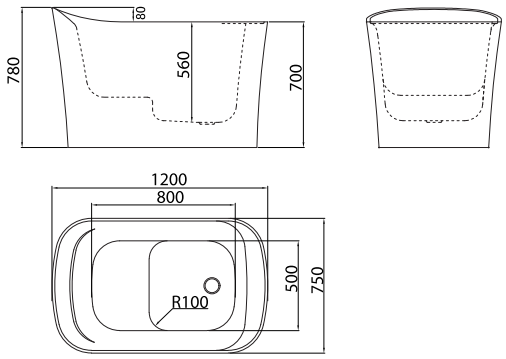

MW8207

Kích thước: 1720 x 760 x 780 (mm)

- Loại bồn: NGÂM nguyên khối, đặt sàn hiện đại.
- Thiết kế: Theo công thái học giúp tối đa hóa sự thư giãn, thoải mái cho cơ thể và tâm trí.



Price: 30.900.000 Đ



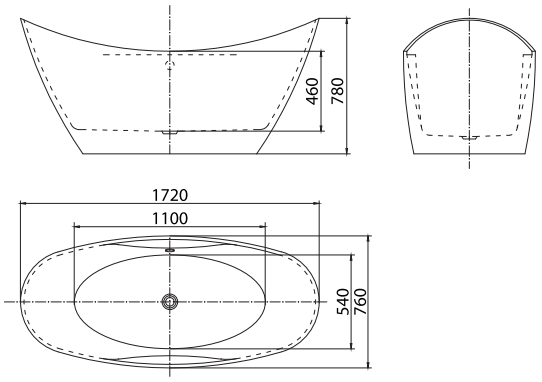





MW8308

Kích thước: 1700 x 800 x 670 (mm)

- Loại bồn: NGÂM nguyên khối, đặt sàn hiện đại.
- Thiết kế: Theo công thái học giúp tối đa hóa sự thư giãn, thoải mái cho cơ thể và tâm trí.



Price: 32.900.000 Đ



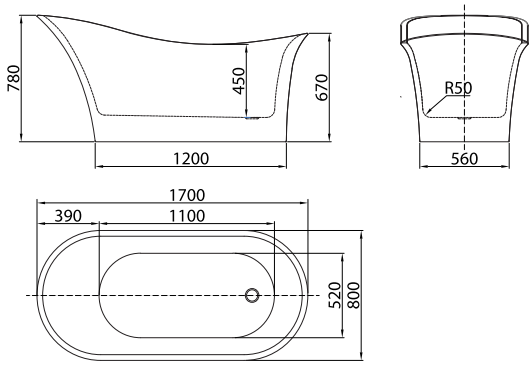

MW8310

Kích thước: 1700 x 780 x 590 (mm)

- Loại bồn: NGÂM nguyên khối, đặt sàn hiện đại.
- Thiết kế: Theo công thái học giúp tối đa hóa sự thư giãn, thoải mái cho cơ thể và tâm trí.



Price: 31.900.000 Đ



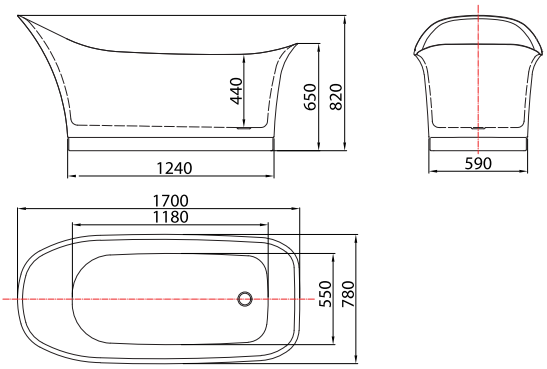



MW8309

Kích thước: 1700 x 800 x 600 (mm)

- Loại bồn: NGÂM nguyên khối, đặt sàn hiện đại.
- Thiết kế: Theo công thái học giúp tối đa hóa sự thư giãn, thoải mái cho cơ thể và tâm trí.



Price: 29.900.000 Đ



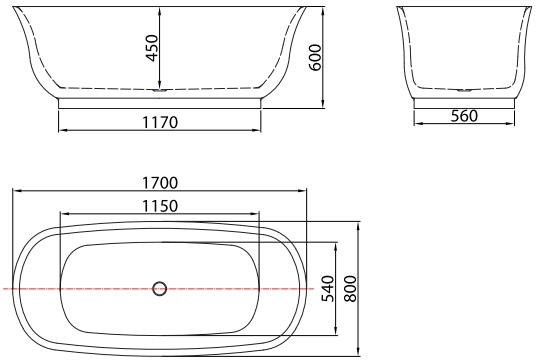





MW8218

Kích thước: 1500 x 720 x 780 (mm)
1700 x 720 x 820 (mm)

- Loại bồn: NGÂM nguyên khối, đặt sàn hiện đại.
- Thiết kế: Theo công thái học giúp tối đa hóa sự thư giãn, thoải mái cho cơ thể và tâm trí.



Price: 26.900.000 Đ
28.900.000 Đ



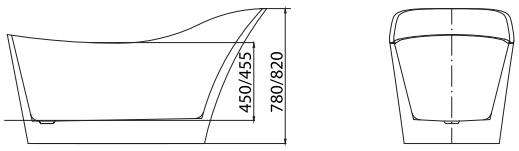

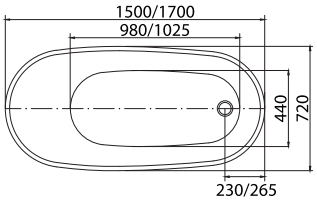



MW8206

Kích thước: 1800 x 840 x 580 (mm)

- Loại bồn: NGÂM nguyên khối, đặt sàn hiện đại.
- Thiết kế: Theo công thái học giúp tối đa hóa sự thư giãn, thoải mái cho cơ thể và tâm trí.



Price: 30.900.000 Đ



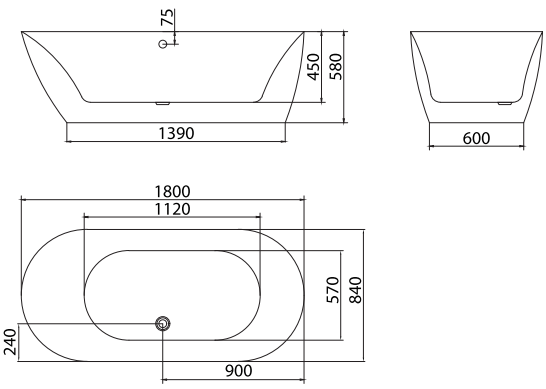

MW8204B

Kích thước: 1780 x 880 x 830 (mm)

- Loại bồn: NGÂM nguyên khối, đặt sàn hiện đại.
- Thiết kế: Theo công thái học giúp tối đa hóa sự thư giãn, thoải mái cho cơ thể và tâm trí.



Price: 31.900.000 Đ



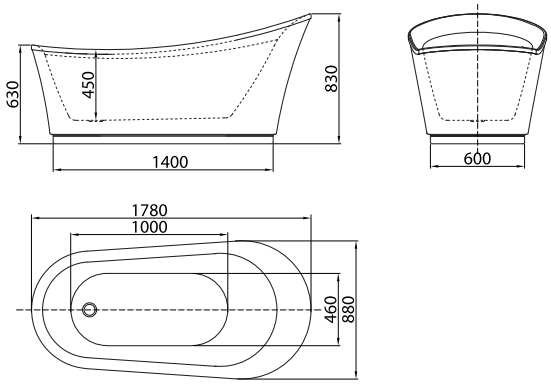



MW8103

Kích thước: 1700 x 800 x 580 (mm)

- Loại bồn: NGÂM nguyên khối, đặt sàn hiện đại.
- Thiết kế: Theo công thái học giúp tối đa hóa sự thư giãn, thoải mái cho cơ thể và tâm trí.



Price: 30.900.000 Đ



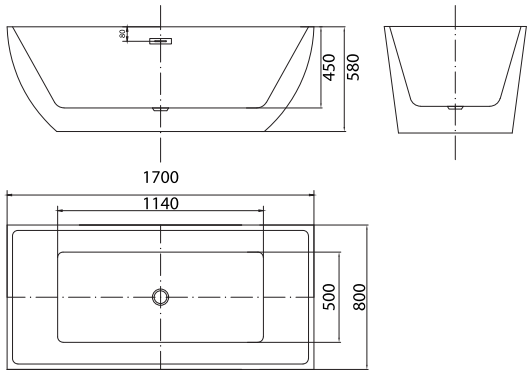





MW8226

Kích thước: 1650 x 700 x 560 (mm)

- Loại bồn: NGÂM nguyên khối, đặt sàn hiện đại.
- Thiết kế: Theo công thái học giúp tối đa hóa sự thư giãn, thoải mái cho cơ thể và tâm trí.



Price: 27.900.000 Đ



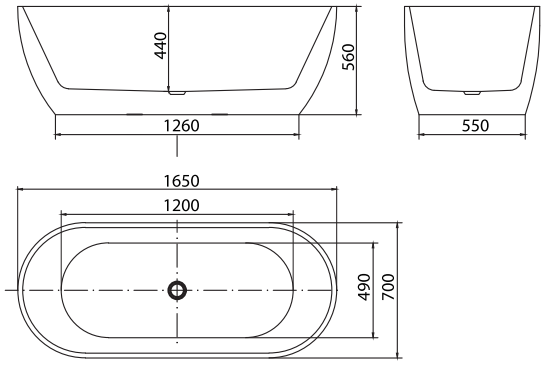



MW8316

Kích thước: 1500 x 760 x 580 (mm)

- Loại bồn: NGÂM nguyên khối, đặt sàn hiện đại.
- Thiết kế: Theo công thái học giúp tối đa hóa sự thư giãn, thoải mái cho cơ thể và tâm trí.



Price: 26.900.000 Đ



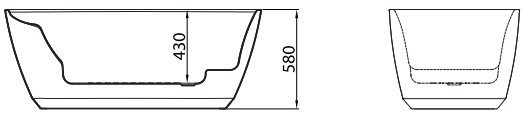

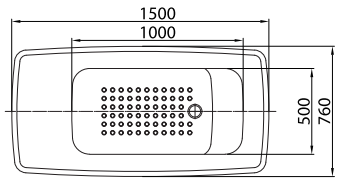

MW8120

Kích thước: 1700 x 800 x 580 (mm)

- Loại bồn: NGÂM nguyên khối, đặt sàn hiện đại.
- Thiết kế: Theo công thái học giúp tối đa hóa sự thư giãn, thoải mái cho cơ thể và tâm trí.



Price: 28.900.000 Đ



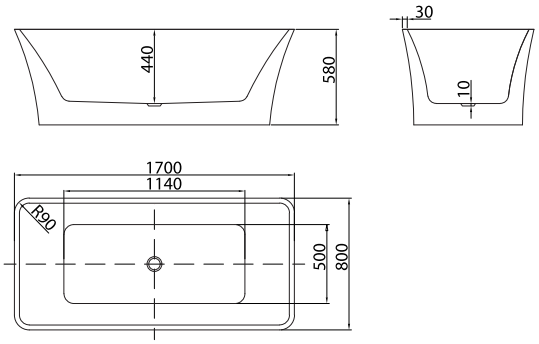



MW8301

Kích thước: 1200 x 1200 x 600 (mm)
1300 x 1300 x 600 (mm)
1500 x 1500 x 600 (mm)



- Loại bồn: NGÂM nguyên khối, đặt sàn hiện đại.
- Thiết kế: Theo công thái học giúp tối đa hóa sự thư giãn, thoải mái cho cơ thể và tâm trí.



Price: 29.900.000 Đ
30.900.000 Đ
32.900.000 Đ





MW8113

Kích thước: 1500 x 750 x 520 (mm)
1700 x 800 x 560 (mm)

- Loại bồn: NGÂM nguyên khối, đặt sàn hiện đại.
- Thiết kế: Theo công thái học giúp tối đa hóa sự thư giãn, thoải mái cho cơ thể và tâm trí.



Price: 25.900.000 Đ
27.900.000 Đ



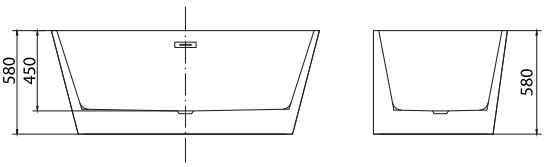

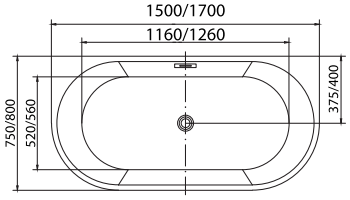


HERITAGE
BATHTUB



MW905

Kích thước: 1700 x 760 x 800 (mm)
1800 x 800 x 800 (mm)



● Loại bồn: Tân Cổ Điển đặt sàn.

● Thiết kế: Theo công thái học giúp tối đa hóa sự thư giãn, thoải mái cho cơ thể và tâm trí.

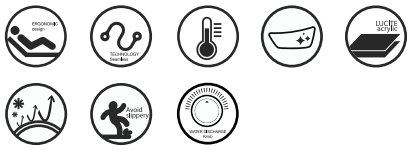

Price: 32.900.000 Đ
33.900.000Đ



MW903

Kích thước: 1550 x 790 x 680 (mm)

Price: 30.900.000 Đ



Bồn tắm nguyên khối FREESTANDING - BỀ MẶT MÔ PHỎNG ĐÁ TỰ NHIÊN.

Bồn tắm được thiết kế theo công thái học giúp tối đa hóa sự thư giãn, thoải mái cho cơ thể và tâm trí.

Bề mặt mô phỏng đá tự nhiên.

Công nghệ đúc Composite FRP tạo bề mặt bồn tắm có độ cứng cao, chống Axit và Kiềm, chống va đập, chống mài mòn.

*Nhờ áp dụng công nghệ vật liệu mới nên bề mặt có vân mờ (bề mặt đá tự nhiên), xước độc đáo nhưng vẫn đảm bảo không có lỗ li ti trên bề mặt vật liệu giúp kháng khuẩn, chống bám bẩn, dễ dàng làm sạch một cách tuyệt đối (**điểm khác biệt so với bồn đá nhân tạo trên thị trường**)*

Bề mặt bồn tắm có độ cứng trên 45 (đơn vị đo độ cứng) đảm bảo chống trầy xước, khó để lại dấu vết ngay cả khi cạo bằng chìa khóa.

Chịu được tác động mạnh không dễ nứt vỡ như bồn đá nhân tạo thông thường.

Đảm bảo chống ố vàng trong 8 đến 10 năm với điều kiện trong nhà.

Có khả năng chống thuốc nhuộm tóc và dầu tắm, không bị nhuộm màu khi sử dụng.

Trọng lượng nhẹ đến ngạc nhiên, chỉ với trung bình 60KG cho bồn ngâm và với 78KG cho bồn Massage dễ dàng bảo trì, vận chuyển và lắp đặt (điểm khác biệt so với bồn tắm đá nhân tạo trên thị trường).

Chất liệu nhựa cường độ cao kết hợp sợi thủy tinh và lớp phủ GELOAT trong suốt tạo nên đường vân đá tự nhiên trên mặt bồn, kiến tạo vẻ đẹp độc bản cho không gian tắm.

Lớp giữ nhiệt cấu tạo bằng sợi thủy tinh 7 lớp tăng khả năng cách nhiệt và giữ nhiệt độ nước vượt trội (điểm khác biệt so với bồn tắm đá nhân tạo trên thị trường).

Nắp hệ thống thoát nước cùng chất liệu với bồn tắm, kiến tạo vẻ đẹp hoàn mỹ, sử dụng bằng cách nhấn - xả.

Bathtub Mowoen

COLLECTION

BATHTUB
SLATE TEXTURE

Nguyên vật liệu thân thiện với môi trường.

Thành phần chính của bề mặt sản phẩm được làm từ quặng tự nhiên, sẽ không giải phóng các hợp chất có hại.



BỒN TẮM NGUYÊN KHỐI FREESTANDING

Bề mặt mô phỏng đá tự nhiên!

PERFECT LINE DESIGN

MW001 - Blake series

Grey
Slate texture





MW001- Matt White

Kích thước: 1700 x 750 x 600 (mm)

- Loại bồn: NGÂM nguyên khối, đặt sàn hiện đại.
- Đặc điểm: Bề mặt mô phỏng đá tự nhiên.
- Trọng lượng: 60Kg, Thể tích 350L.

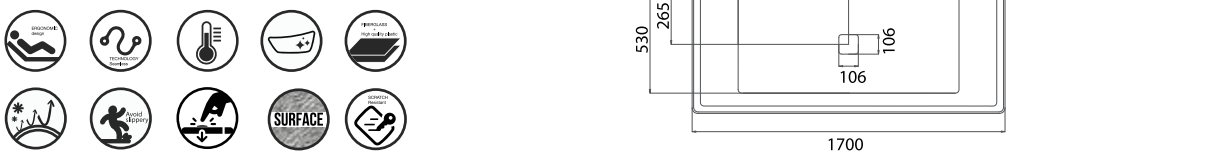

Price: 52.900.000 Đ





MW001- Matt Gray

Kích thước: 1700 x 750 x 600 (mm)

- Loại bồn: NGÂM nguyên khối, đặt sàn hiện đại.
- Đặc điểm: Bề mặt mô phỏng đá tự nhiên.
- Trọng lượng: 60Kg, Thể tích 350L.



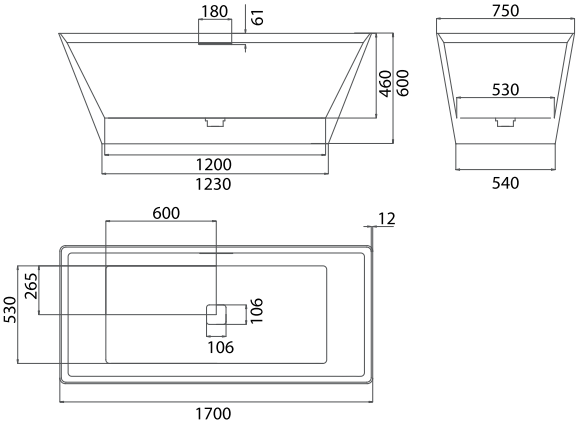

Price: 52.900.000 Đ





MW001- Matt Black

Kích thước: 1700 x 750 x 600 (mm)

- Loại bồn: NGÂM nguyên khối, đặt sàn hiện đại.
- Đặc điểm: Bề mặt mô phỏng đá tự nhiên.
- Trọng lượng: 60Kg, Thể tích 350L.



Price: 52.900.000 Đ

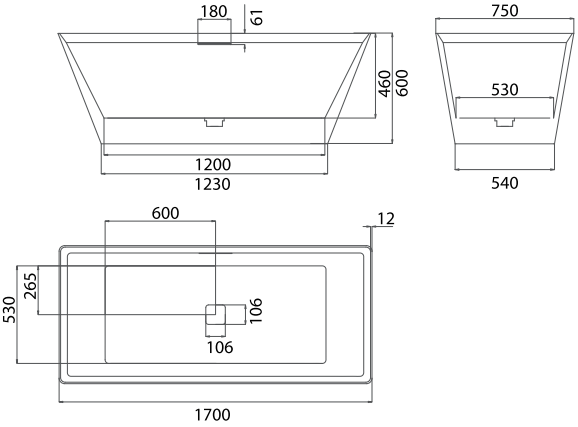



CLASSIC CIRCULAR AESTHETICS

MW002 - Elena series

white
Slate texture





MW002

white
Slate texture



MW002-Matt White

Kích thước: 1700 x 750 x 600 (mm)

- Loại bồn: NGÂM nguyên khối, đặt sàn hiện đại.
- Đặc điểm: Bề mặt mô phỏng đá tự nhiên.
- Trọng lượng: 60Kg, Thể tích 352L.



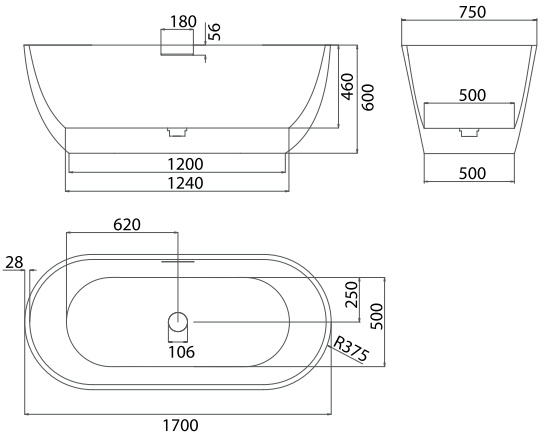

Price: 51.900.000 Đ



MW002

grey
Slate texture



MW002-Matt Gray

Kích thước: 1700 x 750 x 600 (mm)

- Loại bồn: NGÂM nguyên khối, đặt sàn hiện đại.
- Đặc điểm: Bề mặt mô phỏng đá tự nhiên.
- Trọng lượng: 60Kg, Thể tích 352L.



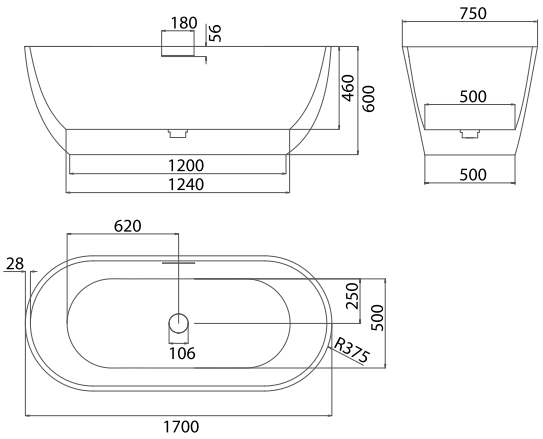

Price: 51.900.000 Đ





MW002-Matt Black

Kích thước: 1700 x 750 x 600 (mm)

- Loại bồn: NGÂM nguyên khối, đặt sàn hiện đại.
- Đặc điểm: Bề mặt mô phỏng đá tự nhiên.
- Trọng lượng: 60Kg, Thể tích 352L.



Price: 51.900.000 Đ

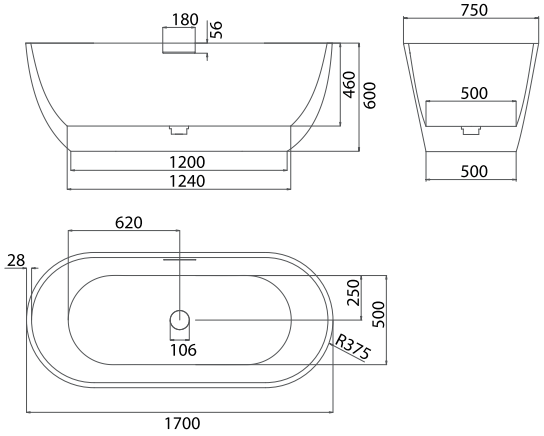



ENJOY BATHING LIFE

MW003 - Ellis series

Grey
Slate texture







MW003-Matt White

Kích thước: 1700 x 750 x 600 (mm)

- Loại bồn: NGÂM nguyên khối, đặt sàn hiện đại.
- Đặc điểm: Bề mặt mô phỏng đá tự nhiên.
- Trọng lượng: 60Kg, Thể tích 289L.



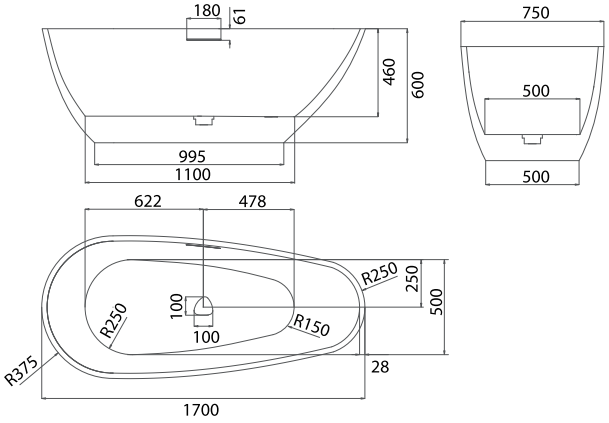

Price: 53.900.000 Đ





MW003-Matt Gray

Kích thước: 1700 x 750 x 600 (mm)

- Loại bồn: NGÂM nguyên khối, đặt sàn hiện đại.
- Đặc điểm: Bề mặt mô phỏng đá tự nhiên.
- Trọng lượng: 60Kg, Thể tích 289L.



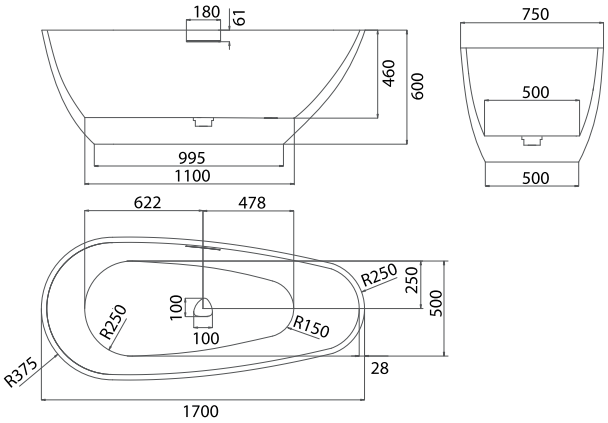

Price: 53.900.000 Đ



MW003

Black
Slate texture



MW003-Matt Black

Kích thước: 1700 x 750 x 600 (mm)

- Loại bồn: NGÂM nguyên khối, đặt sàn hiện đại.
- Đặc điểm: Bề mặt mô phỏng đá tự nhiên.
- Trọng lượng: 60Kg, Thể tích 289L.



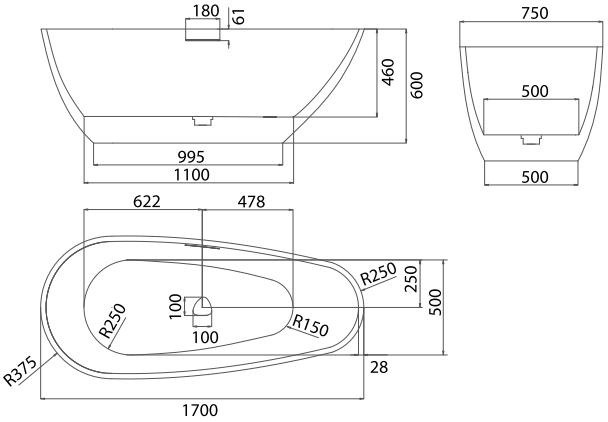

Price: 53.900.000 Đ





EXCELLENT SCRATCH-RESISFANT PERFORMANCE

MWM001.MS - Diamond Series

White
Slate texture
Massage bathtub



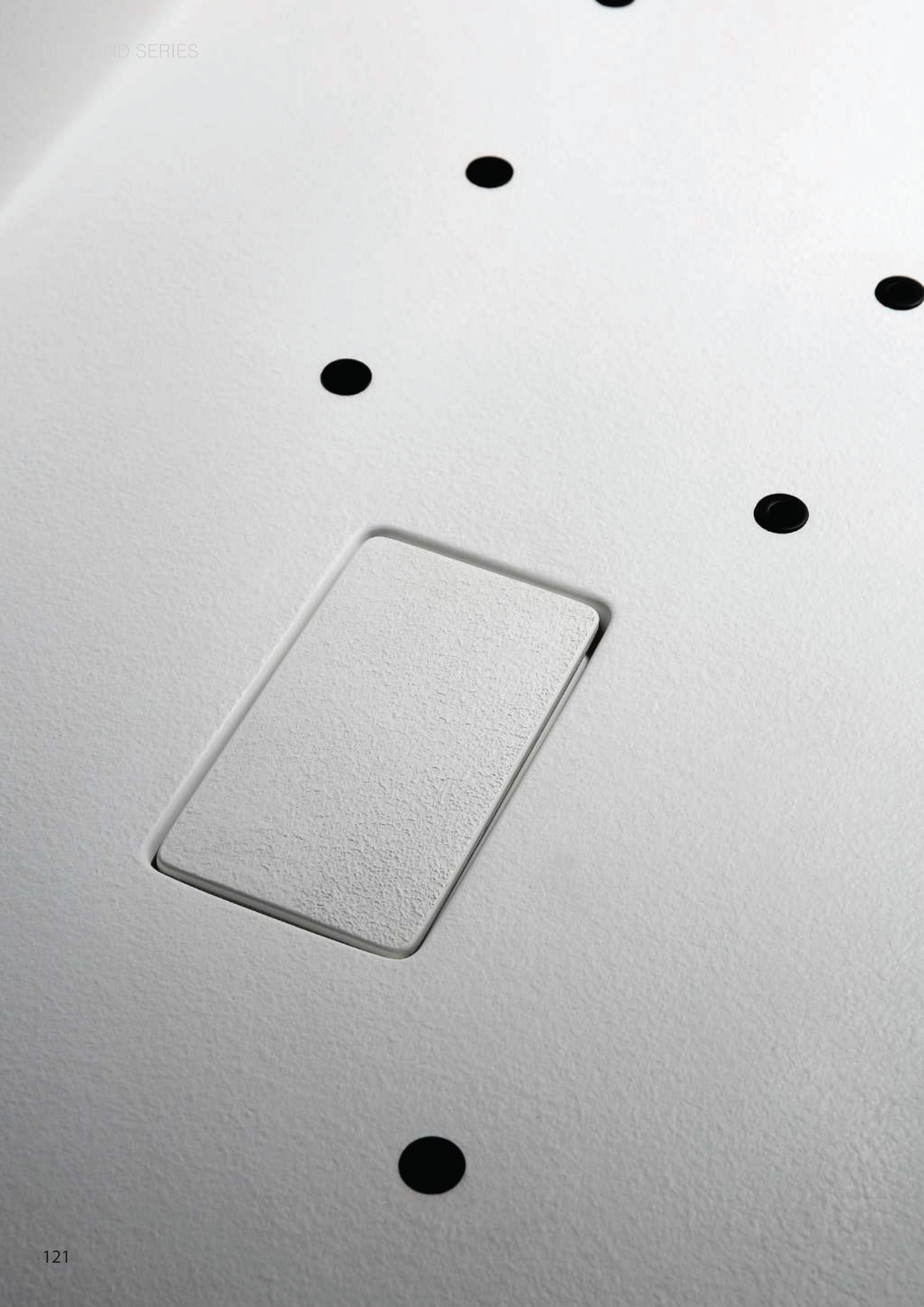

MWM001.MS-Matt White

Kích thước: 1700 x 750 x 600 (mm)

- Loại bồn: MASSAGE nguyên khối, đặt sàn hiện đại.
- Đặc điểm: Bề mặt mô phỏng đá tự nhiên.
- Trọng lượng: 78Kg, Thể tích 350L.
- Chức năng: Massage thủy lực, massage bóng khí, lọc OZONE, đèn led 7 màu, chống rò rỉ điện IPX5.



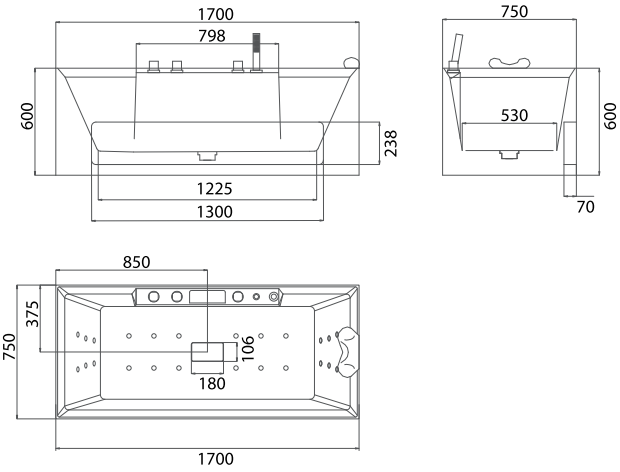

Price: 86.900.000 Đ







COLLECTION

FAUCET
BATHTUB

Kiếm tạo không gian tắm đẳng cấp!



Floor standing Bath shower

Relax in your life

ALIN SERIES



ALIN-FB0001-1G

Vòi bồn tắm đặt sàn
Màu sắc: Gold

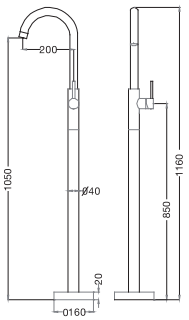

Price: 9.500.000 Đ



ALIN-FB0001-1B

Vòi bồn tắm đặt sàn
Màu sắc: Black

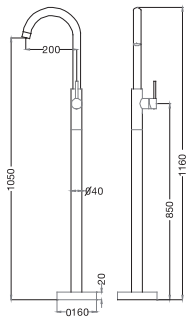

Price: 9.500.000 Đ

ALIN SERIES



ALIN-FB0001-1C

Vòi bồn tắm đặt sàn
Màu sắc: Chrome

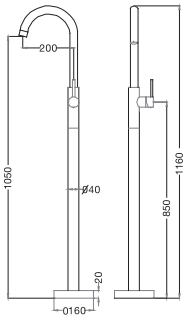

Price: 8.500.000 Đ

Designs
Simple elegance

Green living

HEARTY EXPERIENCE



ALIN SERIES



ALIN-FB0001B

Vòi bồn tắm đặt sàn
Màu sắc: Black

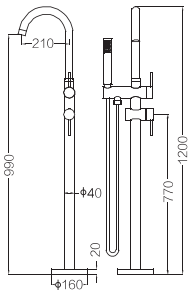

Price: 10.500.000 Đ



ALIN-FB0001

Vòi bồn tắm đặt sàn
Màu sắc: Chrome

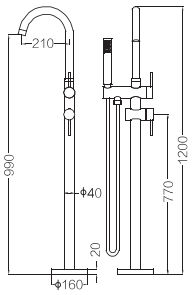

Price: 9.500.000 Đ



IMPLLER SERIES



IMPLLER-FB0002

Vòi bồn tắm đặt sàn
Màu sắc: Chrome

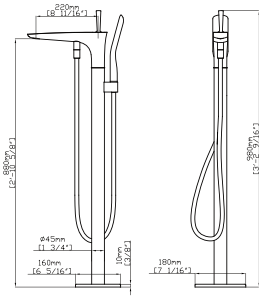

Price: 14.500.000 Đ



IMPLLER-FB0002B

Vòi bồn tắm đặt sàn
Màu sắc: Black

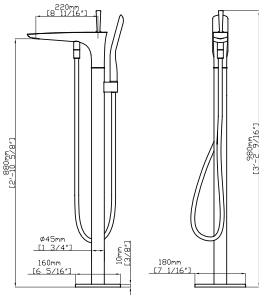

Price: 15.500.000 Đ





EMMAS SERIES



EMMAS-FB0003B

Vòi bồn tắm đặt sàn
Màu sắc: Black

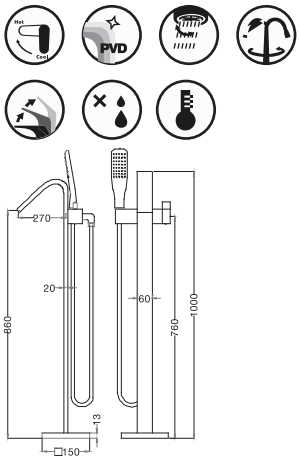

Price: 16.500.000 Đ



EMMAS-FB0003

Vòi bồn tắm đặt sàn
Màu sắc: Chrome

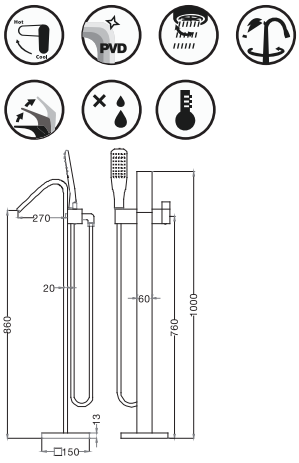

Price: 15.500.000 Đ



CARROT SERIES



CARROT-FB0005

Vòi bồn tắm đặt sàn
Màu sắc: Chrome

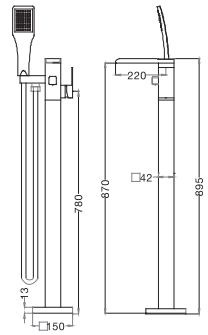

Price: 17.500.000 Đ



CARROT-FB0005B

Vòi bồn tắm đặt sàn
Màu sắc: Black

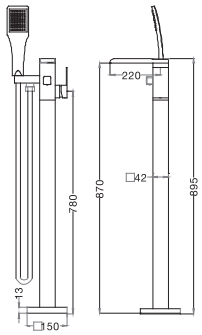

Price: 18.500.000 Đ

MONICA SERIES



MONICA-FB0006

Vòi bồn tắm đặt sàn
Màu sắc: Chrome

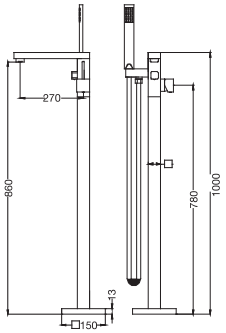

Price: 14.500.000 Đ



MONICA-FB0006-2C

Vòi bồn tắm gắn tường
Màu sắc: Chrome

Price: 7.500.000 Đ



CHESTON SERIES



CHESTON-FB0008

Vòi bồn tắm đặt sàn
Màu sắc: Chrome

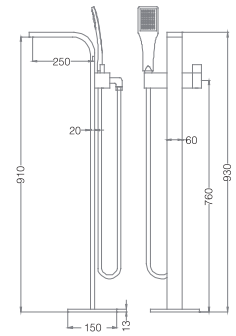

Price: 15.500.000 Đ



CHESTON-FB0008B

Vòi bồn tắm đặt sàn
Màu sắc: Black

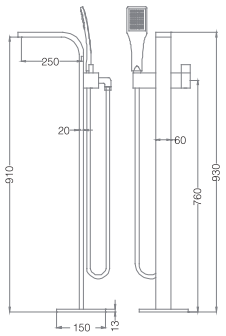

Price: 16.500.000 Đ

ETRO SERIES



ETRO-FB0008

Vòi bồn tắm đặt sàn
Màu sắc: Chrome

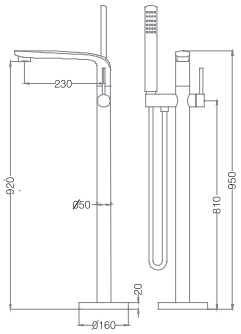

Price: 14.500.000 Đ

HERITAGE SERIES



HERITAGE-FB0010

Vòi bồn tắm đặt sàn
Màu sắc: Chrome

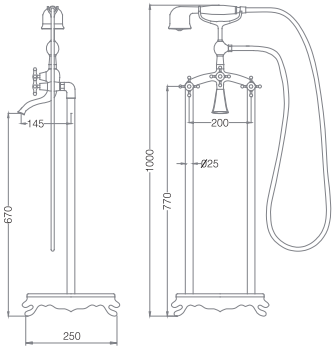

Price: 19.500.000 Đ



THƯ CẢM ƠN

Kính gửi Quý Khách hàng và Quý Đối Tác,

Lời đầu tiên, thay mặt ban lãnh đạo cũng như toàn thể đội ngũ nhân viên Công Ty MMC Quốc Tế xin gửi lời cảm ơn chân thành và sâu sắc tới Quý Khách Hàng, Quý Đối Tác đã đồng hành, hợp tác cũng như ủng hộ Mowoen trong suốt quãng thời gian qua.

Với mục tiêu xây dựng và phát triển một thương hiệu mang chất lượng, dịch vụ tốt nhất, chúng tôi luôn đặt lợi ích của Quý Khách Hàng, Quý Đối Tác lên tiêu chí hàng đầu của Công Ty. Sự yêu mến và niềm tin của Quý Khách Hàng, Quý Đối Tác là thành tựu lớn nhất mà chúng tôi đạt được trong quá trình phát triển.

Để có được những phát triển như ngày hôm nay, chúng tôi đặc biệt biết ơn tới Quý Khách Hàng, Quý Đối Tác đã và đang đồng hành cùng với MMC Quốc Tế, thúc đẩy Mowoen đi tới sự hoàn thiện. Sự hỗ trợ của Quý Khách Hàng, Quý Đối Tác có ý nghĩa vô cùng to lớn với chúng tôi.

Một lần nữa, chúng tôi xin gửi lời cảm ơn chân thành và sự tri ân sâu sắc nhất tới Quý Khách Hàng, Quý Đối Tác. Kính chúc Quý Khách Hàng, Quý Đối Tác sức khỏe, hạnh phúc và thành công.

Tập thể Công Ty MMC Quốc Tế.

Trân Trọng!

Mowöen

BATHTUB COLLECTION

PREMIUM



MMC INTERNATIONAL LIMITED LIABILITY COMPANY
Address Ha Noi: No.55TT7, Van Phu Urban Area, Ha Dong, Hanoi.
Hotline: 0813.94.6789
Address Ho Chi Minh: No. 307 Lien Phuong Street, Phu Huu Ward, Thu Duc City, Ho Chi Minh
Hotline: 0837.473.789
Mail - Website: Info@mowoen.vn - www.mowoen.vn
Hotline: 1800 8163