Mowöen

BỒN TẮM
BỀ MẶT MÔ PHỎNG ĐÁ TỰ NHIÊN

KIẾN TẠO KHÔNG GIAN TẮM ĐẲNG CẤP



ABOUT US

VỀ CHÚNG TÔI

Mowoen là thương hiệu chuyên cung cấp các sản phẩm phòng tắm cao cấp.

Mang sứ mệnh kiến tạo không gian tắm đẳng cấp, với tầm nhìn trở thành thương hiệu số 1 Việt Nam về thiết bị phòng tắm, các sản phẩm của Mowoen được nghiên cứu, thiết kế, sản xuất và kiểm tra nghiêm ngặt theo tiêu chuẩn hàng đầu của Châu Âu.

Sau nhiều năm phát triển, chúng tôi đã hợp tác với các đối tác chiến lược uy tín trên toàn cầu để tung ra các sản phẩm cao cấp với thiết kế tối ưu và chức năng vượt trội.

3 Giá trị cốt lõi của Mowoen: Uy tín - Sáng tạo - Chân thành

Uy tín: Lấy uy tín làm nền tảng quan trọng, chúng tôi coi trọng và chăm sóc khách hàng, đối tác bằng sự chỉn chu, chuyên nghiệp.

Sáng tạo: Mowoen không ngừng nâng cấp công nghệ, đội ngũ để tạo ra sản phẩm và dịch vụ tốt hơn cho khách hàng.

Chân thành: Mowoen cam kết giữ thái độ trung thực và thành thật để xây dựng niềm tin bền vững với khách hàng và đối tác.

Đồng hành cùng Mowoen để trải nghiệm:

Dịch vụ chuyên nghiệp - Thiết kế tối ưu - Công năng vượt trội - Sản phẩm chất lượng - Hậu mãi tận tâm



Mowöen

PRODUCT CATEGORY

MW001 - BLAKE SERIES

White/Gray/Black







MW002 - ELENA SERIES

White/Gray/Black









BỒN TẮM
BỀ MẶT MÔ PHỎNG ĐÁ TỰ NHIÊN

DANH MỤC SẢN PHẨM

MW003 - ELLIS SERIES

White/Gray/Black







MWM001.MS - DIAMOND SERIES

White



Mowöen

BỀ MẶT



Cuộc sống hiện đại bận rộn khiến chúng ta quên dần việc cảm nhận những điều cơ bản nhất, chúng ta thiếu đi sự trải nghiệm đa giác quan khi lúc nào cũng lo toan cuộc sống.

Hãy thử nhắm mắt, cảm nhận từng làn nước đang chuyển động quanh da, từng vân đá ôm lấy cơ thể bạn.

Trải nghiệm đa giác quan trong từng phút giây thư giãn cùng bồn tắm bề mặt mô phỏng đá tự nhiên sẽ giúp bạn kết nối lại với thiên nhiên, với những giá trị cơ bản nhất của cuộc sống. Đó là điều mà chúng tôi mong muốn mang lại, điều mà cuộc sống hiện đại đang thiếu.



BỒN TẮM
BỀ MẶT MÔ PHỎNG ĐÁ TỰ NHIÊN

CẤU TRÚC VẬT LIỆU 06

CHỐNG VA ĐẬP TỐT 07

CÔNG NGHỆ BỀ MẶT GELCOAT + NANO 08

CHỐNG TRẦY XƯỚC 09

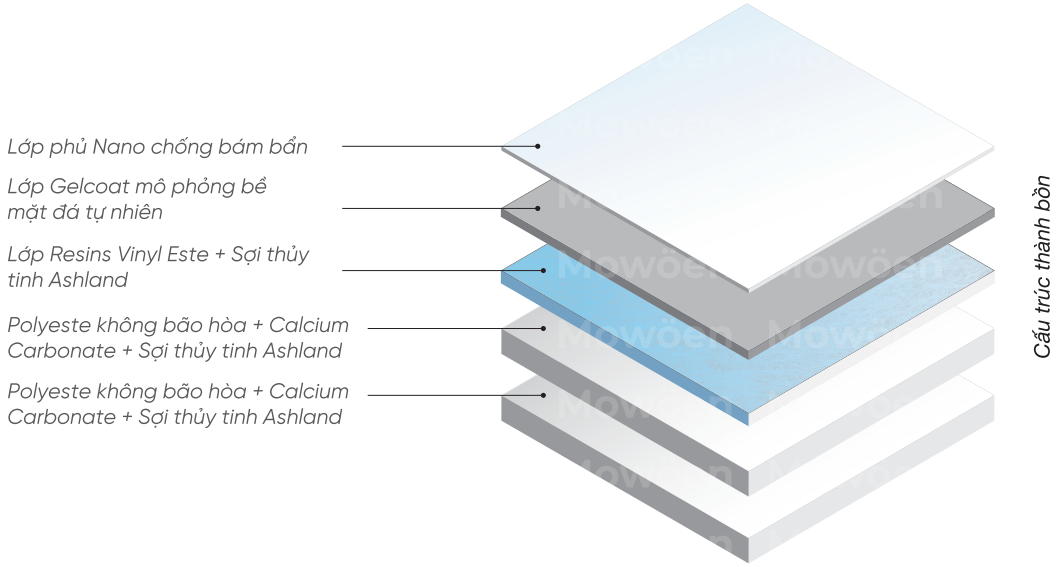

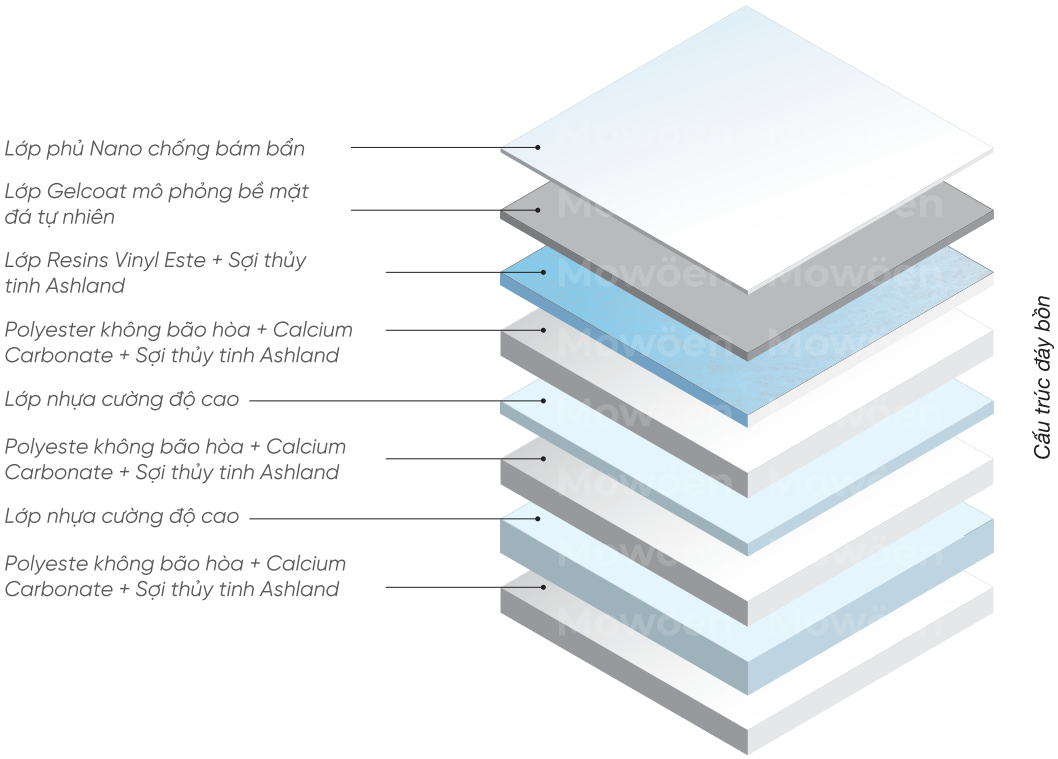

CẤU TRÚC VẬT LIỆU

VỮNG CHẮC, BỀN BỈ

Sự vững chắc của bồn tắm bề mặt mô phỏng đá tự nhiên được thể hiện bởi 8 lớp vật liệu đáy kết hợp 5 lớp vật liệu thành bồn, chịu được áp lực lớn của cơ thể và nước khi sử dụng, giữ cho bồn không bị cong vênh biến dạng khi chịu lực lớn.

Trải nghiệm sản phẩm luôn là giá trị cốt lõi của Mowoen. Nhờ tính chất bền bỉ của cấu trúc vật liệu, bạn có thể yên tâm sử dụng bồn tắm trong nhiều năm mà không lo biến dạng hoặc hỏng hóc, đảm bảo trải nghiệm vẹn nguyên như ngày đầu.

AN TOÀN
TRONG MỌI TÌNH HUỐNG

Nhờ vào cấu trúc 5 và 8 lớp nên khả năng chịu lực của bồn tắm bề mặt mô phỏng đá tự nhiên được cải thiện rõ rệt so với những dòng bồn tắm nguyên khối hoặc ít lớp cấu tạo.

Lớp Gelcoat ứng dụng trong công nghiệp nặng, hàng hải, được chúng tôi áp dụng trên bồn tắm bề mặt mô phỏng đá tự nhiên đảm bảo việc chống va đập tốt từ việc lắp đặt, sử dụng đến bảo trì.

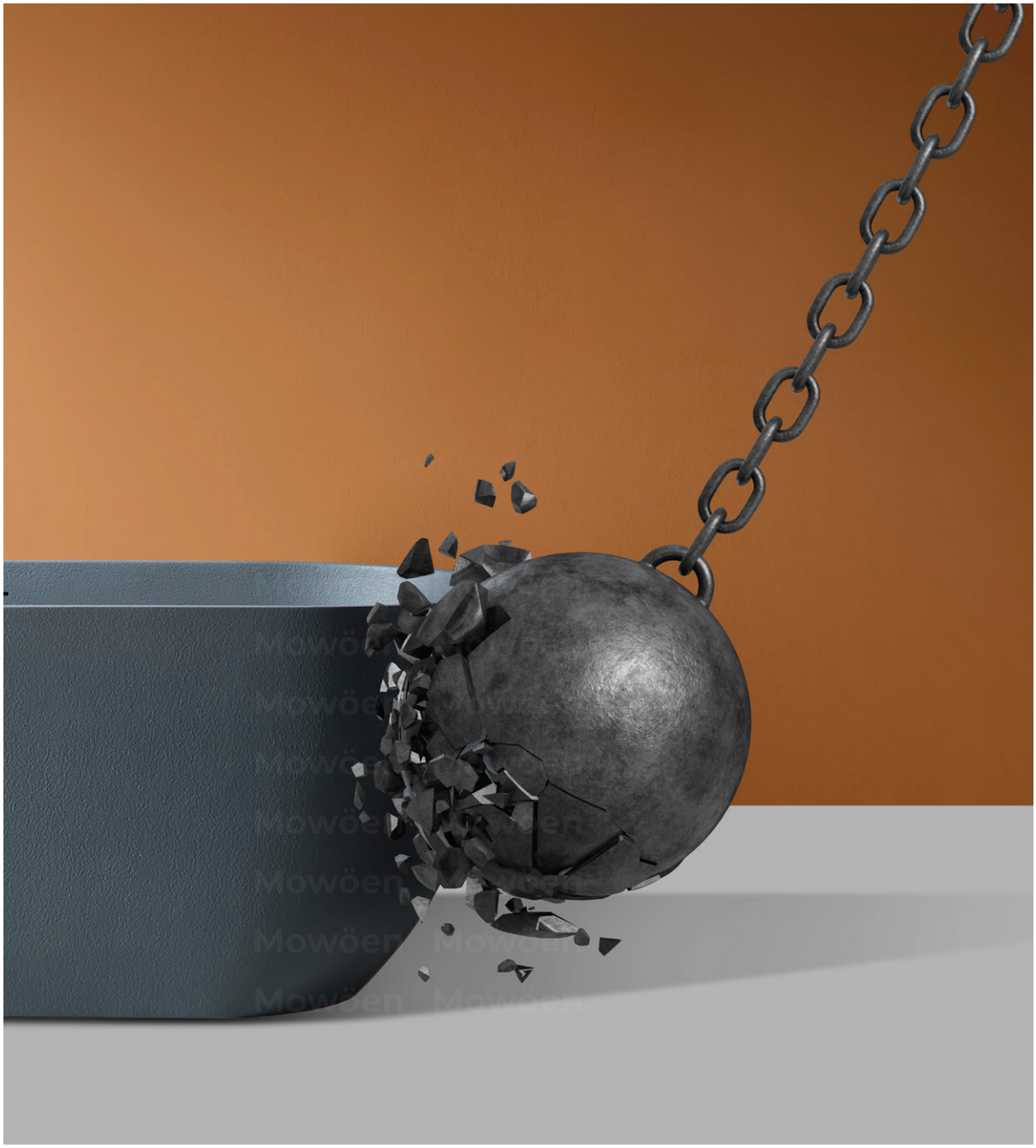

CÔNG NGHỆ PHỦ GELCOAT + NANO

CHỐNG BÁM BẨN VƯỢT TRỘI - DỄ VỆ SINH

Gelcoat là lớp phủ bề mặt sử dụng công nghệ hiện đại nhất, không có các lỗ li ti như những lớp phủ bề mặt thông thường. Những phân tử nước và các vật chất nhỏ khác không thể thấm và đi qua lớp bề mặt nên khả năng chống ố của bồn tắm bề mặt mô phỏng đá tự nhiên cao hơn gấp nhiều lần so với bề mặt thông thường.

Lớp phủ nano tạo ra độ chống bám dính cao, giúp loại bỏ vết bẩn dễ dàng nhờ vào cấu trúc hạt siêu nhỏ. Kết hợp với lớp phủ bề mặt Gelcoat, việc vệ sinh trở nên vô cùng dễ dàng.

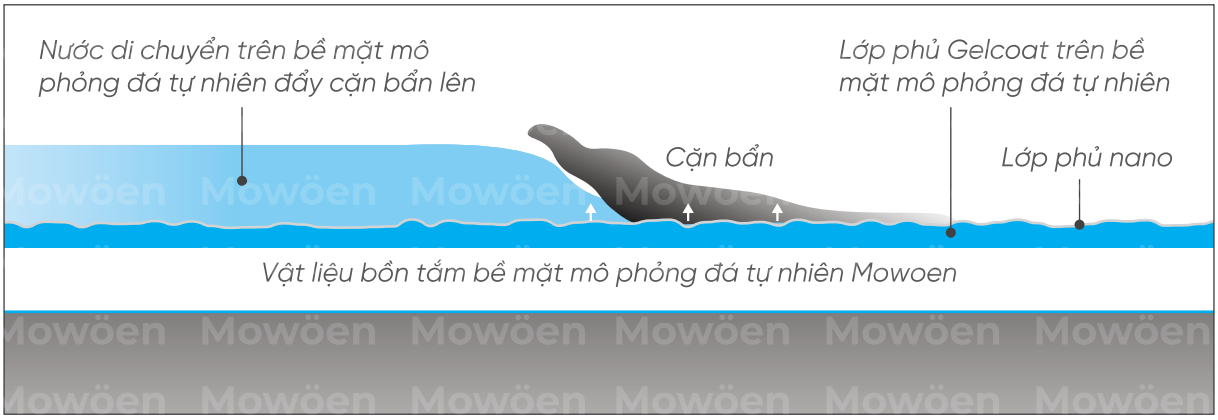

Minh họa sự di chuyển của các chất bẩn trên bề mặt Gelcoat phủ Nano chống bám bẩn

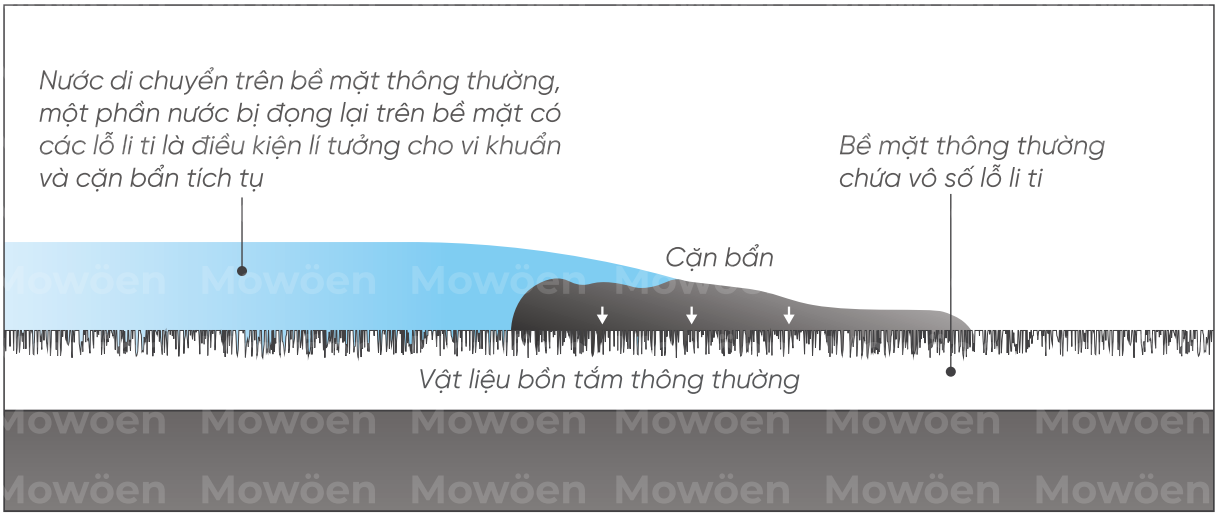

Minh họa sự kết dính, xâm nhập của các chất bẩn trên bề mặt bồn tắm thông thường

GIỮ NGUYÊN VẺ ĐẸP BAN ĐẦU

NHỜ BỀ MẶT CHỐNG TRẦY XƯỚC

Lớp phủ Gelcoat + Nano phân tán phần lớn lực ma sát. Kết hợp bề mặt mô phỏng đá tự nhiên có các đường vân không bằng phẳng hạn chế diện tích tiếp xúc và lực ma sát trượt của các vật cứng với bề mặt, tăng khả năng chống trầy xước đáng kể so với các bề mặt thông thường.

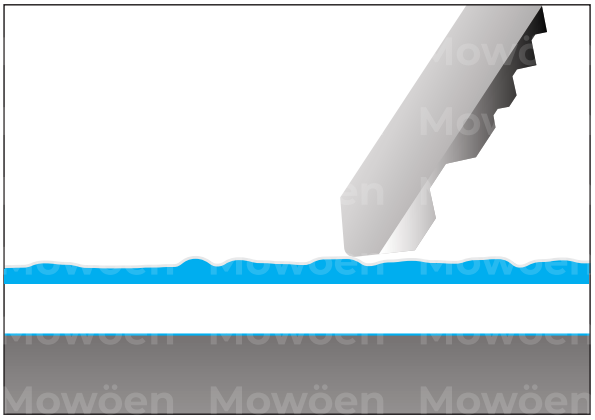

Bề mặt mô phỏng đá tự nhiên phủ Gelcoat + Nano giảm diện tích tiếp xúc với các vật cứng

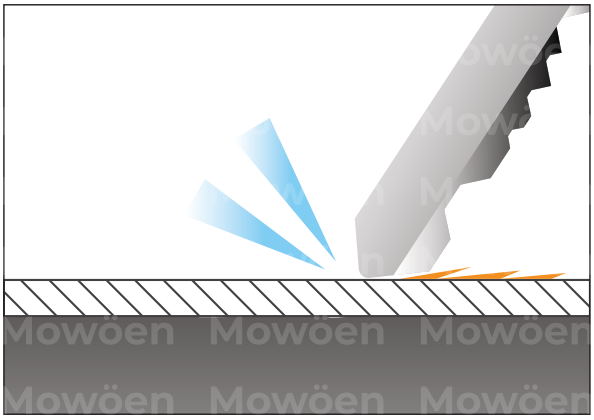

Bề mặt bồn tắm thông thường dễ bị trầy xước do có diện tích tiếp xúc lớn với các vật cứng



Bề mặt bồn tắm mô phỏng đá tự nhiên Mowoen sau thời gian dài sử dụng

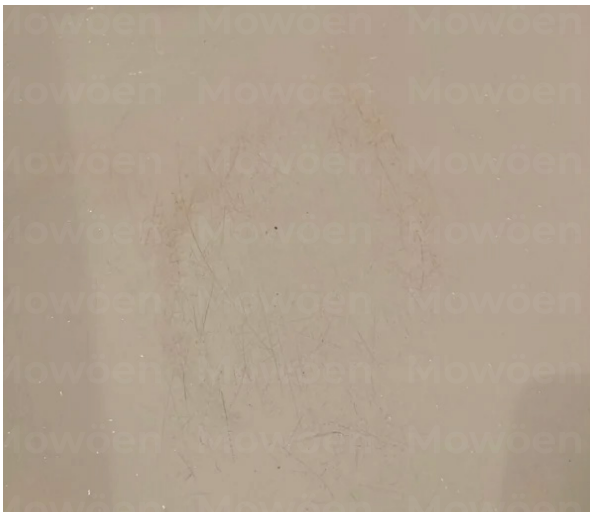

Bề mặt bồn tắm thông thường sau một thời gian sử dụng để lại những vết xước mất thẩm mỹ, mất vệ sinh

THIẾT KẾ

Bước vào chiếc bồn tắm tinh tế này và để những phiền muộn của thế giới trôi qua. Vẻ đẹp tối giản kết hợp bề mặt mô phỏng đá tự nhiên gợi lên vẻ đẹp yên bình của thiên nhiên, tạo ra một nơi bạn có thể ngâm mình trong sức mạnh chữa lành của nước và kết nối lại với tâm hồn của mình.

Tông màu nhẹ nhàng, trầm mặc như những phiến đá được ôm ấp bởi dòng nước theo thời gian, kết hợp với thiết kế công thái học cho phép các giác quan của bạn thư giãn và tâm trí bạn lạc vào một trạng thái thanh thản nhiệm màu.

Bồn tắm bề mặt mô phỏng đá tự nhiên Mowoen không chỉ là một vật dụng trong ngôi nhà của bạn, đó là một biểu tượng của vẻ đẹp và kỳ diệu bao quanh chúng ta, một lời nhắc nhở để sống chậm lại và thưởng thức những khoảnh khắc quý giá.

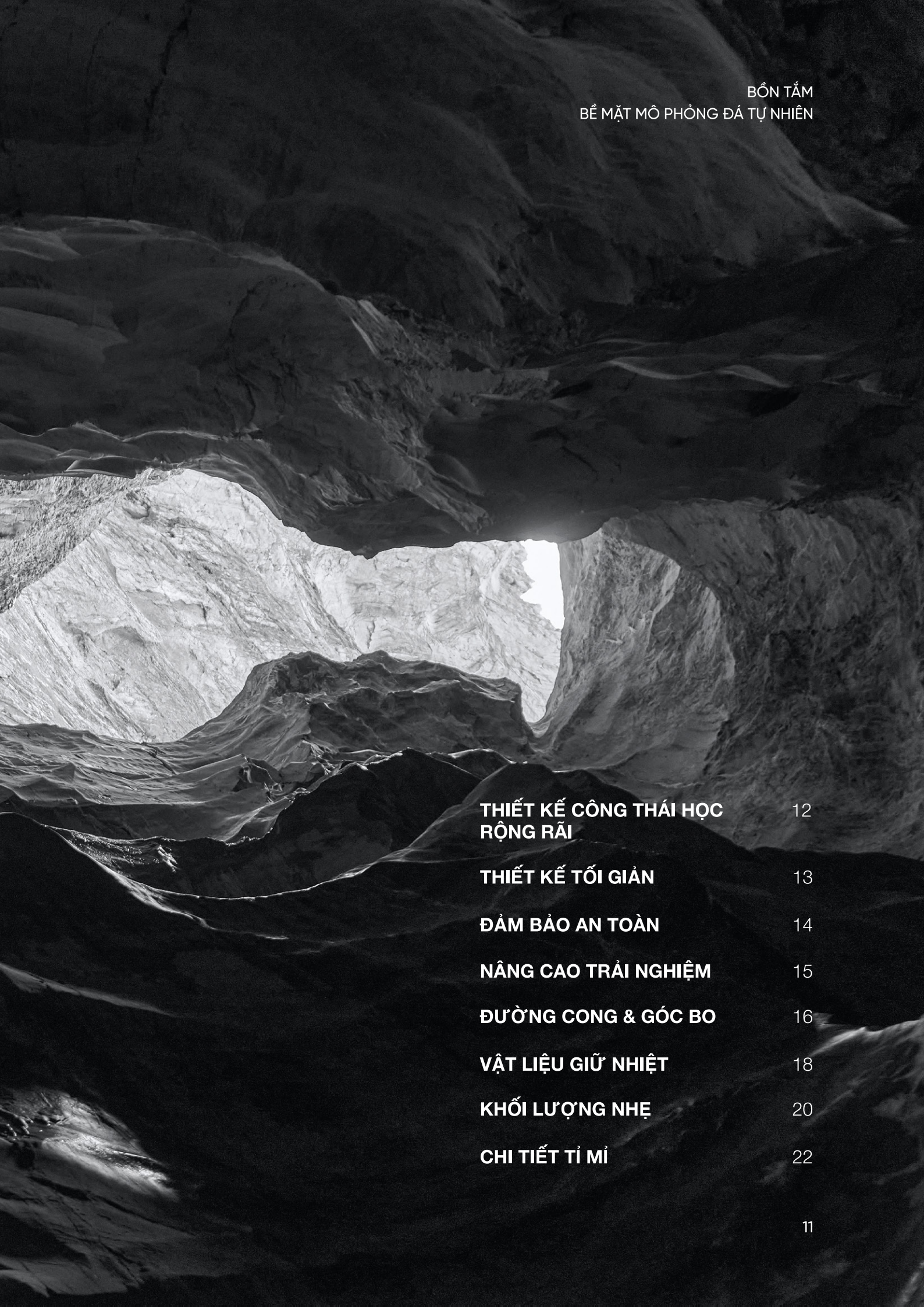

BỒN TẮM
BỀ MẶT MÔ PHỎNG ĐÁ TỰ NHIÊN

THIẾT KẾ CÔNG THÁI HỌC RỘNG RÃI 12

THIẾT KẾ TỐI GIẢN 13

ĐẢM BẢO AN TOÀN 14

NÂNG CAO TRẢI NGHIỆM 15

ĐƯỜNG CONG & GÓC BO 16

VẬT LIỆU GIỮ NHIỆT 18

KHỐI LƯỢNG NHẸ 20

CHI TIẾT TỈ MỈ 22

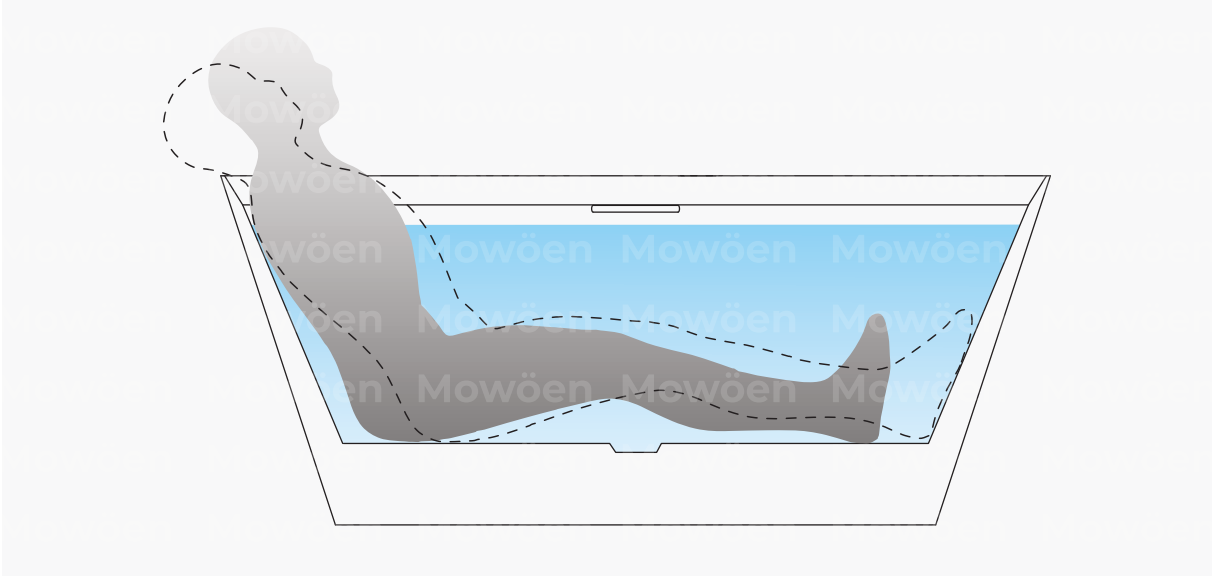

THIẾT KẾ CÔNG THÁI HỌC

THOẢI MÁI & THƯ GIÃN

Hình dáng của bồn tắm bề mặt mô phỏng đá tự nhiên bao gồm 4 series Blake, Elena, Ellis và Diamond đều được nghiên cứu và thiết kế tỉ mỉ dựa theo công thái học, hỗ trợ sự cân bằng tự nhiên của cơ thể, giúp bạn thoải mái thư giãn trong bồn mà không gặp bất cứ trở ngại nào về tư thế nằm.

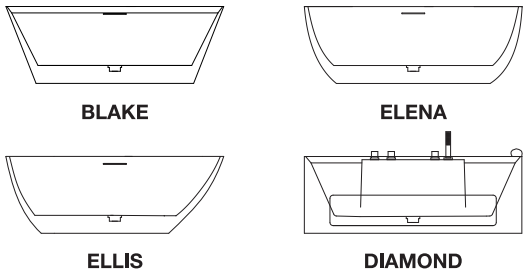

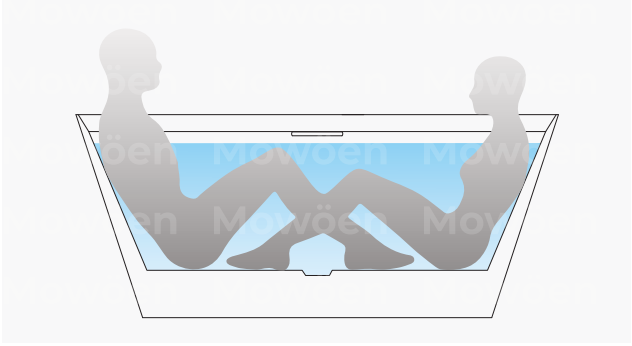

RỘNG RÃI

TỐI ĐA KHẢ NĂNG SỬ DỤNG

Được thiết kế nhằm tối đa không gian, bồn tắm bề mặt mô phỏng đá tự nhiên có sức chứa đến 2 người trưởng thành mà không gây ra bất cứ vấn đề nào về công năng.



TỐI GIẢN
TRONG THIẾT KẾ

Ra đời với sự kết hợp giữa thiết kế tối giản và bề mặt mô phỏng đá tự nhiên, bồn tắm Mowoen tạo ra một không gian nghỉ ngơi yên tĩnh và gần gũi với thiên nhiên. Điều này cũng giúp giảm thiểu sự căng thẳng và tạo cảm giác thư giãn cho người sử dụng.

ĐẢM BẢO AN TOÀN
KHI SỬ DỤNG

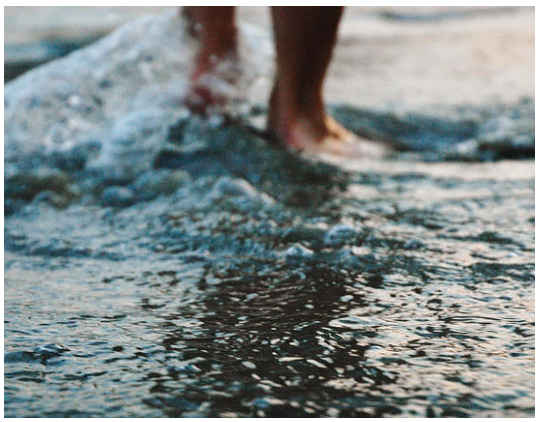

Chúng ta thường có thói quen sử dụng bồn tắm với dầu gội, sữa tắm, bathbomb,... Những sản phẩm này để lại một lớp màng trơn trượt trên bề mặt bồn tắm gây mất an toàn và tăng nguy cơ tai nạn, chấn thương, đặc biệt là đối với người cao tuổi, trẻ em và những người có vấn đề về khả năng di chuyển.

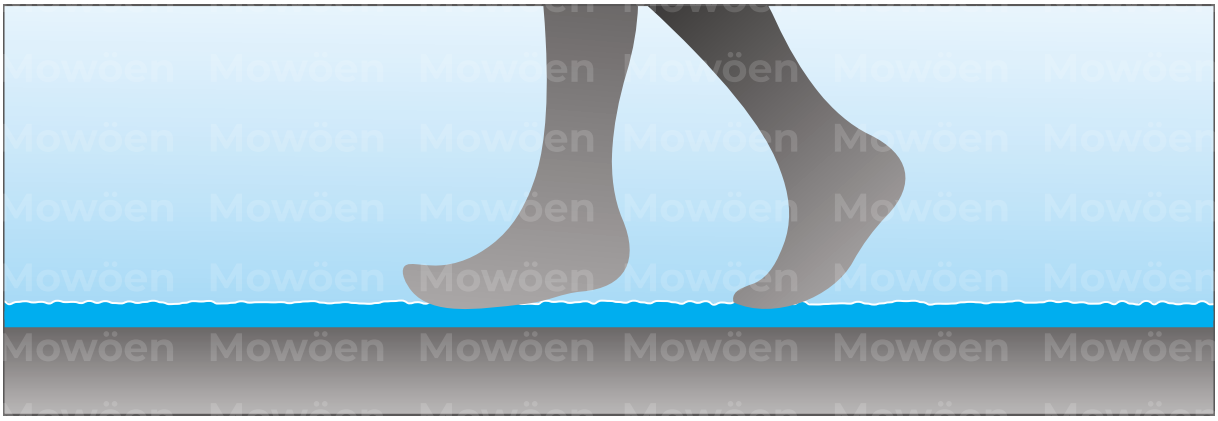

Khắc phục vấn đề đó, nhờ lớp bề mặt không bằng phẳng và vật liệu chống trơn trượt, bồn tắm bề mặt mô phỏng đá tự nhiên Mowoen hạn chế tối đa nguy cơ tai nạn khi bước chân vào hay đứng dậy trong bồn tắm.

Chất liệu bề mặt bồn tắm tạo cảm giác gần gũi với thiên nhiên, đưa bạn vào môi trường thư giãn và yên tĩnh.



NÂNG TẦM TRẢI NGHIỆM

CÙNG BỀ MẶT MÔ PHỎNG ĐÁ TỰ NHIÊN

Bề mặt mô phỏng đá tự nhiên mang lại cảm giác ổn định, thư giãn tốt hơn cho người sử dụng. Cụ thể, các đường vân sần tạo nên lực ma sát lớn, làm tăng các điểm tiếp xúc của cơ thể với bề mặt ở các bộ phận lưng, mông và chân, tạo những điểm tựa vững chắc trong bất kỳ tư thế nào. Bạn có thể tự do thả lỏng cơ thể và tận hưởng trải nghiệm tắm thoải mái nhất.

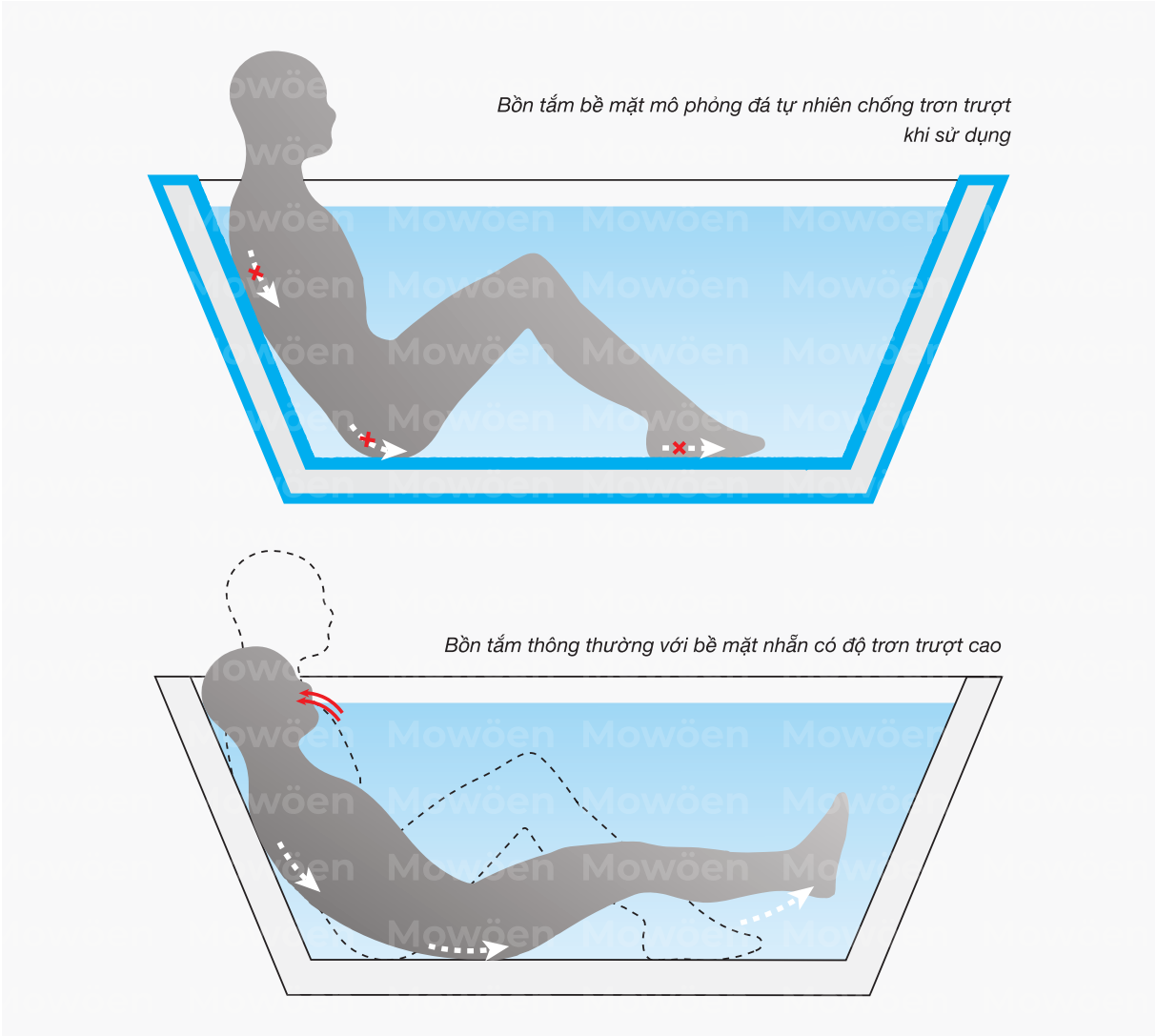

Khi sử dụng bồn tắm thông thường, chúng ta thường bị trượt xuống khi thả lỏng cơ thể, điều này gây ra cảm giác khó chịu khi cơ thể luôn phải điều chỉnh tư thế.

ĐƯỜNG CONG

AN TOÀN & THẨM MỸ

Đường cong thường được sử dụng trong thiết kế bồn tắm để tạo ra cảm giác mềm mại, êm ái và an toàn cho người sử dụng. Kết hợp với góc bo nhẹ ở các cạnh bồn giảm thiểu đau đớn, phân tán lực khi va chạm, hạn chế những rủi ro không đáng có.

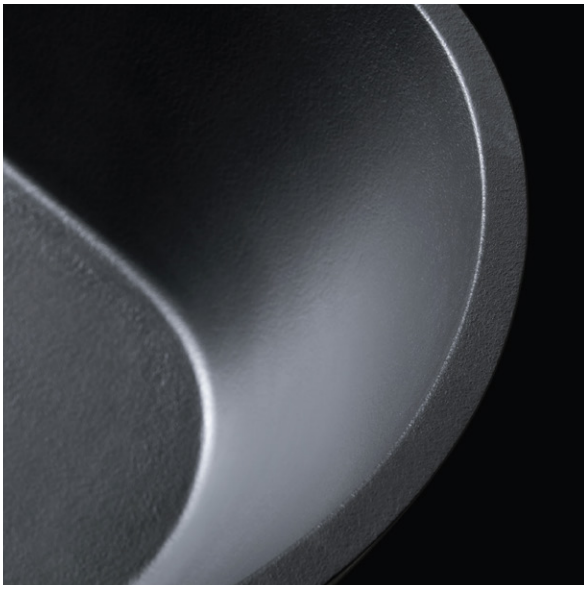

Các cạnh bo nhẹ nhàng, tối giản, phù hợp với hầu hết thiết kế của phòng tắm sẽ tạo nên sự ăn khớp, hài hoà về tổng thể, tạo nên một không gian tắm sang trọng, đẳng cấp.



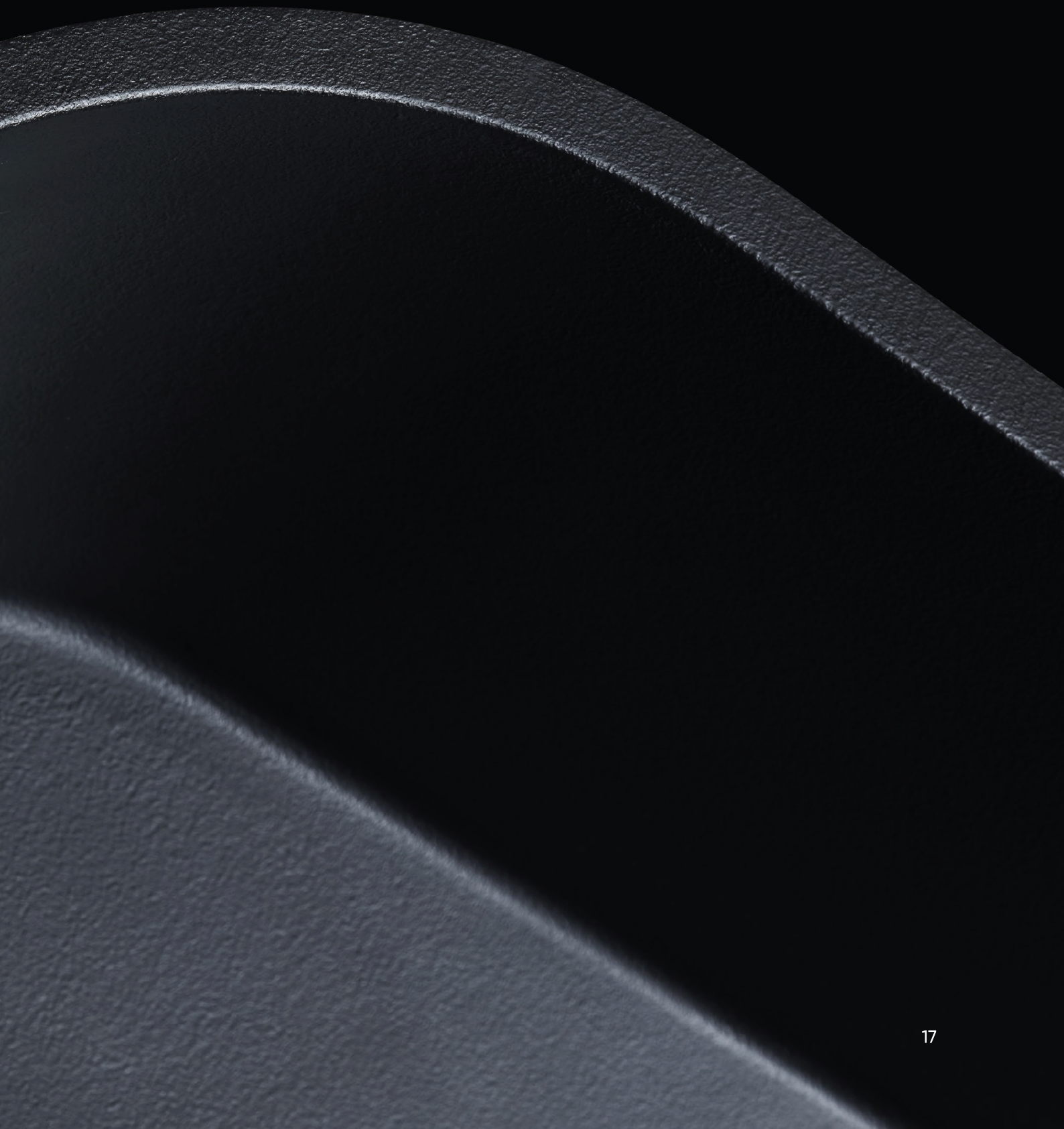

VẬT LIỆU GIỮ NHIỆT

KÉO DÀI THỜI GIAN TẬN HƯỞNG

Không gì bằng cảm giác đắm mình trong bồn tắm nước nóng và để những muộn phiền trong ngày qua đi. Khi bồn tắm được làm bằng vật liệu giữ nhiệt tốt, trải nghiệm ngâm mình càng thoải mái và chữa lành hơn nữa.

Nhờ vào tính chất dẫn nhiệt thấp của hai vật liệu chính là lớp sợi thủy tinh Ashland và Polyeste chưa no bão hòa, sự giảm nhiệt độ của nước trong bồn bị hạn chế qua thành bồn và đáy bồn, giúp nước nóng lâu hơn.

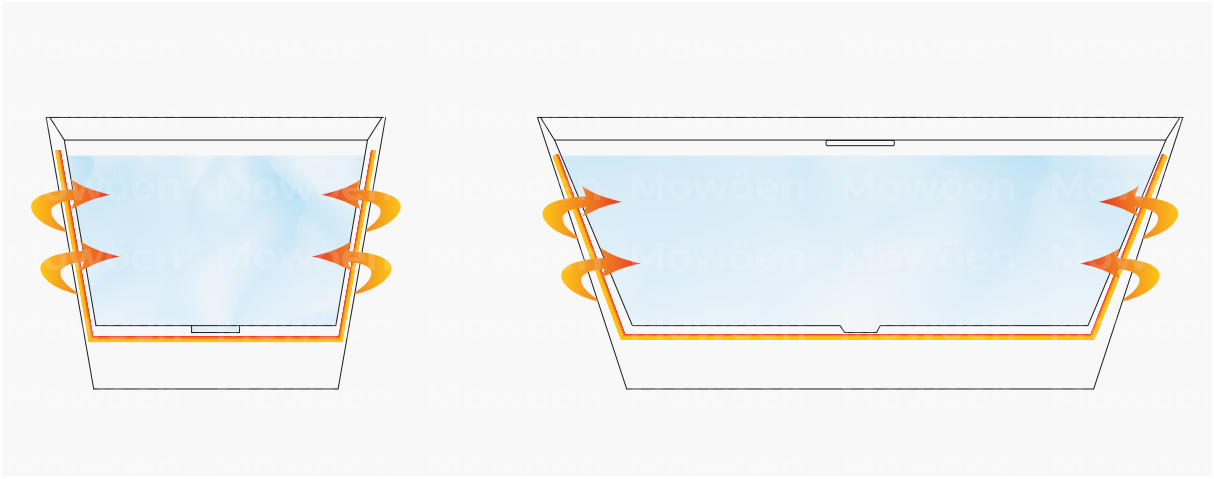

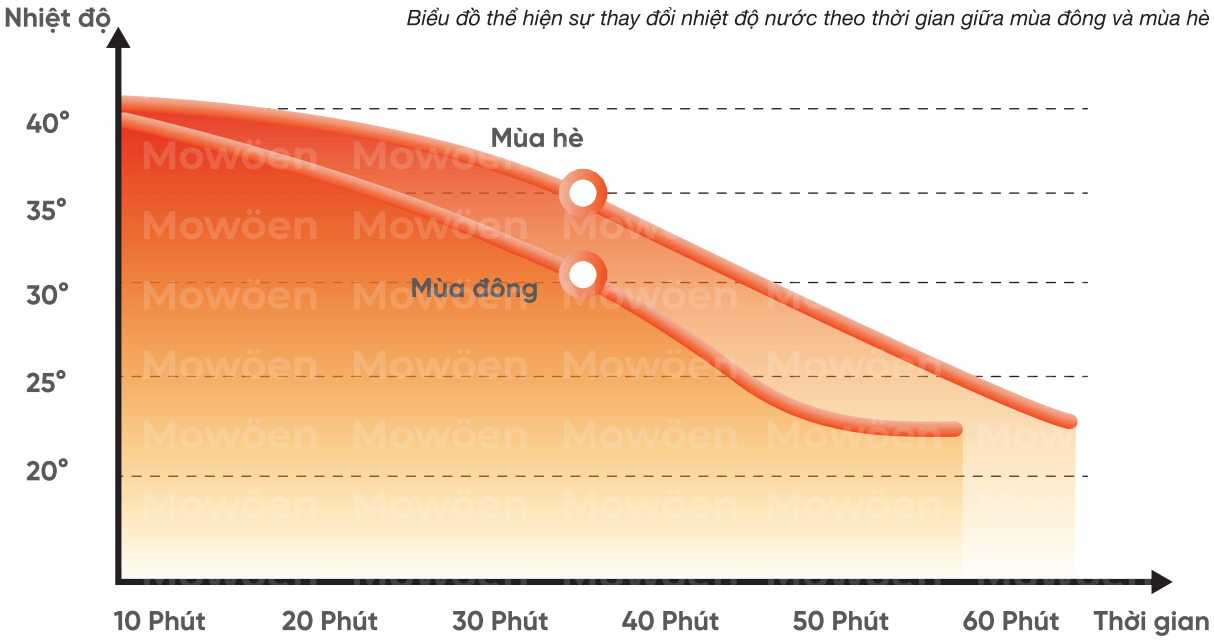

Biểu đồ thể hiện sự thay đổi nhiệt độ nước theo thời gian giữa mùa đông và mùa hè



LINH HOẠT
TRONG LẮP ĐẶT & SỬ DỤNG

Một nhược điểm lớn của bồn tắm đá tự nhiên hay nhân tạo thông thường là khối lượng nặng, gây bất tiện trong lắp đặt, bố trí, khó di chuyển, dễ làm biến dạng bề mặt sàn.



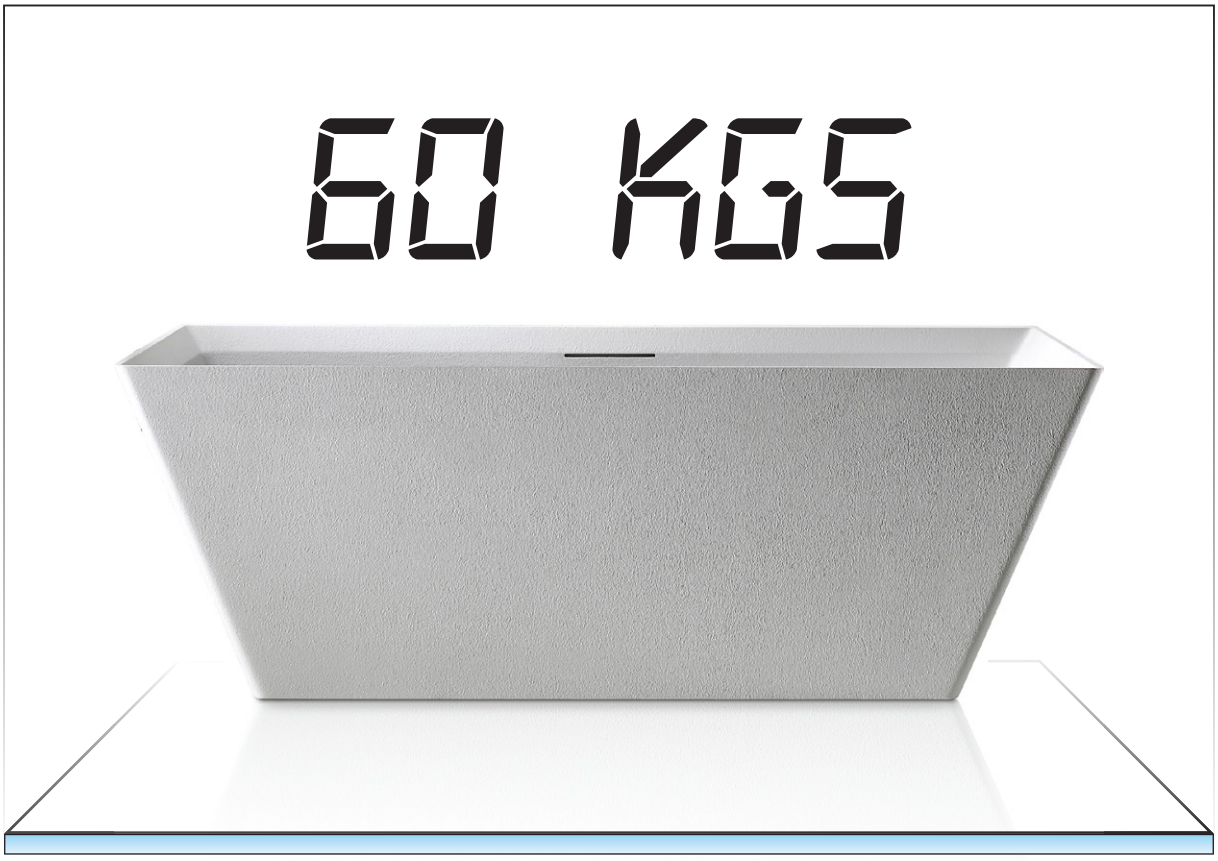

Bồn tắm bề mặt mô phỏng đá tự nhiên của Mowoen chỉ nặng khoảng 60 kg, nhẹ hơn 2.5 lần so với bồn tắm thông thường, tăng khả năng linh hoạt khi lắp đặt và sử dụng bồn.

Cụ thể, khối lượng nhẹ giúp lắp đặt và bố trí dễ dàng - dễ dàng đặt vào bất cứ vị trí nào trong phòng tắm, không yêu cầu sàn nhà chịu tải cao và dễ dàng di chuyển khi bảo hành mà không cần đến thiết bị nâng hạ nặng

Hình dáng mảnh mai, nhẹ nhàng, thanh thoát cùng bề mặt được xử lý cầu kỳ để mô phỏng đá tự nhiên, làm bạn chìm đắm trong không gian tươi mát, gần gũi mà vẫn giữ được tính tiện dụng, hiện đại.



SỰ CHỈN CHU
THỂ HIỆN TRONG TỪNG CHI TIẾT

Sự tỉ mỉ trong từng chi tiết nhỏ nhất giúp cho các bộ phận trên bồn tắm hòa quyện tạo nên sự đồng bộ, thống nhất trong phong cách tối giản.





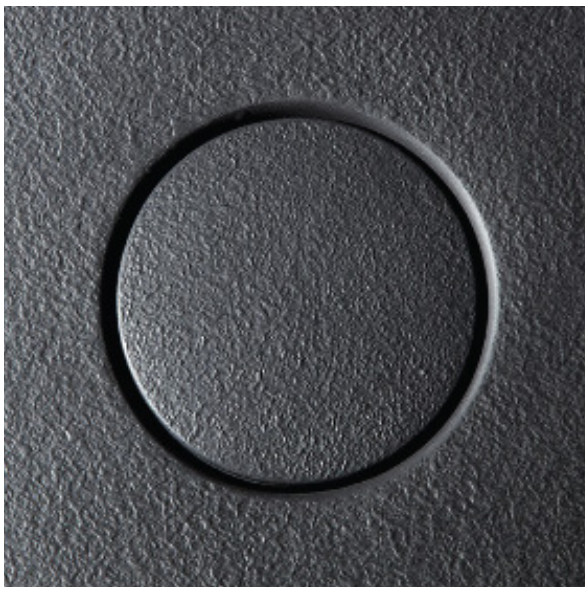

Lỗ thoát nước được chế tác tỉ mỉ, sử dụng cùng chất liệu, tương đồng với phong cách thiết kế của dáng bồn, tạo nên sự liền mạch tổng quát, gợi cảm giác đồng điệu, cuốn hút đến lạ thường.

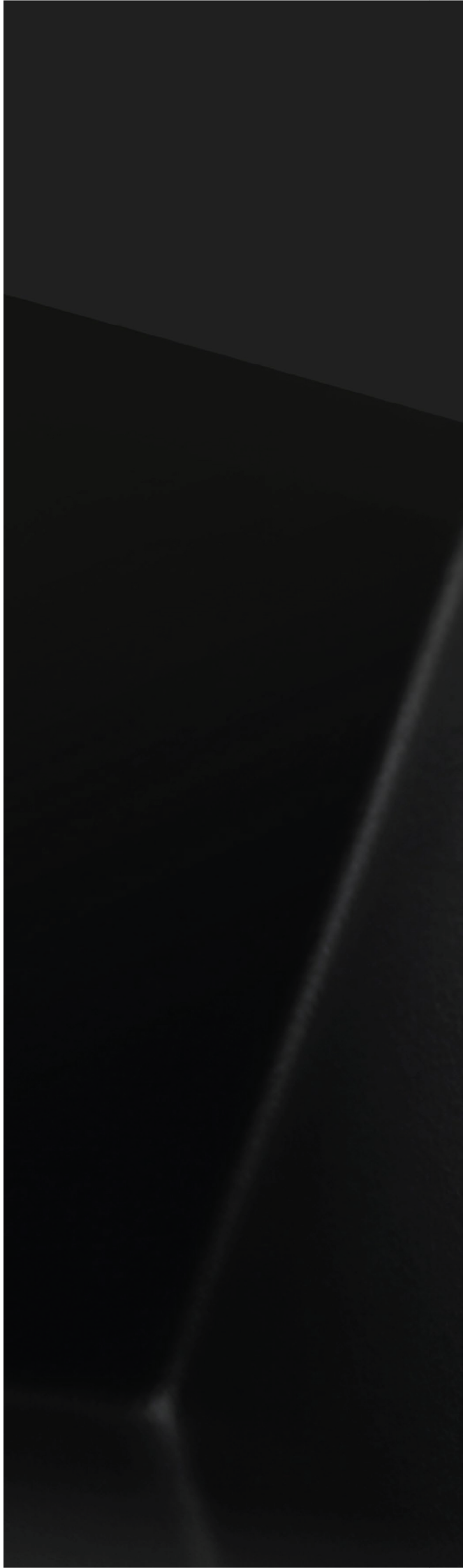

Trái ngược với sự đơn giản về hình thức, lỗ thoát tràn trên bồn tắm được nghiên cứu, thiết kế và sản xuất vô cùng tỉ mỉ.

Hình dáng đơn giản nhưng tinh tế của lỗ thoát tràn hòa hợp với thiết kế chung của bồn tắm. Các góc và đường cong được tính toán kỹ lưỡng để tối ưu công năng và tính thẩm mỹ.



Mowöen

Khoảnh khắc cơ thể chạm vào làn nước và cảm nhận được sự thay đổi, tay chân dần nhũn ra, mọi âu lo đều trôi theo những làn nước mát dịu khi bắt đầu ngồi xuống. Dòng nước chuyển động, ôm lấy cơ thể ta. Sự tĩnh lặng, tự do tan trong tâm trí, như ta ngủ quên trong thiên nhiên, đầu óc dần trở nên trống rỗng, tâm hồn lắng dịu. Lúc đó, ta quên đi mọi âu lo, chỉ còn lại cảm giác thoải mái và sảng khoái, thật lâu sau mới muốn bước ra khỏi nơi mang bình yên lan tỏa trong mỗi tâm hồn.



BỘ SƯU TẬP BỒN TẮM

BỀ MẶT MÔ PHỎNG ĐÁ TỰ NHIÊN

Nguyên vật liệu thân thiện với môi trường.
Thành phần chính của bề mặt sản phẩm được làm từ quặng tự nhiên, không chứa hay giải phóng các hợp chất có hại.





ĐƯỜNG NÉT
MẠNH MẼ

—

MW001 - Blake series



CHẠM
MỌI CẢM XÚC





Mowöen



MW001 - Matt White

Kích thước: 1700 x 750 x 600 mm

Loại bồn: NGÂM nguyên khối, đặt sàn hiện đại.
Đặc điểm: Bề mặt mô phỏng đá tự nhiên.
Khối lượng: 60 kg, Thể tích 350 l.



Giá: 52.900.000 VND

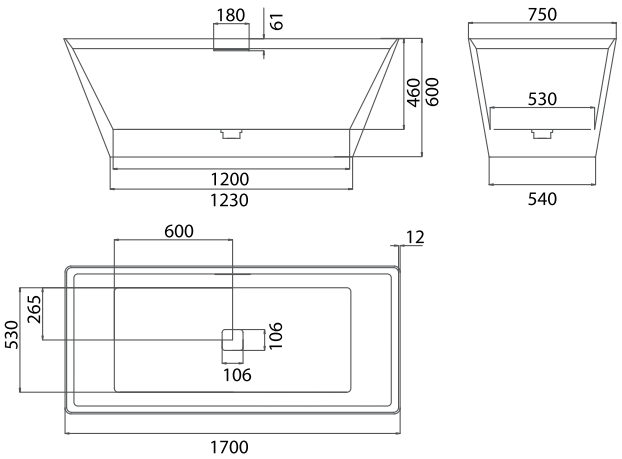



CHẠM
MỌI GIÁC QUAN



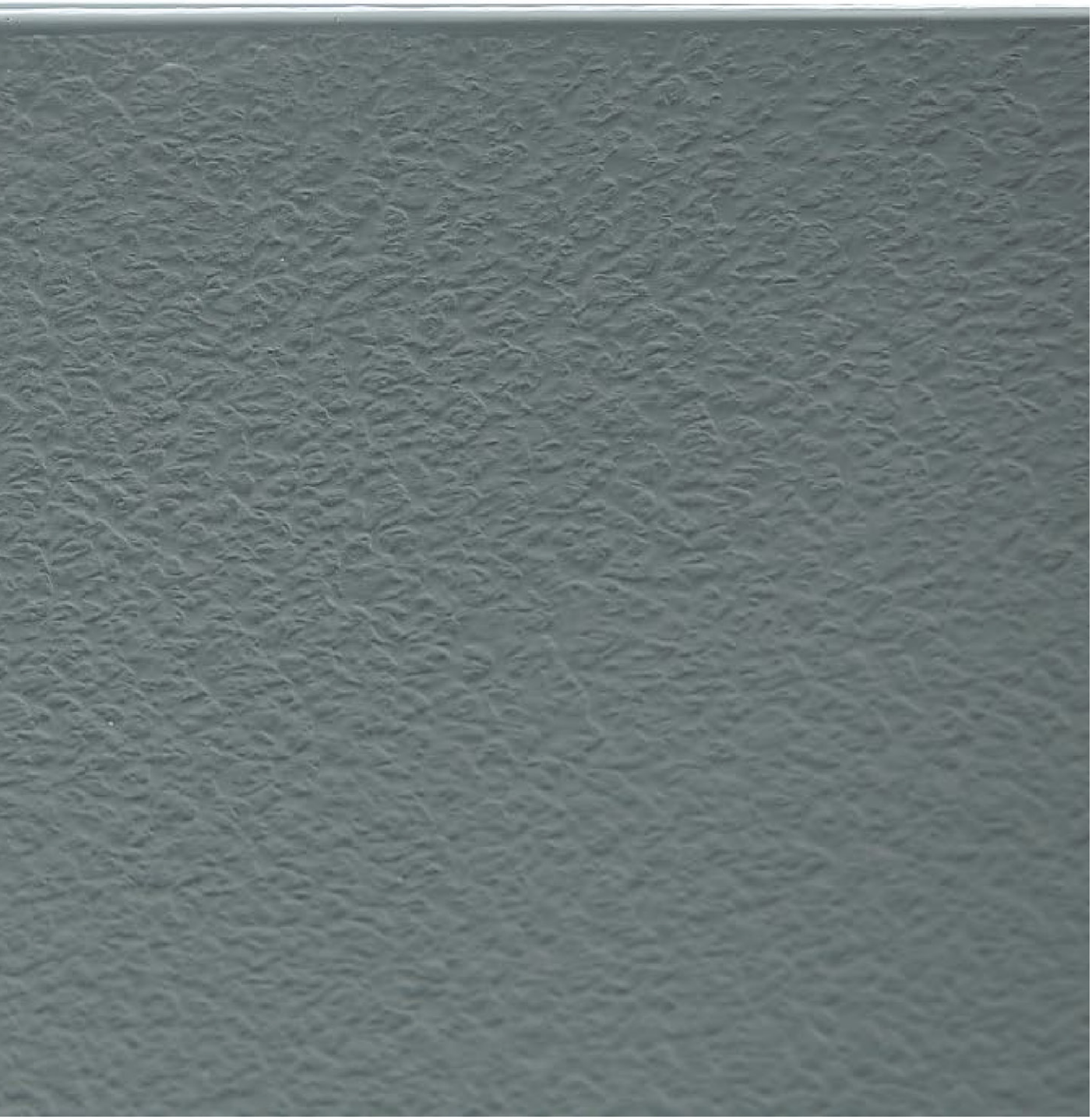

Mowöen



MW001 - Matt Gray

Kích thước: 1700 x 750 x 600 mm

Loại bồn: NGÂM nguyên khối, đặt sàn hiện đại.
Đặc điểm: Bề mặt mô phỏng đá tự nhiên.
Khối lượng: 60 kg, Thể tích 350 l.



Giá: 52.900.000 VND

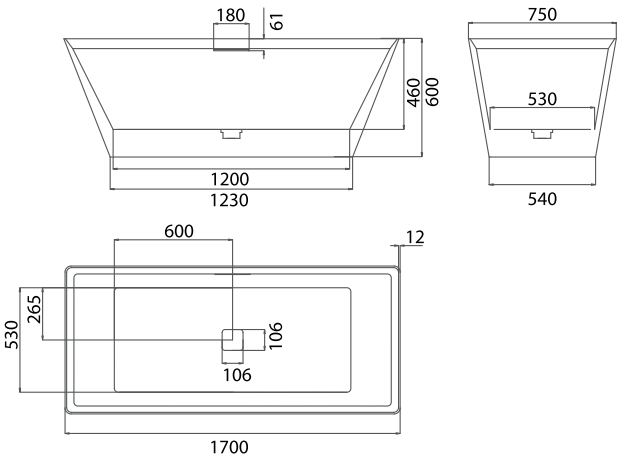





SANG TRỌNG TINH TẾ



Mowöen



MW001 - Matt Black

Kích thước: 1700 x 750 x 600 mm

Loại bồn: NGÂM nguyên khối, đặt sàn hiện đại.
Đặc điểm: Bề mặt mô phỏng đá tự nhiên.
Khối lượng: 60 kg, Thể tích 350 l.



Giá: 52.900.000 VND

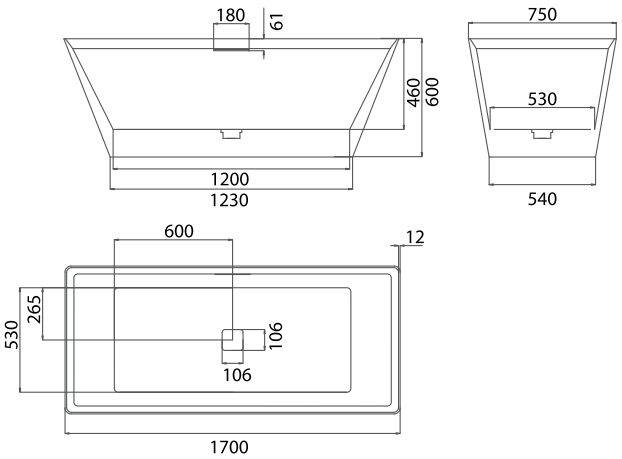



ĐƯỜNG CONG ĐƯƠNG ĐẠI THANH CAO, NHẸ NHÀNG

MW002 - Elena series






HOÀN MỸ
TRÊN MỌI GÓC ĐỘ



Mowöen



MW002 - Matt White

Kích thước: 1700 x 750 x 600 mm

Loại bồn: NGÂM nguyên khối, đặt sàn hiện đại.
Đặc điểm: Bề mặt mô phỏng đá tự nhiên.
Khối lượng: 60 kg, Thể tích 350 l.



Giá: 51.900.000 VND

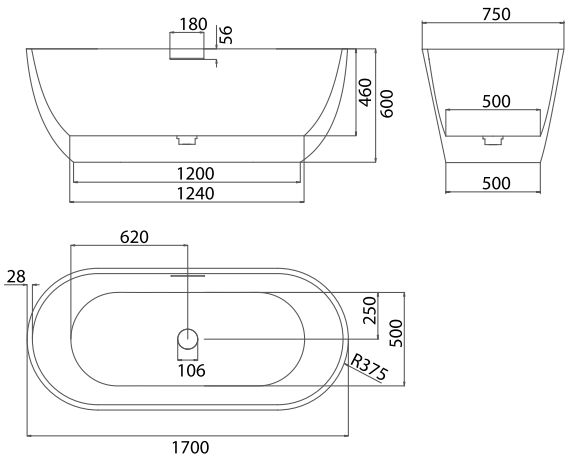



SỰ KẾT HỢP HOÀN HẢO GIỮA MÀU SẮC & BỀ MẶT







MW002 - Matt Gray

Kích thước: 1700 x 750 x 600 mm

Loại bồn: NGÂM nguyên khối, đặt sàn hiện đại.
Đặc điểm: Bề mặt mô phỏng đá tự nhiên.
Khối lượng: 60 kg, Thể tích 350 l.



Giá: 51.900.000 VND

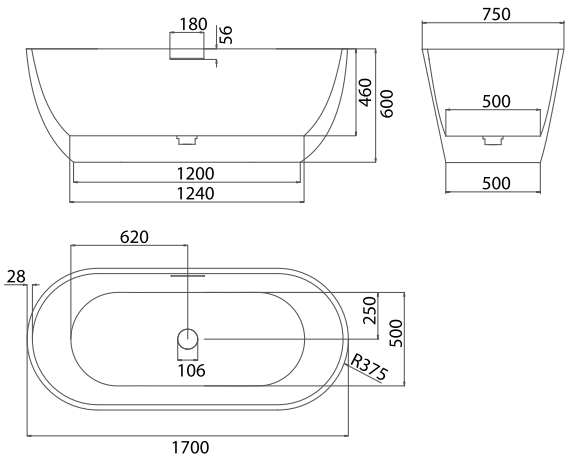



TUYỆT TÁC
THIẾT KẾ



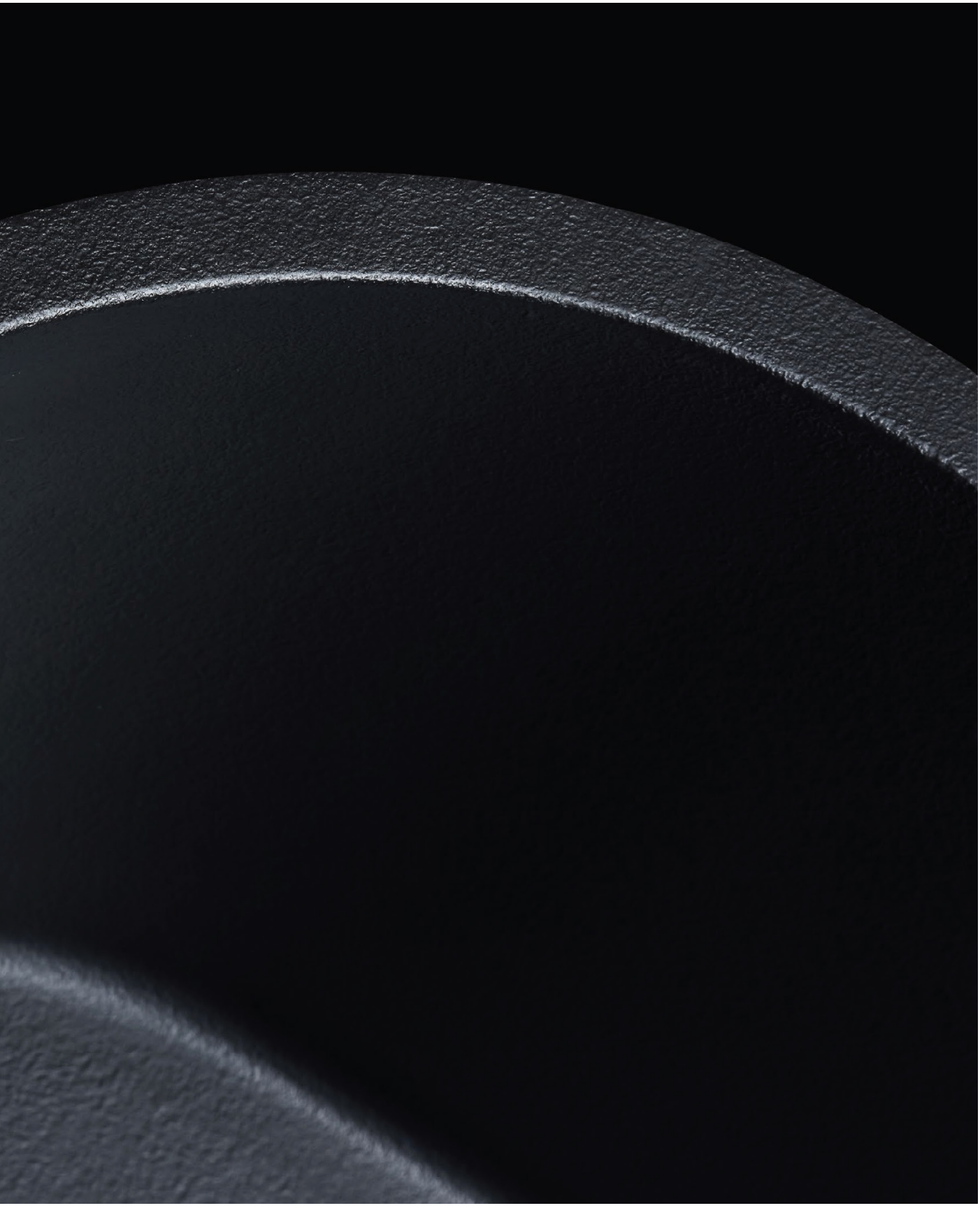

Mowöen



MW002 - Matt Black

Kích thước: 1700 x 750 x 600 mm

Loại bồn: NGÂM nguyên khối, đặt sàn hiện đại.
Đặc điểm: Bề mặt mô phỏng đá tự nhiên.
Khối lượng: 60 kg, Thể tích 350 l.



Giá: 51.900.000 VND

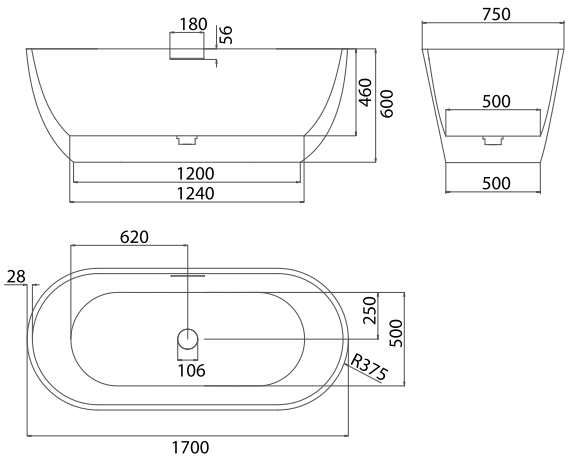



ĐƯỜNG NÉT MỀM MẠI
DUYÊN DÁNG

MW003 - Ellis series





Mowöen



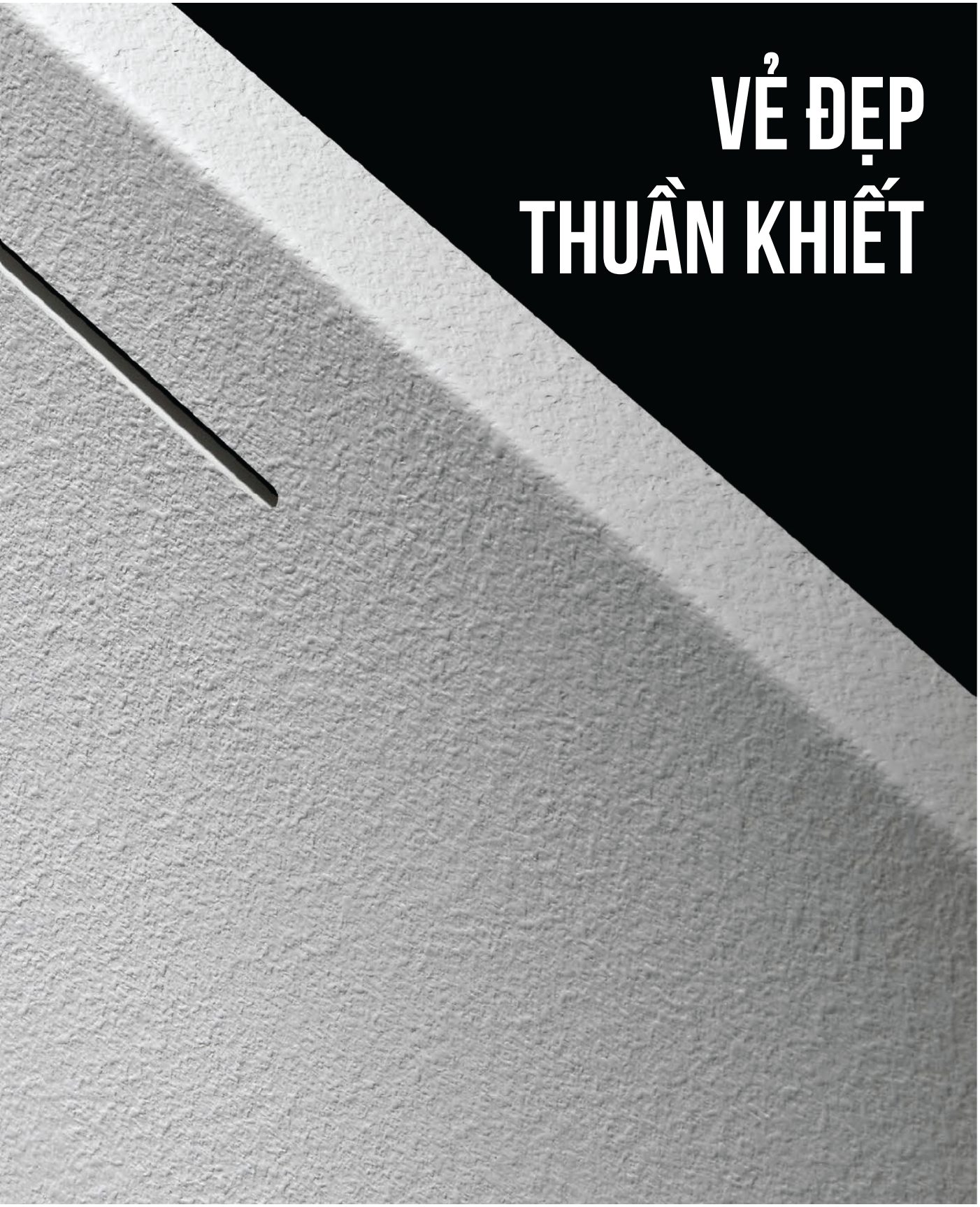

VẺ ĐẸP THUẦN KHIẾT



MW003 - Matt White

Kích thước: 1700 x 750 x 600 mm

Loại bồn: NGÂM nguyên khối, đặt sàn hiện đại.
Đặc điểm: Bề mặt mô phỏng đá tự nhiên.
Khối lượng: 60 kg, Thể tích 289 l.



Giá: 53.900.000 VND

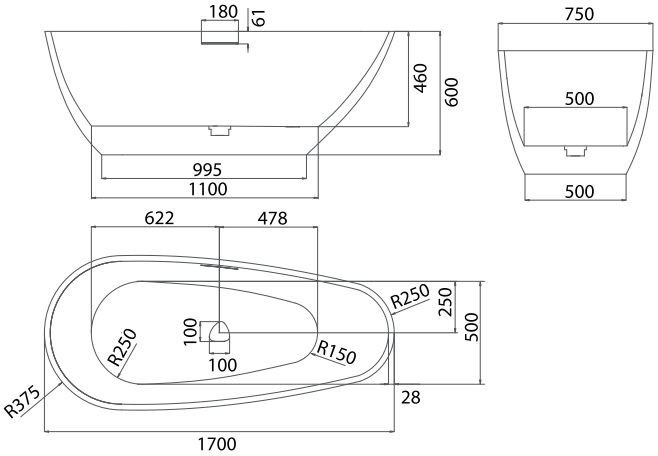




TRÀN ĐẦY
SỨC SỐNG





MW003 - Matt Gray

Kích thước: 1700 x 750 x 600 mm

Loại bồn: NGÂM nguyên khối, đặt sàn hiện đại.
Đặc điểm: Bề mặt mô phỏng đá tự nhiên.
Khối lượng: 60 kg, Thể tích 289 l.



Giá: 53.900.000 VND

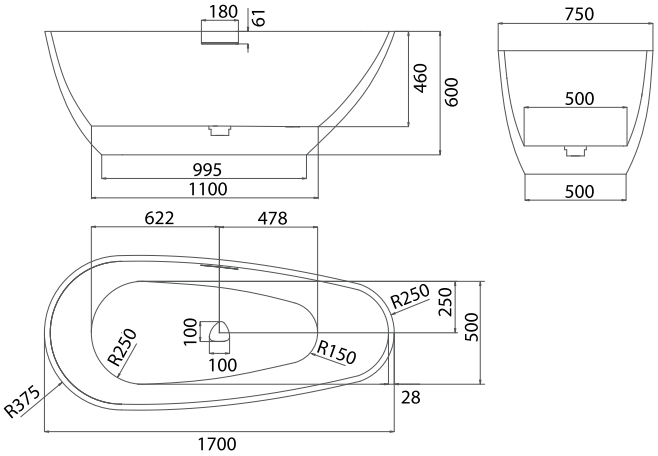



Mowöen

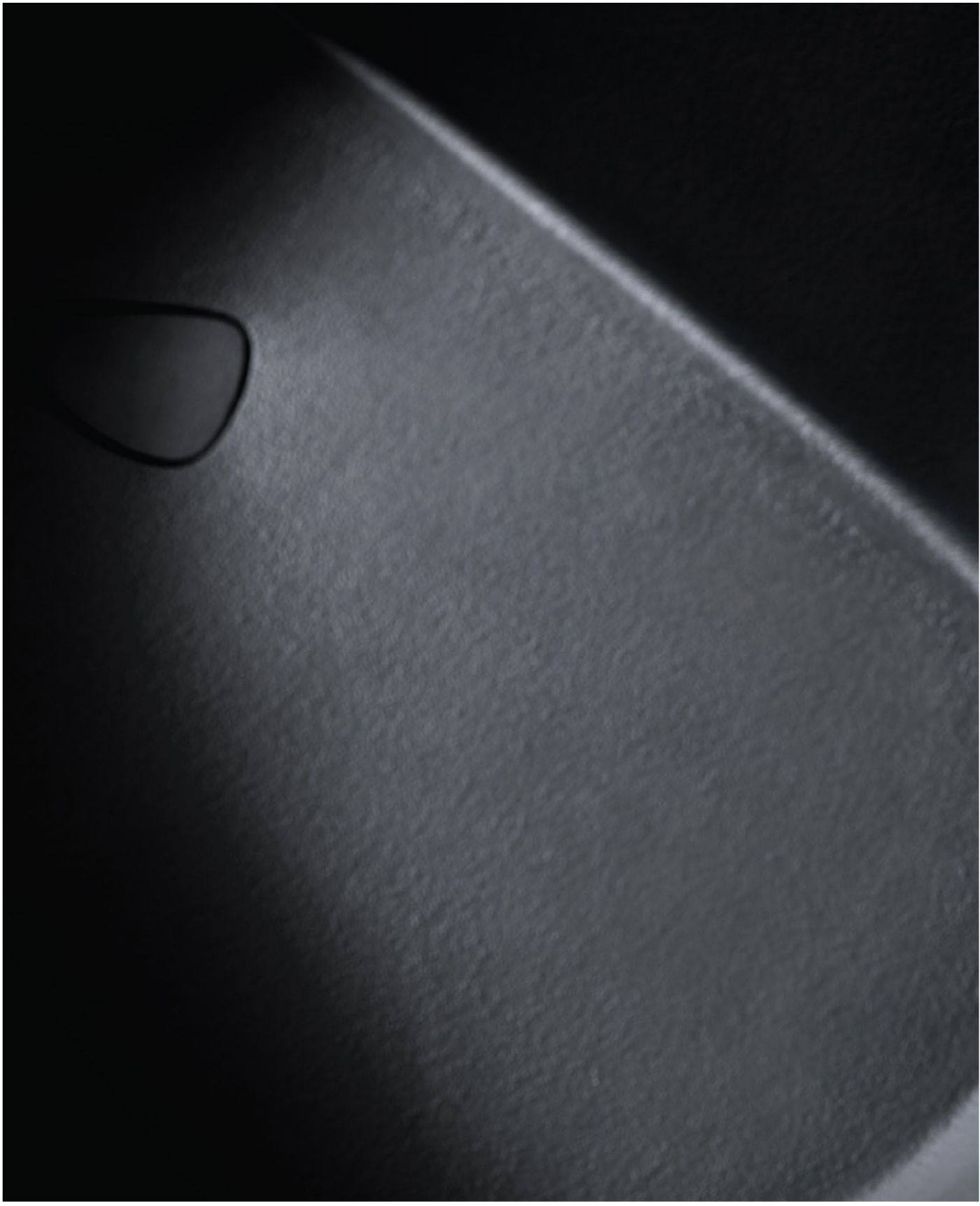

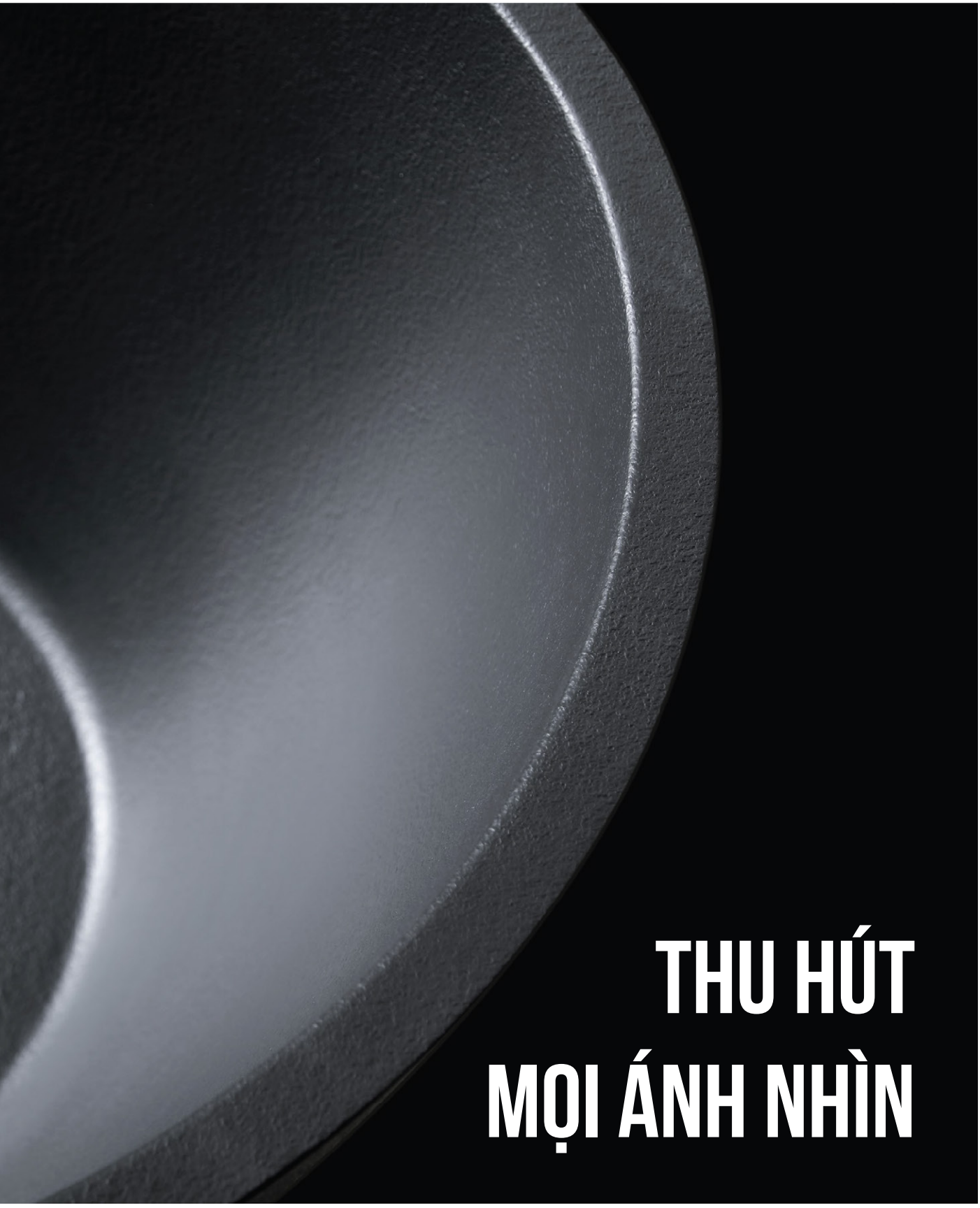

THU HÚT
MỌI ÁNH NHÌN



MW003 - Matt Black

Kích thước: 1700 x 750 x 600 mm

Loại bồn: NGÂM nguyên khối, đặt sàn hiện đại.
Đặc điểm: Bề mặt mô phỏng đá tự nhiên.
Khối lượng: 60 kg, Thể tích 289 l.



Giá: 53.900.000 VND

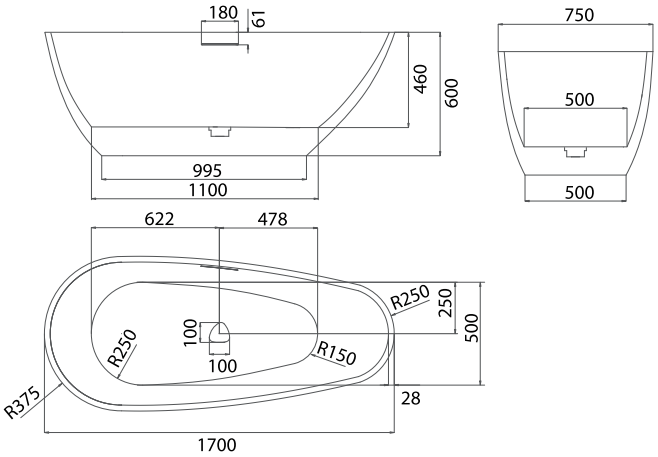



SỰ CÂN BẰNG TUYỆT ĐỐI

MWM001 - Diamond series





Mowöen

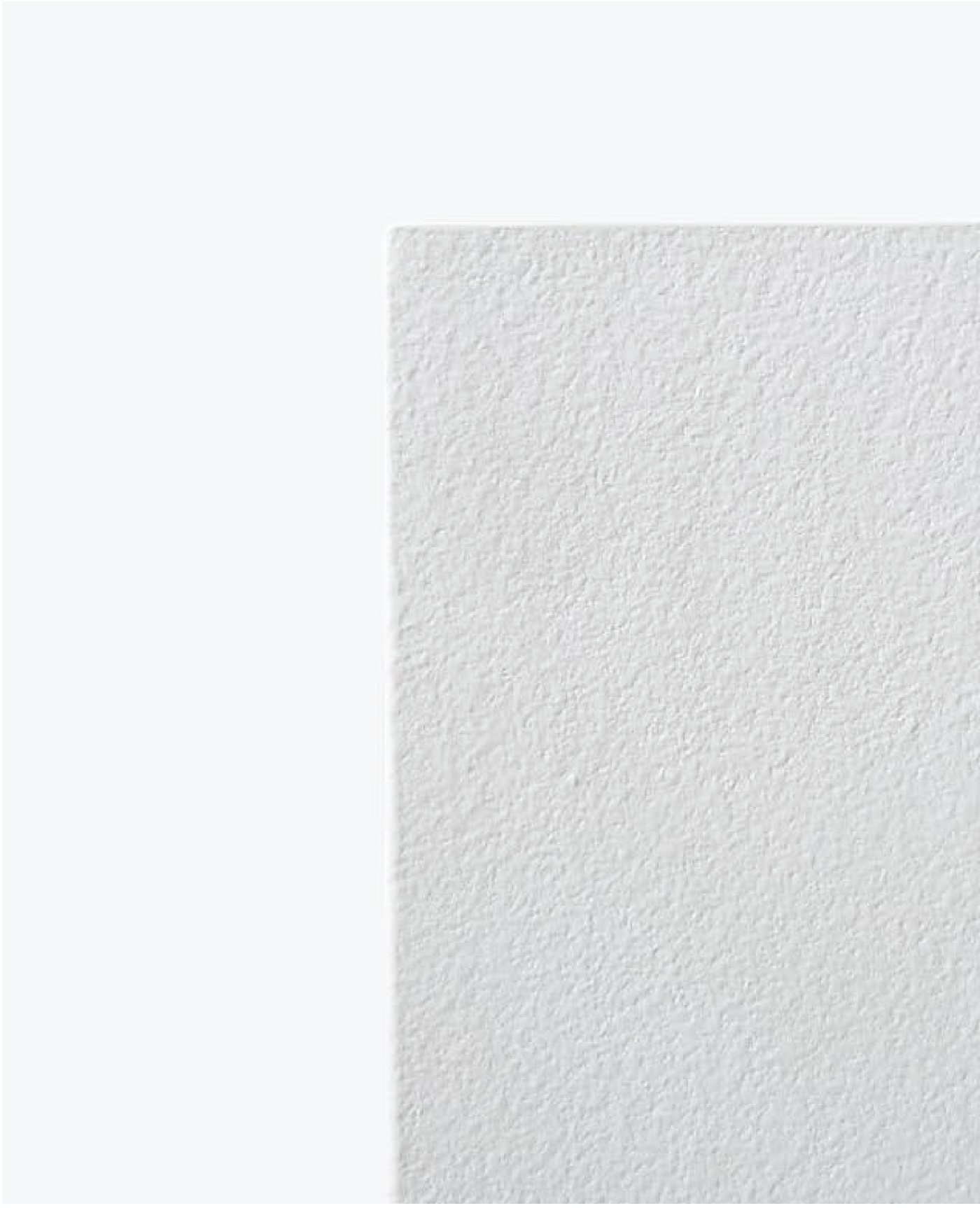



ĐẮM MÌNH VÀO THIÊN NHIÊN

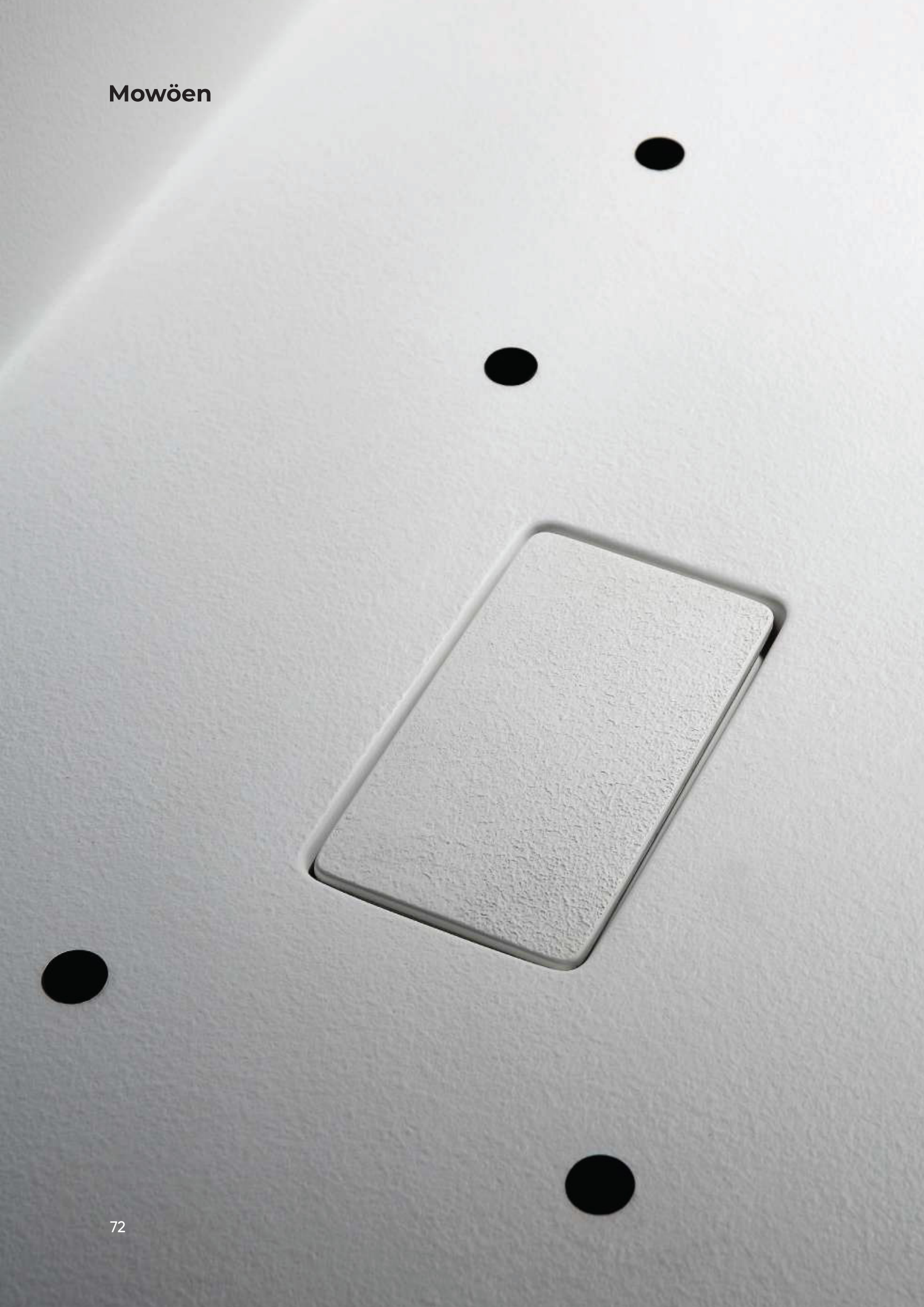

MWM001.MS - Matt White

Kích thước: 1700 x 750 x 600 mm

Loại bồn: Massage nguyên khối, đặt sàn hiện đại.
Đặc điểm: Bề mặt mô phỏng đá tự nhiên.
Khối lượng: 78 kg, Thể tích 350 l.
Chức năng: Massage thủy lực đôi, đèn led 7 màu, chống rò rỉ điện IPX5.

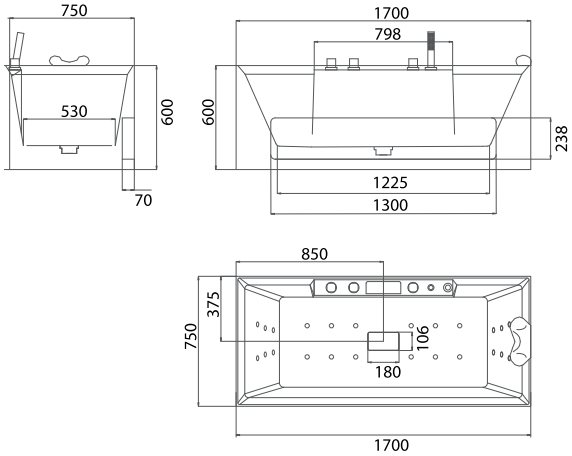



Giá: 86.900.000 VND



Mowöen CẢM ƠN BẠN!

CATALOGUE 2023



MMC INTERNATIONAL CO., LTD

Hotline: *1800 8163* | ***Website:*** *Mowoen.vn*

Hanoi: *No. 55 - TT7, Van Phu Urban Area, Ha Dong, Hanoi*
Hotline: *081.394.6789*

Ho Chi Minh City: *No. 307, Lien Phuong Street, Phu Huu Ward, Thu Duc City, HCM*
Hotline: *083.747.3789*