TIÊU CHUẨN CHÂU ÂU

bluware
Germany



PHỤ KIỆN TỦ BẾP - THIẾT BỊ BẾP

BẢO HÀNH 10 NĂM SUS304

Huy Hoàng









CATALOGUE 2025 - 2026

BLÜWARE



GIỚI THIỆU

BLUWARE LÀ NHÀ SẢN XUẤT khóa và phụ kiện thông minh nội thất nhà bếp, bếp từ - phụ kiện bếp - thiết bị vệ sinh, tủ bếp bằng inox - tủ áo, phụ kiện khóa cửa. Thương hiệu Sản phẩm của BLUWARE đến từ nước Đức.

SỨ MỆNH

Sản phẩm: Là một nhà phân phối thiết bị nội thất tủ bếp, đặc biệt là thiết bị nội thất nhà bếp như phụ kiện tủ bếp inox, bản lề, ray bi, ở nhiều phân khúc giá phù hợp với từng nhu cầu đa dạng của khách hàng.

TẦM NHÌN

Là nhà phân phối các sản phẩm nội thất tủ bếp cao cấp tại Việt Nam. Cùng với những nước đi đúng đắn trong chiến lược kinh doanh, BLUWARE ngày càng khẳng định vai trò là một nhà cung cấp phụ kiện nội thất cao cấp cho mỗi ngôi nhà, căn bếp của người Việt từ phụ kiện tủ bếp inox tới bếp cao cấp, giá kệ Inox...

Chúng tôi cũng cam kết mang lại cho khách hàng:

+ Sản phẩm nguồn gốc rõ ràng: Xuất xứ của mọi chi tiết sản phẩm phụ kiện nhà bếp đều BLUWARE cung cấp tuyệt đối trung thực và chính xác.

+ Chất lượng hàng đầu thế giới: Toàn bộ sản phẩm được phân phối tại BLUWARE đều là những sản phẩm chính hãng, đạt tiêu chuẩn Châu Âu hoặc Hoa Kỳ.

Công ty chúng tôi rất hân hạnh được phục vụ quý khách hàng và hợp tác với mọi doanh nghiệp trên cả nước, các công ty nội thất, các xưởng sản xuất tủ bếp, để phát triển hệ thống phân phối và tiêu thụ sản phẩm.

Trân trọng!

CHÍNH SÁCH BẢO HÀNH & ĐỔI HÀNG

1- Bảo hành 10 năm đối với mã sản phẩm sus304

2- Bảo hành 1 năm với sản phẩm khác , và động cơ, cơ cấu vận hành

Điều kiện bảo hành:

Không do lỗi của nhà sản xuất

Điều kiện đổi hàng:

Hộp sản phẩm còn nguyên lành

Thời gian đổi là 5 ngày

TRUNG TÂM BẢO HÀNH

ĐC: Số 12 BT9 Vân Canh Hoài Đức

ĐT: 0971 141 535

THÀNH TÍCH ĐẠT ĐƯỢC CỦA BLUWARE







Huy Hoang

LOGO HÌNH

BLUWARE

LOGO VIẾT THƯỜNG

bluware

SỨ MỆNH BLUWARE

ĐỐI VỚI KHÁCH HÀNG

Không ngừng sáng tạo, tạo ra những sản phẩm độc đáo bền vững cho khách hàng với dịch vụ chất lượng cao, giá cả cạnh tranh.

ĐỐI VỚI ĐỐI TÁC

Tạo ra sự hợp tác tin tưởng toàn diện để hỗ trợ nhau cùng phát triển.

ĐỐI VỚI NHÂN VIÊN

Tạo lập một môi trường làm việc mang lại hiệu quả cao nhất nhằm phát huy một cách toàn diện tài năng của từng cán bộ công nhân viên, tạo ra thu nhập cao cho cuộc sống ổn định và hạnh phúc để có thể tạo ra nhiều giá trị cho khách hàng, đối tác, cổ đông và xã hội.

ĐỐI VỚI CỘNG ĐỒNG

BLUWARE hướng tới là một trong những công ty đóng góp phần gìn giữ môi trường sống xanh sạch đẹp, đóng góp và những công việc từ thiện giúp đỡ người già cô đơn, trẻ em cơ nhỡ, góp phần làm cho cuộc sống và xã hội ngày càng tốt đẹp hơn.

TẦM NHÌN BLUWARE

BLUWARE hướng tới là Công ty phân phối phụ kiện tủ bếp - tủ gỗ hàng đầu Việt Nam, năm 2020 hệ thống văn phòng Showroom có mặt ở tất cả các tỉnh trọng yếu trên nước Việt Nam. Hướng tới mở rộng hoạt động ra các nước phát triển trên khắp châu lục.



MỤC LỤC

GIÁ BÁT NÂNG HẠ ĐIỆN BLUWARE CẢM ỨNG 6
TỦ ĐỰNG ĐỒ KHÔ 7
GIÁ NÂNG HẠ ĐỂ BÁT ĐĨA 8
GIÁ BÁT 2 TẦNG CAO CẤP INOX SUS304 BLUWARE 9
GIÁ DAO THỚT, CHAI LỌ GIẢM CHẤN DẠNG NAN INOX 250 - 400MM 10
GIÁ ĐỰNG GIA VỊ, CHAI LỌ GIẢM CHẤN DẠNG NAN 300 - 400MM 11
GIÁ XOONG NỒI GIẢM CHẤN DẠNG NAN 600 - 900MM 12
GIÁ XOONG NỒI, BÁT ĐĨA GIẢM CHẤN DẠNG NAN 600 - 900MM 13
GIÁ TỦ GÓC LIÊN HOÀN DẠNG NAN INOX 450MM 14
MÂM XOAY TỦ GÓC 180 - 270 - 360 ĐỘ 15
THÙNG GẠO 16
THÙNG RÁC 17
GIÁ NÂNG HẠ BÁT ĐĨA OVAL INOX304 18
GIÁ BÁT 2 TẦNG CAO CẤP OVAL INOX SUS304 19
GIÁ XOONG NỒI GIẢM CHẤN DẠNG NAN OVAL INOX 304 20
GIÁ XOONG BÁT ĐĨA OVAL INOX 304 21
GIÁ DAO THỚT, CHAI LỌ GIẢM CHẤN OVAL INOX 304 BLUWARE 22
BẾP TỪ ..... 23 - 28
HÚT MÙI ..... 29 - 31
CHẬU RỬA BÁT ..... 32 - 35
BẢN LỀ 36
VÒI RỬA MẶT 37
SEN CÂY ..... 38 - 40
DỰ ÁN TIÊU BIỂU ..... 41 - 46
KHO XƯỞNG 47

Huy Hoàng

GIÁ BÁT NÂNG HẠ ĐIỆN BLUWARE CẢM ỨNG

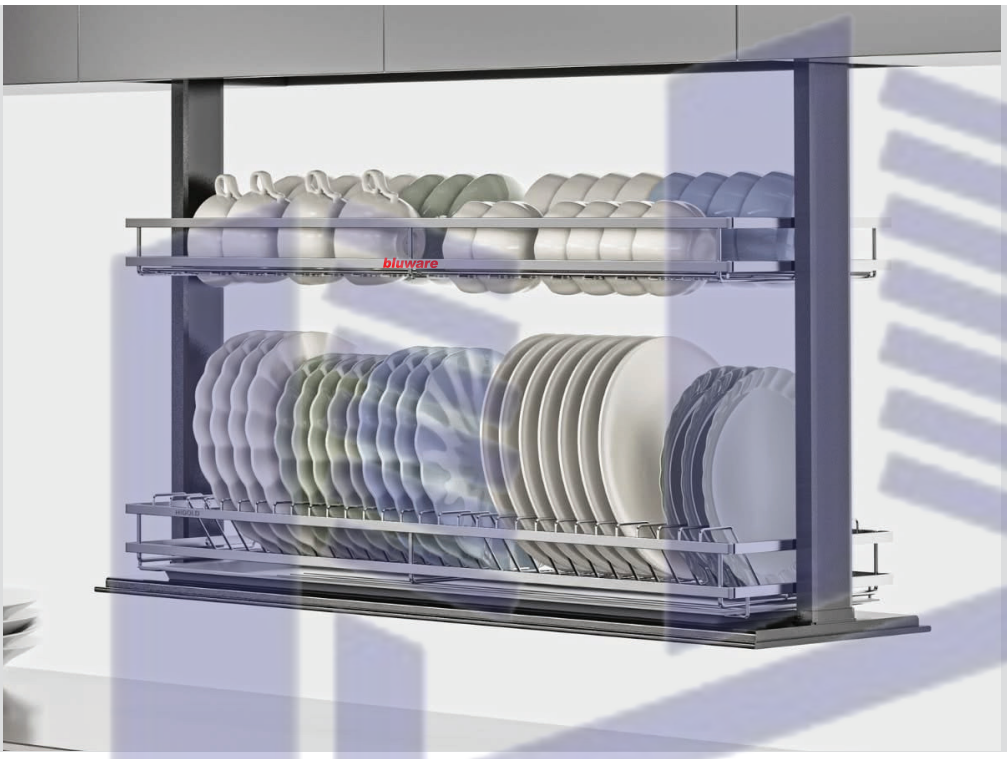

MÃ SẢN PHẨM	QUY CÁCH	ĐƠN VỊ	GIÁ BÁN	
E80	• Chất liệu Inox 304 • Phụ kiện đi kèm Đèn LED đi kèm • Tải trọng 30kg • Chức năng Để bát đĩa trong tủ bếp • Tính năng • Cảm ứng chạm đa điểm • Bảo hành * Inox 304 bảo hành 10 năm , * Động cơ ,phụ kiện, đèn bảo hành 2 năm • Kích thước sản phẩm : 765x280x560 mm * Chiều rộng sản phẩm: 764 mm * Chiều sâu khoang tủ: ≥ 300 mm * Chiều cao khoang tủ: ≥ 650mm • Nguồn cấp: 220V	Bộ	26.000.000	

Huy Hoàng

TỦ KHO ĐỰNG ĐỒ KHÔ

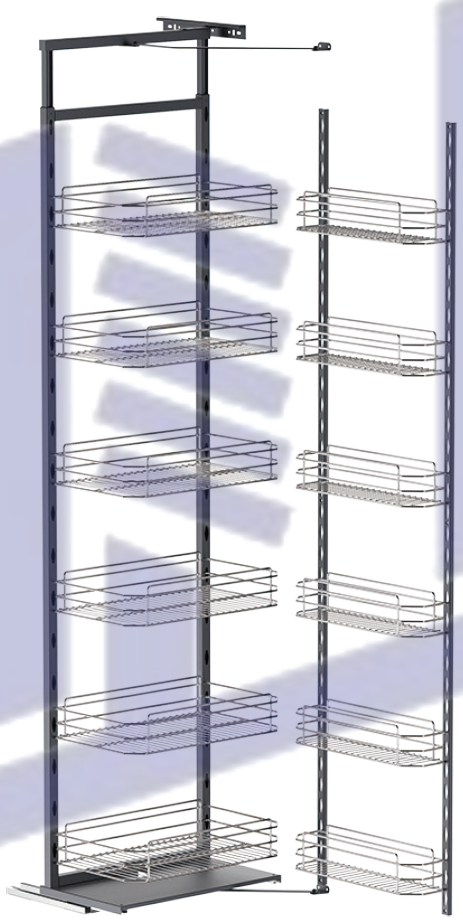



MÃ SẢN PHẨM	QUY CÁCH	ĐƠN VỊ	GIÁ BÁN	GHI CHÚ
K456 (TKN9045 - 6 SUS304)	Tủ để đồ khô cánh mở Inox SUS304 6 tầng 12 rổ dạng nan cánh , khoang tủ 450MM Kích thước lắp đặt: R415*S500*C(1650-1950)	Bộ	14,100,000	

Huy Hoàng

GIÁ NÂNG HẠ ĐỂ BÁT ĐĨA

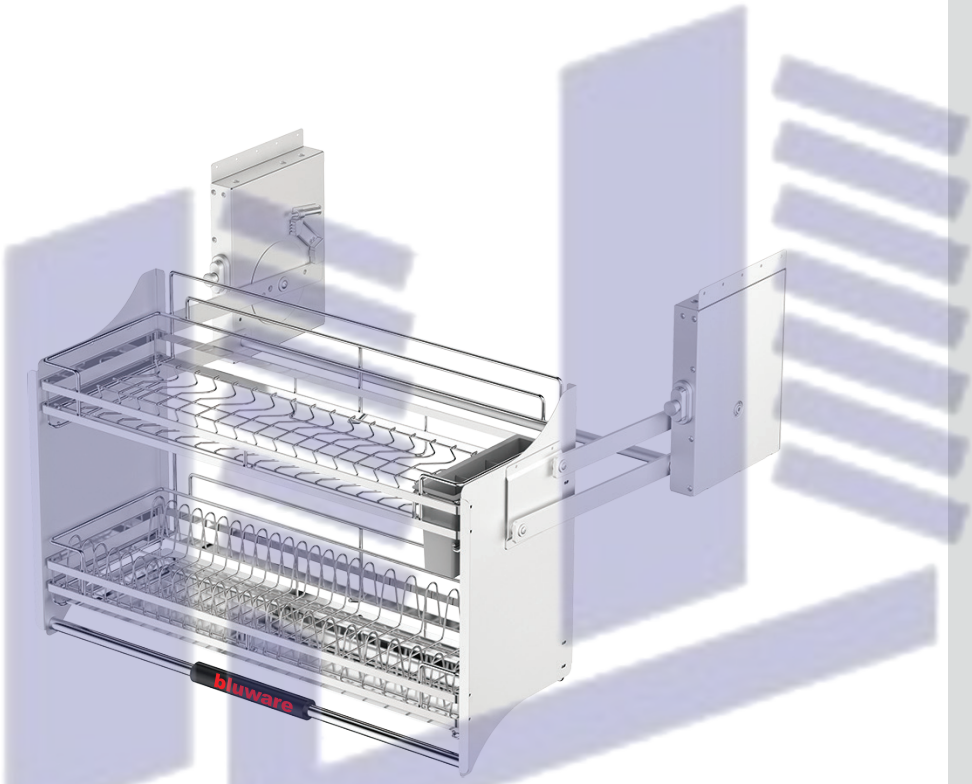

MÃ SẢN PHẨM	QUY CÁCH	ĐƠN VỊ	GIÁ BÁN	GHI CHÚ
GIÁ NÂNG HẠ ĐỂ BÁT ĐĨA INOX BLUWARE				
NH70 (NH7102 SUS304)	Giá nâng hạ để bát đĩa Inox BLUWARE khoang tủ 700MM Kích thước lắp đặt: (R665*S280*C650)	Bộ	9,500,000	
NH80 (NH7103 SUS304)	Giá nâng hạ để bát đĩa Inox BLUWARE khoang tủ 800MM Kích thước lắp đặt: (R765*S280*C650)	Bộ	9,700,000	
NH90 (NH7104 SUS304)	Giá nâng hạ để bát đĩa Inox BLUWARE khoang tủ 900MM Kích thước lắp đặt: (R865*S280*C650)	Bộ	9,900,000	

Huy Hoàng

GIÁ BÁT 2 TẦNG CAO CẤP INOX SUS304 BLUWARE

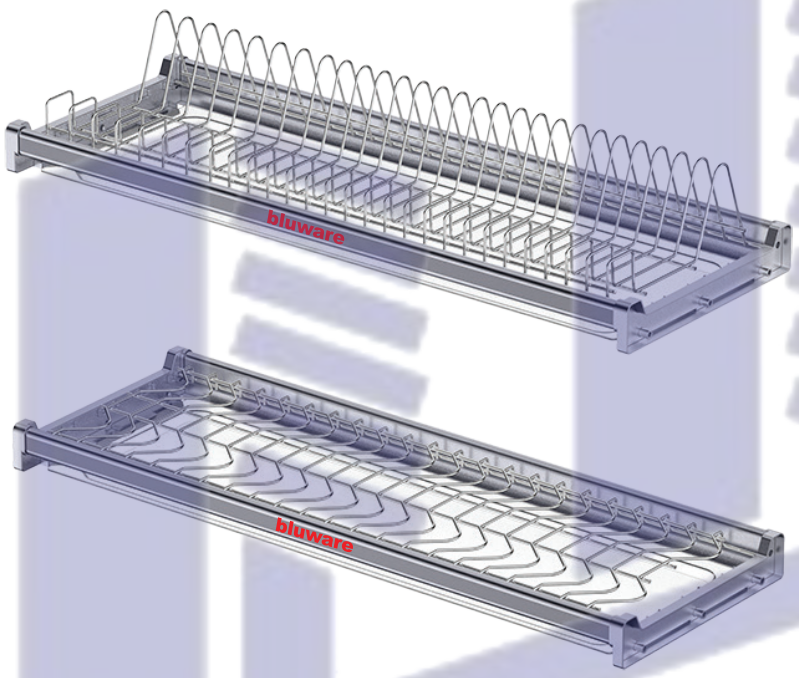

MÃ SẢN PHẨM	QUY CÁCH	ĐƠN VỊ	GIÁ BÁN	GHI CHÚ
B270 (BN270SUS304)	Giá bát 2 tầng cao cấp inox SUS 304 BLUWARE Khoang tủ 700MM, Kích thước lắp đặt: R665*S280*C650	Bộ	2,700,000	
B280 (BN280SUS304)	Giá bát 2 tầng cao cấp inox SUS 304 BLUWARE Khoang tủ 800MM, Kích thước lắp đặt: R765*S280*C650	Bộ	2,900,000	
B290 (BN290SUS304)	Giá bát 2 tầng cao cấp inox SUS 304 BLUWARE Khoang tủ 900MM, Kích thước lắp đặt: R865*S280*C650	Bộ	3,100,000	

Huy Hoàng

GIÁ DAO THỚT, CHAI LỌ GIẢM CHẤN DẠNG NAN INOX 250 - 400MM

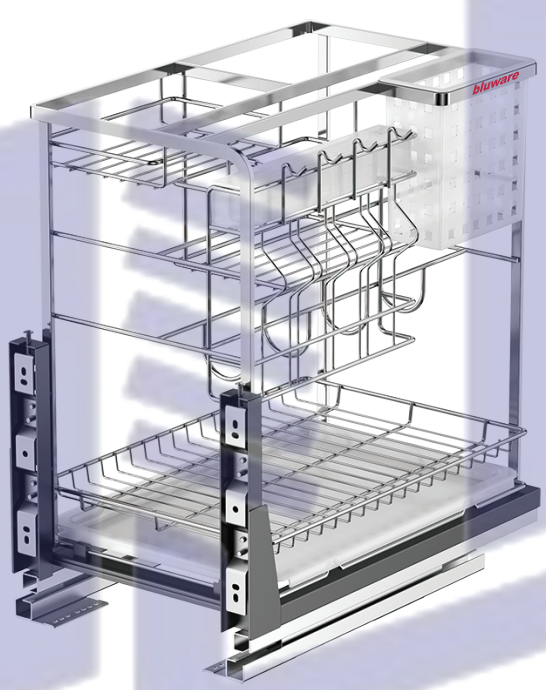



D25 (NA0925 SUS 304)	Giá dao thớt chai lọ giảm chấn dạng nan Inox BLUWARE SUS304 Khoang tủ 250MM kích thước lắp đặt: R215*S500*C530	Bộ	3,550,000	
D30 (NA0930 SUS 304)	Giá dao thớt chai lọ giảm chấn dạng nan Inox BLUWARE SUS304 Khoang tủ 300MM kích thước lắp đặt: R265*S500*C530	Bộ	3,750,000	
D35 (NA0935 SUS 304)	Giá dao thớt chai lọ giảm chấn dạng nan Inox BLUWARE SUS304 Khoang tủ 350MM kích thước lắp đặt: R315*S500*C530	Bộ	3,850,000	
D40 (NA0940 SUS 304)	Giá dao thớt chai lọ giảm chấn dạng nan Inox BLUWARE SUS304 Khoang tủ 400MM kích thước lắp đặt: R365*S500*C530	Bộ	3,950,000	

GIÁ ĐỰNG GIA VỊ, CHAI LỌ GIẢM CHẤN DẠNG NAN 300 - 400MM

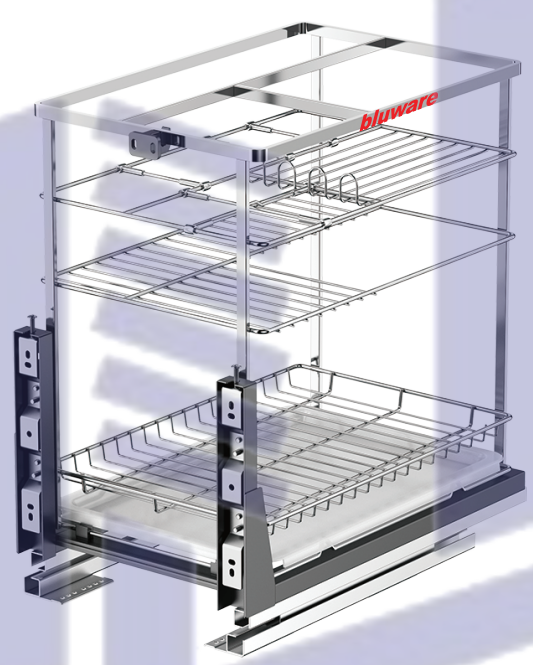



MÃ SẢN PHẨM	QUY CÁCH	ĐƠN VỊ	GIÁ BÁN	GHI CHÚ
G25 (BGNT250 SUS304	Giá đựng chai lọ thớt giảm chấn dạng nan Inox BLUWARE SUS304 Khoang tủ 250MM, kích thước lắp đặt: R215*S500*C530	Bộ	4,000,000	
G30 (BGNT300 SUS 304)	Giá đựng chai lọ thớt giảm chấn dạng nan Inox BLUWARE SUS304 Khoang tủ 300MM, kích thước lắp đặt: R265*S500*C530	Bộ	4,100,000	
G35 (BGNT350 SUS 304)	Giá đựng chai lọ thớt giảm chấn dạng nan Inox BLUWARE SUS304 Khoang tủ 350MM, kích thước lắp đặt: R315*S500*C530	Bộ	4,200,000	
G40 (BGNT400 SUS 304)	Giá đựng chai lọ thớt giảm chấn dạng nan Inox BLUWARE SUS304 Khoang tủ 400MM, kích thước lắp đặt: R365*S500*C530	Bộ	4,300,000	

Huy Hoàng

GIÁ XOONG NỒI GIẢM CHẤN DẠNG NAN 600 - 900MM

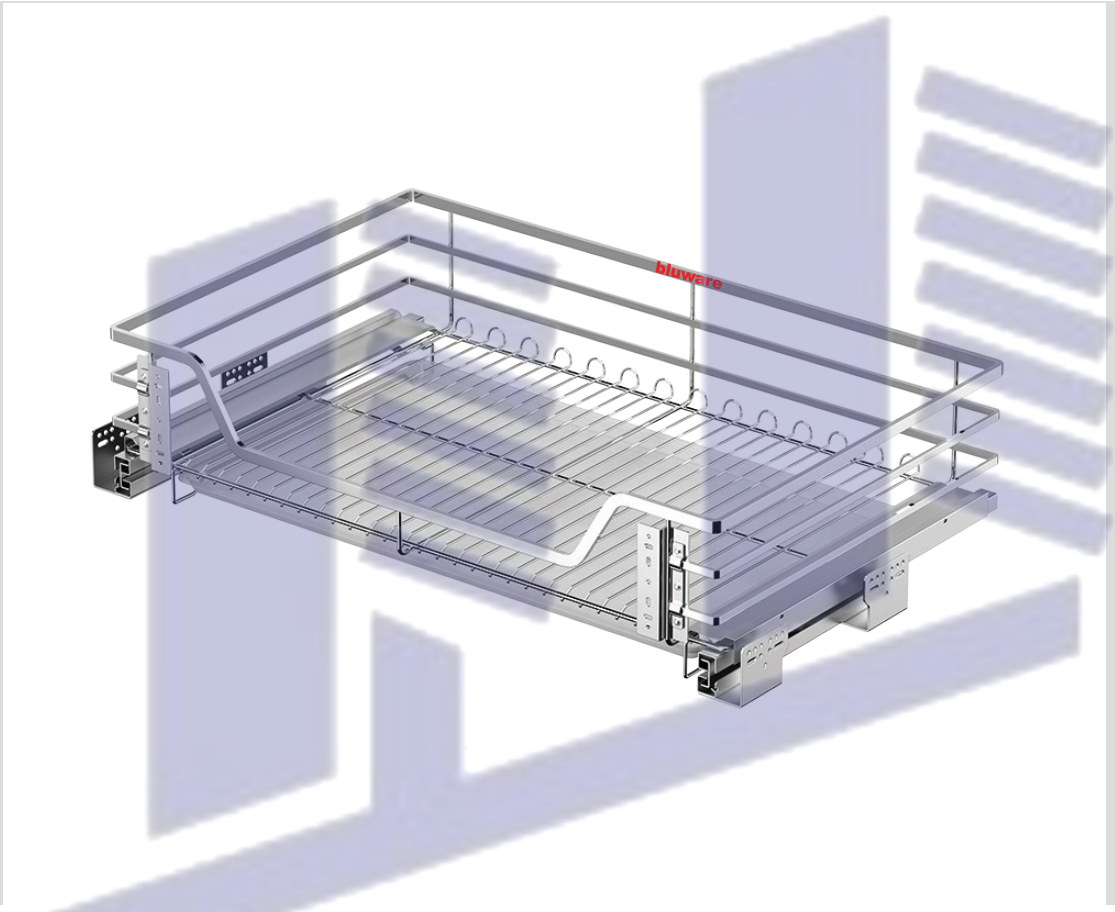

MÃ SẢN PHẨM	QUY CÁCH	ĐƠN VỊ	GIÁ BÁN	GHI CHÚ
X60A (NA0960A SUS304)	Giá xoong nồi giảm chấn nan Inox BLUWARE SUS304 Khoang tủ 600MM, kích thước lắp đặt: R564*S500*C250	Bộ	3,450,000	
X70A (NA0970A SUS304)	Giá xoong nồi giảm chấn nan Inox BLUWARE SUS304 Khoang tủ 700MM, kích thước lắp đặt: R664*S500*C250	Bộ	3,600,000	
X75A (NA0975A SUS304)	Giá xoong nồi giảm chấn nan Inox BLUWARE SUS304 Khoang tủ 750MM, kích thước lắp đặt: R714*S500*C250	Bộ	3,650,000	
X80A (NA0980A SUS304)	Giá xoong nồi giảm chấn nan Inox BLUWARE SUS304 Khoang tủ 800MM, kích thước lắp đặt: R764*S500*C250	Bộ	3,750,000	
X90A (NA0990A SUS304)	Giá xoong nồi giảm chấn nan Inox BLUWARE SUS304 Khoang tủ 900MM, kích thước lắp đặt: R864*S500*C250	Bộ	3,850,000	

GIÁ XOONG NỒI, BÁT ĐĨA GIẢM CHẤN DẠNG NAN 600 - 900MM

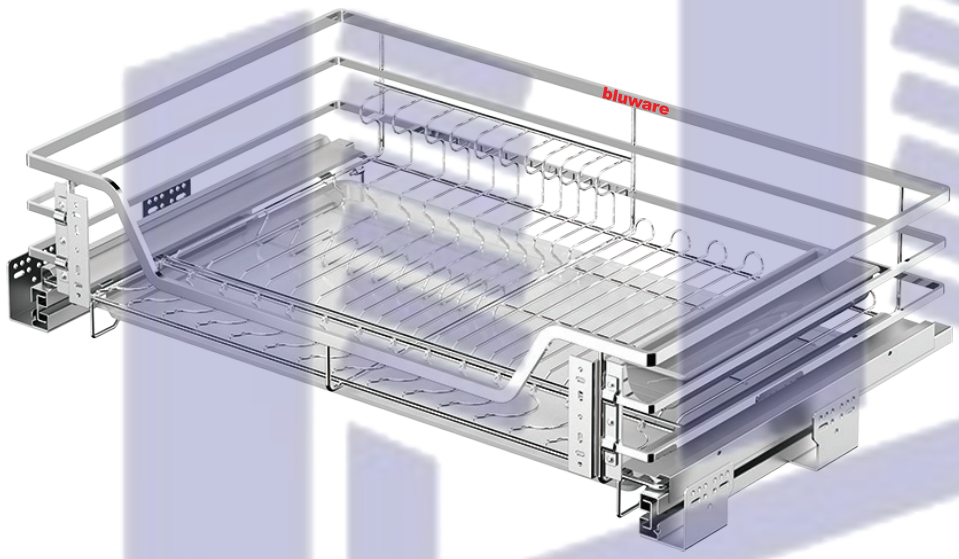

MÃ SẢN PHẨM	QUY CÁCH	ĐƠN VỊ	GIÁ BÁN	GHI CHÚ
X60B (NA0960B SUS304)	Giá xoong nồi bát đĩa giảm chấn dạng nan Inox BLUWARE SUS304 Khoang tủ 600 MM, kích thước lắp đặt: R564*S500*C250	Bộ	3,500,000	
X70B (NA70B SUS304)	Giá xoong nồi bát đĩa giảm chấn dạng nan Inox BLUWARE SUS304 Khoang tủ 700MM, kích thước lắp đặt: R664*S500*C250	Bộ	3,600,000	
X75B (NA75B SUS304)	Giá xoong nồi bát đĩa giảm chấn dạng nan Inox BLUWARE SUS304 Khoang tủ 750MM, kích thước lắp đặt: R714*S500*C250	Bộ	3,650,000	
X80B (NA80B SUS304)	Giá xoong nồi bát đĩa giảm chấn dạng nan Inox BLUWARE SUS304 Khoang tủ 800MM, kích thước lắp đặt: R764*S500*C250	Bộ	3,750,000	
X900B (NA90B SUS304)	Giá xoong nồi bát đĩa giảm chấn dạng nan Inox BLUWARE SUS304 Khoang tủ 900MM, kích thước lắp đặt: R864*S500*C250	Bộ	3,850,000	

GIÁ TỦ GÓC LIÊN HOÀN DẠNG NAN INOX 450MM

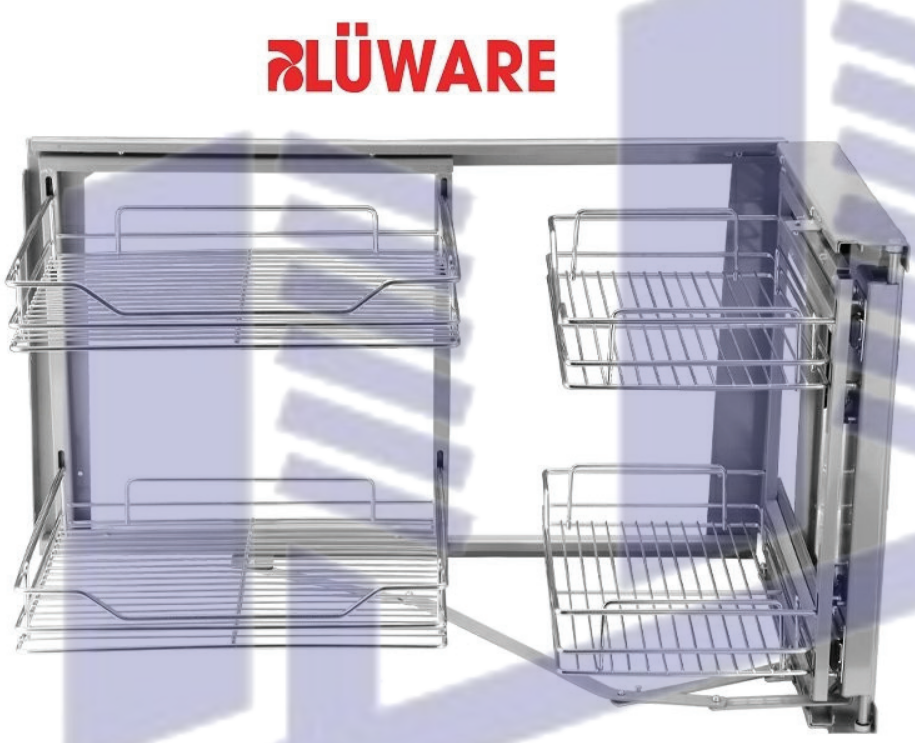

MÃ SẢN PHẨM	QUY CÁCH	ĐƠN VỊ	GIÁ BÁN	GHI CHÚ
G10 (mở phải) SUS304	Giá tủ góc liên hoàn dạng nan Inox BLUWARE SUS304 Khoang tủ 900MM kích thước lắp đặt: R835*S500*C600	Bộ	10,000,000	
G101L (mở trái) SUS304	Giá tủ góc liên hoàn dạng nan Inox BLUWARE SUS304 Khoang tủ 900MM kích thước lắp đặt: R835*S500*C600	Bộ	10,000,000	

Huy Hoàng

MÂM XOAY TỦ GÓC 180 - 270 - 360 ĐỘ



180 ĐỘ



MÃ SẢN PHẨM	QUY CÁCH	ĐƠN VỊ	GIÁ BÁN
MX180 SUS304	Mâm xoay tủ góc 180 độ Inox SUS304 BLUWARE Khoang tủ 800MM Kích thước lắp đặt: R710*S780*C710	Bộ	4,000,000

270 ĐỘ



MÃ SẢN PHẨM	QUY CÁCH	ĐƠN VỊ	GIÁ BÁN
MX270 SUS304	Mâm xoay tủ góc 270 độ Inox SUS304 BLUWARE Khoang tủ 800MM Kích thước lắp đặt: R710*S780*C710	Bộ	4,250,000

Huy Hoàng

THÙNG GẠO

THÙNG GẠO MẶT GƯƠNG



GD2



BGGT



BGGD

MÃ SẢN PHẨM	QUY CÁCH	ĐƠN VỊ	GIÁ BÁN	GHI CHÚ
BGGT	Thùng để gạo mặt gương trắng Inox BLUWARE Khoang tủ 300MM, kích thước lắp đặt: R300*S465*C650	Bộ	3,050,000	
BGGD	Thùng để gạo mặt gương đen Inox BLUWARE khoang tủ 300MM kích thước lắp đặt: R300*S465*C650	Bộ	3,200,000	
GD2	Thùng gạo 2 ngăn âm tủ , dùng cốc lấy gạo Inox BLUWARE Khoang tủ 300MM kích thước lắp đặt: R300*S465*C650	Bộ	3,950,000	

THÙNG GẠO 2 NÚT NHẤN



MÃ SẢN PHẨM	QUY CÁCH	ĐƠN VỊ	GIÁ BÁN	GHI CHÚ
BG2N	Thùng để gạo Hàn Quốc 2 nút nhấn Inox BLUWARE Khoang tủ 300MM Kích thước lắp đặt: R265*S450*C600	Bộ	3,150,000	

THÙNG RÁC





MÃ SẢN PHẨM	QUY CÁCH	ĐƠN VỊ	GIÁ BÁN	GHI CHÚ
TR14L	Thùng rác Inox BLUWARE Khoang tủ 400MM kích thước lắp đặt: R350*S400*C400	Chiếc	1,700,000	1 chiếc/ H

TR2N



MÃ SẢN PHẨM	QUY CÁCH	ĐƠN VỊ	GIÁ BÁN	GHI CHÚ
TR2N	Thùng rác 2 ngăn ray trượt 3 tầng Khoang tủ 300MM Kích thước lắp đặt: R265*S450*C435	Bộ	2,500,000	

Huy Hoàng

GIÁ NÂNG HẠ BÁT ĐĨA OVAL INOX304

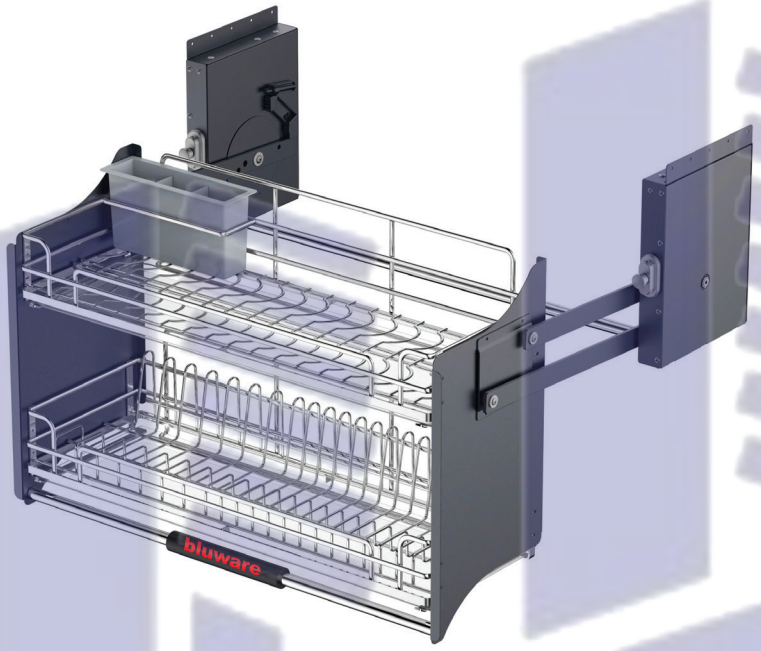

MÃ SẢN PHẨM	QUY CÁCH	ĐƠN VỊ	GIÁ BÁN	GHI CHÚ
EUH70	Giá nâng hạ để bát đĩa Oval Inox SUS 304 BLUWARE khoang tủ 700MM Kích thước lắp đặt (R665 x S280 x C650)	Bộ	12,200,000	
EUH80	Giá nâng hạ để bát đĩa Oval Inox SUS 304 BLUWARE khoang tủ 800MM Kích thước lắp đặt (R765 x S280 x C650)	Bộ	12,500,000	
EUH90	Giá nâng hạ để bát đĩa Oval Inox SUS 304 BLUWARE khoang tủ 900MM Kích thước lắp đặt (R865 x S280 x C650)	Bộ	12,700,000	

Huy Hoàng

GIÁ BÁT 2 TẦNG CAO CẤP OVAL INOX SUS304



MÃ SẢN PHẨM	QUY CÁCH	ĐƠN VỊ	GIÁ BÁN	
V270	Giá bát 2 tầng cao cấp Oval Inox SUS304 BLUWARE khoang tủ 700MM Kích thước lắp đặt: (R665 x S280 x C650)	Bộ	3,510,000	
V280	Giá bát 2 tầng cao cấp Oval Inox SUS304 BLUWARE khoang tủ 800MM Kích thước lắp đặt: (R765 x S280 x C650)	Bộ	3,770,000	
V290	Giá bát 2 tầng cao cấp Oval Inox SUS304 BLUWARE khoang tủ 900MM Kích thước lắp đặt: (R865 x S280 x C650)	Bộ	4,030,000	

Huy Hoàng

GIÁ XOONG NỒI GIẢM CHẤN DẠNG NAN OVAL INOX 304

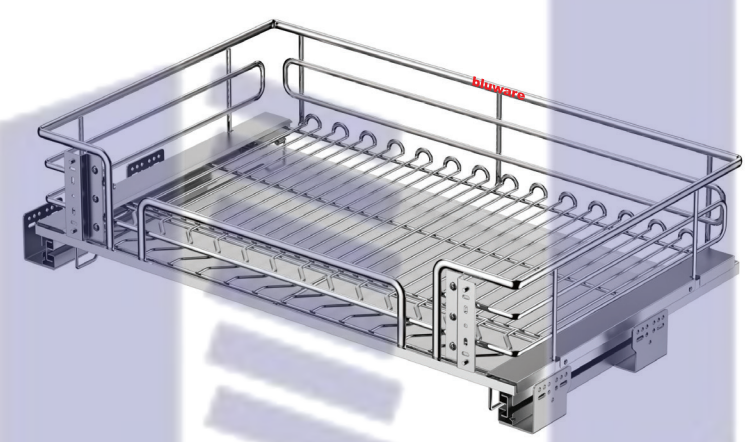

MÃ SẢN PHẨM	QUY CÁCH	ĐƠN VỊ	GIÁ BÁN	GHI CHÚ
GIÁ XOONG NỒI GIẢM CHẤN OVAL 304				
V70A	Giá xoong nồi giảm chấn oval Inox BLUWARE SUS 304. Khoang tủ 700MM Kích thước lắp đặt: (R665 x S500 x C250)	Bộ	4,680,000	
V80A	Giá xoong nồi giảm chấn oval Inox BLUWARE SUS 304. Khoang tủ 800MM Kích thước lắp đặt: (R764 x S500 x C250)	Bộ	4,875,000	
V90A	Giá xoong nồi giảm chấn oval Inox BLUEWARE SUS304. Khoang tủ 900MM kích thước lắp đặt: (R864 x S500 x C250)	Bộ	5,005,000	

Huy Hoàng

GIÁ XOONG BÁT ĐĨA OVAL INOX 304

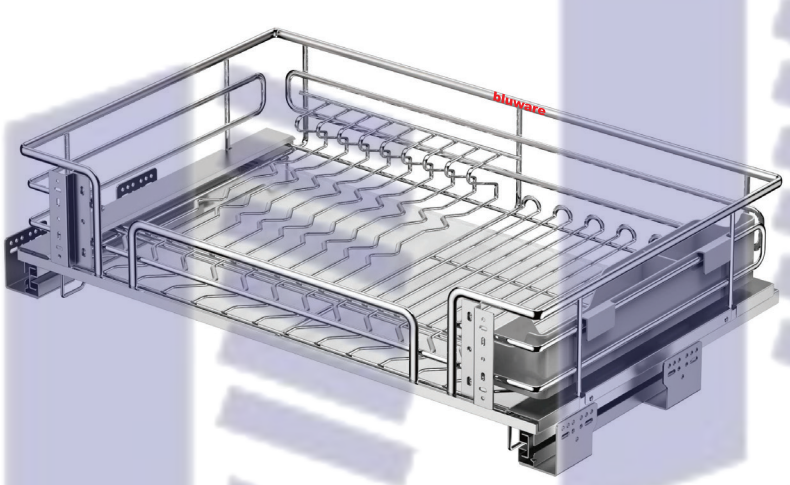

MÃ SẢN PHẨM	QUY CÁCH	ĐƠN VỊ	GIÁ BÁN	GHI CHÚ
GIÁ XOONG NỒI GIẢM CHẤN OVAL 304				
V70B	Giá xoong nồi giảm chấn oval Inox BLUWARE SUS 304. Khoang tủ 700MM Kích thước lắp đặt: (R664 x S500 x C250)	Bộ	4,680,000	
V80B	Giá xoong nồi giảm chấn oval Inox BLUWARE SUS 304. Khoang tủ 800MM Kích thước lắp đặt: (R764 x S500 x C250)	Bộ	4,875,000	
V90B	Giá xoong nồi giảm chấn oval Inox BLUEWARE SUS304. Khoang tủ 900MM kích thước lắp đặt: (R864 x S500 x C250)	Bộ	5,005,000	

Huy Hoàng

GIÁ DAO THỚT, CHAI LỌ GIẢM CHẤN OVAL INOX 304 BLUWARE

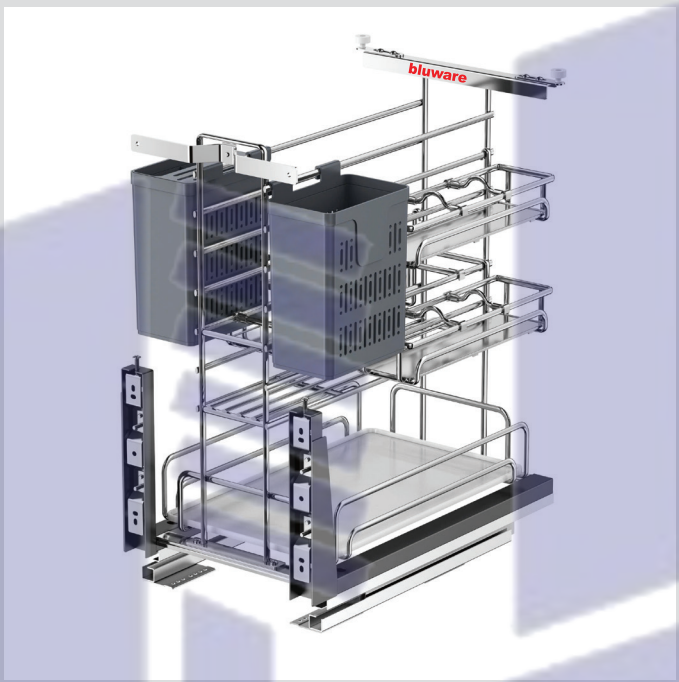

MÃ SẢN PHẨM	QUY CÁCH	ĐƠN VỊ	GIÁ BÁN	GHI CHÚ
V30	Giá dao thớt chai lọ giảm chấn oval Inox BLUWARE SUS304. Khoang tủ 300MM kích thước lắp đặt: (R265 x S500 x C530)	Bộ	4,875,000	
V35	Giá dao thớt chai lọ giảm chấn oval Inox BLUWARE SUS304. Khoang tủ 350MM kích thước lắp đặt: (R315 x S500 x C530)	Bộ	5,005,000	
V40	Giá dao thớt chai lọ giảm chấn oval Inox BLUWARE SUS304. Khoang tủ 400MM kích thước lắp đặt: (R365 x S500 x C530)	Bộ	5,135,000	

Huy Hoàng

BẾP ĐIỆN TỪ BT8

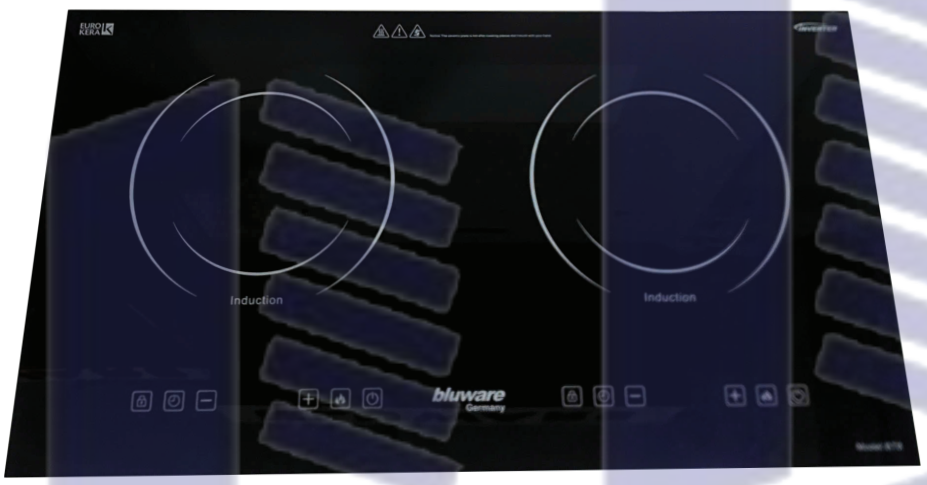



MÃ SẢN PHẨM	THÔNG SỐ KỸ THUẬT	ĐƠN VỊ	GIÁ BÁN
BT8	• Loại bếp: Bếp từ đôi, Bếp âm cần lắp CB BLUWARE • Tổng công suất: 4000 w • Điện áp: 220 - 240V - 50/60Hz • Bảng điều khiển: Cảm ứng • Chất liệu mặt bếp: Kính Ceramic • Loại nồi nấu: Chỉ sử dụng loại nồi có đế nhiễm từ • Tính năng an toàn: Tự ngắt khi bếp nóng quá tải, • Khóa bảng điều khiển • Tiện ích: Có hẹn giờ - Có chức năng inverter giúp tiết kiệm điện • Kích thước, khối lượng: Ngang 73 x Dọc 43 x Cao 7.2cm/ Nặng 10.69 kg • Kích thước lỗ đá: Ngang 68.5 cm - Dọc 38.5 cm • Thương hiệu của: Đức • Bảo hành 2 năm	Bộ	11.900.000

BẾP ĐIỆN TỪ BT6

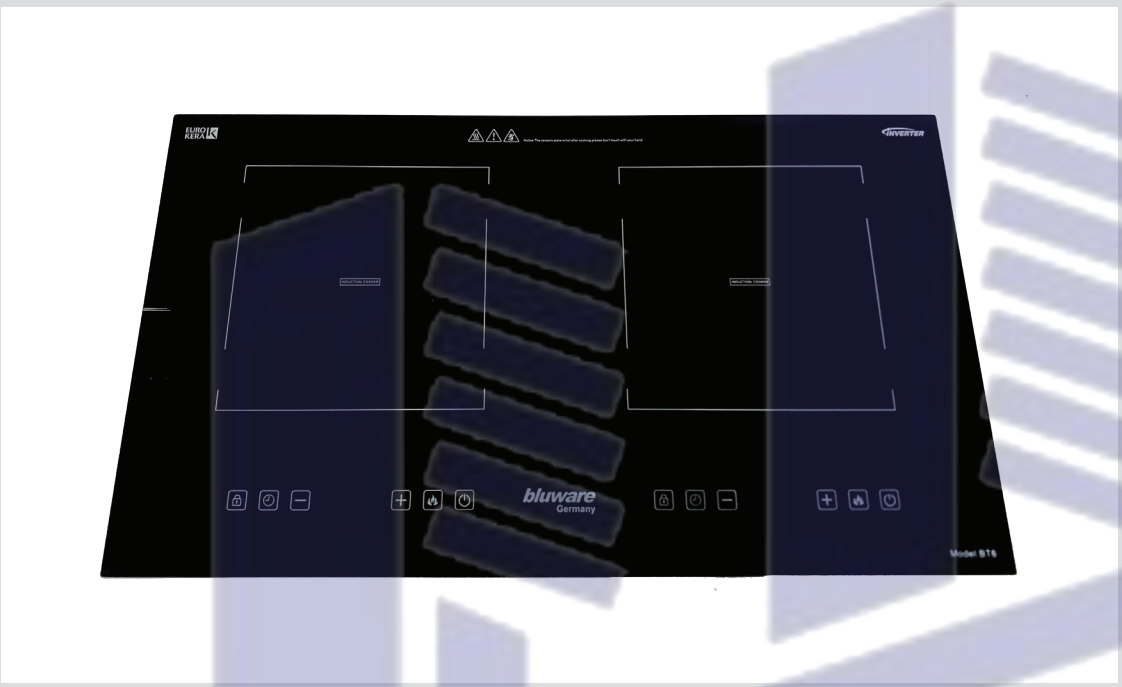

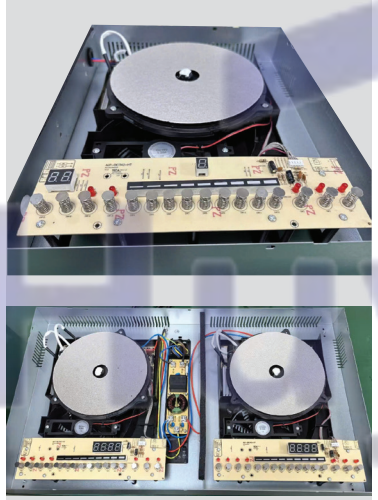

MÃ SẢN PHẨM	THÔNG SỐ KỸ THUẬT	ĐƠN VỊ	GIÁ BÁN
BT6	• Loại bếp: Bếp từ đôi, Bếp âm cần lắp CB BLUWARE • Tổng công suất: 4000 w • Điện áp: 220 - 240V - 50/60Hz • Bảng điều khiển: Cảm ứng • Chất liệu mặt bếp: Kính Ceramic • Loại nồi nấu: Chỉ sử dụng loại nồi có đế nhiễm từ • Tính năng an toàn: Tự ngắt khi bếp nóng quá tải, • Khóa bảng điều khiển • Tiện ích: Có hẹn giờ - Có chức năng inverter giúp tiết kiệm điện • Kích thước, khối lượng: Ngang 73 x Dọc 43 x Cao 7.2cm/ Nặng 10.69 kg • Kích thước lỗ đá: Ngang 68.5 cm - Dọc 38.5 cm • Bảo hành 2 năm	Bộ	12.680.000

BẾP ĐIỆN TỪ B36

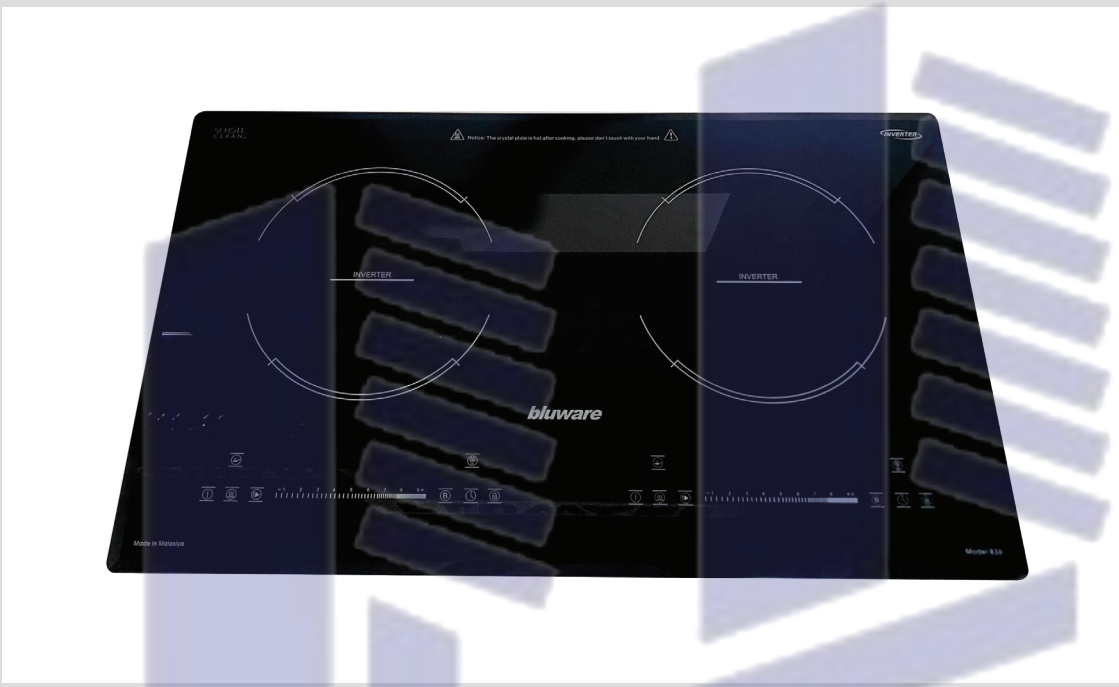



MÃ SẢN PHẨM	THÔNG SỐ KỸ THUẬT	ĐƠN VỊ	GIÁ BÁN
B36	• Loại bếp: Bếp từ đôi, Bếp âm cần lắp CB BLUWARE • Tổng công suất: 4500 w • Điện áp: 220 - 240V - 50/60Hz • Bảng điều khiển: Cảm ứng • Chất liệu mặt bếp: Kính schott ceran • Loại nồi nấu: Chỉ sử dụng loại nồi có đế nhiễm từ • Tính năng an toàn: Tự ngắt khi bếp nóng quá tải, • Khóa bảng điều khiển • Tiện ích: Có hẹn giờ - Có chức năng inverter giúp tiết kiệm điện • Kích thước, khối lượng: Ngang 73 x Dọc 43 x Cao 7.2cm/ Nặng 10.69 kg • Kích thước lỗ đá: Ngang 68.5 cm - Dọc 38.5 cm • Thương hiệu của: Đức • Bảo hành 2 năm	Bộ	14.690.000

BẾP ĐIỆN TỪ BT38





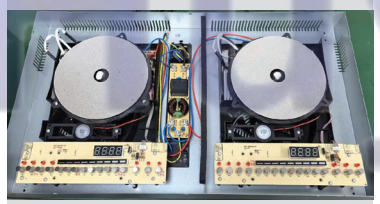

MÃ SẢN PHẨM	THÔNG SỐ KỸ THUẬT	ĐƠN VỊ	GIÁ BÁN
BT38	• Loại bếp: Bếp từ đôi, Bếp âm cần lắp CB BLUWARE • Tổng công suất: 4500 w • Điện áp: 220 - 240V - 50/60Hz • Bảng điều khiển: Cảm ứng • Chất liệu mặt bếp: Kính schott ceran • Loại nồi nấu: Chỉ sử dụng loại nồi có đế nhiễm từ • Tính năng an toàn: Tự ngắt khi bếp nóng quá tải, • Khóa bảng điều khiển • Tiện ích: Có hẹn giờ - Có chức năng inverter giúp tiết kiệm điện • Kích thước, khối lượng: Ngang 73 x Dọc 43 x Cao 7.2cm/ Nặng 10.69 kg • Kích thước lỗ đá: Ngang 68.5 cm - Dọc 38.5 cm • Thương hiệu của: Đức • Bảo hành 2 năm	Bộ	15.980.000

BẾP ĐIỆN TỪ BT39





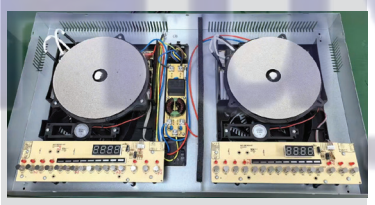

MÃ SẢN PHẨM	THÔNG SỐ KỸ THUẬT	ĐƠN VỊ	GIÁ BÁN
BT39	• Loại bếp: Bếp từ đôi, Bếp âm cần lắp CB BLUWARE • Tổng công suất: 4500 w • Điện áp: 220 - 240V - 50/60Hz • Bảng điều khiển: Cảm ứng • Chất liệu mặt bếp: Kính schott ceran • Loại nồi nấu: Chỉ sử dụng loại nồi có đế nhiễm từ • Tính năng an toàn: Tự ngắt khi bếp nóng quá tải, • Khóa bảng điều khiển • Tiện ích: Có hẹn giờ - Có chức năng inverter giúp tiết kiệm điện • Kích thước, khối lượng: Ngang 73 x Dọc 43 x Cao 7.2cm/ Nặng 10.69 kg • Kích thước lỗ đá: Ngang 68.5 cm - Dọc 38.5 cm • Thương hiệu của: Đức • Bảo hành 2 năm	Bộ	17.890.000

BẾP ĐIỆN TỪ BT12





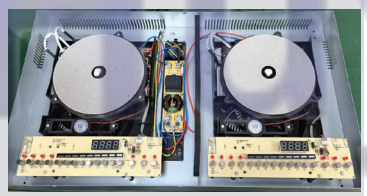

MÃ SẢN PHẨM	THÔNG SỐ KỸ THUẬT	ĐƠN VỊ	GIÁ BÁN
BT12	• Loại bếp: Bếp từ đơn, bếp dương BLUWARE • Tổng công suất: 2500 w • Điện áp: 220 - 240V - 50/60Hz • Bảng điều khiển: Cảm ứng • Chất liệu mặt bếp: Erokera • Loại nồi nấu: Chỉ sử dụng loại nồi có đế nhiễm từ • Tính năng an toàn: Tự ngắt khi bếp nóng quá tải, • Khóa bảng điều khiển • Tiện ích: Có hẹn giờ - Có chức năng inverter giúp tiết kiệm điện • Kích thước, khối lượng: Ngang 35 x Dọc 28 x Cao 6,9cm/ Nặng 2,1 kg • Thương hiệu của: Đức • Bảo hành 2 năm	Bộ	3.150.000

MÁY HÚT MÙI KC21

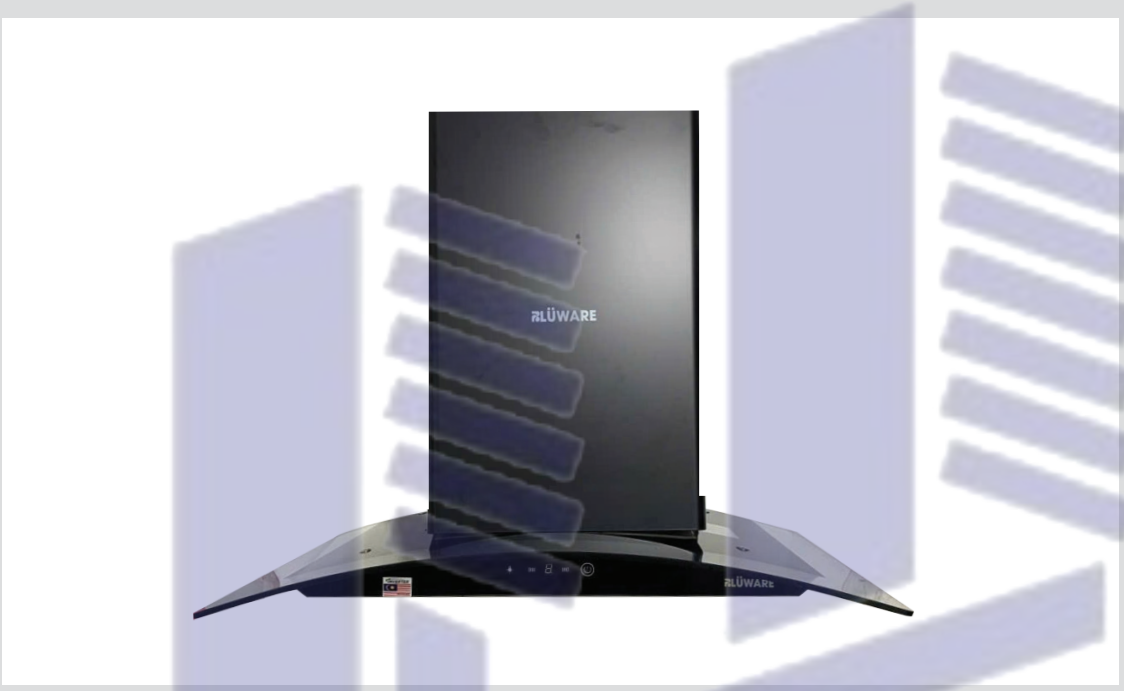

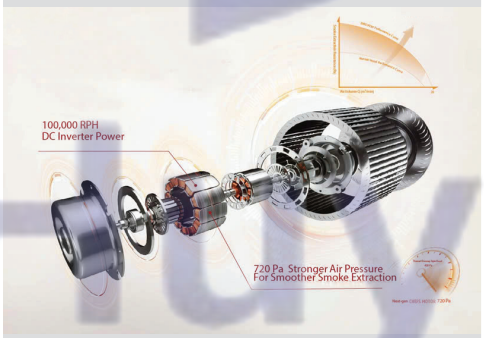

MÃ SẢN PHẨM	THÔNG SỐ KỸ THUẬT	ĐƠN VỊ	GIÁ BÁN
KC21	**Khử mùi kính cong BLUWARE** • Công suất hút: 1200 (m^3/h) đảm bảo không khí tối ưu trong nhà bếp của bạn • Điện áp: 220 - 240V, 50/60Hz • Đèn chiếu sáng: đèn LED dải • Số động cơ: Turbin đôi • Độ ồn: ≤ 45Db • Ống thoát: 150mm • Lưới lọc mỡ: Lưới lọc hợp kim 5 lớp • Điều khiển: Cảm ứng + 3 tốc độ hút • Chế độ: Hút đẩy ra ngoài và khử mùi bằng than hoạt tính • Chất liệu/ màu sắc: Inox, kính • Kích thước: 700mm • Bảo hành 2 năm	Bộ	9,200,000

MÁY HÚT MÙI DA11



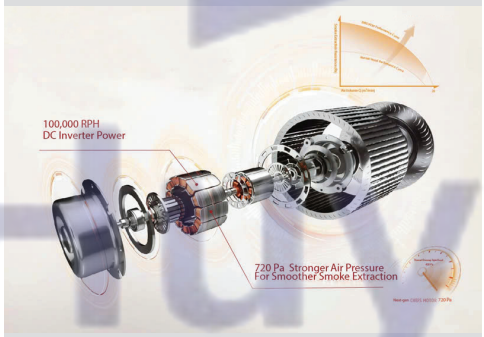

MÃ SẢN PHẨM	THÔNG SỐ KỸ THUẬT	ĐƠN VỊ	GIÁ BÁN
DA11	**Hút mùi rút âm BLUWARE** • Tổng công suất tối đa máy 1300 m/h • Mặt kính cường lực siêu bóng, sang trọng • Đèn Lè siêu sáng • Kích thước: 700 mm • Cảm biến 3 chế độ • Điện áp: 220v • Ống gió có đường kính: 150mm • Bảo hành 2 năm	Bộ	8,500,000

Huy Hoàng

MÁY HÚT MÙI



MÃ SẢN PHẨM	THÔNG SỐ KỸ THUẬT	ĐƠN VỊ	GIÁ BÁN
HÚT MÙI CHỮ T	**Hút mùi rút âm BLUWARE** • Tổng công suất tối đa máy 1300 m/h • Mặt kính cường lực siêu bóng, sang trọng • Đèn Led siêu sáng • Kích thước: 700 mm • Cảm biến 3 chế độ • Điện áp: 220v • Ống gió có đường kính: 150mm • Bảo hành 2 năm	Bộ	11,000,000

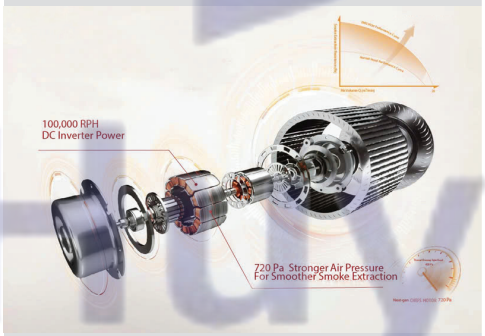

CHẬU RỬA BÁT

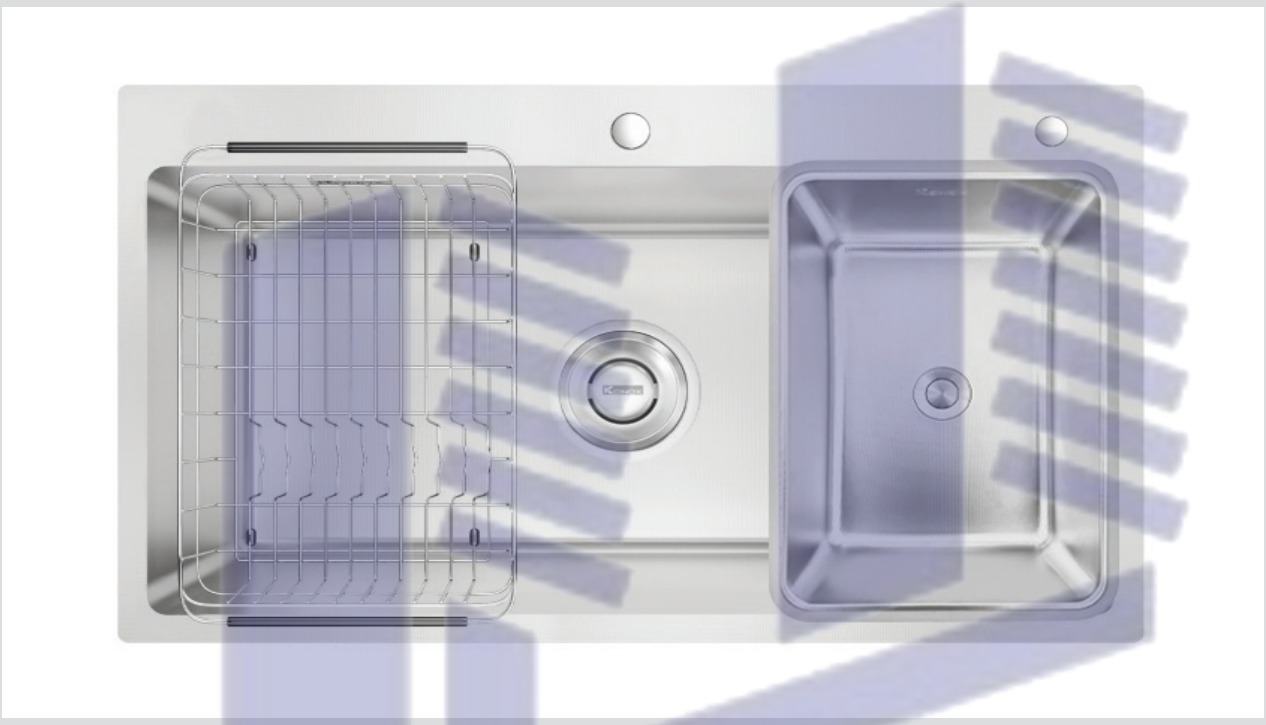

MÃ SẢN PHẨM	THÔNG SỐ KỸ THUẬT	ĐƠN VỊ	GIÁ BÁN
BLC1	**Bồn chậu rửa bát 1 hố cỡ lớn mặt sần chống xước công nghệ mới** • Chất liệu : Inox 304 • Mặt thành: 4mm dày dặn chắc chắn • Kích thước 75x46 • Kích thước khoét đá: 72x43cm	Bộ	9,000,000

Huy Hoàng

CHẬU RỬA BÁT



MÃ SẢN PHẨM	THÔNG SỐ KỸ THUẬT	ĐƠN VỊ	GIÁ BÁN
C192	**Chậu 1 hố hình oval BLUWARE** • Kích thước sản phẩm: 780R x 480S x 240C mm • Kích thước khoét đá: 750 x 450 mm • Phụ kiện kèm theo 01 bộ siphon Chất liệu: Inox 304 • Màu: Đen Nano - Màu Inox • Bảo hành 1 năm	Bộ	10,000,000

Huy Hoàng

CHẬU RỬA BÁT

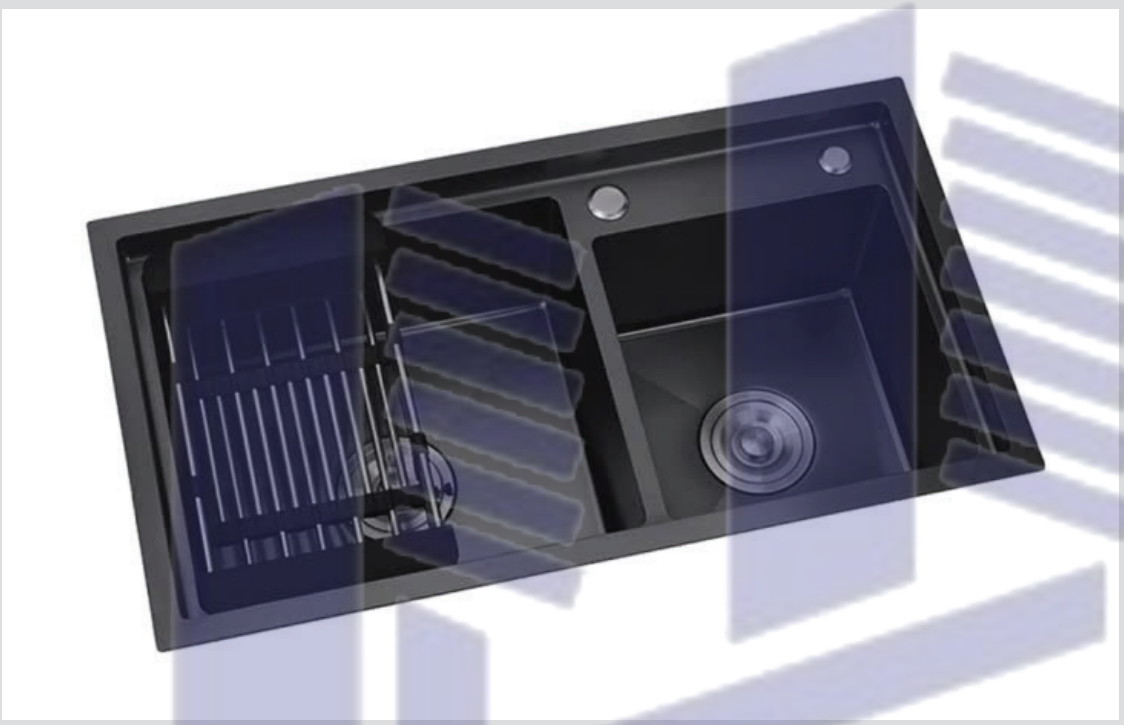

MÃ SẢN PHẨM	THÔNG SỐ KỸ THUẬT	ĐƠN VỊ	GIÁ BÁN
CR89	**Chậu 2 hố đá lệch màu đen BLUWARE** • Kích thước sản phẩm: 780R x 430S x 240C mm • Kích thước khoét đá: 750 x 400 mm • Phụ kiện kèm theo 01 bộ siphon • Chất liệu: Đá nguyên khối • Màu: Đen • Bảo hành 1 năm	Bộ	12,000,000

Huy Hoàng

CHẬU RỬA BÁT

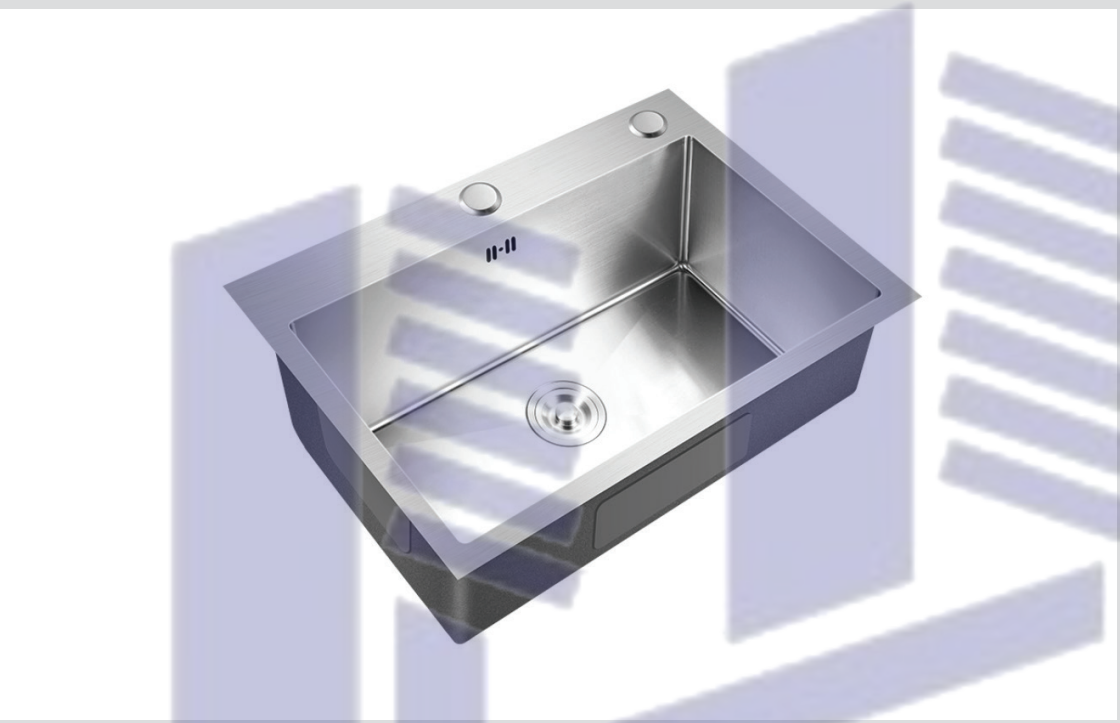

MÃ SẢN PHẨM	THÔNG SỐ KỸ THUẬT	ĐƠN VỊ	GIÁ BÁN
BLC10	**Chậu 1 hố nhỏ BLUWARE** • Kích thước sản phẩm: 600R x 450S x 200C mm • Kích thước khoét đá: 570 x 420 mm • Phụ kiện kèm theo 01 bộ siphon • Chất liệu: Inox 304 • Số đường nước: 02Bảo hành 1 năm	Bộ	6,500,000

Huy Hoàng

BẢN LỀ THÉP

Bản lề thép giảm chấn tháo lắp chậm »



MÃ SẢN PHẨM	QUY CÁCH	ĐƠN VỊ	GIÁ BÁN	GHI CHÚ
781	Bản lề thép giảm chấn tháo lắp chậm, thẳng	Chiếc	30,000	200c/T
	Bản lề thép giảm chấn tháo lắp chậm, cong ít	Chiếc	30,000	200c/T
	Bản lề thép giảm chấn tháo lắp chậm, cong nhiều	Chiếc	30,000	200c/T

Bản lề thép giảm chấn tháo lắp nhanh »



MÃ SẢN PHẨM	QUY CÁCH	ĐƠN VỊ	GIÁ BÁN	GHI CHÚ
886	Bản lề thép giảm chấn tháo lắp nhanh, thẳng	Chiếc	30,000	200c/T
	Bản lề thép giảm chấn tháo lắp nhanh, cong ít	Chiếc	30,000	200c/T
	Bản lề thép giảm chấn tháo lắp nhanh, cong nhiều	Chiếc	30,000	200c/T

BẢN LỀ GÓC- BẢN LỀ INOX 304

Bản lề inox giảm chấn tháo lắp nhanh »

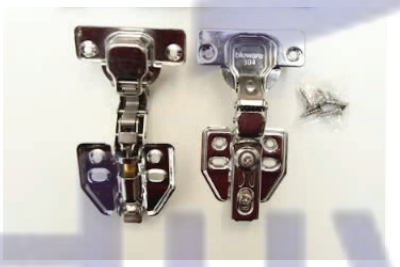

MÃ SẢN PHẨM	QUY CÁCH	ĐƠN VỊ	GIÁ BÁN	GHI CHÚ
888	Bản lề inox giảm chấn tháo lắp nhanh, thẳng	Chiếc	60,000	200c/T
	Bản lề inox giảm chấn tháo lắp nhanh, cong ít	Chiếc	60,000	200c/T
	Bản lề inox giảm chấn tháo lắp nhanh, cong nhiều	Chiếc	60,000	200c/T

Bản lề inox SUS304 »



MÃ SẢN PHẨM	QUY CÁCH	ĐƠN VỊ	GIÁ BÁN	GHI CHÚ
999	Bản lề inox SUS304 tháo lắp nhanh, thẳng	Chiếc	90,000	200c/T
	Bản lề inox SUS304 tháo lắp nhanh, cong ít	Chiếc	90,000	200c/T
	Bản lề inox SUS304 tháo lắp nhanh, cong nhiều	Chiếc	90,000	200c/T

MÃ SẢN PHẨM: BLVR6

GIÁ BÁN: 2,900,000



Tính Năng

VÒI 2 ĐƯỜNG NƯỚC , NÓNG & LẠNH

- Chất Liệu : Inox 304
- Thiết kế tiện ích
- Bảo hành 12 tháng

MÃ SẢN PHẨM: BLV58

GIÁ BÁN: 2,350,000



Tính Năng

VÒI 2 ĐƯỜNG NƯỚC , NÓNG & LẠNH

- Chất Liệu : Inox 304 chống gỉ
- Thiết kế tiện ích, chân vít chống lắc, tay dẹt có bi quay
- Bảo hành 12 tháng

MÃ SẢN PHẨM: BLV45

GIÁ BÁN: 3,850,000



Tính Năng

VÒI 2 ĐƯỜNG NƯỚC , NÓNG & LẠNH

- Chất Liệu : Inox 304 chống gỉ
- Vòi lạnh đồng có đầu xoay, Bao gôm dây cấp
- Bảo hành 12 tháng

Huy Hoàng



MÃ SẢN PHẨM: SC216

GIÁ BÁN: 3,750,000

Tính Năng

SEN CÂY

- Chất liệu: Inox 304
- Thân sen nguyên khối
- Xuất xứ chính hãng
- Tiêu chuẩn công nghệ Đức



MÃ SẢN PHẨM: SD220

GIÁ BÁN: 5,650,000

Tính Năng

SEN CÂY ĐỒNG MẠ NANO

- Chất liệu: Inox 304 phủ Nano đen
- Thân sen nguyên khối
- Xuất xứ chính hãng
- Tiêu chuẩn công nghệ Đức



MÃ SẢN PHẨM: SD25

GIÁ BÁN: 7,200,000

Tính Năng

SEN CÂY NÓNG LẠNH ĐỒNG

- Chất liệu: Đồng
- Thân sen nguyên khối
- Xuất xứ chính hãng
- Tiêu chuẩn công nghệ Đức



MÃ SẢN PHẨM: SC218

GIÁ BÁN: 4,400,000

Tính Năng

SEN CÂY VUÔNG

- Chất liệu: Inox 304
- Thân sen nguyên khối
- Xuất xứ chính hãng
- Tiêu chuẩn công nghệ Đức

Huy Hoang



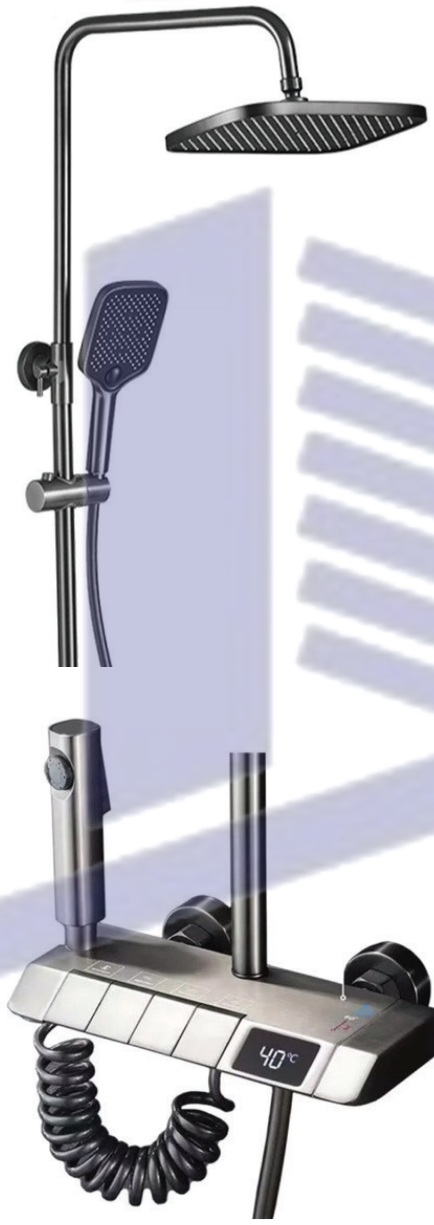

MÃ SẢN PHẨM: CT268

GIÁ BÁN: 15,000,000

Tính Năng

SEN THUYỀN MÁTXA NÓNG LẠNH 8 ĐƯỜNG NƯỚC HIỂN THỊ NHIỆT ĐỘ

- Chất liệu: Inox 304
- 2 chế độ mát xa đảo chiều
- Nước tăng áp phun mưa
- Tiêu chuẩn công nghệ Đức

MÃ SẢN PHẨM: CS2265

GIÁ BÁN: 12,000,000

Tính Năng

SEN CÂY NÓNG LẠNH, HIỂN THỊ NHIỆT ĐỘ, NÚT PHÍM PIANO

- Chất liệu: Đồng phủ Nano đen
- Kiểu dáng hiện đại
- Xuất xứ chính hãng
- Tiêu chuẩn công nghệ Đức

Huy Hoàng

MÃ SẢN PHẨM: RA5007

GIÁ BÁN: 1,450,000



Tính Năng

VÒI LAVABO CAO 20CM

- Chất liệu: Inox 304
- Kiểu dáng hiện đại
- Xuất xứ chính hãng

MÃ SẢN PHẨM: KB8604B

GIÁ BÁN: 2,050,000



Tính Năng

VÒI TRÚC CAO 20CM

- Chất liệu: Đồng
- Kiểu dáng hiện đại
- Xuất xứ chính hãng

MÃ SẢN PHẨM: KB5608B

GIÁ BÁN: 2,050,000



Tính Năng

VÒI RỬA MẶT NANO ĐEN VUÔNG

- Chất liệu: Inox phủ Nano đen
- Kiểu dáng hiện đại
- Xuất xứ chính hãng

Huy Hoàng



BLUWARE

DỰ ÁN
EPIC 43 PHẠM VĂN ĐỒNG - HÀ NỘI

THI CÔNG PHỤ KIỆN TỦ BẾP 530 CĂN HỘ TẠI CHUNG CƯ TÒA HH





Huy Hoàng



DỰ ÁN
KHU ĐÔ THỊ GREEN STAR

THI CÔNG PHỤ KIỆN TỦ BẾP CĂN HỘ TẠI CHUNG CƯ













Huy Hoàng





Huy Hoàng


BLUWARE

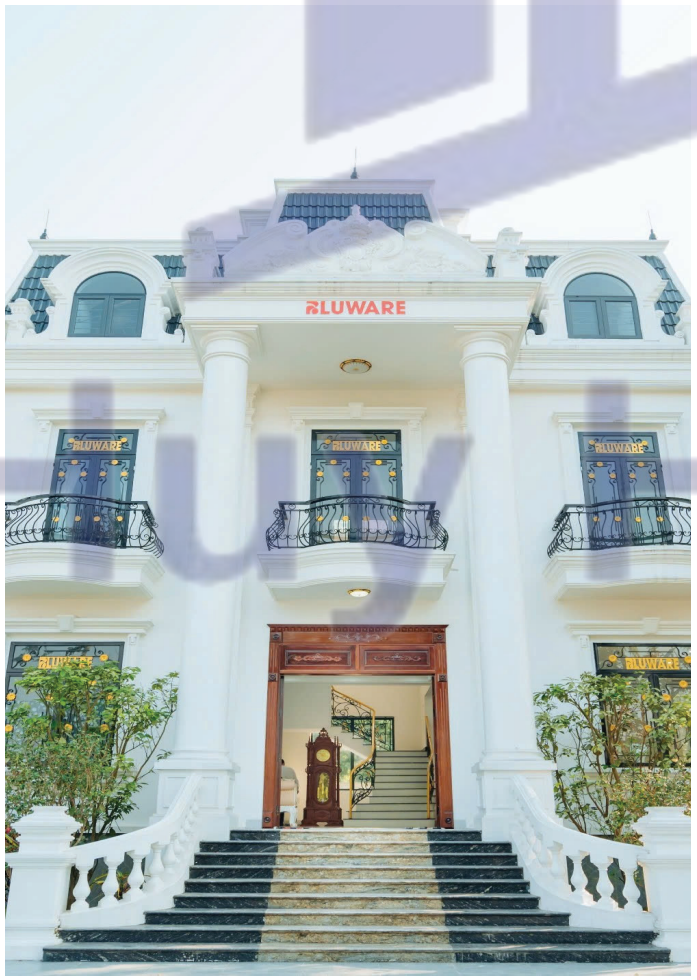
BLUWARE


BLUWARE



TRỤ SỞ TẠI ĐỨC



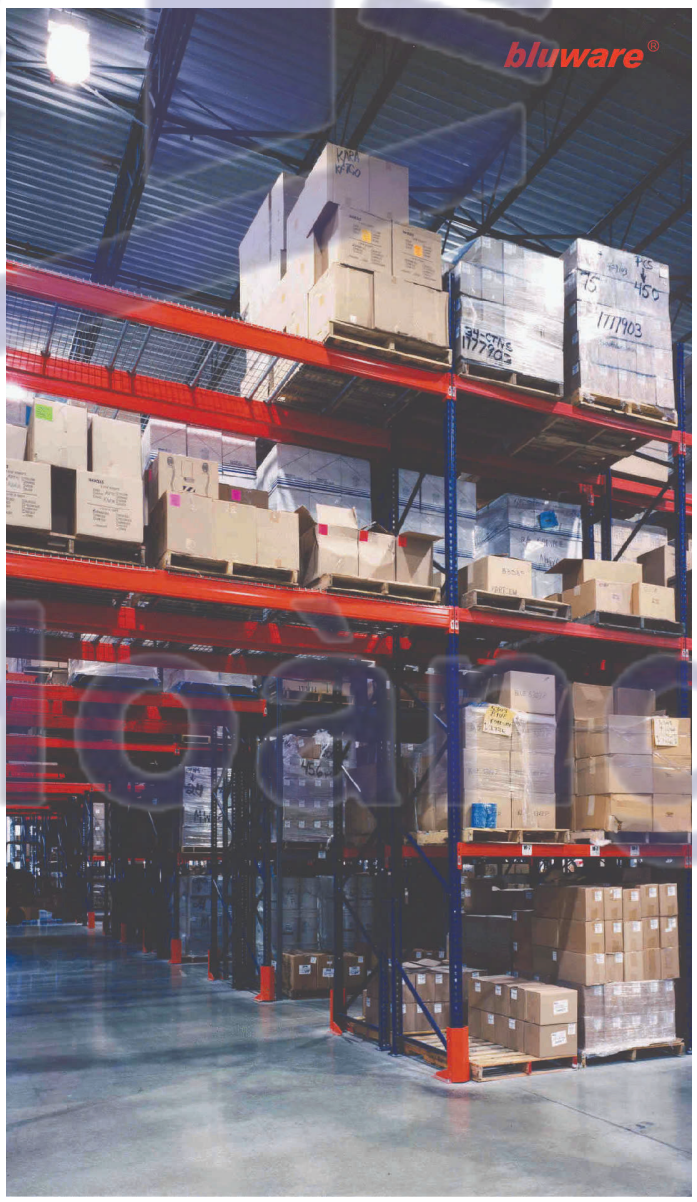



CỘNG HÒA XÃ HỘI CHỦ NGHĨA VIỆT NAM
ĐỘC LẬP - TỰ DO - HẠNH PHÚC

HÀNG VIỆT NAM CHẤT LƯỢNG CAO

HỘI DOANH NGHIỆP HÀNG VIỆT NAM CHẤT LƯỢNG CAO

CHỨNG NHẬN

bluware®
Germany

HÀNG VIỆT NAM CHẤT LƯỢNG CAO 2017
DO NGƯỜI TIÊU DÙNG BÌNH CHỌN

NGÀNH HÀNG
NGÀNH KIM KHÍ GIA DỤNG

TP.HCM, ngày 2 tháng 3 năm 2017
HỘI DN HVNCLC
CHỦ TỊCH

VŨ KIM HẠNH



