THIẾT BỊ NHÀ BẾP NHẬP KHẨU CAO CẤP

Binova
TECHNO-LOGICAL KITCHENS

Germany - Spain - Italy - Japan - Korea - Malaysia - Thailand - China



CATALOGUE 2024-2025

Your ideal choice for your kitchen appliance

www.binova.com.vn


Binova
TECHNO-LOGICAL KITCHENS




CHỨNG NHẬN
CÔNG TY CỔ PHẦN PICO


TEM BẢO HÀNH ĐIỆN TỬ
Binova
0988 272 278
024.37589158
Quét bằng App ICheck
Cào lớp phủ để quét QRCode hoặc lấy Mã bảo hành
HGLKOCMHJO
Kích hoạt và Kiểm tra Bảo hành :
Soạn tin nhắn: IC <dấu cách> MÃ SỐ gửi 8077















Huy Hoàng

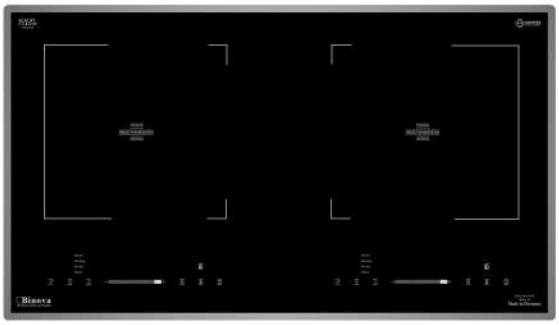

Made in Germany

Model: BI-558GM **22.800.000đ**

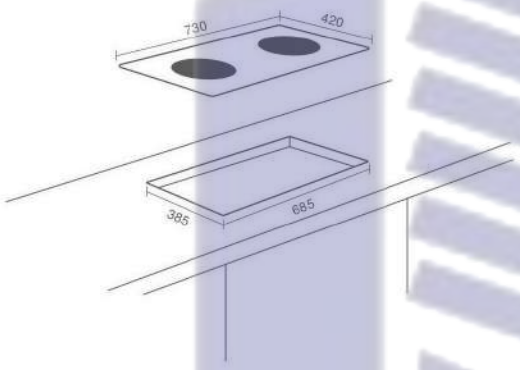

ĐẶC ĐIỂM

- Bếp từ âm kính 02 vùng nấu, mặt kính SCHOTT CERAN bo viền nhôm, vát cạnh
- Đế bếp được làm bằng inox 304 dày 0.8mm siêu bền
- Điều khiển được cả hai loại trượt (slider) và ấn
- Chế độ hẹn giờ tự ngắt, khóa trẻ em an toàn
- Bếp sử dụng công nghệ inverter giúp tiết kiệm 30% điện năng
- Chức năng tự động tắt khi không có nồi
- Báo nhiệt dư trên mặt bếp sau khi nấu
- Bếp sử dụng công nghệ đáy nồi tự nhận diện vùng nấu
- Bếp có chế độ chống tràn thông minh tự ngắt sau 3 giây khi nước tràn ra mặt bếp
- Bếp có các chế độ tạm dừng, giữ ấm, xào, rán, nấu, chiên.

CÔNG SUẤT

- Công suất bên trái: 2000W (Booster 2200W)
- Công suất bên phải: 2000W (Booster 2200W)
- Tổng công suất: 4400W

KÍCH THƯỚC

- Kích thước mặt kính: 730x420 mm
- Kích thước khoét đá: 685x385 mm

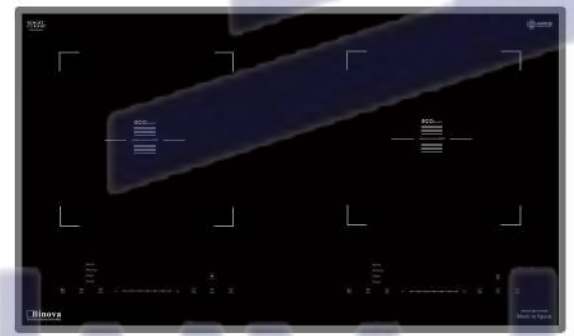

Made in Spain

Model: BI-1103SP **20.800.000đ**

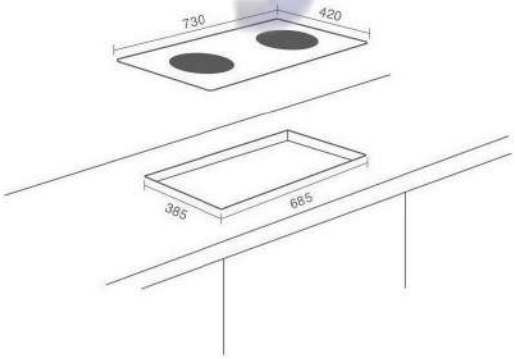

ĐẶC ĐIỂM

- Bếp từ âm kính 02 vùng nấu, mặt kính SCHOTT CERAN bo viền nhôm, vát cạnh
- Mâm nhiệt EGO
- Đế bếp được làm bằng inox 304 dày 0.8mm siêu bền
- Điều khiển được cả hai loại trượt (slider) và ấn
- Chế độ hẹn giờ tự ngắt, khóa trẻ em an toàn
- Bếp sử dụng công nghệ inverter giúp tiết kiệm 30% điện năng
- Chức năng tự động tắt khi không có nồi
- Báo nhiệt dư trên mặt bếp sau khi nấu
- Bếp sử dụng công nghệ đáy nồi tự nhận diện vùng nấu
- Bếp có chế độ chống tràn thông minh tự ngắt sau 3 giây khi nước tràn ra mặt bếp
- Bếp có các chế độ tạm dừng, giữ ấm, xào, rán, nấu, chiên.

CÔNG SUẤT

- Công suất bên trái: 2000W (Booster 2200W)
- Công suất bên phải: 2000W (Booster 2200W)
- Tổng công suất: 4400W

KÍCH THƯỚC

- Kích thước mặt kính: 730x420 mm
- Kích thước khoét đá: 685x385 mm

Lưu ý: Để bếp điện từ hoạt động bền, hiệu quả nên đấu qua át: bếp đôi ≥20A, bếp 3 ≥30A; dây cấp cho bếp đôi ≥2,5mm; bếp 3≥3,5mm

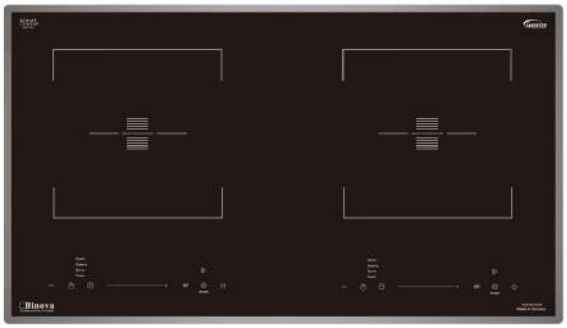

Made in Germany

Model: BI-555GM **21.800.000đ**

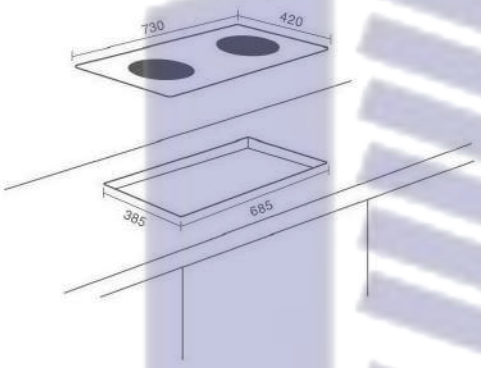

ĐẶC ĐIỂM

- Bếp từ âm kính 02 vùng nấu, mặt kính SCHOTT CERAN bo viền nhôm, vát cạnh
- Đế bếp được làm bằng inox 304 dày 0.8mm siêu bền
- Điều khiển được cả hai loại trượt (slider) và ấn
- Chế độ hẹn giờ tự ngắt, khóa trẻ em an toàn
- Bếp sử dụng công nghệ inverter giúp tiết kiệm 30% điện năng
- Chức năng tự động tắt khi không có nồi
- Báo nhiệt dư trên mặt bếp sau khi nấu
- Bếp sử dụng công nghệ đáy nồi tự nhận diện vùng nấu
- Bếp có chế độ chống tràn thông minh tự ngắt sau 3 giây khi nước tràn ra mặt bếp
- Bếp có các chế độ tạm dừng, giữ ấm, xào, rán, nấu, chiên.

CÔNG SUẤT

- Công suất bên trái: 2000W (Booster 2200W)
- Công suất bên phải: 2000W (Booster 2200W)
- Tổng công suất: 4400W

KÍCH THƯỚC

- Kích thước mặt kính: 730x420 mm
- Kích thước khoét đá: 685x385 mm

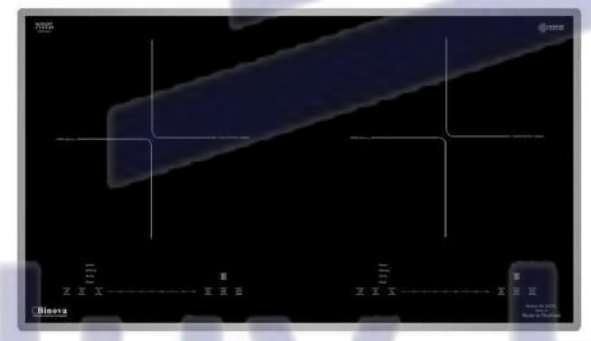

Made in Thailand

Model: BI-282TL **16.800.000đ**

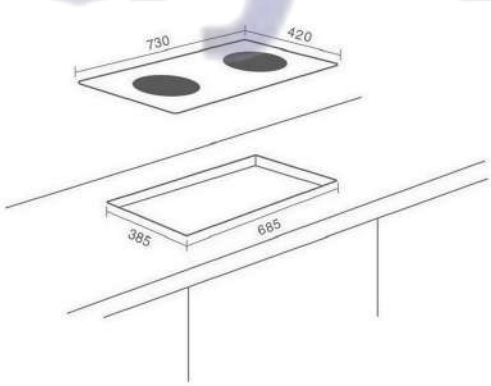

ĐẶC ĐIỂM

- Bếp từ âm kính 02 vùng nấu, mặt kính SCHOTT CERAN vát cạnh, bo viền nhôm 4 cạnh siêu bền
- Điều khiển cảm ứng slide với 9 mức công suất + booster
- Sử dụng mâm từ E.G.O tiêu chuẩn chất lượng EMC, CE
- Đế bếp được làm bằng inox 304 dày 0.8mm siêu bền
- Điều khiển được cả hai loại trượt (slider) và ấn
- Chế độ hẹn giờ tự ngắt, khóa trẻ em an toàn
- Bếp sử dụng công nghệ inverter giúp tiết kiệm 40% điện năng
- Chức năng tự động tắt khi không có nồi
- Báo nhiệt dư trên mặt bếp sau khi nấu
- Bếp sử dụng công nghệ đáy nồi tự nhận diện vùng nấu
- Bếp có chế độ chống tràn thông minh tự ngắt sau 3 giây khi nước tràn ra mặt bếp
- Bếp có các chế độ tạm dừng, giữ ấm, xào, rán, nấu, chiên.

CÔNG SUẤT

- Công suất bên trái: 2600W (Booster 3200W)
- Công suất bên phải: 2600W (Booster 3200W)
- Tổng công suất: 5200W

KÍCH THƯỚC

- Kích thước mặt kính: 730x420 mm
- Kích thước khoét đá: 685x385 mm



Model: BI-107Plus **11.000.000đ**

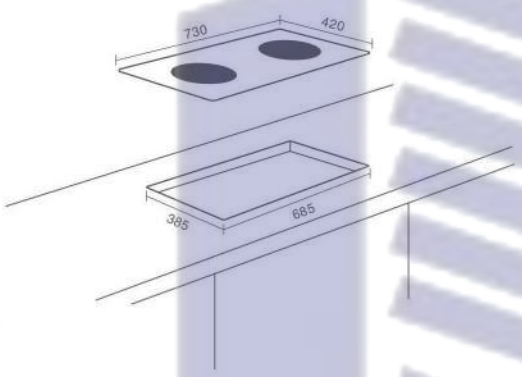

ĐẶC ĐIỂM

- Bếp từ âm kính 02 vùng nấu, mặt kính Kanger, vát cạnh
- Điều khiển cảm ứng dạng trượt (slider), chế độ hẹn giờ tự ngắt, khóa trẻ em an toàn
- Chức năng tự động tắt khi không có nồi
- Báo nhiệt dư trên mặt bếp sau khi nấu
- Bếp sử dụng công nghệ đáy nồi tự nhận diện vùng nấu

CÔNG SUẤT

- Công suất bên trái: 2000W (Booster 2200W)
- Công suất bên phải: 2000W (Booster 2200W)
- Tổng công suất: 4400W

KÍCH THƯỚC

- Kích thước mặt kính: 730x420 mm
- Kích thước khoét đá: 685x385 mm

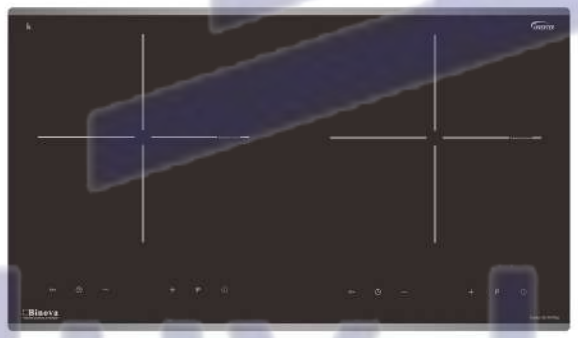

Model: BI-307Plus **10.000.000đ**

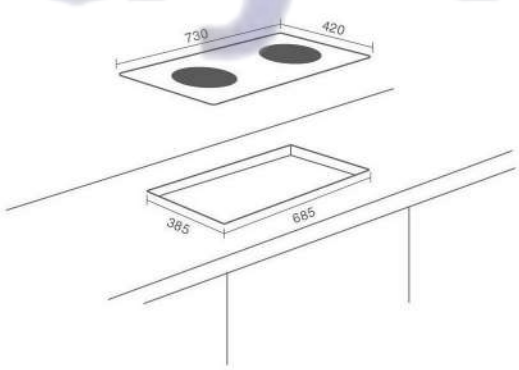

ĐẶC ĐIỂM

- Bếp từ âm kính 02 vùng nấu, mặt kính Kanger, vát cạnh
- Điều khiển cảm ứng dạng ấn, chế độ hẹn giờ tự ngắt, khóa trẻ em an toàn
- Chức năng tự động tắt khi không có nồi
- Báo nhiệt dư trên mặt bếp sau khi nấu
- Bếp sử dụng công nghệ đáy nồi tự nhận diện vùng nấu

CÔNG SUẤT

- Công suất bên trái: 2000W (Booster 2200W)
- Công suất bên phải: 2000W (Booster 2200W)
- Tổng công suất: 4400W

KÍCH THƯỚC

- Kích thước mặt kính: 730x420 mm
- Kích thước khoét đá: 685x385 mm

Huy Hoàng

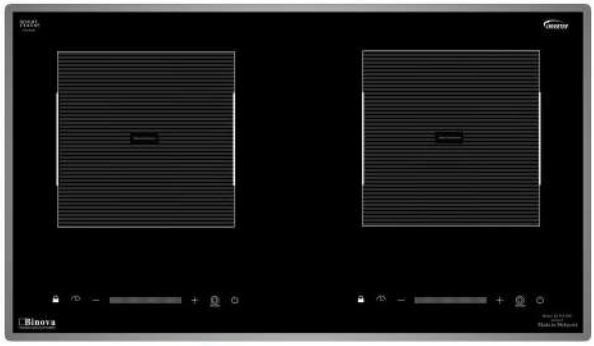

Made in Malaysia

Model: BI-555-IDC **16.000.000đ**

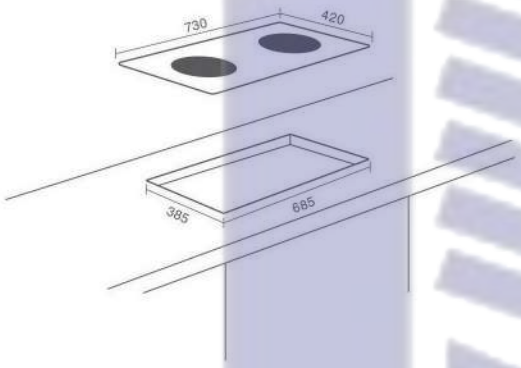

ĐẶC ĐIỂM

- Bếp từ âm kính 02 vùng nấu, mặt kính SCHOTT CERAN, bo viền nhôm, vát cạnh
- Đế bếp được làm bằng inox 304 dày 0.8mm siêu bền
- Điều khiển cảm ứng dạng trượt (slider)
- Chế độ hẹn giờ tự ngắt, khóa trẻ em an toàn
- Bếp sử dụng công nghệ inverter giúp tiết kiệm 30% điện năng
- Chức năng tự động tắt khi không có nồi
- Bếp sử dụng công nghệ đáy nồi tự nhận diện vùng nấu

CÔNG SUẤT

- Công suất bên trái: 2000W (Booster 2200W)
- Công suất bên phải: 2000W (Booster 2200W)
- Tổng công suất: 4400W

KÍCH THƯỚC

- Kích thước mặt kính: 730x420 mm
- Kích thước khoét đá: 685x385 mm

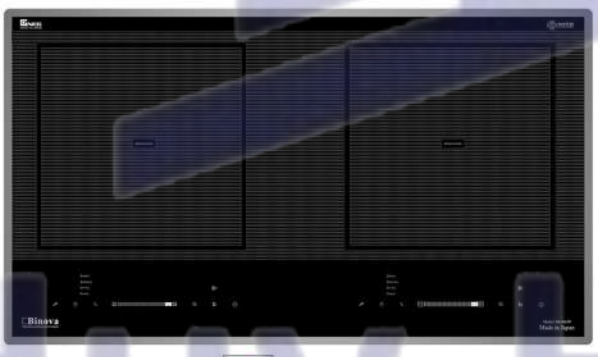

Made in Japan

Model: BI-966JP **20.800.000đ**

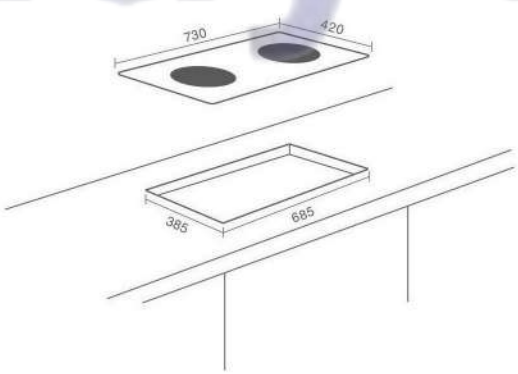

ĐẶC ĐIỂM

- Bếp từ âm kính 02 vùng nấu, mặt kính thương hiệu NEG, bo viền nhôm, vát cạnh
- Đế bếp được làm bằng inox 304 dày 0.8mm siêu bền
- Điều khiển được cả hai loại trượt (slider) và ấn
- Chế độ hẹn giờ tự ngắt, khóa trẻ em an toàn
- Bếp sử dụng công nghệ inverter giúp tiết kiệm 30% điện năng
- Chức năng tự động tắt khi không có nồi
- Báo nhiệt dư trên mặt bếp sau khi nấu
- Bếp sử dụng công nghệ đáy nồi tự nhận diện vùng nấu
- Bếp có chế độ chống tràn thông minh tự ngắt sau 3 giây khi nước tràn ra mặt bếp
- Bếp có các chế độ tạm dừng, giữ ấm, xào, rán, nấu, chiên.

CÔNG SUẤT

- Công suất bên trái: 2000W (Booster 2200W)
- Công suất bên phải: 2000W (Booster 2200W)
- Tổng công suất: 4400W

KÍCH THƯỚC

- Kích thước mặt kính: 730x420 mm
- Kích thước khoét đá: 685x385 mm

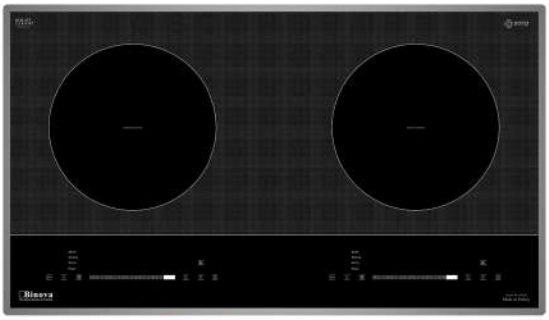

Made in Turkey

Model: BI-1108TK | **19.000.000đ**

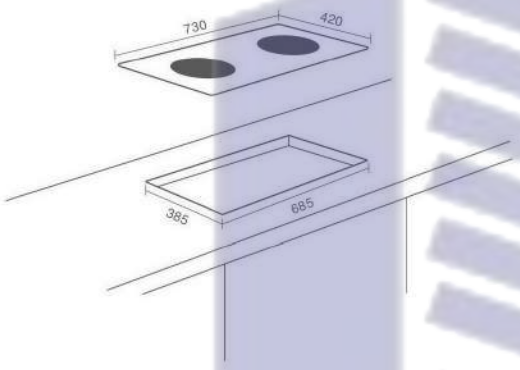

ĐẶC ĐIỂM

- Bếp từ âm kính 02 vùng nấu, mặt kính SCHOTT CERAN bo viền nhôm, vát cạnh
- Đế bếp được làm bằng inox 304 dày 0.8mm siêu bền
- Điều khiển được cả hai loại trượt (slider) và ấn
- Cấp độ điều chỉnh 9 cấp độ từ 1-9
- Chế độ hẹn giờ tự ngắt, khóa trẻ em an toàn
- Bếp sử dụng công nghệ inverter giúp tiết kiệm 30% điện năng
- Chức năng tự động tắt khi không có nồi
- Báo nhiệt dư trên mặt bếp sau khi nấu
- Bếp sử dụng công nghệ đáy nồi tự nhận diện vùng nấu
- Bếp có chế độ chống tràn thông minh tự ngắt sau 3 giây khi nước tràn ra mặt bếp
- Bếp có các chế độ tạm dừng, giữ ấm, xào, rán, nấu, chiên.

CÔNG SUẤT

- Công suất bên trái: 2000W (Booster 2200W)
- Công suất bên phải: 2000W (Booster 2200W)
- Tổng công suất: 4400W

KÍCH THƯỚC

- Kích thước mặt kính: 730x420 mm
- Kích thước khoét đá: 685x385 mm

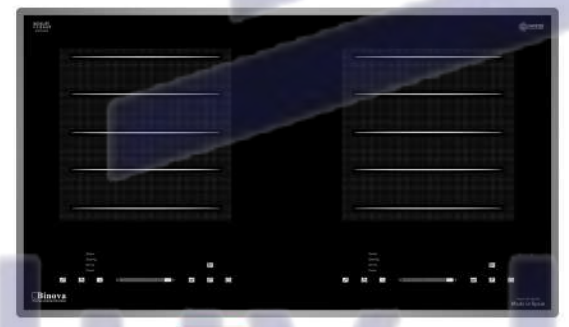

Made in Spain

Model: BI-202-SP | **20.800.000đ**

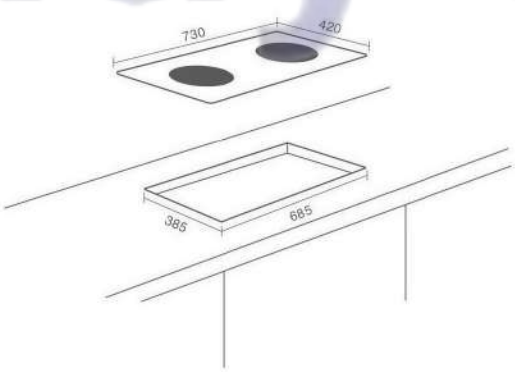

ĐẶC ĐIỂM

- Bếp từ âm 02 vùng nấu - MADE IN SPAIN
- Mặt kính SCHOTT CERAN - MADE IN GERMANY, vát cạnh
- Mâm cảm ứng từ EGO - GERMANY
- Đế bếp được làm bằng inox 304 dày 0.8mm siêu bền
- Điều khiển được cả hai loại trượt (slider) và ấn
- Chế độ hẹn giờ tự ngắt, khóa trẻ em an toàn
- Bếp sử dụng công nghệ inverter giúp tiết kiệm 30% điện năng
- Chức năng tự động tắt khi không có nồi
- Báo nhiệt dư trên mặt bếp sau khi nấu
- Bếp sử dụng công nghệ đáy nồi tự nhận diện vùng nấu
- Bếp có chế độ chống tràn thông minh tự ngắt sau 3 giây khi nước tràn ra mặt bếp
- Bếp có các chế độ tạm dừng, giữ ấm, xào, rán, nấu, chiên.

CÔNG SUẤT

- Công suất bên trái: 2000W (Booster 2200W)
- Công suất bên phải: 2000W (Booster 2200W)
- Tổng công suất: 4400W

KÍCH THƯỚC

- Kích thước mặt kính: 730x420 mm
- Kích thước khoét đá: 685x385 mm

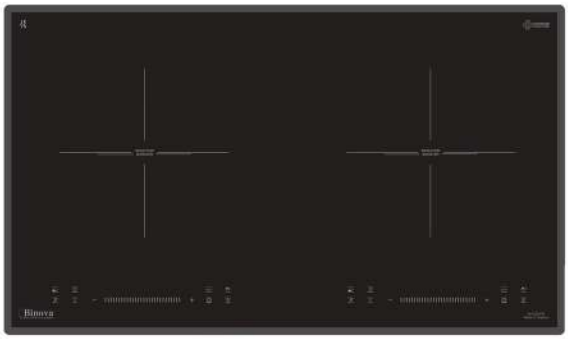

Made in Thailand

Model: BI-222HPW | **18.800.000đ**

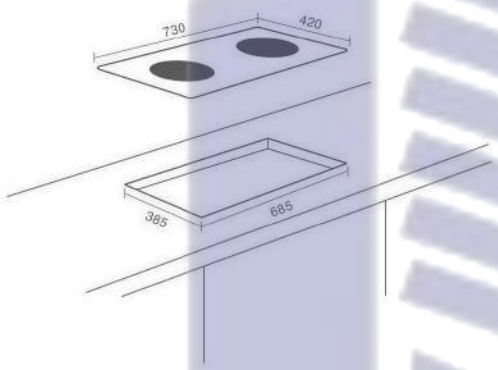

ĐẶC ĐIỂM

- Bếp từ âm kính 02 vùng nấu, mặt kính Kanger, bo viền nhôm, vát cạnh
- Đế bếp được làm bằng inox 304 dày 0.8mm siêu bền
- Điều khiển cảm ứng dạng trượt (Slider) và nhấn nút + hoặc -
- Bếp có 9 cấp độ nấu khác nhau
- Bếp sử dụng công nghệ Inverter, chế độ sôi liu diu giúp tiết kiệm 30% điện năng
- Bếp có chế độ hẹn giờ tự ngắt, khóa trẻ em an toàn
- Có chế độ chống tràn khi nước trào ra mặt kính
- Chức năng tự động tắt khi không có nồi
- Cảnh báo nhiệt dư trên mặt bếp sau khi nấu
- Bếp sử dụng công nghệ tự nhận diện vùng nấu sau khi đặt nồi
- Bếp có chức năng tạm dừng Start /Stop giúp nấu ăn thuận tiện
- Bếp có chế độ giữ ấm ở 3 cấp độ khác nhau 40-60-80 độ C
- Công nghệ EMC chống nhiễu, an toàn cho các thiết bị gia đình
- Bếp có chế độ rán và chế độ nấu cơm

CÔNG SUẤT

- Công suất bên trái 2400W (Booster 2800W)
- Công suất bên phải 2400W (Booster 2800W)
- Tổng công suất 4800W

KÍCH THƯỚC

- Kích thước mặt kính: 730x430mm
- Kích thước khoét đá: 685x385mm

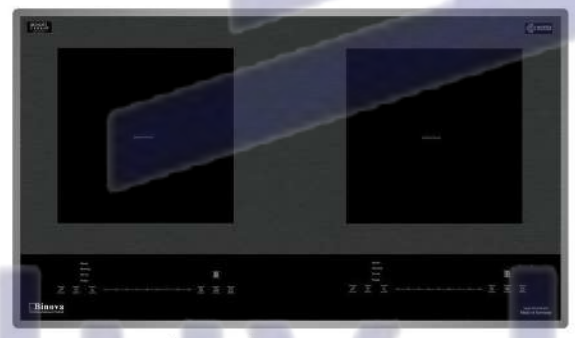

Made in Germany

Model: BI-1088GM | **22.800.000đ**

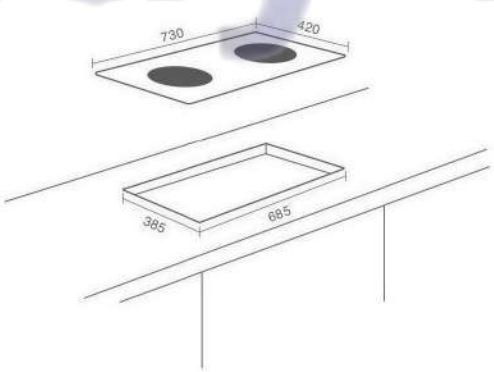

ĐẶC ĐIỂM

- Bếp từ âm kính 02 vùng nấu, mặt kính SCHOTT CERAN bo viền nhôm,vát cạnh
- Mâm nhiệt EGO
- Đế bếp được làm bằng inox 304 dày 0.8mm siêu bền
- Điều khiển được cả hai loại trượt (slider) và ấn
- Cấp độ điều chỉnh 9 cấp độ từ 1-9
- Chế độ hẹn giờ tự ngắt, khóa trẻ em an toàn
- Bếp sử dụng công nghệ inverter giúp tiết kiệm 30% điện năng
- Chức năng tự động tắt khi không có nồi
- Báo nhiệt dư trên mặt bếp sau khi nấu
- Bếp sử dụng công nghệ đáy nồi tự nhận diện vùng nấu
- Bếp có chế độ chống tràn thông minh tự ngắt sau 3 giây khi nước tràn ra mặt bếp
- Bếp có các chế độ tạm dừng, giữ ấm, xào, rán, nấu, chiên.

CÔNG SUẤT

- Công suất bên trái: 2200W (Booster 2600W)
- Công suất bên phải: 2200W (Booster 2600W)
- Tổng công suất: 5200W

KÍCH THƯỚC

- Kích thước mặt kính: 730x420 mm
- Kích thước khoét đá: 685x385 mm

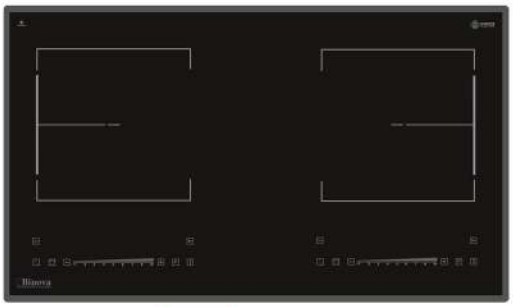

Made in Thailand

Model: BI-580SMS | **13.800.000đ**

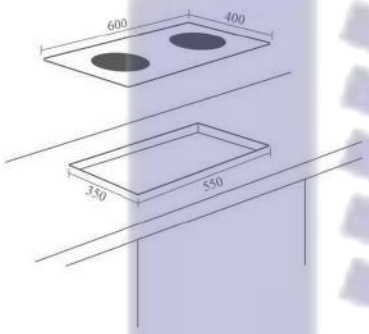

ĐẶC ĐIỂM

- Bếp từ âm kính 02 vùng nấu, mặt kính Kanger, bo viền nhôm, vát cạnh
- Điều khiển cảm ứng dạng trượt (Slider) và nhấn nút + hoặc -
- Bếp có 9 cấp độ nấu khác nhau
- Bếp sử dụng công nghệ DUAL Inverter, chế độ sôi liu diu giúp tiết kiệm 40% điện năng
- Bếp có chế độ hẹn giờ tự ngắt, khóa trẻ em an toàn
- Có chế độ chống tràn khi nước trào ra mặt kính
- Chức năng tự động tắt khi không có nồi
- Cảnh báo nhiệt dư trên mặt bếp sau khi nấu
- Bếp sử dụng công nghệ tự nhận diện vùng nấu sau khi đặt nồi
- Bếp có chức năng tạm dừng Start /Stop giúp nấu ăn thuận tiện
- Bếp có chế độ ninh hầm ở 3 cấp độ khác nhau 40-60-80 độ C
- Công nghệ EMC chống nhiễu, an toàn cho các thiết bị gia đình
- Công nghệ nấu nhanh (Booster)

CÔNG SUẤT

- Công suất bên trái 2200W (Booster 2400W)
- Công suất bên phải 2200W (Booster 2400W)
- Tổng công suất 4400W

KÍCH THƯỚC

- Kích thước mặt kính: 600x400mm
- Kích thước khoét đá: 550x350mm

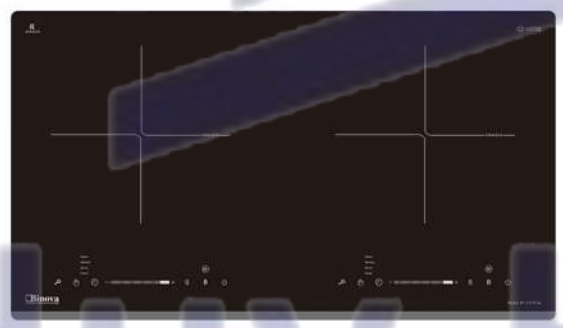

Made in Malaysia

Model: BI-1101Plus | **12.000.000đ**

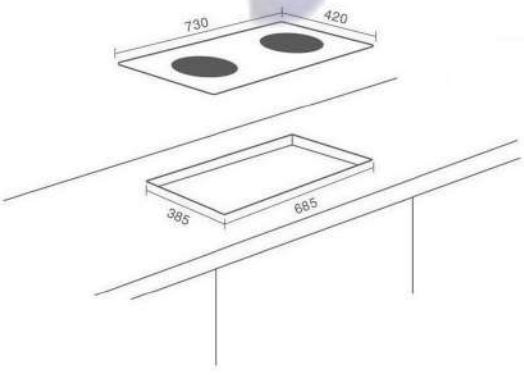

ĐẶC ĐIỂM

- Bếp từ âm kính 02 vùng nấu, mặt kính Kanger, vát cạnh
- Điều khiển được cả hai loại trượt (slider) và ấn
- Cấp độ điều chỉnh 9 cấp độ từ 1-9
- Chế độ hẹn giờ tự ngắt, khóa trẻ em an toàn
- Bếp sử dụng công nghệ inverter giúp tiết kiệm 30% điện năng
- Chức năng tự động tắt khi không có nồi
- Báo nhiệt dư trên mặt bếp sau khi nấu
- Bếp sử dụng công nghệ đáy nồi tự nhận diện vùng nấu
- Bếp có chế độ chống tràn thông minh tự ngắt sau 3 giây khi nước tràn ra mặt bếp
- Bếp có các chế độ tạm dừng, giữ ấm, xào, rán, nấu, chiên.

CÔNG SUẤT

- Công suất bên trái: 2000W (Booster 2200W)
- Công suất bên phải: 2000W (Booster 2200W)
- Tổng công suất: 4400W

KÍCH THƯỚC

- Kích thước mặt kính: 730x420 mm
- Kích thước khoét đá: 685x385 mm

Lưu ý: Để bếp điện từ hoạt động bền, hiệu quả nên đấu qua át: bếp đôi ≥20A, bếp 3 ≥30A; dây cấp cho bếp đôi ≥2,5mm; bếp 3≥3,5mm

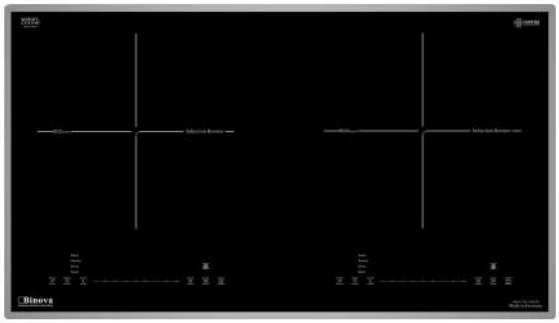

Made in Germany

Model: BI-1109GM | **22.800.000đ**

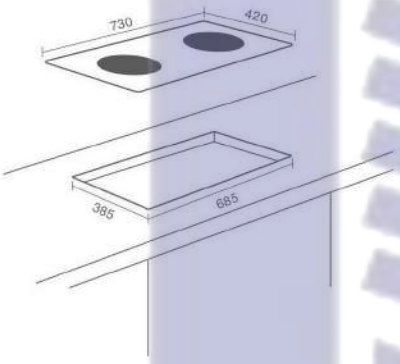

ĐẶC ĐIỂM

- Bếp từ âm kính 02 vùng nấu, mặt kính SCHOTT CERAN bo viền nhôm, vát cạnh
- Đế bếp được làm bằng inox 304 dày 0.8mm siêu bền
- Điều khiển được cả hai loại trượt (slider) và ấn
- Cấp độ điều chỉnh 9 cấp độ từ 1-9
- Chế độ hẹn giờ tự ngắt, khóa trẻ em an toàn
- Bếp sử dụng công nghệ inverter giúp tiết kiệm 30% điện năng
- Chức năng tự động tắt khi không có nồi
- Báo nhiệt dư trên mặt bếp sau khi nấu
- Bếp sử dụng công nghệ đáy nồi tự nhận diện vùng nấu
- Bếp có chế độ chống tràn thông minh tự ngắt sau 3 giây khi nước tràn ra mặt bếp
- Bếp có các chế độ tạm dừng, giữ ấm, xào, rán, nấu, chiên.

CÔNG SUẤT

- Công suất bên trái: 2200W (Booster 2600W)
- Công suất bên phải: 2200W (Booster 2600W)
- Tổng công suất: 4400W

KÍCH THƯỚC

- Kích thước mặt kính: 730x420 mm
- Kích thước khoét đá: 685x385 mm

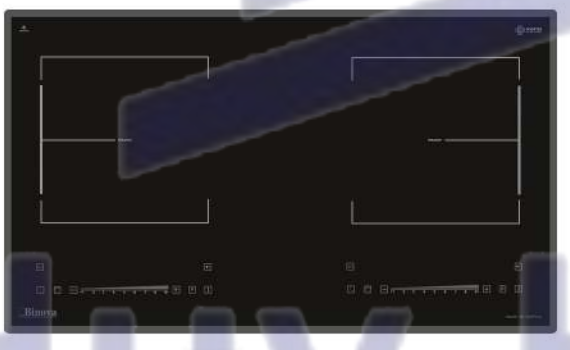

Made in Thailand

Model: BI-508Plus | **16.800.000đ**

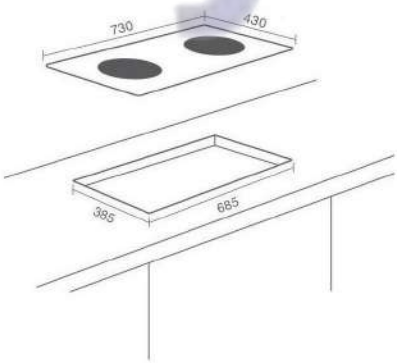

ĐẶC ĐIỂM

- Bếp từ âm kính 02 vùng nấu, mặt kính Kanger, bo viền nhôm, vát cạnh
- Điều khiển cảm ứng dạng trượt (Slider) và nhấn nút + hoặc -
- Bếp có 9 cấp độ nấu khác nhau
- Bếp sử dụng công nghệ DUAL Inverter, chế độ sôi liu diu giúp tiết kiệm 40% điện năng
- Bếp có chế độ hẹn giờ tự ngắt, khóa trẻ em an toàn
- Có chế độ chống tràn khi nước trào ra mặt kính
- Chức năng tự động tắt khi không có nồi
- Cảnh báo nhiệt dư trên mặt bếp sau khi nấu
- Bếp sử dụng công nghệ tự nhận diện vùng nấu sau khi đặt nồi
- Bếp có chức năng tạm dừng Start /Stop giúp nấu ăn thuận tiện
- Bếp có chế độ ninh hầm ở 3 cấp độ khác nhau 40-60-80 độ C
- Công nghệ EMC chống nhiễu, an toàn cho các thiết bị gia đình
- Công nghệ nấu nhanh (Booster)

CÔNG SUẤT

- Công suất bên trái 2200W (Booster 2400W)
- Công suất bên phải 2200W (Booster 2400W)
- Tổng công suất 4400W

KÍCH THƯỚC

- Kích thước mặt kính: 730x430mm
- Kích thước khoét đá: 685x385mm

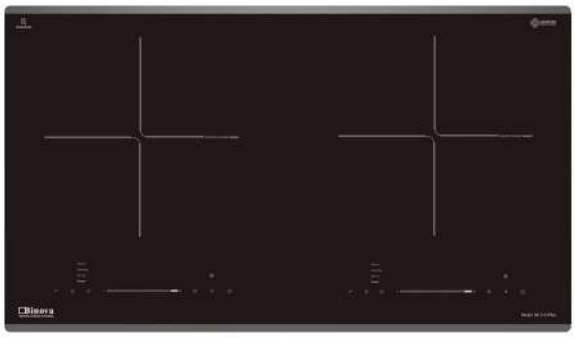

Made in Malaysia

Model: BI-1102Plus **13.000.000đ**

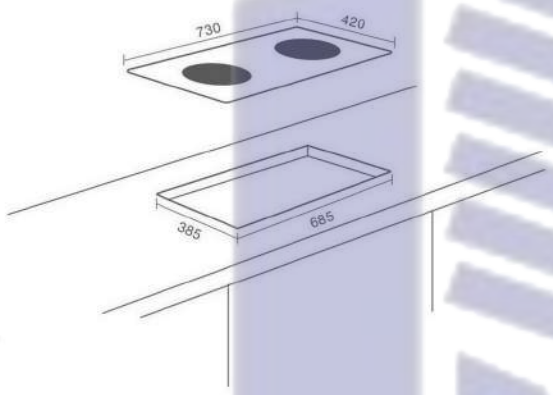

ĐẶC ĐIỂM

- Bếp từ âm kính 02 vùng nấu, mặt kính Kanger, vát cạnh
- Đế bếp được làm bằng inox 304 dày 0.8mm siêu bền
- Điều khiển được cả hai loại trượt (slider) và ấn
- Cấp độ điều chỉnh 9 cấp độ từ 1-9
- Chế độ hẹn giờ tự ngắt, khóa trẻ em an toàn
- Bếp sử dụng công nghệ inverter giúp tiết kiệm 30% điện năng
- Chức năng tự động tắt khi không có nồi
- Báo nhiệt dư trên mặt bếp sau khi nấu
- Bếp sử dụng công nghệ đáy nồi tự nhận diện vùng nấu
- Bếp có chế độ chống tràn thông minh tự ngắt sau 3 giây khi nước tràn ra mặt bếp
- Bếp có các chế độ tạm dừng, giữ ấm, xào, rán, nấu, chiên.

CÔNG SUẤT

- Công suất bên trái: 2200W (Booster 2600W)
- Công suất bên phải: 2200W (Booster 2600W)
- Tổng công suất: 5200W

KÍCH THƯỚC

- Kích thước mặt kính: 730x420 mm
- Kích thước khoét đá: 685x385 mm



Made in Italy

Model: BI-1104IT **18.000.000đ**

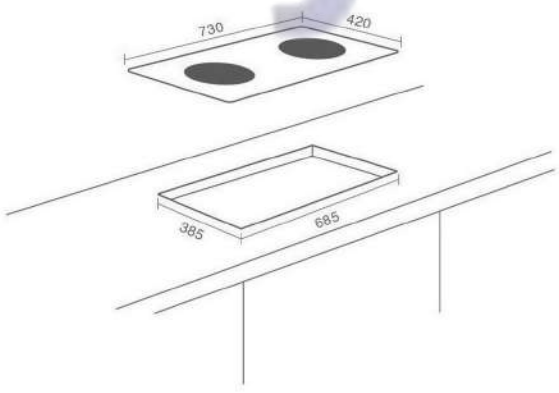

ĐẶC ĐIỂM

- Bếp từ âm kính 02 vùng nấu, mặt kính SCHOTT CERAN bo viền nhôm, vát cạnh
- Đế bếp được làm bằng inox 304 dày 0.8mm siêu bền
- Điều khiển được cả hai loại trượt (slider) và ấn
- Cấp độ điều chỉnh 9 cấp độ từ 1-9
- Chế độ hẹn giờ tự ngắt, khóa trẻ em an toàn
- Bếp sử dụng công nghệ inverter giúp tiết kiệm 30% điện năng
- Chức năng tự động tắt khi không có nồi
- Báo nhiệt dư trên mặt bếp sau khi nấu
- Bếp sử dụng công nghệ đáy nồi tự nhận diện vùng nấu
- Bếp có chế độ chống tràn thông minh tự ngắt sau 3 giây khi nước tràn ra mặt bếp
- Bếp có các chế độ tạm dừng, giữ ấm, xào, rán, nấu, chiên.

CÔNG SUẤT

- Công suất bên trái: 2000W (Booster 2200W)
- Công suất bên phải: 2000W (Booster 2200W)
- Tổng công suất: 4400W

KÍCH THƯỚC

- Kích thước mặt kính: 730x420 mm
- Kích thước khoét đá: 685x385 mm

Huy Hùng

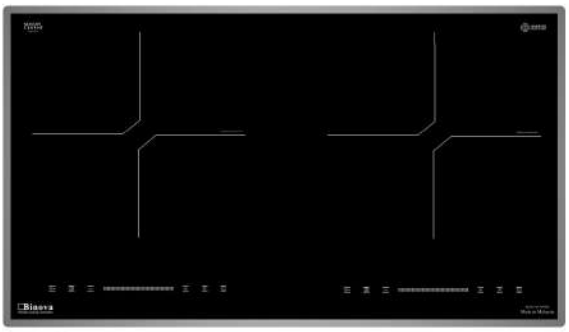

Made in Malaysia

Model: BI-609ML **15.000.000đ**

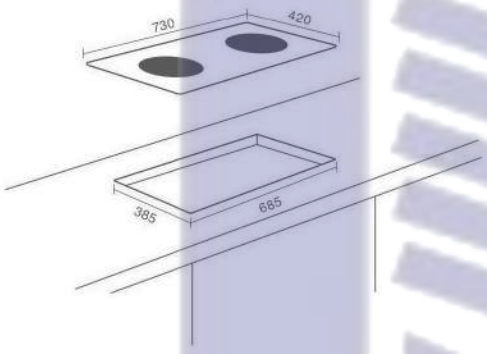

ĐẶC ĐIỂM

- Bếp từ âm kính 02 vùng nấu, mặt kính SCHOTT CERAN, bo viền nhôm, vát cạnh
- Điều khiển cảm ứng dạng trượt (slider), chế độ hẹn giờ tự ngắt, khóa trẻ em an toàn
- Bếp sử dụng công nghệ inverter giúp tiết kiệm 30% điện năng
- Chức năng tự động tắt khi không có nồi
- Báo nhiệt dư trên mặt bếp sau khi nấu
- Bếp sử dụng công nghệ đáy nồi tự nhận diện vùng nấu

CÔNG SUẤT

- Công suất bên trái: 2000W (Booster 2200W)
- Công suất bên phải: 2000W (Booster 2200W)
- Tổng công suất: 4400W

KÍCH THƯỚC

- Kích thước mặt kính: 730x420 mm
- Kích thước khoét đá: 685x385 mm



Made in Germany

Model: BI-1105GM **22.800.000đ**

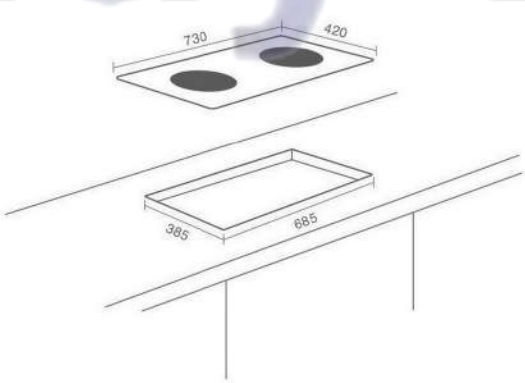

ĐẶC ĐIỂM

- Bếp từ âm kính 02 vùng nấu, mặt kính SCHOTT CERAN, bo viền nhôm 4 cạnh siêu bền
- Mâm nhiệt EGO
- Đế bếp được làm bằng inox 304 dày 0.8mm siêu bền
- Điều khiển được cả hai loại trượt (slider) và ấn
- Chế độ hẹn giờ tự ngắt, khóa trẻ em an toàn
- Bếp sử dụng công nghệ inverter giúp tiết kiệm 30% điện năng
- Chức năng tự động tắt khi không có nồi
- Báo nhiệt dư trên mặt bếp sau khi nấu
- Bếp sử dụng công nghệ đáy nồi tự nhận diện vùng nấu
- Bếp có chế độ chống tràn thông minh tự ngắt sau 3 giây khi nước tràn ra mặt bếp
- Bếp có các chế độ tạm dừng, giữ ấm, xào, rán, nấu, chiên.

CÔNG SUẤT

- Công suất bên trái: 2000W (Booster 2200W)
- Công suất bên phải: 2000W (Booster 2200W)
- Tổng công suất: 4400W

KÍCH THƯỚC

- Kích thước mặt kính: 730x420 mm
- Kích thước khoét đá: 685x385 mm

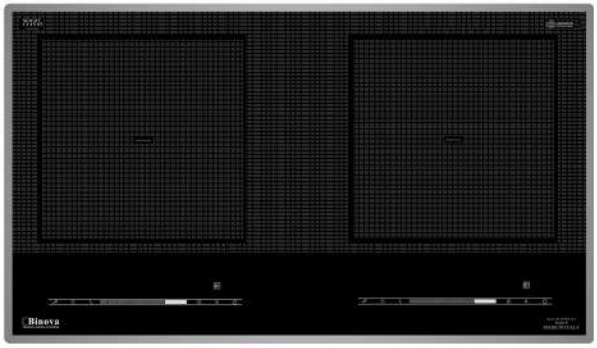

Made in Italy

Model: BI-6699Italy **19.000.000đ**

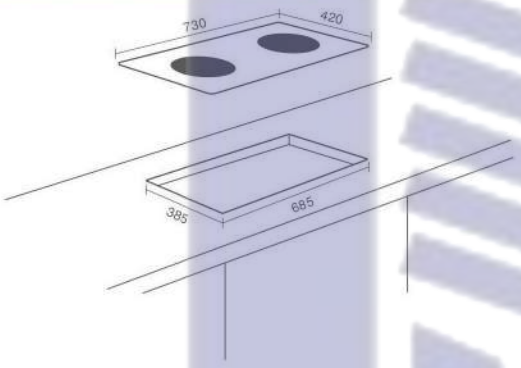

ĐẶC ĐIỂM

- Bếp từ âm kính 02 vùng nấu, mặt kính SCHOTT CERAN bo viền nhôm, vát cạnh
- Mâm nhiệt EGO
- Đế bếp được làm bằng inox 304 dày 0.8mm siêu bền
- Điều khiển được cả hai loại trượt (slider) và ấn
- Cấp độ điều chỉnh 9 cấp độ từ 1-9
- Chế độ hẹn giờ tự ngắt, khóa trẻ em an toàn
- Bếp sử dụng công nghệ inverter giúp tiết kiệm 30% điện năng
- Chức năng tự động tắt khi không có nồi
- Báo nhiệt dư trên mặt bếp sau khi nấu
- Bếp sử dụng công nghệ đáy nồi tự nhận diện vùng nấu
- Bếp có chế độ chống tràn thông minh tự ngắt sau 3 giây khi nước tràn ra mặt bếp

CÔNG SUẤT

- Công suất bên trái: 2200W (Booster 2600W)
- Công suất bên phải: 2200W (Booster 2600W)
- Tổng công suất: 5200W

KÍCH THƯỚC

- Kích thước mặt kính: 730x420 mm
- Kích thước khoét đá: 685x385 mm

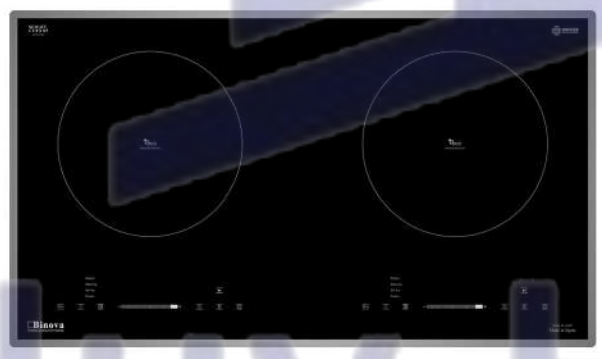

Made in Japan

Model: BI-1106JP **19.800.000đ**

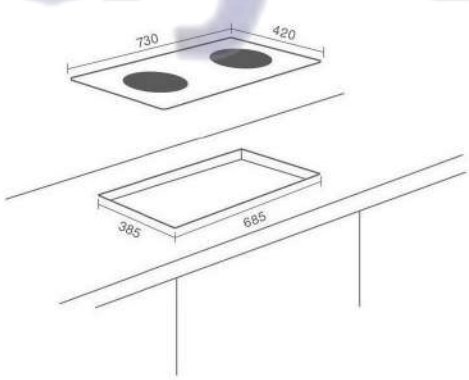

ĐẶC ĐIỂM

- Bếp từ âm kính 02 vùng nấu, mặt kính SCHOTT CERAN bo viền nhôm, vát cạnh
- Đế bếp được làm bằng inox 304 dày 0.8mm siêu bền
- Điều khiển được cả hai loại trượt (slider) và ấn
- Chế độ hẹn giờ tự ngắt, khóa trẻ em an toàn
- Bếp sử dụng công nghệ inverter giúp tiết kiệm 30% điện năng
- Chức năng tự động tắt khi không có nồi
- Báo nhiệt dư trên mặt bếp sau khi nấu
- Bếp sử dụng công nghệ đáy nồi tự nhận diện vùng nấu
- Bếp có chế độ chống tràn thông minh tự ngắt sau 3 giây khi nước tràn ra mặt bếp
- Bếp có các chế độ tạm dừng, giữ ấm, xào, rán, nấu, chiên.

CÔNG SUẤT

- Công suất bên trái: 2000W (Booster 2200W)
- Công suất bên phải: 2000W (Booster 2200W)
- Tổng công suất: 4400W

KÍCH THƯỚC

- Kích thước mặt kính: 730x420 mm
- Kích thước khoét đá: 685x385 mm

Huy Hoàng

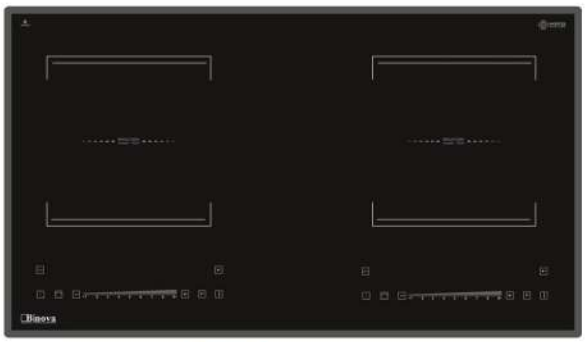

Made in Thailand

Model: BI-580Plus **16.800.000đ**

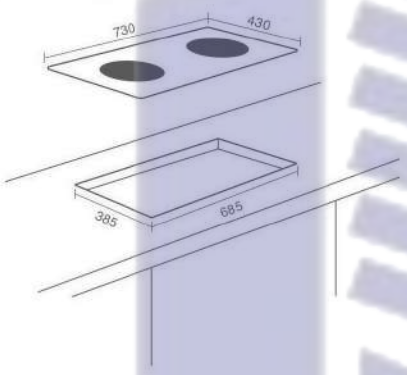

ĐẶC ĐIỂM

- Bếp từ âm kính 02 vùng nấu, mặt kính Kanger, bo viền nhôm, vát cạnh
- Điều khiển cảm ứng dạng trượt (Slider) và nhấn nút + hoặc -
- Bếp có 9 cấp độ nấu khác nhau
- Bếp sử dụng công nghệ DUAL Inverter, chế độ sôi liu diu giúp tiết kiệm 40% điện năng
- Bếp có chế độ hẹn giờ tự ngắt, khóa trẻ em an toàn
- Có chế độ chống tràn khi nước trào ra mặt kính
- Chức năng tự động tắt khi không có nồi
- Cảnh báo nhiệt dư trên mặt bếp sau khi nấu
- Bếp sử dụng công nghệ tự nhận diện vùng nấu sau khi đặt nồi
- Bếp có chức năng tạm dừng Start /Stop giúp nấu ăn thuận tiện
- Bếp có chế độ ninh hầm ở 3 cấp độ khác nhau 40-60-80 độ C
- Công nghệ EMC chống nhiễu, an toàn cho các thiết bị gia đình
- Công nghệ nấu nhanh (Booster)

CÔNG SUẤT

- Công suất bên trái 2200W (Booster 2400W)
- Công suất bên phải 2200W (Booster 2400W)
- Tổng công suất 4400W

KÍCH THƯỚC

- Kích thước mặt kính: 730x430mm
- Kích thước khoét đá: 685x385mm

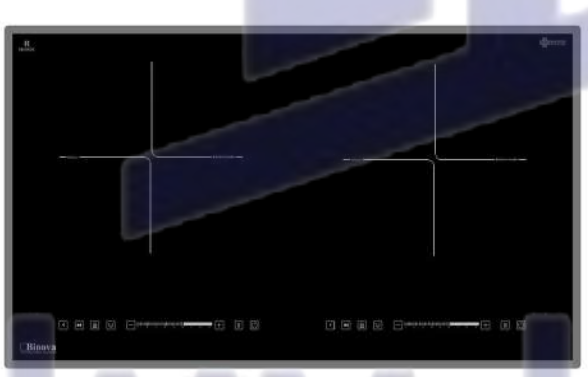

Made in Thailand

Model: BI-590Plus **13.800.000đ**

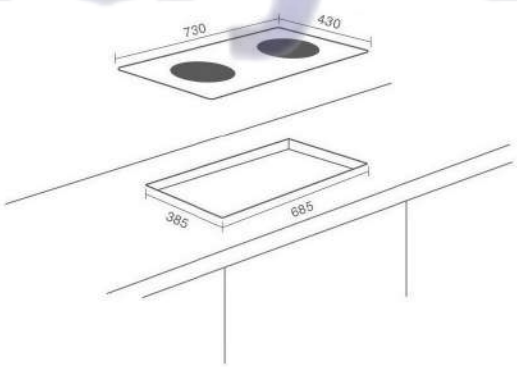

ĐẶC ĐIỂM

- Bếp từ âm kính 02 vùng nấu, mặt kính Kanger, bo viền nhôm, vát cạnh
- Điều khiển cảm ứng dạng trượt (Slider) và nhấn nút + hoặc -
- Bếp có 9 cấp độ nấu khác nhau
- Bếp sử dụng công nghệ Inverter, chế độ sôi liu diu giúp tiết kiệm 30% điện năng
- Bếp có chế độ hẹn giờ tự ngắt, khóa trẻ em an toàn
- Có chế độ chống tràn khi nước trào ra mặt kính
- Chức năng tự động tắt khi không có nồi
- Cảnh báo nhiệt dư trên mặt bếp sau khi nấu
- Bếp sử dụng công nghệ tự nhận diện vùng nấu sau khi đặt nồi
- Bếp có chức năng tạm dừng Start /Stop giúp nấu ăn thuận tiện
- Bếp có chế độ giữ ấm ở 3 cấp độ khác nhau 40-60-80 độ C
- Công nghệ EMC chống nhiễu, an toàn cho các thiết bị gia đình
- Công nghệ nấu nhanh (Booster)

CÔNG SUẤT

- Công suất bên trái 2000W (Booster 2200W)
- Công suất bên phải 2000W (Booster 2200W)
- Tổng công suất 4400W

KÍCH THƯỚC

- Kích thước mặt kính: 730x430mm
- Kích thước khoét đá: 685x385mm

Huy Hoàng

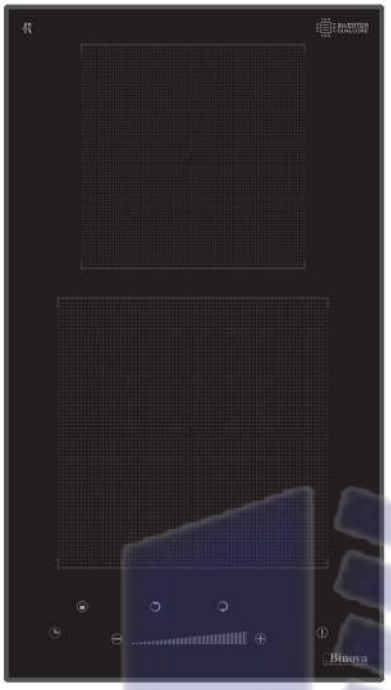

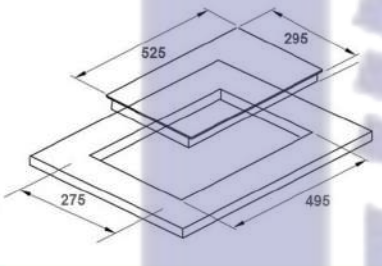

Model: BI-106Plus	8.800.000đ

ĐẶC ĐIỂM

- Bếp domino âm kính 02 vùng nấu, mặt kính Kanger, bo viền nhôm, vát cạnh
- Điều khiển cảm ứng dạng trượt (Slider) và nhấn nút + hoặc -
- Bếp có 9 cấp độ nấu khác nhau
- Bếp sử dụng công nghệ DUAL Inverter, chế độ sôi liu diu giúp tiết kiệm 40% điện năng
- Bếp có chế độ hẹn giờ tự ngắt, khóa trẻ em an toàn
- Có chế độ chống tràn khi nước trào ra mặt kính
- Chức năng tự động tắt khi không có nồi
- Cảnh báo nhiệt dư trên mặt bếp sau khi nấu
- Bếp sử dụng công nghệ tự nhận diện vùng nấu sau khi đặt nồi
- Công nghệ EMC chống nhiễu, an toàn cho các thiết bị gia đình

CÔNG SUẤT

- Công suất bếp bên trên 1600W
- Công suất bếp bên dưới 2000W
- Tổng công suất 3600W

KÍCH THƯỚC

- Kích thước mặt kính: 525x295mm
- Kích thước khoét đá: 495x275mm

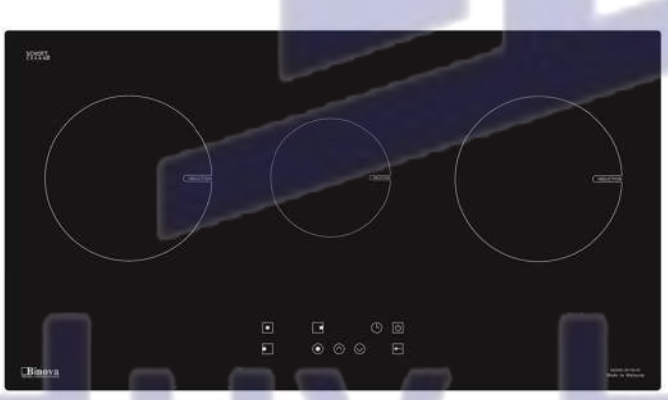

Made in Malaysia

Model: BI-334-ID	20.800.000đ

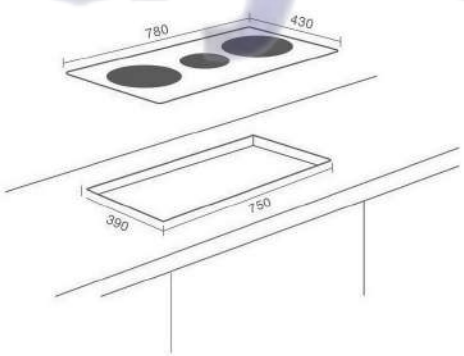

ĐẶC ĐIỂM

- Bếp từ âm kính 03 vùng nấu, mặt kính SCHOTT CERAN
- Điều khiển cảm ứng dạng ấn, chế độ hẹn giờ tự ngắt, khóa trẻ em an toàn
- Bếp có chế độ chống tràn thông minh tự ngắt sau 3 giây khi nước trào ra mặt bếp
- Báo nhiệt dư trên mặt bếp sau khi nấu
- Bếp sử dụng công nghệ đáy nồi tự nhận diện vùng nấu
- Bếp tự động ngắt khi không có nồi

CÔNG SUẤT

- Công suất bên trái: 1800W, booster lên 2200W
- Công suất giữa: 1200W
- Công suất bên phải: 2000W, booster lên 2400W
- Tổng công suất: 5800W

KÍCH THƯỚC

- Kích thước mặt kính: 780x430 mm
- Kích thước khoét đá: 750x390 mm

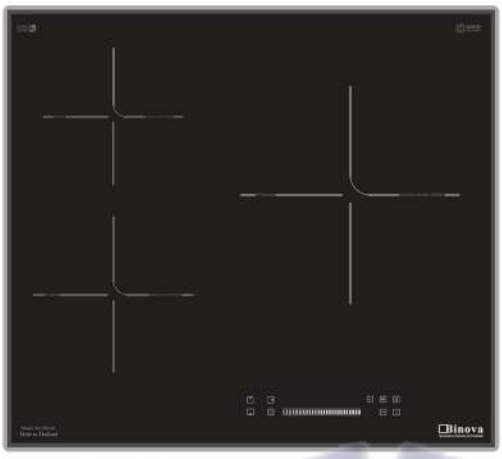

Made in Thailand

Model: BI-5588-ID **19.800.000đ**

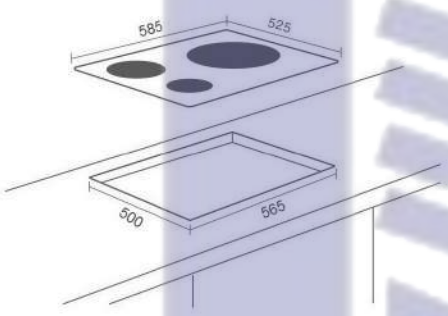

ĐẶC ĐIỂM

- Bếp từ âm kính 03 vùng nấu, mặt kính EUROKERA, bo viền nhôm, vát cạnh
- Điều khiển được cả hai loại trượt (slider) và ấn
- Chế độ hẹn giờ tự ngắt, khóa trẻ em an toàn
- Bếp sử dụng công nghệ inverter giúp tiết kiệm 30% điện năng
- Chức năng tự động tắt khi không có nồi
- Báo nhiệt dư trên mặt bếp sau khi nấu
- Bếp sử dụng công nghệ đáy nồi tự nhận diện vùng nấu
- Bếp có chế độ chống tràn thông minh tự ngắt sau 3 giây khi nước tràn ra mặt bếp
- Bếp có các chế độ tạm dừng, giữ ấm,

CÔNG SUẤT

- Công suất bên trái (trên): 1400W (Booster 1600W)
- Công suất bên trái (dưới) 2000W (Booster 2200W)
- Công suất bên phải 2600W (Booster 3000W)
- Tổng công suất (Max) 6800W

KÍCH THƯỚC

- Kích thước mặt kính: 585x525 mm
- Kích thước cắt đá: 565x500 mm

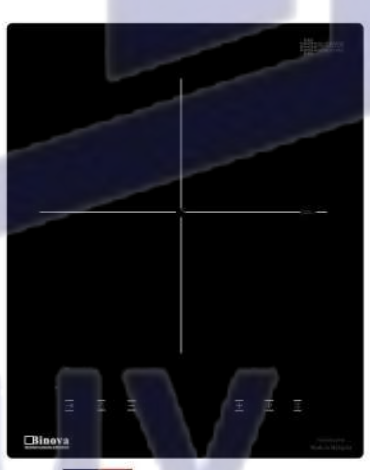

Made in Malaysia

Model: BI-268-ID **2.880.000đ**

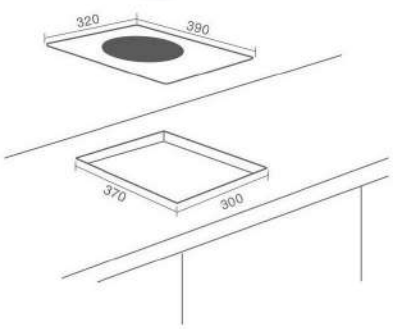

ĐẶC ĐIỂM

- Bếp từ đơn âm kính , mặt kính vitro ceramic
- Điều khiển cảm ứng dạng ẩn, chế độ hẹn giờ tự ngắt, khóa trẻ em an toàn
- Bếp sử dụng công nghệ inverter giúp tiết kiệm 30% điện năng
- Chức năng tự động tắt khi không có nồi
- Báo nhiệt dư trên mặt bếp sau khi nấu
- Bếp sử dụng công nghệ đáy nồi tự nhận diện vùng nấu

CÔNG SUẤT

- Công suất: 2000W (Booster 2200W)

KÍCH THƯỚC

- Kích thước mặt kính: 390x320 mm
- Kích thước khoét đá: 370x300 mm

Huy Hoàng



MÁY HÚT KHỬ MÙI

Huy Hoàng



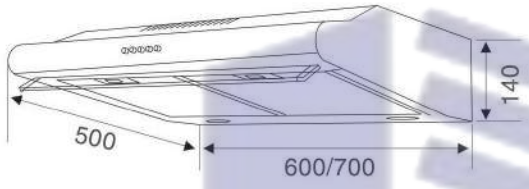

Model: BI-23-B-06	3.300.000đ
Model: BI-23-B-07	3.400.000đ

ĐẶC ĐIỂM

- Thiết kế gắn tường
- Thân máy sơn đen
- Số động cơ: 2 motor, 3 tốc độ
- Hút khử bằng than hoạt tính
- Độ ồn 48Db

CÔNG SUẤT

- Công suất đèn: 2x40W
- Công suất motor: 2x100W
- Công suất hút: 750m^3/h

KÍCH THƯỚC

- Kích thước: 600/700 mm
- Ống thoát: Ø 120 mm



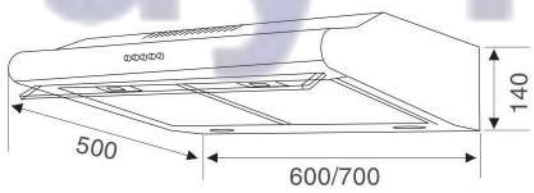

Model: BI-23-I-06	3.400.000đ
Model: BI-23-I-07	3.500.000đ

ĐẶC ĐIỂM

- Thiết kế gắn tường
- Thân máy inox 304
- Số động cơ: 2 motor, 3 tốc độ
- Hút khử bằng than hoạt tính
- Độ ồn 48Db

CÔNG SUẤT

- Công suất đèn: 2x40W
- Công suất motor: 2x100W
- Công suất hút: 750m^3/h

KÍCH THƯỚC

- Kích thước: 600/700 mm
- Ống thoát: Ø 120 mm

Huy Hoàng





Hand sensor

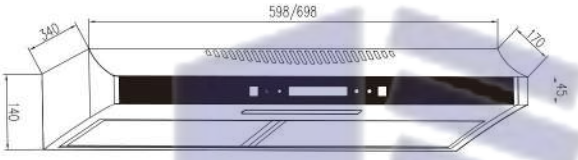

Model: BI-23-GT-06	3.800.000đ
Model: BI-23-GT-07	3.900.000đ

ĐẶC ĐIỂM

- Thiết kế gắn tường
- Thân máy màu đen
- Số động cơ: 2 motor, 3 tốc độ
- Nút bấm cảm ứng 3 tốc độ hoặc điều khiển bằng cách vẫy tay
- Có chế độ hẹn giờ tự ngắt
- Hút khử bằng than hoạt tính
- Độ ồn 48Db

CÔNG SUẤT

- Công suất đèn led: 1x2W
- Công suất motor: 2x100W
- Công suất hút: 750m^3/h

KÍCH THƯỚC

- Kích thước: 600/700 mm
- Ống thoát: Ø 120 mm



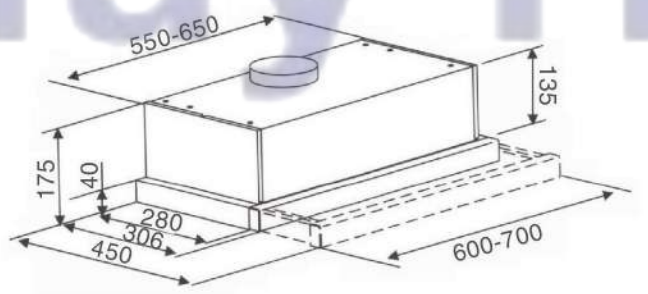

Model: BI-28-W-06	3.800.000đ
Model: BI-28-W-07	3.900.000đ

ĐẶC ĐIỂM

- Thiết kế âm tủ
- Thân máy sơn trắng - mặt Inox 304
- Số động cơ: 2 motor, 2 tốc độ
- Hút khử bằng than hoạt tính
- Độ ồn 48Db

CÔNG SUẤT

- Công suất đèn led: 1x2W
- Công suất motor: 2x100W
- Công suất hút: 850m^3/h

KÍCH THƯỚC

- Kích thước: 600/700 mm
- Ống thoát: Ø 120 mm

Huy Hoàng



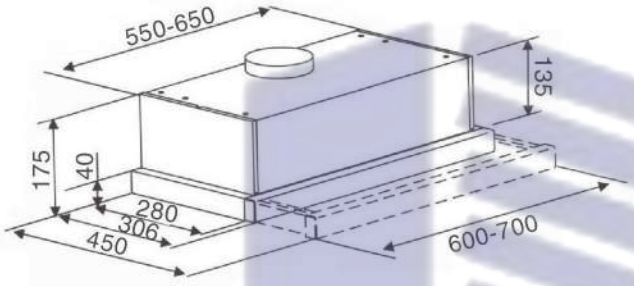

Model: BI-28-GT-06	4.900.000đ
Model: BI-28-GT-07	5.000.000đ

ĐẶC ĐIỂM

- Thiết kế âm tủ
- Thân máy sơn đen, mặt kính
- Số động cơ: 2 motor, điều khiển cảm ứng 3 tốc độ
- Hút khử bằng than hoạt tính
- Độ ồn 48Db

CÔNG SUẤT

- Công suất đèn led: 1x1.5W
- Công suất motor: 2x100W
- Công suất hút: 850m³/h

KÍCH THƯỚC

- Kích thước: 600/700 mm
- Ống thoát: Ø 120 mm



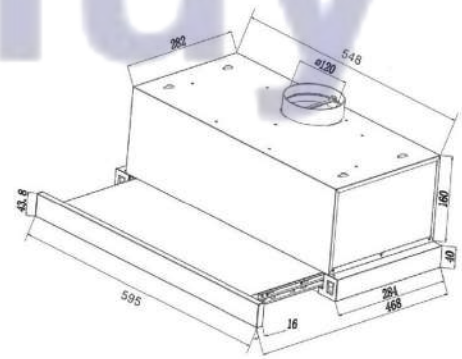

Model: BI-26-GT-600	4.600.000đ

ĐẶC ĐIỂM

- Thiết kế âm tủ
- Thân máy sơn đen, mặt kính
- Số động cơ: 2 motor, điều khiển cảm ứng 3 tốc độ
- Hút khử bằng than hoạt tính
- Độ ồn 48Db

CÔNG SUẤT

- Công suất đèn: 2x1.5W
- Công suất motor: 2x100W
- Công suất hút: 750m³/h

KÍCH THƯỚC

- Kích thước: 600 mm
- Ống thoát: Ø 120 mm

Huy Hoàng



Model: BI-28-B-06	3.800.000đ
Model: BI-28-B-07	3.900.000đ

ĐẶC ĐIỂM

- Thiết kế âm tủ
- Thân máy sơn đen
- Số động cơ: 2 motor, 2 tốc độ
- Hút khử bằng than hoạt tính
- Độ ồn 48Db

CÔNG SUẤT

- Công suất đèn led: 1x1.5W
- Công suất motor: 2x100W
- Công suất hút: 850m³/h

KÍCH THƯỚC

- Kích thước: 600/700 mm
- Ống thoát: Ø 120 mm

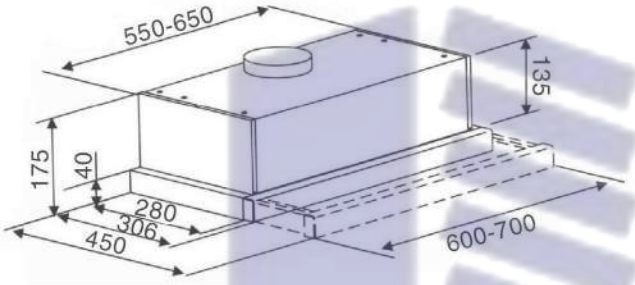



Model: BI-28-W-09	4.900.000đ

ĐẶC ĐIỂM

- Thiết kế âm tủ
- Thân máy sơn trắng
- Số động cơ: 2 motor, 2 tốc độ
- Hút khử bằng than hoạt tính
- Độ ồn 48Db

CÔNG SUẤT

- Công suất đèn led: 1x1.5W
- Công suất motor: 2x100W
- Công suất hút: 950m³/h

KÍCH THƯỚC

- Kích thước: 900mm
- Ống thoát: Ø 120 mm

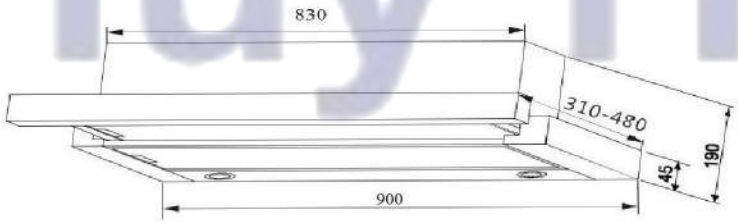

Huy Hoàng





Model: BI-26-B-60 — **3.600.000đ**

ĐẶC ĐIỂM

- Thiết kế âm tủ
- Thân máy sơn đen, mặt inox
- Số động cơ: 2 motor, 2 tốc độ
- Hút khử bằng than hoạt tính
- Độ ồn 48Db

CÔNG SUẤT

- Công suất đèn: 2x40W
- Công suất motor: 2x100W
- Công suất hút: 750m3/h

KÍCH THƯỚC

- Kích thước: 600 mm
- Ống thoát: Ø 120 mm



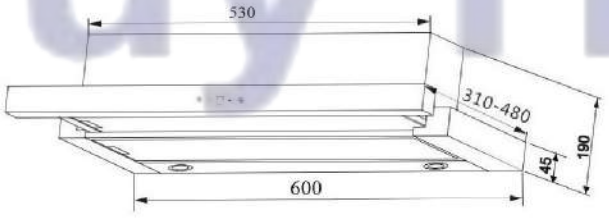

Model: BI-26-GT-60 — **4.600.000đ**

ĐẶC ĐIỂM

- Thiết kế âm tủ
- Thân máy sơn đen, mặt kính
- Số động cơ: 2 motor, điều khiển cảm ứng 3 tốc độ
- Hút khử bằng than hoạt tính
- Độ ồn 48Db

CÔNG SUẤT

- Công suất đèn: 2x2W
- Công suất motor: 2x100W
- Công suất hút: 750m3/h

KÍCH THƯỚC

- Kích thước: 600 mm
- Ống thoát: Ø 120 mm

Huy Hoàng



Model: BI-28-AT-07	6.300.000đ

ĐẶC ĐIỂM

- Thiết kế âm tủ
- Mặt bằng Inox, thân máy bằng thép mạ kẽm
- Động cơ turbin
- Công tắc bằng nút gạt, 3 tốc độ
- Hút khử mùi bằng than hoạt tính
- Độ ồn 48Db

CÔNG SUẤT

- Công suất đèn led: 2x1W
- Công suất motor: 1x220W
- Công suất hút: 1500m³/h

KÍCH THƯỚC

- Kích thước: 700mm
- Ống thoát: Ø 150 mm

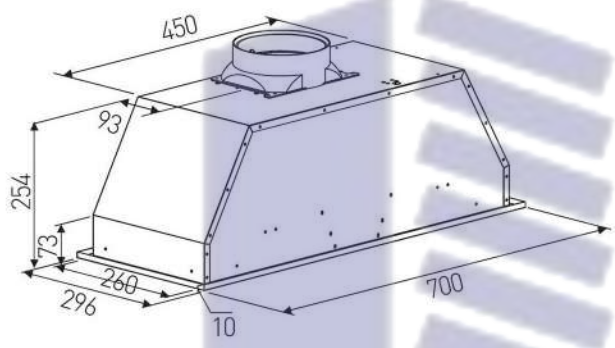



Model: BI-6688EU	6.500.000đ

ĐẶC ĐIỂM

- Thiết kế gắn tường
- Thân máy inox 304 + kính
- Động cơ turbine
- Nút bấm cơ 3 tốc độ
- Kính cong chịu lực dày 8mm
- Hút khử mùi bằng than hoạt tính
- Độ ồn 48Db

CÔNG SUẤT

- Công suất đèn led: 2x2W
- Công suất motor: 1x190W
- Công suất hút: 1500m³/h

KÍCH THƯỚC

- Kích thước: 700 mm
- Ống thoát: Ø 150

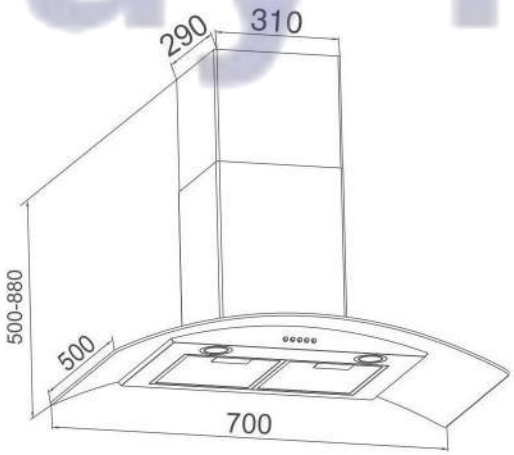

Huy Hoàng



Model: BI-1700SH-70	5.700.000đ
Model: BI-1700SH-90	5.900.000đ

ĐẶC ĐIỂM

- Thiết kế gắn tường
- Thân máy inox 304 + kính
- Động cơ turbine
- Nút bấm cơ 3 tốc độ
- Kính cong chịu lực dày 6mm
- Hút khử mùi bằng than hoạt tính
- Độ ồn 48Db

CÔNG SUẤT

- Công suất đèn led: 2x1,5W
- Công suất motor: 1x190W
- Công suất hút: 1000m^3/h

KÍCH THƯỚC

- Kích thước: 700/900 mm
- Ống thoát: Ø 150 mm

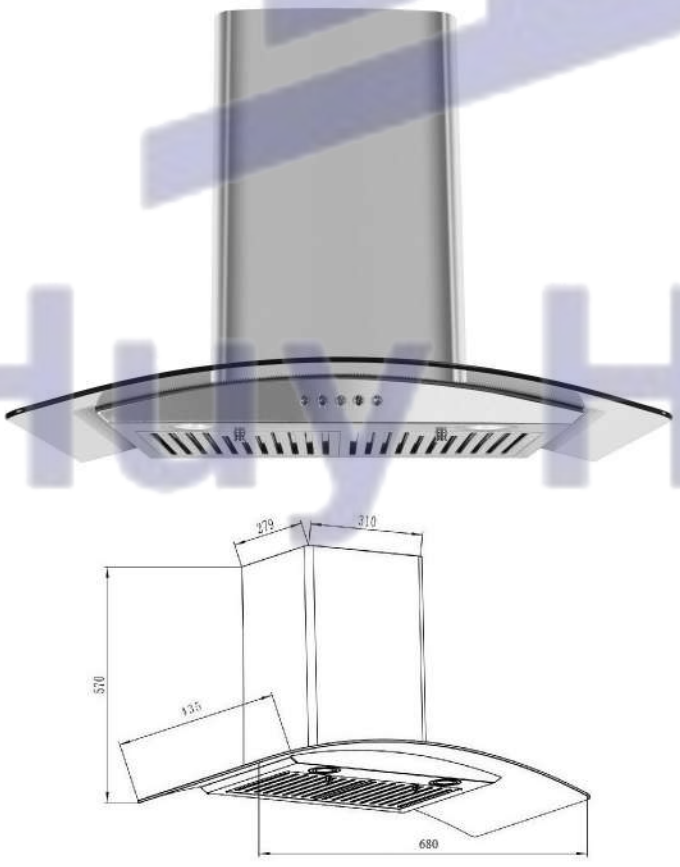

Model: BI-2024GM	5.700.000đ

ĐẶC ĐIỂM

- Thiết kế gắn tường
- Thân máy inox 304 + kính
- Động cơ turbine
- Nút bấm cơ 3 tốc độ
- Kính cong chịu lực dày 6mm
- Hút khử mùi bằng than hoạt tính
- Độ ồn 48Db

CÔNG SUẤT

- Công suất đèn led: 2x1,5W
- Công suất motor: 1x190W
- Công suất hút: 1000m^3/h

KÍCH THƯỚC

- Kích thước: 700 mm
- Ống thoát: Ø 150 mm

Huy Hoàng



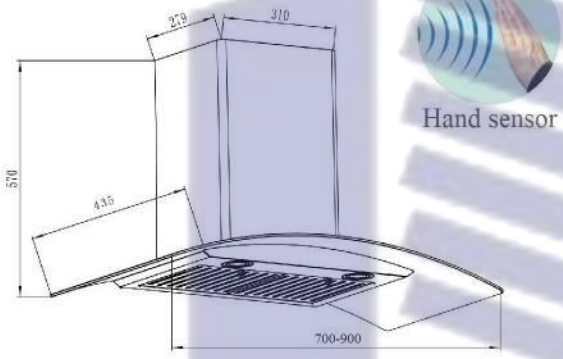

Model: BI-1900SH-70	6.100.000đ
Model: BI-1900SH-90	6.300.000đ

ĐẶC ĐIỂM

- Thiết kế gắn tường
- Thân máy inox 304 + kính
- Động cơ turbine
- Nút bấm cảm ứng 3 tốc độ hoặc điều khiển bằng cách vẫy tay
- Kính cong chịu lực dày 6mm
- Hút khử mùi bằng than hoạt tính
- Độ ồn 48Db

CÔNG SUẤT

- Công suất đèn led: 2x1,5W
- Công suất motor: 1x190W
- Công suất hút: 1000m^3/h

KÍCH THƯỚC

- Kích thước: 700/900 mm
- Ống thoát: Ø 150 mm



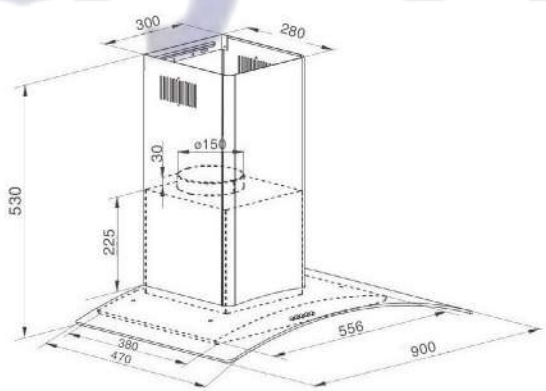

Model: BI-79-ISO-09	5.800.000đ

ĐẶC ĐIỂM

- Thiết kế gắn tường
- Thân máy inox 304 + kính
- Động cơ turbine
- Nút bấm cơ 3 tốc độ
- Kính cong chịu lực dày 5mm
- Hút khử mùi bằng than hoạt tính
- Độ ồn 48Db

CÔNG SUẤT

- Công suất đèn led: 2x2W
- Công suất motor: 1x195W
- Công suất hút: 1000m^3/h

KÍCH THƯỚC

- Kích thước: 900 mm
- Ống thoát: Ø 150 mm

Huy Hoàng



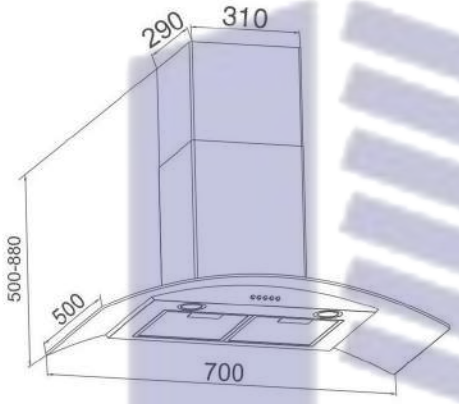

Model: BI-77GM-ISO	6.600.000đ

ĐẶC ĐIỂM

- Thiết kế gắn tường
- Thân máy inox 304 + kính
- Động cơ turbine
- Nút bấm cơ 3 tốc độ
- Kính cong chịu lực dày 8mm
- Hút khử mùi bằng than hoạt tính
- Độ ồn 48Db

CÔNG SUẤT

- Công suất đèn led: 2x2W
- Công suất motor: 1x190W
- Công suất hút: 1500m^3/h

KÍCH THƯỚC

- Kích thước: 700 mm
- Ống thoát: Ø 150 mm



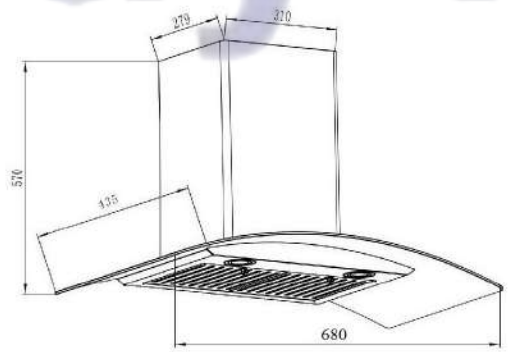

Model: BI-2022GM	5.600.000

ĐẶC ĐIỂM

- Thiết kế gắn tường
- Thân máy sơn đen + kính
- Động cơ turbine
- Nút bấm cơ 3 tốc độ
- Kính cong chịu lực dày 5mm
- Hút khử mùi bằng than hoạt tính
- Độ ồn 48Db

CÔNG SUẤT

- Công suất đèn led: 2x1,5W
- Công suất motor: 1x190W
- Công suất hút: 1000m^3/h

KÍCH THƯỚC

- Kích thước: 700 mm
- Ống thoát: Ø 150 mm

Huy Hoàng





Hand sensor

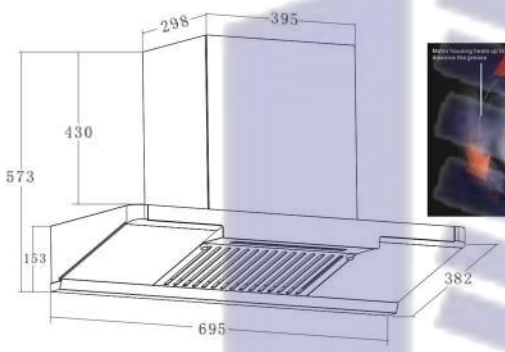

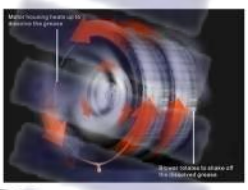

Model: BI-556Luxury-70 | **9.800.000đ**

ĐẶC ĐIỂM

- Thiết kế gắn tường
- Thân máy sơn đen + kính
- Động cơ DC
- Nút điều khiển cảm ứng 3 tốc độ hoặc điều khiển vẫy tay
- Có chế độ hẹn giờ tự ngắt
- Máy có chế độ tự làm sạch dầu mỡ chỉ cần một nút nhấn
- Độ ồn 48Db

CÔNG SUẤT

- Công suất đèn led: 1x2W
- Công suất motor: 1x200W
- Công suất hút: 1500 m^3/h

KÍCH THƯỚC

- Kích thước: 700 mm
- Ống thoát: Ø 150 mm





Model: BI-58-GT-07 | **8.800.000đ**

ĐẶC ĐIỂM

- Thiết kế gắn tường,
- Thân máy inox 304 + kính
- Động cơ turbine
- Nút điều khiển cảm ứng 3 tốc độ hoặc điều khiển từ xa
- Có chế độ hẹn giờ tự ngắt
- Kính cong chịu lực dày 8mm
- Hút khử mùi bằng than hoạt tính
- Độ ồn 48Db

CÔNG SUẤT

- Công suất đèn led: 2x2W
- Công suất motor: 1x195W
- Công suất hút: 1500 m^3/h

KÍCH THƯỚC

- Kích thước: 700 mm
- Ống thoát: Ø 150 mm

Huy Hoàng



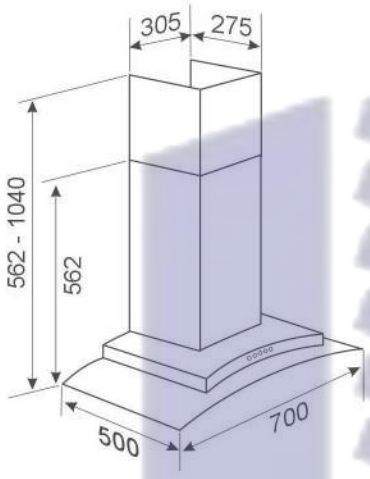

Model: BI-82-IG-07	6.900.000đ

ĐẶC ĐIỂM

- Thiết kế gắn tường
- Thân máy inox 304 + kính
- Động cơ turbine
- Nút bấm cơ 3 tốc độ
- Kính cong chịu lực dày 8mm
- Hút khử mùi bằng than hoạt tính
- Độ ồn 48Db

CÔNG SUẤT

- Công suất đèn led: 2x2W
- Công suất motor: 1x195W
- Công suất hút: 1500m^3/h

KÍCH THƯỚC

- Kích thước: 700 mm
- Ống thoát: Ø 150 mm



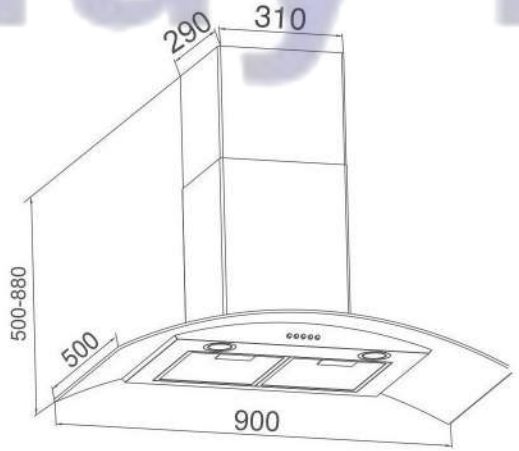

Model: BI-6688-ISO-09	6.300.000đ

ĐẶC ĐIỂM

- Thiết kế gắn tường
- Thân máy inox 304 + kính
- Động cơ turbine
- Nút bấm cơ 3 tốc độ
- Kính cong chịu lực dày 8mm
- Hút khử mùi bằng than hoạt tính
- Độ ồn 48Db

CÔNG SUẤT

- Công suất đèn led: 2x2W
- Công suất motor: 1x195W
- Công suất hút: 1500m^3/h

KÍCH THƯỚC

- Kích thước: 900 mm
- Ống thoát: Ø 150 mm

Huy Hoàng





Model: BI-32-GT-07	**9.400.000đ**
Model: BI-32-GT-09	**9.600.000đ**

ĐẶC ĐIỂM

- Thiết kế gắn tường
- Thân máy inox 304
- Động cơ turbine
- Nút điều khiển cảm ứng 3 tốc độ hoặc điều khiển từ xa
- Có chế độ hẹn giờ tự ngắt
- Hút khử mùi bằng than hoạt tính
- Độ ồn 48Db

CÔNG SUẤT

- Công suất đèn led: 2x2W
- Công suất motor: 1x200W
- Công suất hút: 1500 m^3/h

KÍCH THƯỚC

- Kích thước: 700/900 mm
- Ống thoát: Ø 150 mm





Hand sensor

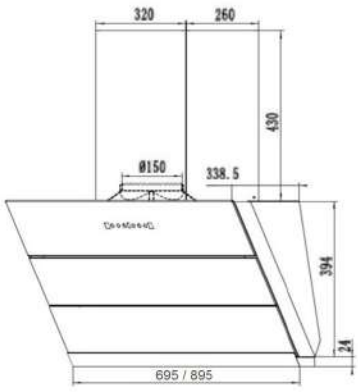

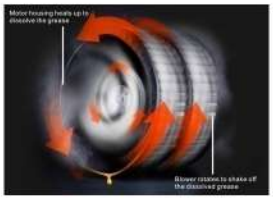

Model: BI-555Luxury-70	**9.400.000đ**
Model: BI-555Luxury-90	**9.600.000đ**

ĐẶC ĐIỂM

- Thiết kế gắn tường
- Thân máy sơn đen + kính vát
- Động cơ DC
- Nút điều khiển cảm ứng 3 tốc độ hoặc điều khiển vẫy tay
- Có chế độ hẹn giờ tự ngắt
- Máy có chế độ tự làm sạch dầu mỡ chỉ cần một nút nhấn
- Độ ồn 48Db

CÔNG SUẤT

- Công suất đèn led: 2x1.5W
- Công suất motor: 1x200W
- Công suất hút: 1500 m^3/h

KÍCH THƯỚC

- Kích thước: 700 mm
- Ống thoát: Ø 150 mm





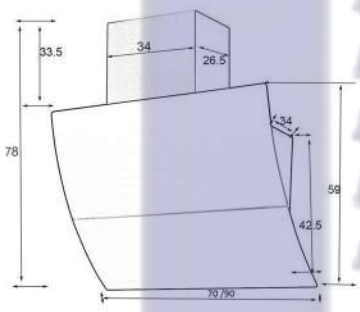

Model: BI-66Luxury-70	**9.600.000đ**
Model: BI-66Luxury-90	**9.800.000đ**

ĐẶC ĐIỂM

- Thiết kế gắn tường, mặt kính màu trắng, thân sơn trắng
- Động cơ DC
- Có đồng hồ hiển thị nhiệt độ và hiển thị thời gian
- Chế độ đóng và mở bằng cảm biến vẫy tay
- Phím điều khiển cảm ứng 03 tốc độ
- Chế độ hẹn giờ tự ngắt và hiển thị thời gian
- Độ ồn 48Db

CÔNG SUẤT

- Công suất đèn led: 2x1.5 W
- Công suất motor: 1x180W
- Công suất hút: 1500m^3/h

KÍCH THƯỚC

- Kích thước: 700/900 mm
- Ống thoát: Ø 160mm



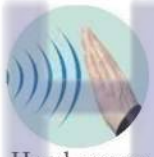

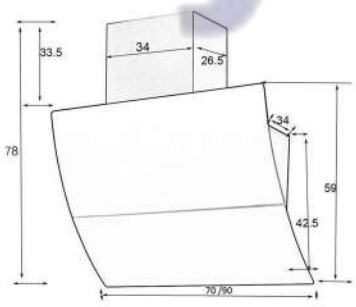

Model: BI-77Luxury-70	**9.400.000đ**
Model: BI-77Luxury-90	**9.600.000đ**

ĐẶC ĐIỂM

- Thiết kế gắn tường, Kính đằng trước màu đen, thân máy màu đen
- Động cơ DC
- Có đồng hồ hiển thị thời gian
- Chế độ đóng và mở bằng cảm biến vẫy tay
- Phím điều khiển cảm ứng 03 tốc độ
- Chế độ hẹn giờ tự ngắt
- Độ ồn 48Db

CÔNG SUẤT

- Công suất đèn led: 2x1.5 W
- Công suất motor: 1x180W
- Công suất hút: 1500m^3/h

KÍCH THƯỚC

- Kích thước: 700/900 mm
- Ống thoát: Ø 160mm

Huy Hoàng



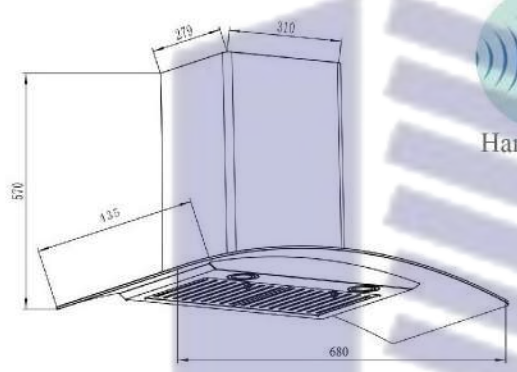


Hand sensor

Model: BI-1900GM — **6.100.000đ**

ĐẶC ĐIỂM

- Thiết kế gắn tường
- Thân máy sơn đen + kính
- Động cơ turbine
- Nút bấm cảm ứng 3 tốc độ hoặc điều khiển bằng cách vẫy tay
- Kính cong chịu lực dày 6mm
- Hút khử mùi bằng than hoạt tính
- Độ ồn 48Db

CÔNG SUẤT

- Công suất đèn led: 2x1,5W
- Công suất motor: 1x190W
- Công suất hút: 1000m3/h

KÍCH THƯỚC

- Kích thước: 700 mm
- Ống thoát: Ø 150 mm

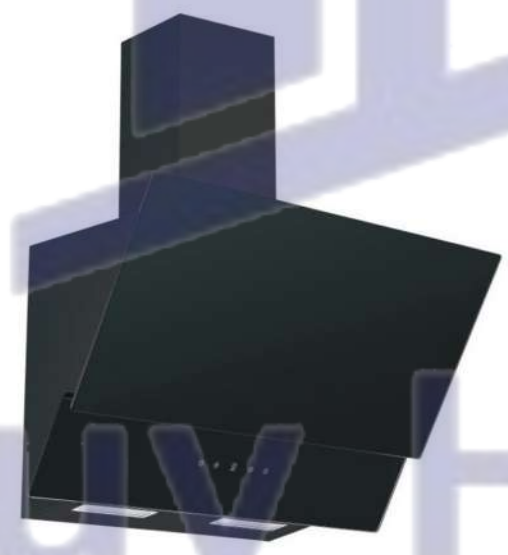

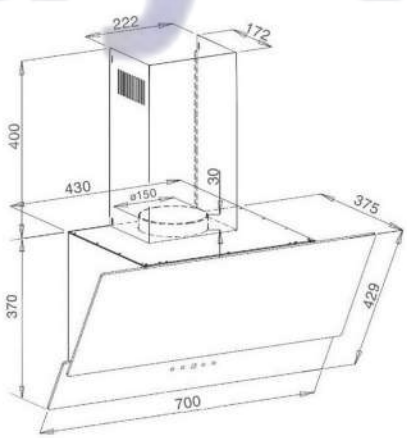

Model: BI-57-GT-07 — **12.800.000đ**

ĐẶC ĐIỂM

- Thiết kế gắn tường
- Thân máy sơn đen + kính vát
- Động cơ turbine
- Nút bấm cảm ứng 3 tốc độ
- Có chế độ hẹn giờ tự ngắt
- Hút khử mùi bằng than hoạt tính
- Độ ồn 48Db

CÔNG SUẤT

- Công suất đèn led: 2x2W
- Công suất motor: 1x195W
- Công suất hút: 1500m3/h

KÍCH THƯỚC

- Kích thước: 700 mm
- Ống thoát: Ø 150 mm

Huy Hoang





Hand sensor

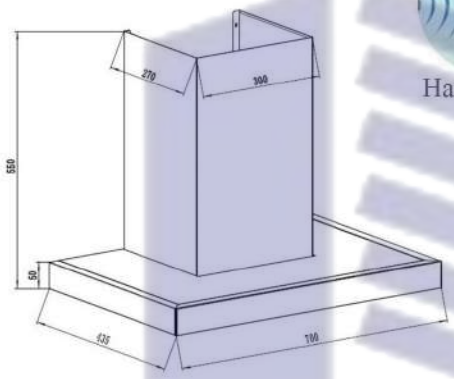

Model: BI-31-GT-07	8.800.000đ

ĐẶC ĐIỂM

- Thiết kế gắn tường
- Thân máy inox 304
- Động cơ turbine
- Nút bấm cảm ứng 3 tốc độ hoặc điều khiển bằng cách vẫy tay
- Có chế độ hẹn giờ tự ngắt
- Hút khử mùi bằng than hoạt tính
- Độ ồn 48Db

CÔNG SUẤT

- Công suất đèn led: 2x2W
- Công suất motor: 1x190W
- Công suất hút: 1000 m^3/h

KÍCH THƯỚC

- Kích thước: 700 mm
- Ống thoát: Ø 150 mm



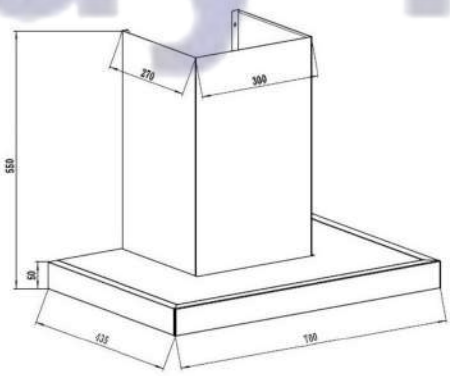

Model: BI-31-IG-07	7.200.000đ

ĐẶC ĐIỂM

- Thiết kế gắn tường
- Thân máy inox 304
- Động cơ turbine
- Nút bấm cơ 3 tốc độ
- Hút khử mùi bằng than hoạt tính
- Độ ồn 48Db

CÔNG SUẤT

- Công suất đèn led: 2x2W
- Công suất motor: 1x190W
- Công suất hút: 1000 m^3/h

KÍCH THƯỚC

- Kích thước: 700 mm
- Ống thoát: Ø 150 mm

Huy Hoàng



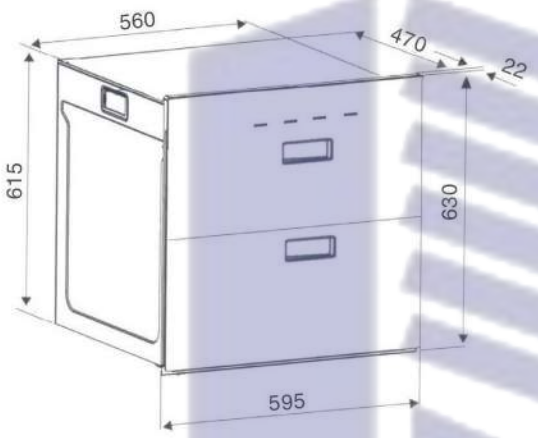

Model: BI-999MBK | **9.800.000đ**

ĐẶC ĐIỂM

- Thiết kế âm kệ tủ
- Dung tích 110L
- Khử trùng bằng tia cực tím
- Điều khiển bằng nút bấm điện tử
- Đặt được cả hai chế độ nóng và khử trùng

CÔNG SUẤT

- Công suất tiêu thụ tối đa: 615W

KÍCH THƯỚC

- Kích thước: 595x470x630 mm (RxSxC)
- Kích thước âm tủ: 560x500x615 mm (RxSxC)





Model: BI-1102DWS | **26.800.000đ**

Made in Thailand

ĐẶC ĐIỂM

- Sức chứa : 14 Bộ đồ ăn châu âu
- Điều khiển bằng nút bấm cảm ứng
- Chế độ sấy tăng cường, khử khuẩn Turbo Fandrying
- Tiêu thụ năng lượng trong chương trình Eco 50: 0,83 kWh
- Tiêu thụ ở chế độ Tắt / Trái: 0,5 W / 0,5 W
- Tiêu thụ nước hàng năm trong chương trình Eco 50, dựa trên 280 lần rửa: 2660 lít / năm.
- Lượng nước tiêu thụ trong chương trình Eco 50: 9,5 lít
- Thời lượng của chương trình Eco 50: 195 phút
- Độ ồn: 44 db (A) re 1 pW
- Chương trình Im lặng và SuperSilence (42-45 dB)
- AquaStop: hệ thống chống rò gỉ
- Khóa trẻ em
- Kích thước sản phẩm: 600x600x845mm

Huy Hoàng



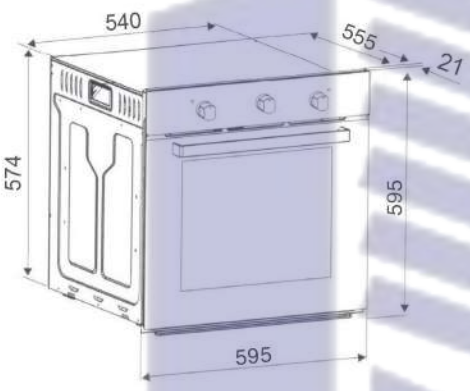

Model: BI-555V-BL | **12.800.000đ**

ĐẶC ĐIỂM

- Lò nướng âm tủ dung tích 70L
- Thân vỏ inox 304 + kính
- Tay cầm bằng nhôm hai lớp kính cách nhiệt
- Có chế độ hẹn giờ
- Hệ thống đèn, quạt thông gió đối lưu không khí trong khoang
- Điều khiển 4 chức năng, có chế độ rã đông

CÔNG SUẤT

- Công suất tiêu thụ tối đa: 2400W

KÍCH THƯỚC

- Kích thước: 595x576x595 mm (RxSxC)
- Kích thước âm tủ: 540x555x574 mm (RxSxC)



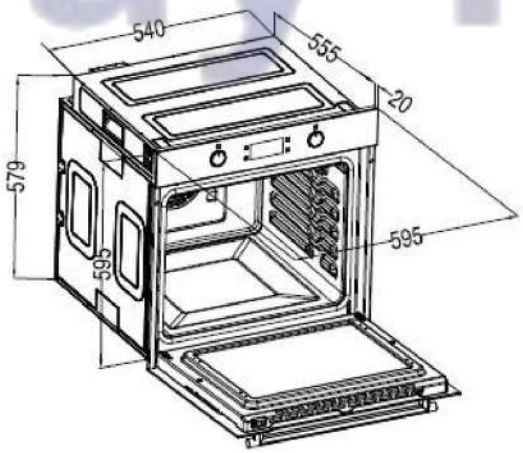

Model: BI-666V-BL | **16.800.000đ**

ĐẶC ĐIỂM

- Lò nướng âm tủ dung tích 72L
- Thân vỏ inox 304 + kính
- Tay cầm bằng nhôm hai lớp kính cách nhiệt
- Có chế độ hẹn giờ
- Có màn hình hiển thị điện tử
- Hệ thống đèn, quạt thông gió đối lưu không khí trong khoang
- Điều khiển 9 chức năng, có chế độ rã đông

CÔNG SUẤT

- Công suất tiêu thụ tối đa: 2800W

KÍCH THƯỚC

- Kích thước: 595x575x595 mm (RxSxC)
- Kích thước âm tủ: 540x555x590 mm (RxSxC)

Huy Hoàng



Model: VBI-25	2.800.000đ

ĐẶC ĐIỂM
- Inox 304, mờ 2 đường nước

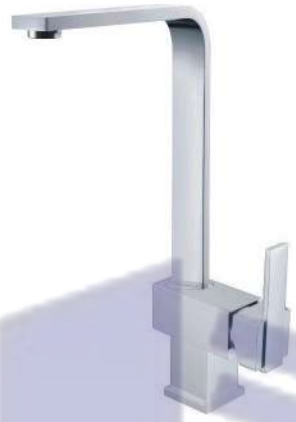

Model: VBI-68	3.600.000đ

ĐẶC ĐIỂM
- Inox 304, mờ 2 đường nước

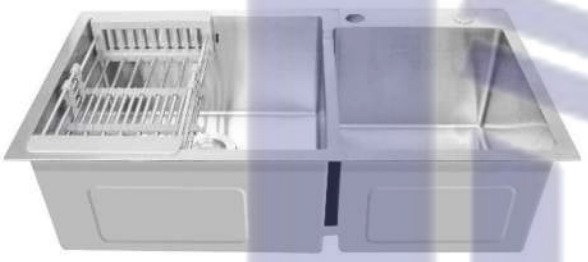

Model: VBI-7843	5.200.000đ

ĐẶC ĐIỂM
- Chậu rửa handmade 2 hố, inox 304, độ dày 1,2mm
- Kích thước chậu: 780x430x230mm (DxRxS)
- Kích thước cắt đá: 750x400 mm



Model: CBI-8245	5.600.000đ

ĐẶC ĐIỂM
- Chậu rửa handmade 2 hố, inox 304, độ dày 1,2mm
- Kích thước chậu: 820x450x230mm (DxRxS)
- Kích thước cắt đá: 790x420 mm



Model: CBI-7846	5.600.000đ

ĐẶC ĐIỂM
- Chậu rửa 1 hố Inox 304 phủ nano bạc, độ dày 1,2mm
- Kích thước chậu: 780x460x240mm (DxRxS)
- Kích thước cắt đá: 740x420 mm



Model: CBI-6845	5.800.000đ

ĐẶC ĐIỂM
- Chậu rửa 1 hố Inox 304 phủ nano bạc, độ dày 1,2mm
- Kích thước chậu: 680x450x240mm (DxRxS)
- Kích thước cắt đá: 640x410mm

Huy Hoàng

Binova
TECHNO-LOGICAL KITCHENS

NHẬP KHẨU VÀ PHÂN PHỐI ĐỘC QUYỀN TẠI VIỆT NAM

CÔNG TY CỔ PHẦN PICO

Binova Miền Bắc:
Số 110 Nguyễn Hoàng Tôn, P. Xuân La, Q. Tây Hồ, Hà Nội

Binova Miền Nam:
Số 154 Vườn Lài, P. An Phú Đông, Q. 12, Hồ Chí Minh

Huy Hoàng