2025
PROJECT
CATALOGUE

ARROW



PROJECT

ARROW



Huy Hoàng

ARROW

THIẾT BỊ VỆ SINH THÔNG MINH

HÀNG ĐẦU THẾ GIỚI



Huy Hoàng

MỤC LỤC

Bồn cầu	15
Xí xổm	20
Bồn tiểu nam	24
Chậu rửa Lavabo	25
Vòi sen	33
Vòi Lavabo	38
Vòi bếp nóng lạnh	47
Chậu rửa chén	50
Phụ kiện	51





Huy Hoàng

Design Intelligence

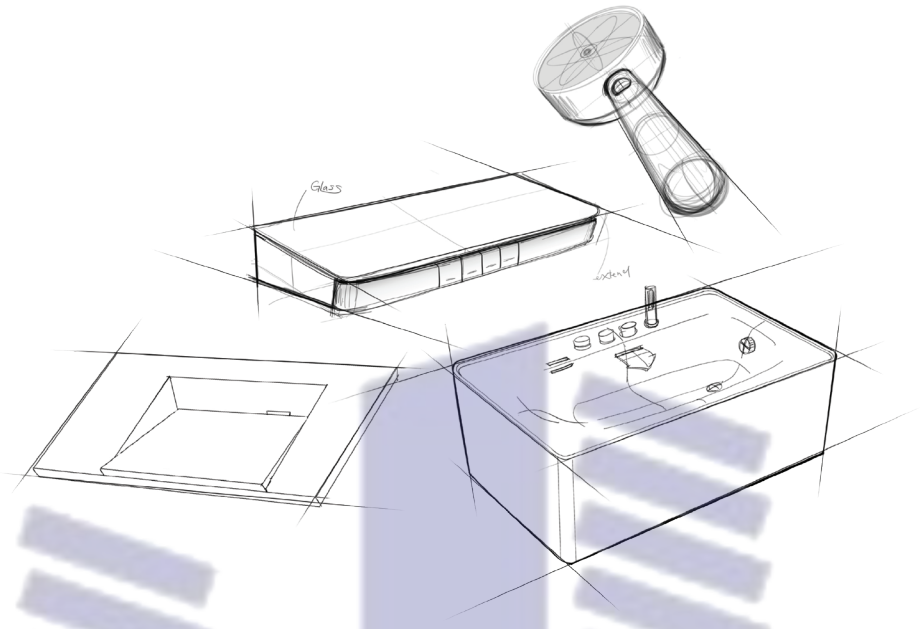

ARROW đáp ứng nhu cầu của khách hàng thông qua đổi mới công nghệ, mang đến trải nghiệm thoải mái để mọi người tận hưởng cuộc sống hiện đại.
Thương hiệu không ngừng ứng dụng các công nghệ tiên tiến vào sản phẩm thiết bị vệ sinh, thể hiện tính nhân văn thông qua giải pháp công nghệ.
Giúp cuộc sống trở nên thông minh hơn và mang đến nhiều cảm xúc chạm tới trái tim bạn.



Huy Hoàng



Nhà máy sản xuất Gaoming tại Thành phố Phật Sơn, Tỉnh Quảng Đông

1 GAOMING



Nhà máy sản xuất Sanshui tại Thành phố Phật Sơn, Tỉnh Quảng Đông

2 SANSHUI



Nhà máy sản xuất Lecong tại Thành phố Phật Sơn, Tỉnh Quảng Đông

3 LECONG



Nhà máy sản xuất Shaoguan tại Tỉnh Quảng Đông

4 SHAOGUAN



Nhà máy sản xuất Dezhou tại Tỉnh Sơn Đông

5 DEZHOU



Nhà máy sản xuất Gaoming tại Thành phố Phật Sơn, Tỉnh Quảng Đông

6 GENGHE



Nhà máy sản xuất Sihui Xiamao tại Thành phố Triệu Khánh, Tỉnh Quảng Đông

7 SIHUI XIAMAO



Nhà máy sản xuất Sihui Longfu tại Thành phố Triệu Khánh, Tỉnh Quảng Đông

8 SIHUI LONGFU



Nhà máy sản xuất Jingdezhen tại Tỉnh Giang Tây

9 JINGDEZHEN



Nhà máy sản xuất YingCheng tại Tỉnh Hồ Bắc

10 YINGCHENG



Từ năm 1994, ARROW Home Group đã vươn lên trở thành thương hiệu hàng đầu thế giới trong lĩnh vực nội thất gia đình nhờ vào sự tận tâm không ngừng trong việc kiến tạo phong cách sống thông minh. Với chuỗi hệ thống 10 nhà máy sản xuất hiện đại, ARROW khẳng định vị thế là một trong những nhà sản xuất và cung cấp thiết bị vệ sinh lớn nhất toàn cầu.

Với thế mạnh chuyên phát triển các giải pháp nhà ở thông minh, ARROW cung cấp đa dạng sản phẩm như thiết bị vệ sinh thông minh, tủ gương nhà tắm, tủ bếp, và nội thất thiết kế riêng. Nhằm đáp ứng nhu cầu của khách hàng, ARROW đã phát triển các dòng sản phẩm vượt trội: từ thiết bị vệ sinh (1994), bồn tắm và các sản phẩm phòng tắm (1998), tủ phòng tắm (2005), vòi nước và phụ kiện (2006), bồn cầu thông minh (2006), và nhiều sản phẩm nhà tắm cao cấp khác.

Sự ra đời của ARROW CABINET vào năm 2010 và ARROW HOME SOLUTION năm 2012 đánh dấu giai đoạn mới trong việc cung cấp nội thất gia đình và dịch vụ thiết kế theo đơn hàng. Với tầm nhìn toàn cầu và sự cởi mở, ARROW tự hào khẳng định vị thế là "chuyên gia toàn cầu trong lĩnh vực nhà ở thông minh".

10

10 Nhà máy sản xuất

60+

Xuất khẩu hơn 60 quốc gia và vùng lãnh thổ

3.124+

Hơn 3.124 thiết kế và giải thưởng

19.000+

Hơn 19.000 mạng lưới bán hàng

Huy Hoàng





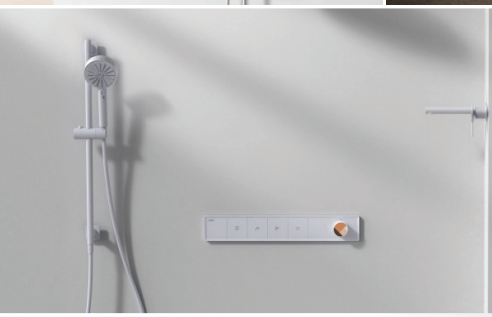


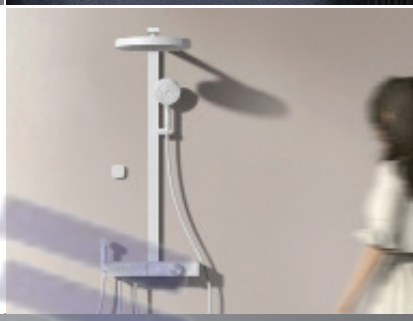

Design Award

Reddot Award

reddot award winner 2023

reddot award winner 2022

reddot award winner 2021

Gold Award

Good Design Award

GOOD DESIGN AWARD 2024

GOOD DESIGN AWARD 2023

GOOD DESIGN AWARD 2022

German Design Award

GERMAN DESIGN AWARD WINNER 2025

GERMAN DESIGN AWARD WINNER 2024

GERMAN DESIGN AWARD WINNER 2023

Other Award

Huy Hoàng


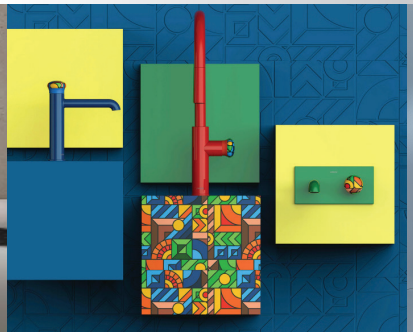



DÂY CHUYỀN SẢN XUẤT THÔNG MINH

Nhằm thúc đẩy sản xuất thông minh, đổi mới nghiên cứu và phát triển, nâng cấp cơ sở vật chất và công nghệ, ARROW đã triển khai dự án trọng điểm "Lighthouse Factory". Dự án này đánh dấu bước tiến vượt bậc trong việc hiện đại hóa toàn diện hệ thống sản xuất thông minh, tận dụng tối đa những lợi thế sáng tạo và đột phá từ công nghệ thông tin.

Thông qua việc thiết lập hệ thống quản lý chất lượng tiên tiến, ARROW không chỉ khẳng định vị thế dẫn đầu trong ngành mà còn góp phần đưa công nghệ sản xuất thông minh đến với thị trường quốc tế, hướng tới một tương lai phát triển bền vững.









CÔNG NGHỆ VÀ ĐỔI MỚI

Công nghệ đóng vai trò cốt lõi trong việc nâng cao năng suất, đặc biệt trong thời đại đổi mới công nghệ diễn ra nhanh chóng. Với đội ngũ chuyên gia trình độ cao, ARROW đã thành lập Viện Nghiên cứu Nhà Thông Minh, bao gồm một phòng thí nghiệm đạt chứng nhận quốc gia CNAS, 8 trung tâm thử nghiệm và 1 trung tâm nghiên cứu trải nghiệm.

PHÒNG THÍ NGHIỆM ĐƯỢC CHỨNG NHẬN CNAS

Phòng thí nghiệm có diện tích 1.600 m² với tổng vốn đầu tư lên hơn 2 triệu USD. Trung tâm sở hữu 135 bộ thiết bị có độ nhạy cao và độ chính xác vượt trội, cùng khả năng quản lý và thử nghiệm công nghệ được công nhận cao ở cả cấp quốc gia và quốc tế.

Kể từ khi thành lập, trung tâm đã nỗ lực không ngừng để cải thiện hệ thống quản lý chất lượng, phân bổ nguồn nhân lực, trang bị thiết bị thử nghiệm, điều kiện môi trường thử nghiệm và thực hiện nhiều phương pháp thử nghiệm. Thông qua những nỗ lực này, trung tâm đã hoàn thành nhiều công việc cơ bản nhằm xây dựng hệ thống công nhận tiêu chuẩn.







TRUNG TÂM NGHIÊN CỨU

Trung tâm Nghiên cứu Trải nghiệm Toàn cầu ARROW sở hữu diện tích hơn 1.000 m², là không gian trải nghiệm phòng tắm đỉnh cao được thiết kế nhằm mục tiêu "nghiên cứu trải nghiệm người dùng".
Tại đây, chúng tôi tập trung vào nghiên cứu các dòng sản phẩm thiết bị vệ sinh thông minh, thân thiện với môi trường và tiết kiệm năng lượng.











Huy Hoang

DỰ ÁN



NOVOTEL YÊN BÁI



SÂN GOLF MONTANA CLUB KỲ SƠN



NHÀ MÁY TPLINK HẢI PHÒNG



KHU BIỆT THỰ LAVILA NHÀ BÈ



KHU ĐÔ THỊ WATERPOINT LONG AN

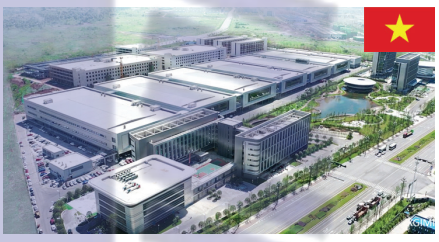

NHÀ MÁY XGIMI NAM ĐỊNH



TÒA NHÀ LIÊN MINH CHÂU ÂU TẠI BỈ

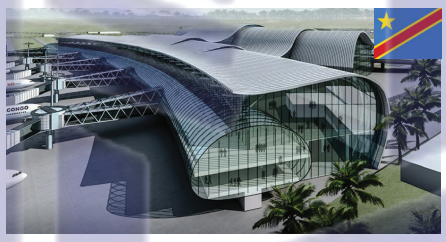

SÂN BAY MAYA TẠI CONGO



TRUNG TÂM TRIỂN LÃM PAVILION 2020 TẠI DUBAI, UAE

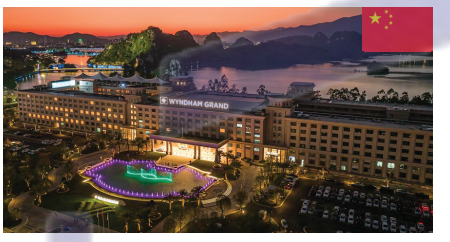

WYNHAM GRAND HOTEL, CHINA



TRUNG TÂM TRIỂN LÃM PAVILION 2015 TẠI MILAN, Ý



TRỤ SỞ LIÊN HỢP QUỐC TẠI SENEGAL

ĐƯỢC CÁC KHÁCH SẠN 5 SAO TIN DÙNG

Marriott INTERNATIONAL | ACCOR | WYNDHAM HOTEL GROUP | IHG HOTELS & RESORTS | HYATT | Hilton

Marriott HOTELS · RESORTS · SUITES | NOVOTEL HOTELS & RESORTS | WYNDHAM HOTELS & RESORTS | VOCO AN IHG HOTEL | HYATT REGENCY | Hilton HOTELS & RESORTS

RAMADA BY WYNDHAM | Holiday Inn

Huy Hoàng

Intelligence Manufacturing



Ceramic Series

ỐNG THẢI CHỐNG TẮC NƯỚC THẾ HỆ G3

Thiết kế ống thải đạt độ cong hoàn hảo thế hệ G3 giảm sức cản của dòng nước, đẩy lùi mọi vết bẩn

Ống thải cong G3

Tráng Men toàn bộ ống xả

Đường kính xả thải lớn

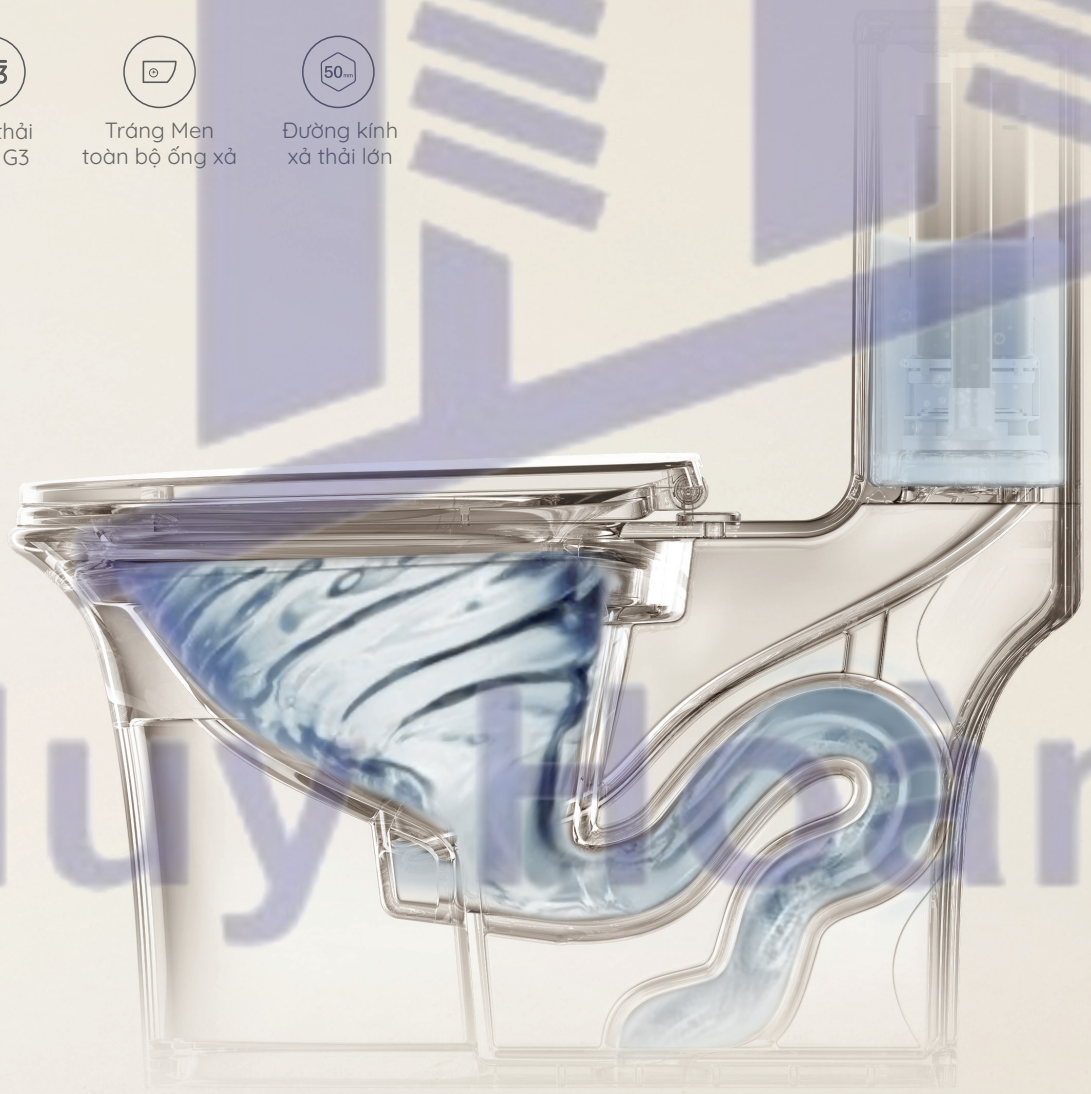

Huy Hoàng

ĐỘNG CƠ XẢ KÉP MẠNH MẼ

Động cơ xả xoáy kép đẩy lùi mọi vết bẩn
trong một lần xả, giúp tiết kiệm nước tối ưu

Dòng xoáy nước 3D

Ống nước dạng khoang

Dòng chảy hình phễu

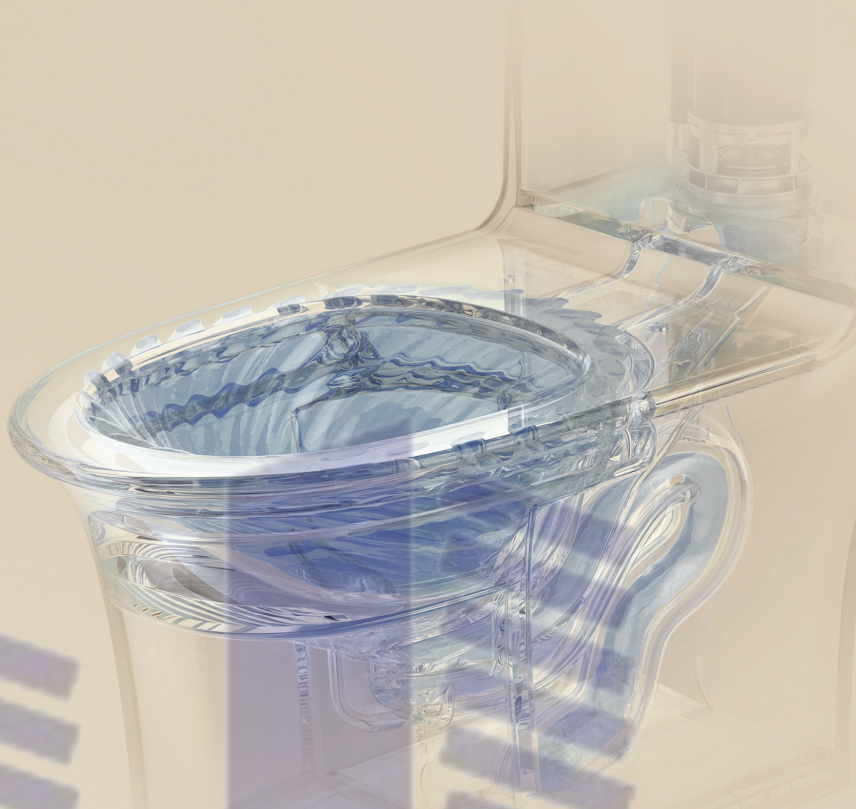



CHỐNG BẮN NƯỚC ĐỘC QUYỀN

Ống thải đường kính lớn
thiết kế đường xả mặt lưng khó bám bẩn
độ sâu mực nước luôn
duy trì >= 55mm tránh bắn nước
ngăn trào ngược, chặn mùi hôi

Thiết kế ống xả độc quyền

55

Độ sâu hợp lý 55mm

Huy Hoàng



Mọi thứ đều được xây dựng trên kỹ nghệ thiết kế tinh xảo, sử dụng chất liệu gốm sứ tinh khiết nhất để tô điểm không gian, tôn lên vẻ thanh lịch và sạch sẽ.

Huy Hoàng



Huy Hoàng

AB11009/PG003-ZPA

Bồn cầu một khối

Giá: 4.924.800 vnđ/cái

(Giá đã bao gồm VAT)



Thông tin sản phẩm

Kích thước: 646*363*670
Khoảng cách tâm thoát (pit distance): 305/400mm
Lượng nước xả: 6.0/4.2L, cấp hiệu suất nước loại 2
Cách xả (nút nhấn): Nút nhấn trên, hai chế độ xả
Kiểu thoát nước: Thoát sàn
Kiểu xả nước: Xả xoáy 360 độ
Yêu cầu áp lực nước: 0.2～0.75MPa (áp suất tĩnh)
Phụ kiện sản phẩm: Bộ phụ kiện tiêu chuẩn, nắp bồn cầu PP đóng êm
Nắp bồn cầu tương thích: PG003-ZPA (toàn phần) & PG009-ZPA (hai lớp)
Ống chuyển tâm (di chuyển vị trí thoát) tương thích: TW01-300 / TW02-400

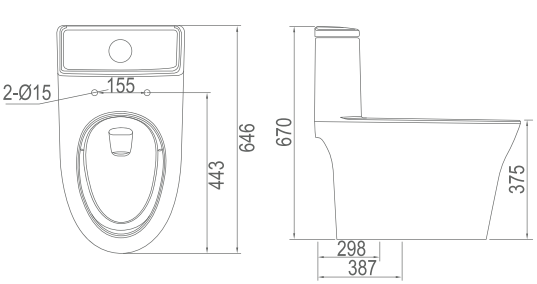

AB1116UEM/PG015-ZPA

Bồn cầu một khối

Giá: 5.961.600 vnđ/cái

(Giá đã bao gồm VAT)



Thông tin sản phẩm

Kích thước: 712x375x707mm
Kích thước bao bì: 730x380x735mm
Lượng nước xả: Hai chế độ 5/3.5L
Kiểu xả: Xả siphon (xi-phông)
Khoảng cách tâm thoát: S-trap 305mm
Phụ kiện sản phẩm: Bộ phụ kiện tiêu chuẩn, nắp bồn cầu PP đóng êm
Mã sản phẩm: PG015-ZPA
Chất liệu: Nhựa PP
Đóng êm
Thiết kế dạng sandwich
Dành cho bệ ngồi hình chữ V
Tháo lắp nhanh

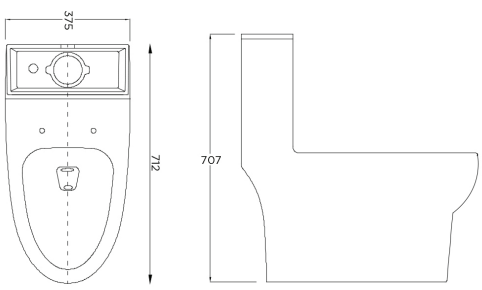

Huy Hoàng

AG1081-AM/AG1081

Bồn cầu một khối

Giá: 6.069.600 vnđ/cái

(Giá đã bao gồm VAT)



Thông tin sản phẩm

Kích thước: 653x371x670mm
Xả kép 5/3.5L
AG1081M: Xả Siphonic
AG1081H: Xả Wash Down
Kích thước sản phẩm: L653 x W371 x H670mm
Khoảng cách tâm thoát (pit distance): 305/400mm
Lượng nước xả: 5.0/3.5L, cấp hiệu suất nước loại 1
Cách xả (nút nhấn): Nút nhấn trên, hai chế độ xả
Kiểu thoát nước: Thoát sàn
Kiểu xả nước: Xả xoáy hút (siphon vortex)
Yêu cầu áp lực nước: 0.2~0.75MPa (áp suất tĩnh)
Phụ kiện sản phẩm: Bộ phụ kiện tiêu chuẩn, nắp bồn cầu PP đóng êm
Nắp bồn cầu tương thích: AG1081

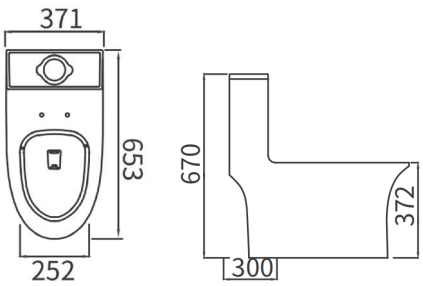

AG1253M/AB1253

Bồn cầu một khối

Giá: 6.112.800 vnđ/cái

(Giá đã bao gồm VAT)



Thông tin sản phẩm

Kích thước: 685x370x725mm
Xả Siphonic
Xả kép 5/3.5L
Rough-in: S-Trap 300mm/400mm
Khoảng cách tâm thoát (pit distance): 305/400mm
Lượng nước xả: 5.0/3.5L, cấp hiệu suất nước loại 1
Cách xả (nút nhấn): Nút nhấn trên, hai chế độ xả
Kiểu thoát nước: Thoát sàn
Kiểu xả nước: Xả thổi hút (jet siphon)
Yêu cầu áp lực nước: 0.2~0.75MPa (áp suất tĩnh)
Phụ kiện sản phẩm: Bộ phụ kiện tiêu chuẩn,
nắp bồn cầu PP đóng êm
Nắp bồn cầu tương thích: AB1253

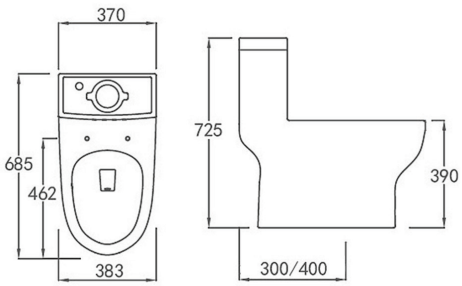

AB1802M/AB1118-A

Bồn cầu một khối

Giá: 6.156.000 vnđ/cái

(Giá đã bao gồm VAT)



Thông tin sản phẩm

Kích thước AB1802M: 680x355x700mm
AB1802H: 675x360x700mm
Xả kép 5/3.5L
AB1802M: Xả Siphonic Rimless
S-trap 300mm
AB1802H: Xả Wash Down Rimless
P-trap 185mm
Phụ kiện sản phẩm: Bộ phụ kiện tiêu chuẩn,
nắp bồn cầu PP đóng êm

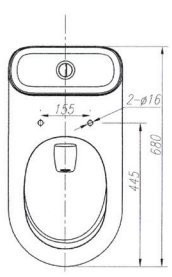

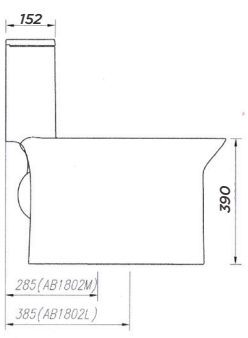

AG1078-1M/AB1177-A

Bồn cầu một khối

Giá: 6.177.600 vnđ/cái

(Giá đã bao gồm VAT)



Thông tin sản phẩm

Kích thước: 720x362x727mm
Xả Siphonic
Xả kép 5/3.5L
Rough-in: S-Trap 300mm/400mm
Khoảng cách tâm thoát (pit distance): 305/400mm
Lượng nước xả: 5.0/3.5L, cấp hiệu suất nước loại 1
Cách xả (nút nhấn): Nút nhấn trên, hai chế độ xả
Kiểu thoát nước: Thoát sàn
Kiểu xả nước: Xả thổi hút (jet siphon)
Yêu cầu áp lực nước: 0.2～0.75MPa (áp suất tĩnh)
Phụ kiện sản phẩm: Bộ phụ kiện tiêu chuẩn,
nắp bồn cầu PP đóng êm
Nắp bồn cầu tương thích: AB1177-A, AB1177-B, PA001-ZPA

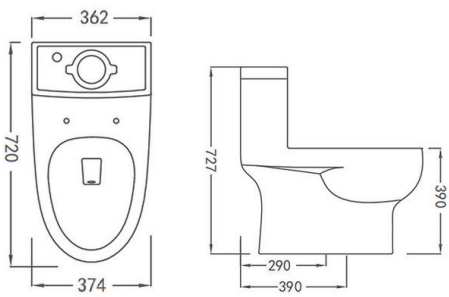

Huy Hoàng

AE5003CE

Xí Xổm

Giá: 1.425.600 vnđ/cái

(Giá đã bao gồm VAT)



Thông tin sản phẩm

Kích thước: 543 x 418 x 185mm
Chất liệu: Sứ
Cấp nước từ phía sau
Thoát nước từ phía sau
Không bao gồm Siphon

ALD51009D

Xí Xổm

Giá: 1.620.000 vnđ/cái

(Giá đã bao gồm VAT)

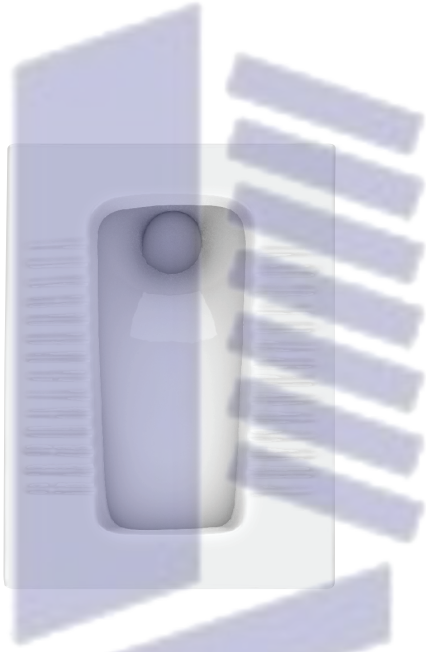

Thông tin sản phẩm

Kích thước: 600 x 445 x 274mm
Cấp nước từ phía sau
Thoát nước ra phía trước
Chất liệu: Sứ siêu sạch
Có bao gồm Siphon

Huy Hoàng

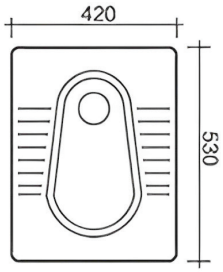

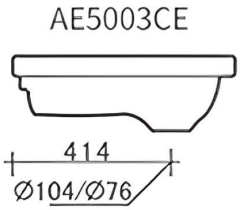

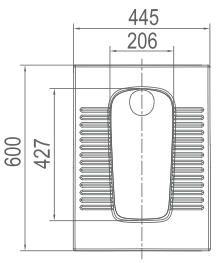

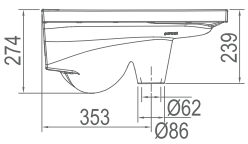

ALD51016E

Xí Xổm

Giá: 1.706.400 vnđ/cái

(Giá đã bao gồm VAT)



Thông tin sản phẩm

Kích thước: 560x430x230mm
Cấp nước từ phía sau
Thoát nước ra phía trước
Chất liệu: Sứ siêu sạch
Có bao gồm Siphon

ALD507G-1

Xí Xổm

Giá: 1.728.000 vnđ/cái

(Giá đã bao gồm VAT)



Thông tin sản phẩm

Kích thước: 577x458x297mm
Cấp nước từ phía sau
Thoát nước ra phía sau
Chất liệu: Sứ siêu sạch
Có bao gồm Siphon

ALD51008D

Xí Xổm

Giá: 1.663.200 vnđ/cái

(Giá đã bao gồm VAT)



Thông tin sản phẩm

Kích thước: 545 x 435 x 270mm
Cấp nước từ phía sau
Thoát nước ra phía trước
Chất liệu: Sứ siêu sạch
Có bao gồm Siphon

Huy Hoàng

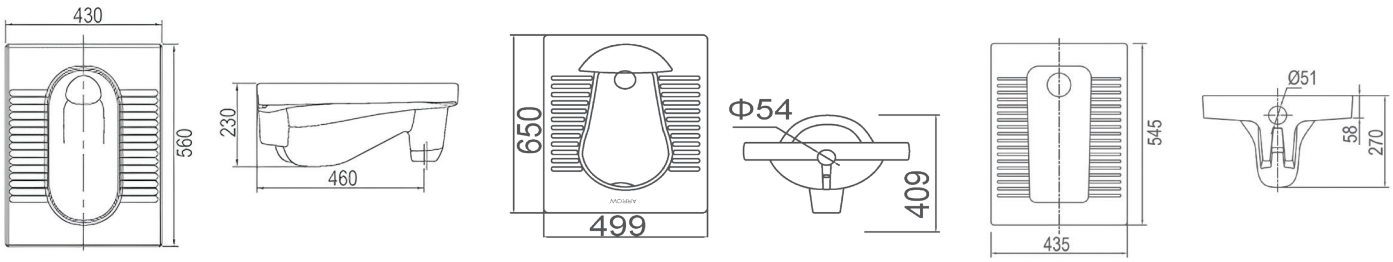

ALD515-1E

Xí Xổm

Giá: 1.749.600 vnđ/cái

(Giá đã bao gồm VAT)



Thông tin sản phẩm

Kích thước: 600x450x256mm
Cấp nước từ phía sau
Thoát nước ra phía trước
Chất liệu: Sứ siêu sạch
Có bao gồm Siphon

ALD507CE

Xí Xổm

Giá: 1.490.400 vnđ/cái

(Giá đã bao gồm VAT)



Thông tin sản phẩm

Kích thước: 573 x 454 x 201mm
Cấp nước từ phía sau
Thoát nước ra phía trước
Chất liệu: Sứ siêu sạch
Không bao gồm Siphon

AF55015

Xí Xổm

Giá: 1.857.600 vnđ/cái

(Giá đã bao gồm VAT)



Thông tin sản phẩm

Kích thước: 600 × 450 × 256 mm
Màu sắc: Trắng
Kiểu xả thải: Nước vào từ sau,
thoát ra phía trước (hậu tiến – tiền thải)
Ghi chú: Có bẫy nước (Siphon / P-trap)

Huy Hoàng

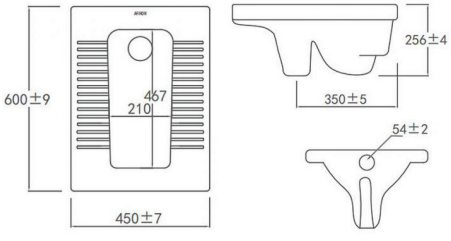

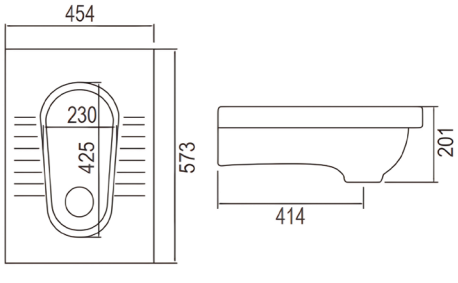

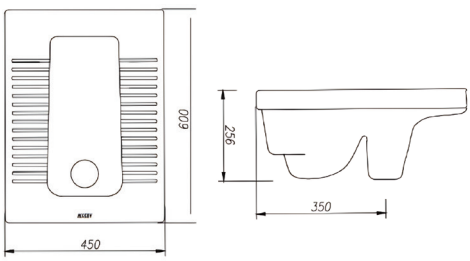

ALD507GD-1

Xí Xổm

Giá: 2.440.800 vnđ/cái

(Giá đã bao gồm VAT)



Thông tin sản phẩm

Kích thước: 645x495x400mm
Cấp nước từ phía sau
Thoát nước ra phía sau
Chất liệu: Sứ siêu sạch
Có bao gồm Siphon

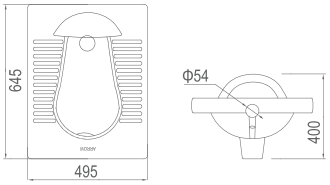

AS117

Két nước

Giá: 1.274.400 vnđ/cái

(Giá đã bao gồm VAT)



Thông tin sản phẩm

Kích thước: 380 × 125 × 417 mm
Chất liệu: Nhựa
Màu sắc: Trắng
Hai chế độ xả: 4.5L/7L

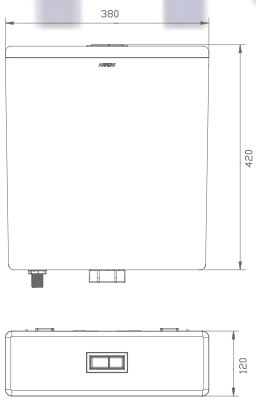

AS202

Két nước

Giá: 972.000 vnđ/cái

(Giá đã bao gồm VAT)



Thông tin sản phẩm

Kích thước: 370x105x390mm
Chất liệu: Nhựa
Màu sắc: Trắng
Hai chế độ xả: 7L/49L

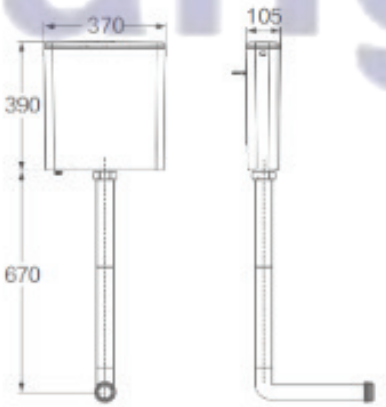

Huy Hoàng

AN639

Bồn tiểu nam treo tường

Giá: 3.218.400 vnđ/cái

(Giá đã bao gồm VAT)



Thông tin sản phẩm

Kích thước: 332x266x670mm
Cấp nước phía trên
Thoát nước ngang tường
Thể tích xả: 1.5L
Tùy chọn nhấn xả:
AG5386CP

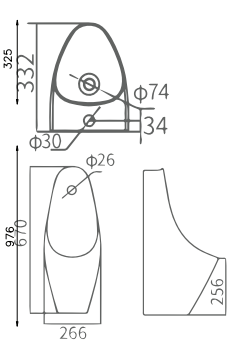

AN604B

Bồn tiểu nam treo tường

Giá: 3.088.800 vnđ/cái

(Giá đã bao gồm VAT)



Thông tin sản phẩm

Kích thước: 325x385x650
Cấp nước phía trên
Thoát nước ngang tường
Thể tích xả: 1.5L
Tùy chọn nhấn xả:
AG5386CP

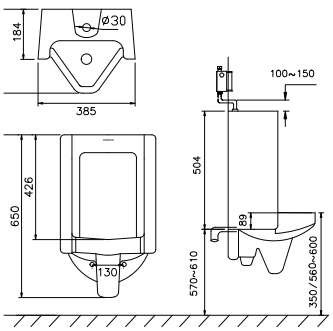

AN604A

Bồn tiểu nam treo tường

Giá: 3.088.800 vnđ/cái

(Giá đã bao gồm VAT)



Thông tin sản phẩm

Kích thước: 325x385x650
Cấp nước phía trên
Xả phía dưới
Thể tích xả: 1.5L
Tùy chọn nhấn xả:
AG5386CP

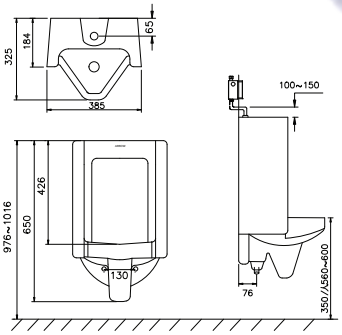

Huy Hoàng

SỰ KẾT HỢP HOÀN HẢO CỦA MÀU SẮC

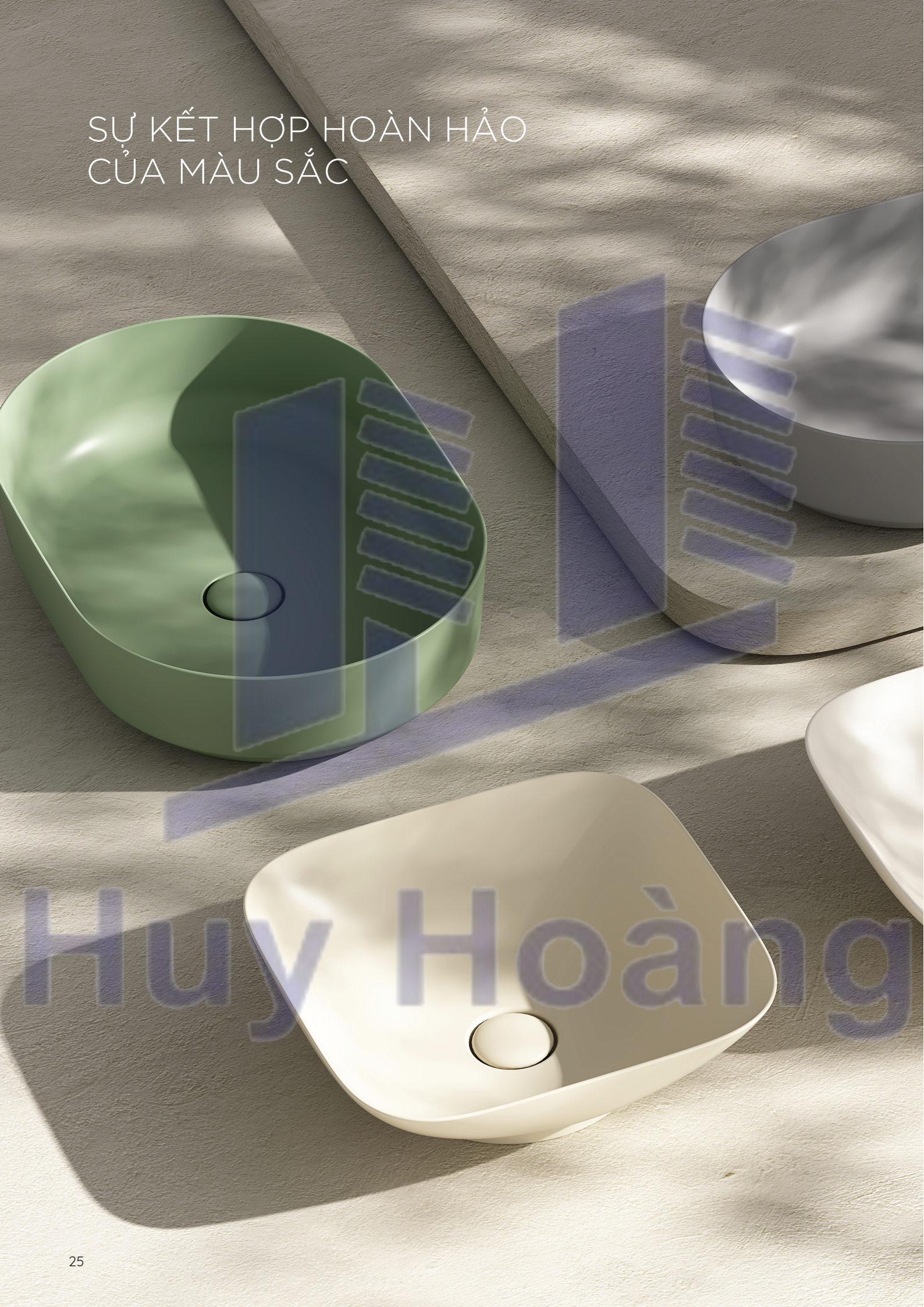

Huy Hoàng

AP474

Chậu rửa lavabo đặt bàn

Giá: 2.181.600 vnđ/cái

(Giá đã bao gồm VAT)



Thông tin sản phẩm

Kích thước: 505x465x170mm

Có xả tràn

Không bao gồm Siphon

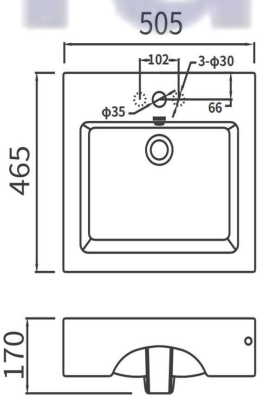

AP4113SX

Chậu rửa lavabo bán âm

Giá: 2.181.600 vnđ/cái

(Giá đã bao gồm VAT)



Thông tin sản phẩm

Kích thước: 495*457*182 mm

Có xả tràn

5.9L

Không bao gồm Siphon

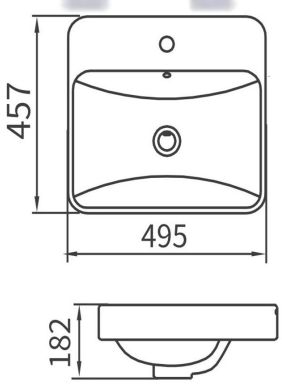

AP4303

Chậu rửa lavabo bán âm

Giá: 2.527.200 vnđ/cái

(Giá đã bao gồm VAT)

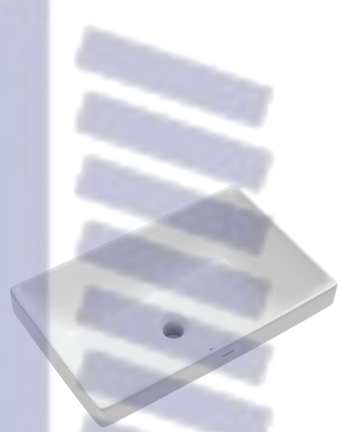

Thông tin sản phẩm

Kích thước: D597xR378xC188mm

Có xả tràn

Không bao gồm siphon

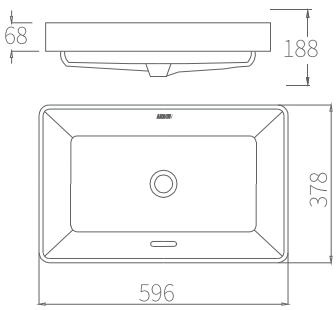

Huy Hoàng

AP439E

Chậu rửa lavabo đặt bàn

Giá: 1.620.000 vnđ/cái

(Giá đã bao gồm VAT)



Thông tin sản phẩm

Kích thước: D460xR370xC133mm

Không xả tràn

Không bao gồm siphon

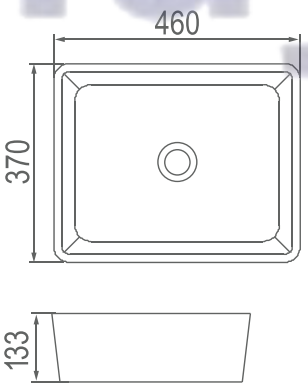

AP41014B

Chậu rửa lavabo âm bàn

Giá: 1.166.400 vnđ/cái

(Giá đã bao gồm VAT)



Thông tin sản phẩm

Kích thước sản phẩm: 400x400x200mm

(φ400 x 200 mm)

Bề mặt tráng men tự làm sạch

Thiết kế hình tròn

Lắp đặt âm bàn

Màu trắng bóng

Có lỗ chống tràn

Kết hợp với:

Nắp che lỗ chống tràn

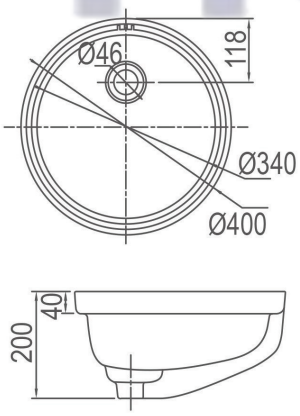

AP418E

Chậu rửa lavabo âm bàn

Giá: 1.382.000 vnđ/cái

(Giá đã bao gồm VAT)



Thông tin sản phẩm

Kích thước: 485x440x190mm

Có xả tràn

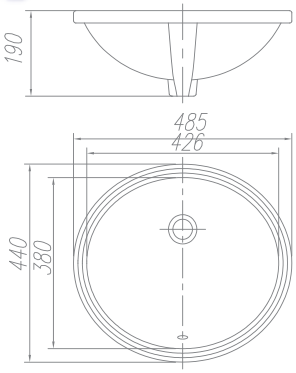

Huy Hoàng

AP406E

Chậu rửa lavabo âm bàn

Giá: 1.490.400 vnđ/cái

(Giá đã bao gồm VAT)



Thông tin sản phẩm

Kích thước: 528x415x234mm

Có xả tràn

AP4036

Chậu rửa lavabo âm bàn

Giá: 1.900.800 vnđ/cái

(Giá đã bao gồm VAT)

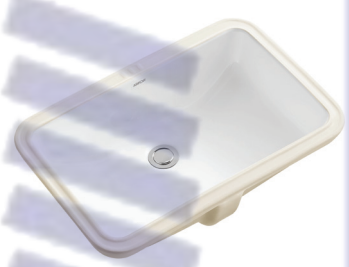

Thông tin sản phẩm

Kích thước: 545x365xC205mm

Có xả tràn

AP4035

Chậu rửa lavabo âm bàn

Giá: 2.052.000 vnđ/cái

(Giá đã bao gồm VAT)

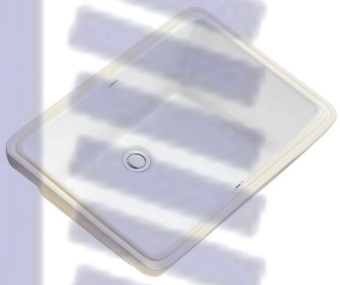

Thông tin sản phẩm

Kích thước: 620x418x230mm

Có xả tràn

Huy Hoàng

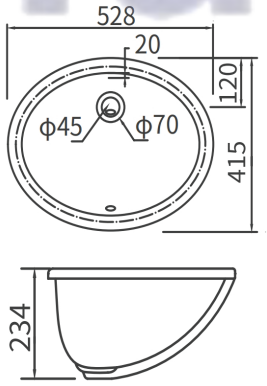

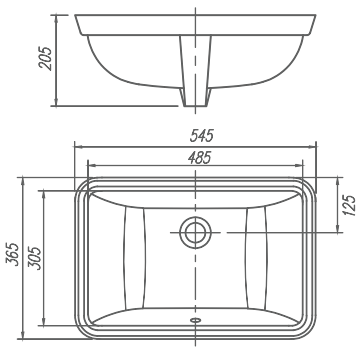

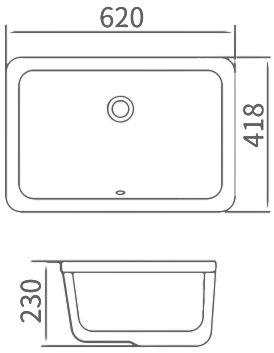

AHP41007C

Chậu rửa lavabo bán âm

Giá: 2.052.000 vnđ/cái

(Giá đã bao gồm VAT)



Thông tin sản phẩm

Kích thước: D540xR455xC185mm

Có xả tràn

Không bao gồm siphon

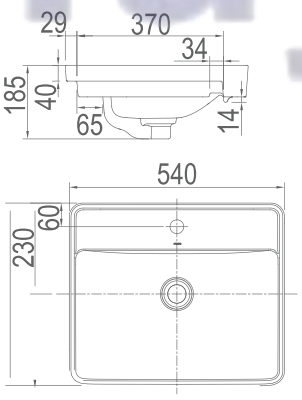

AP31002C/AL9002C

Chậu rửa lavabo treo tường

Giá: 2.570.400 vnđ/cái

(Giá đã bao gồm VAT)

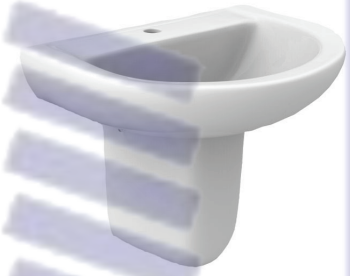

Thông tin sản phẩm

Kích thước: D570xR490xC490mm

Có xả tràn

Không bao gồm siphon

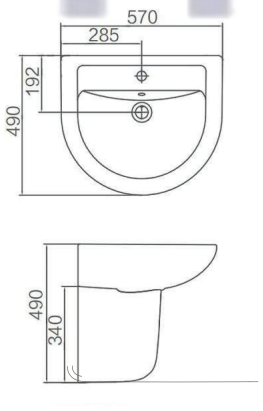

AHP31017C/AHL9105C

Chậu rửa lavabo treo tường

Giá: 2.332.800 vnđ/cái

(Giá đã bao gồm VAT)



Thông tin sản phẩm

Chân lavabo kích thước: 520x420x506mm

Gắn tường

Có xả tràn

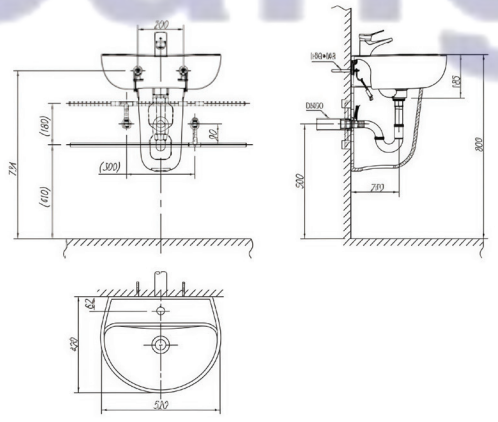

Huy Hoàng

AHP31018C/AHL9005C

Chậu rửa lavabo treo tường

Giá: 2.570.400 vnđ/bộ

(Giá đã bao gồm VAT)



Thông tin sản phẩm

Chân lavabo kích thước: 575x445x509mm
Màu sắc: Trắng
Chất liệu: Sứ vệ sinh (Vitreous China)
Lỗ thoát tràn: Có
Kiểu lắp đặt: Treo tường

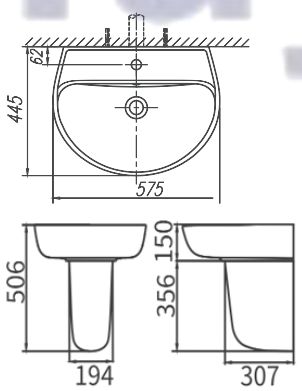

AHP32037C/AHL9605C

Chậu rửa lavabo treo tường

Giá: 3.369.600 vnđ/bộ

(Giá đã bao gồm VAT)



Thông tin sản phẩm

Kích thước: 550x500x498mm
Thiết kế vuông, lòng chậu sâu rộng
Lớp men tự làm sạch, loại bỏ vết bẩn
Có 2 tùy chọn kích thước: 550mm / 650mm
1 lỗ lắp vòi
Có lỗ thoát tràn
Sản phẩm đạt chứng nhận CE

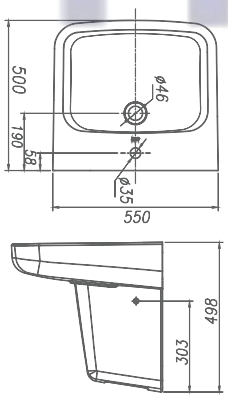

AHP32037D/AHL9605C

Chậu rửa lavabo treo tường

Giá: 3.585.600 vnđ/bộ

(Giá đã bao gồm VAT)



Thông tin sản phẩm

Kích thước: 650x500x498mm
Thiết kế vuông, lòng chậu sâu rộng
Lớp men tự làm sạch, loại bỏ vết bẩn
Có 2 tùy chọn kích thước: 550mm / 650mm
1 lỗ lắp vòi
Có lỗ thoát tràn
Sản phẩm đạt chứng nhận CE

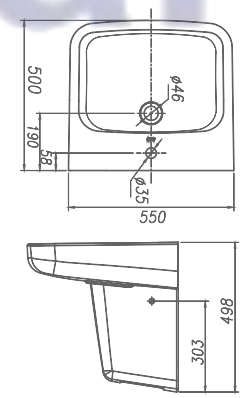

Huy Hoàng

AHP32037C/AHL9605A

Chậu rửa lavabo treo tường

Giá: 3.693.600 vnđ/bộ

(Giá đã bao gồm VAT)



Thông tin sản phẩm

Kích thước: 550x500x830mm
Thiết kế vuông, lòng chậu sâu rộng
Lớp men tự làm sạch, loại bỏ vết bẩn
Có 2 tùy chọn kích thước: 550mm / 650mm
1 lỗ lắp vòi
Có lỗ thoát tràn
Sản phẩm đạt chứng nhận CE

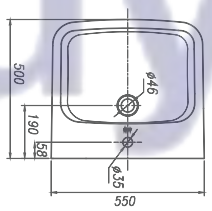

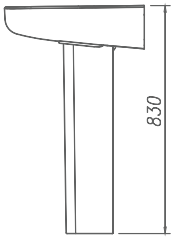

AHP32037D/AHL9605A

Chậu rửa lavabo treo tường

Giá: 3.909.600 vnđ/bộ

(Giá đã bao gồm VAT)



Thông tin sản phẩm

Kích thước: 650x500x830mm
Thiết kế vuông, lòng chậu sâu rộng
Lớp men tự làm sạch, loại bỏ vết bẩn
Có 2 tùy chọn kích thước: 550mm / 650mm
1 lỗ lắp vòi
Có lỗ thoát tràn
Sản phẩm đạt chứng nhận CE

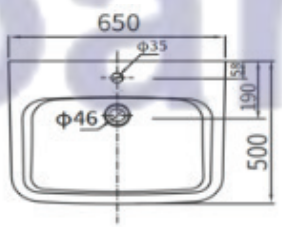

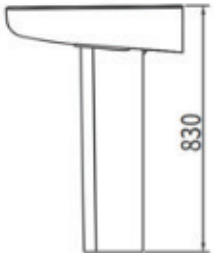

Huy Hoàng



Huy Hoàng



Huy Hoàng

AHEN-GQ1101SS

Vòi sen dây nóng lạnh

Giá: 1.555.200 vnđ/cái

(Giá đã bao gồm VAT)



Thông tin sản phẩm

Kích thước: 84 * 241 * 123.5 mm
Thân bằng thép không gỉ
Tay cầm bằng hợp kim kẽm
Hoàn thiện bằng inox xước
Lõi sen vòi ceramic 35mm
Tay sen 1 chức năng Φ84mm/ABS
Dây vòi sen bằng thép không gỉ
dài 1,5m
Đầu nối G1/2

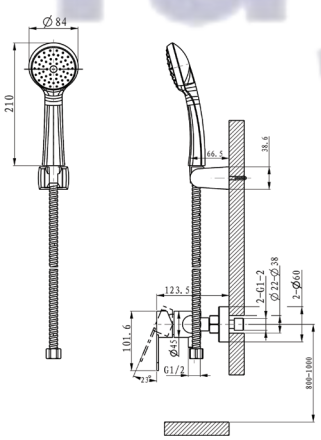

AHEN-GQ1102CP

Vòi sen dây nóng lạnh

Giá: 1.944.000 vnđ/cái

(Giá đã bao gồm VAT)

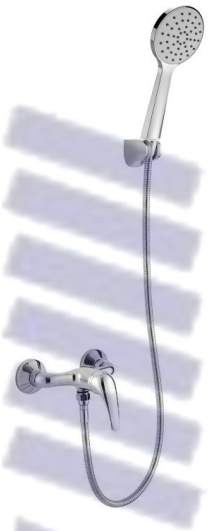

Thông tin sản phẩm

Kích thước: 208*121.8*105.4mm
Thân bằng đồng thau
Tay cầm bằng hợp kim kẽm
Hoàn thiện bằng chrome
Lõi sen vòi ceramic 35mm
Tay sen 1 chức năng Φ101mm/ABS
Dây vòi sen bằng thép không gỉ
dài 1,5m
Đầu nối G1/2

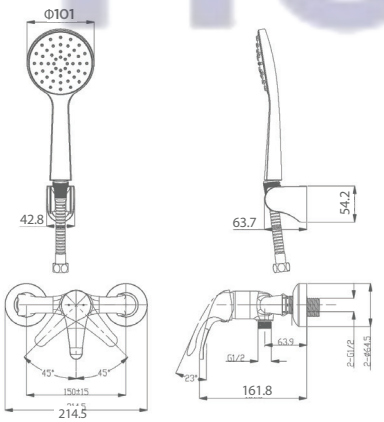

AHGQ35013CP

Vòi sen dây nóng lạnh

Giá: 2.246.400 vnđ/cái

(Giá đã bao gồm VAT)



Thông tin sản phẩm

Kích thước: ·208*121.8*105.4mm
Thân sen bằng đồng thau
Tay cầm bằng hợp kim kẽm
Bề mặt hoàn thiện: Mạ chrome
Lõi van Ceramic chất lượng cao 35mm
Tay sen 3 chức năng φ110mm ABS
Dây vòi sen bằng PVC dài 1,5m
Đầu nối G1/2

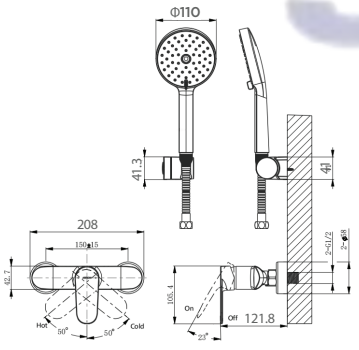

Huy Hoàng

AF3507CP

Vòi sen dây nóng lạnh

Giá: 1.814.400 vnđ/cái

(Giá đã bao gồm VAT)



Thông tin sản phẩm

Kích thước: 138*137*178mm
Thân sen bằng đồng thau
Tay cầm bằng hợp kim kẽm
Bề mặt hoàn thiện: Mạ chrome
Lõi van Ceramic chất lượng cao 35mm
Tay sen 3 chức năng φ109mm ABS
Dây vòi sen bằng thép không gỉ dài 1,5m
Đầu nối G1/2

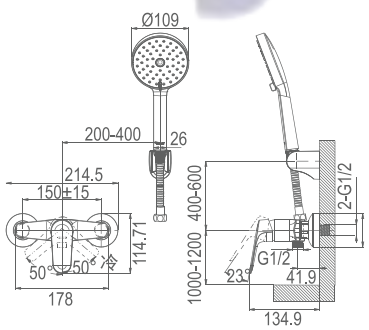

AG3505CP

Vòi sen dây nóng lạnh

Giá: 2.376.000 vnđ/cái

(Giá đã bao gồm VAT)

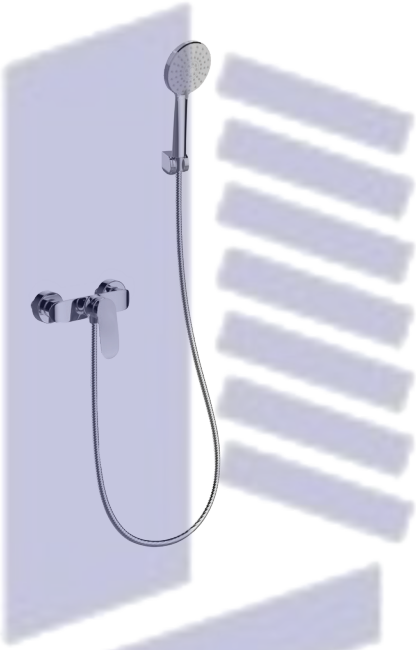

Thông tin sản phẩm

Kích thước: 240*180*170 mm
Thân sen bằng đồng thau
Tay cầm bằng hợp kim kẽm
Bề mặt hoàn thiện: Mạ chrome
Lõi van Ceramic chất lượng cao 35mm
Tay sen 3 chức năng Φ116mm/ABS
Dây vòi sen bằng PVC dài 1,5m
Đầu nối G1/2

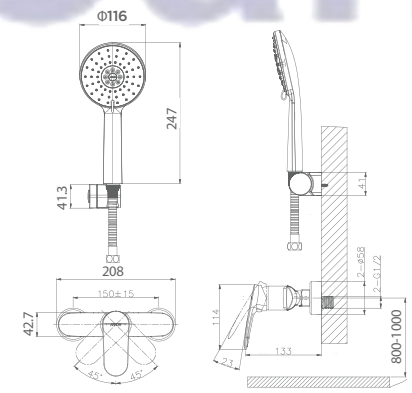

Huy Hoàng

AHGQ36013CP

Vòi sen dây nóng lạnh

Giá: 2.656.800 vnđ/cái

(Giá đã bao gồm VAT)



Thông tin sản phẩm

Kích thước: 208*158*96.3 mm
Thân bằng đồng thau
Tay sen bằng kẽm
Hoàn thiện bằng chrome
Lõi sen vòi ceramic 35mm
Tay sen 3 chức năng Φ110mm ABS
Dây vòi sen bằng thép không gỉ
dài 1,5m
Đầu nối G1/2

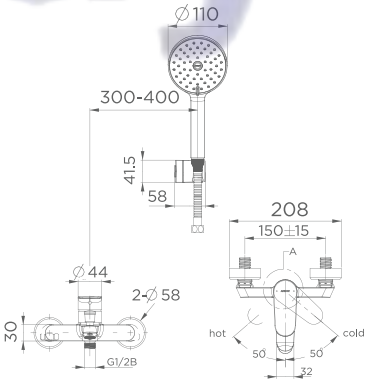

AG3605

Vòi sen dây nóng lạnh

Giá: 2.721.600 vnđ/cái

(Giá đã bao gồm VAT)



Thông tin sản phẩm

Kích thước: 214.2*177.2*85mm
Thân sen bằng đồng thau
Tay cầm bằng hợp kim kẽm
Bề mặt hoàn thiện: Mạ chrome
Lõi van Ceramic chất lượng cao 35mm
Tay sen 3 chức năng Φ130mm/ABS
Dây vòi sen bằng thép không gỉ dài 1,5m
Đầu nối G1/2

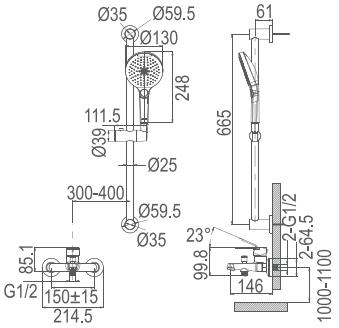

Huy Hoàng

AG3628CP-TZ

Vòi sen dây nóng lạnh

Giá: 3.283.200 vnđ/cái

(Giá đã bao gồm VAT)



Thông tin sản phẩm

Kích thước: 215 × 178 × 1200 mm
Thân sen bằng đồng thau
Tay cầm bằng hợp kim kẽm
Bề mặt hoàn thiện: Mạ chrome
Lõi van Ceramic chất lượng cao 35mm
Tay sen 3 chức năng Φ110mm ABS
Dây vòi sen bằng thép không gỉ dài 1,5m
Đầu nối G1/2

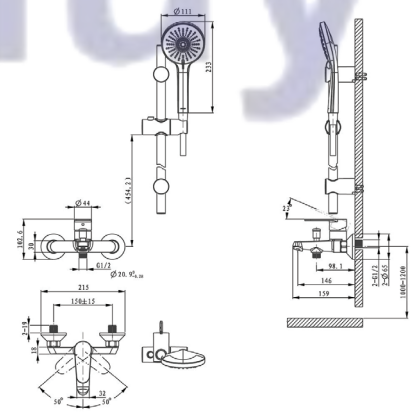

AF33156CP

Vòi sen cây nóng lạnh

Giá: 4.125.600 vnđ/cái

(Giá đã bao gồm VAT)



Thông tin sản phẩm

Kích thước: 178*405*1020mm
Thân sen bằng đồng thau
Tay cầm bằng hợp kim kẽm
Bề mặt hoàn thiện: Mạ chrome
Lõi sen vòi ceramic 35mm
Đầu bát sen ABS φ230mm
Tay sen 3 chức năng Φ111mm/ABS
Dây vòi sen bằng PVC dài 1,5m
Đầu nối G1/2

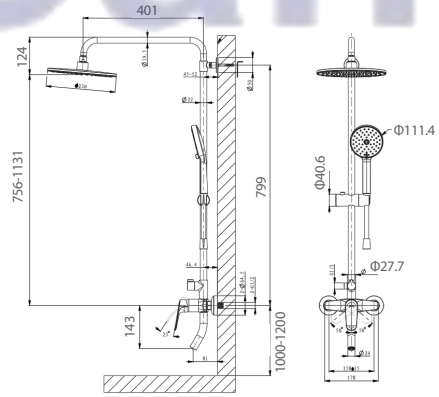

Huy Hoàng


Huy Hoàng

AG4603CP

Vòi Lavabo Lạnh

Vòi Hồ Gắn Tường

Giá: 194.400 vnđ/cái

(Giá đã bao gồm VAT)



Màu xám Mạ Chrome

Thông tin sản phẩm

Kích thước: D106xΦ50xC88mm

Công nghệ phủ tinh thể

Đúc trọng lực

Thân đồng tinh khiết

Đầu ra G1/2

Nguồn nước: Chỉ nước lạnh

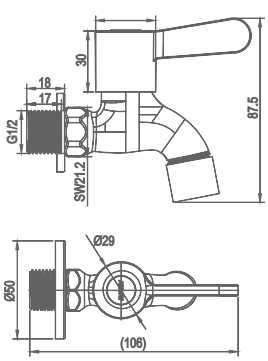

AD4602CP

Vòi Lavabo Lạnh

Vòi Hồ Gắn Tường

Giá: 216.000 vnđ/cái

(Giá đã bao gồm VAT)



Màu xám Mạ Chrome

Thông tin sản phẩm

Kích thước: D106xΦ50xC95mm

Công nghệ phủ tinh thể

Đúc trọng lực

Thân đồng tinh khiết

Đầu ra G1/2

Nguồn nước: Chỉ nước lạnh

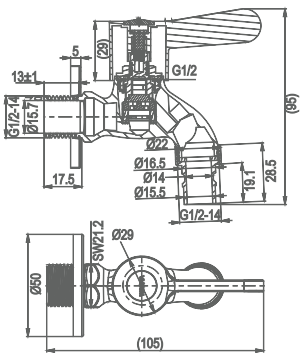

AD4603CP

Vòi Lavabo Lạnh

Vòi Hồ Gắn Tường

Giá: 324.000 vnđ/cái

(Giá đã bao gồm VAT)



Màu xám Mạ Chrome

Thông tin sản phẩm

Kích thước: D156xΦ50xC86mm

Công nghệ phủ tinh thể

Đúc trọng lực

Thân đồng tinh khiết

Đầu ra G1/2

Nguồn nước: Chỉ nước lạnh

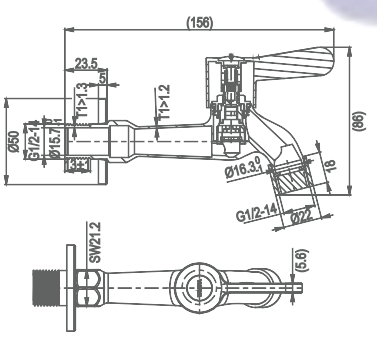

Huy Hoàng

AHMP41001WCP

Vòi Lavabo Lạnh

Vòi Hồ Gắn Tường

Giá: 626.400 vnđ/cái

(Giá đã bao gồm VAT)



Thông tin sản phẩm

Tay vặn chữ thập điều khiển bật/tắt
Cấp nước lạnh đơn
Thiết kế 1 lỗ gắn tường
Thân bằng đồng thau + tay cầm kẽm
Lõi van gốm chất lượng cao
Ren đầu vào G1/2
Bề mặt mạ crôm
Lưu lượng: 12,0 lít/phút
Áp suất nước: 0,05MPa – 0,60MPa

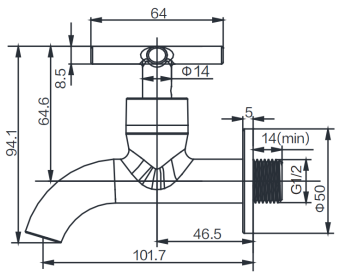

AHMP41003WCP

Vòi Lavabo Lạnh

Vòi Hồ Gắn Tường

Giá: 626.400 vnđ/cái

(Giá đã bao gồm VAT)



Thông tin sản phẩm

Tay vặn hình kim cương điều khiển bật/tắt
Cấp nước lạnh đơn
Thiết kế 1 lỗ gắn tường
Thân bằng đồng thau + tay cầm kẽm
Lõi van gốm chất lượng cao
Ren đầu vào G1/2
Bề mặt mạ crôm
Lưu lượng: 12,0 lít/phút
Áp suất nước: 0,05MPa – 0,60MPa

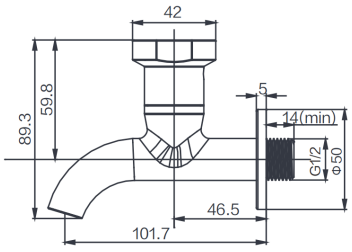

AHMP41002WCP

Vòi Lavabo Lạnh

Vòi Hồ Gắn Tường

Giá: 626.400 vnđ/cái

(Giá đã bao gồm VAT)



Thông tin sản phẩm

Tay vặn thẳng điều khiển bật/tắt
Cấp nước lạnh đơn
Thiết kế 1 lỗ gắn tường
Thân bằng đồng thau + tay cầm kẽm
Lõi van gốm chất lượng cao
Ren đầu vào G1/2
Bề mặt mạ crôm
Lưu lượng: 12,0 lít/phút
Áp suất nước: 0,05MPa – 0,60MPa

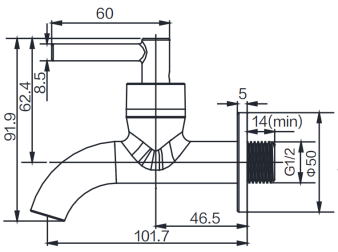

Huy Hoang

AHMP41001DCP

Vòi Lavabo Lạnh

Giá: 864.000 vnđ/cái

(Giá đã bao gồm VAT)



Thông tin sản phẩm

Tay vặn chữ thập điều khiển bật/tắt
Cấp nước lạnh đơn
Thiết kế 1 lỗ lắp trên mặt bàn
Thân bằng đồng thau + tay cầm kẽm
Lõi van gốm và đầu tạo bọt chất lượng cao
Đầu nối G1/2
Bề mặt mạ crôm
Lưu lượng: 4,0 lít/phút
Áp suất nước: 0,05MPa – 0,60MPa
Phụ kiện: Không bao gồm dây cấp

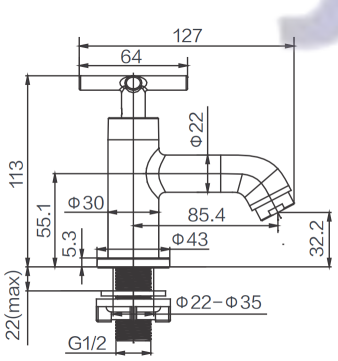

AHMP41003DCP

Vòi Lavabo Lạnh

Giá: 864.000 vnđ/cái

(Giá đã bao gồm VAT)



Thông tin sản phẩm

Tay vặn hình kim cương điều khiển bật/tắt
Cấp nước lạnh đơn
Thiết kế 1 lỗ lắp trên mặt bàn
Thân bằng đồng thau + tay cầm kẽm
Lõi van gốm và đầu tạo bọt chất lượng cao
Ren đầu vào G1/2
Bề mặt mạ crôm
Lưu lượng: 4,0 lít/phút
Áp suất nước: 0,05MPa – 0,60MPa
Phụ kiện: Không bao gồm dây cấp

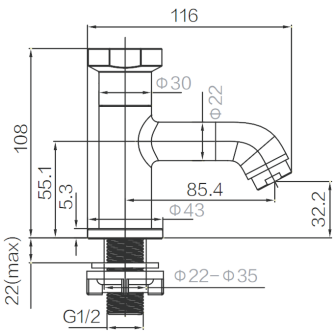

AHMP41002DCP

Vòi Lavabo Lạnh

Giá: 864.000 vnđ/cái

(Giá đã bao gồm VAT)



Thông tin sản phẩm

Tay vặn thẳng điều khiển bật/tắt
Cấp nước lạnh đơn
Thiết kế 1 lỗ lắp trên mặt bàn
Thân bằng đồng thau + tay cầm kẽm
Lõi van gốm và đầu tạo bọt chất lượng cao
Đầu nối G1/2
Bề mặt mạ crôm
Lưu lượng: 4,0 lít/phút
Áp suất nước: 0,05MPa – 0,60MPa
Phụ kiện: Không bao gồm dây cấp

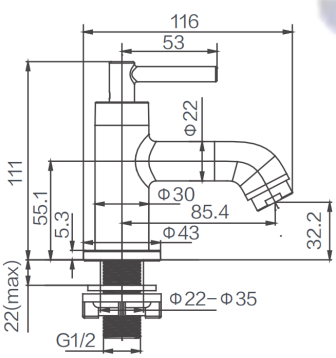

Huy Hoang


Huy Hoàng

AHMP41891SS

Vòi lavabo nóng lạnh

Giá: 1.231.200 vnđ/cái

(Giá đã bao gồm VAT)

- Vòi nước mở rộng
- Lõi van gốm
- Lớp phủ mạ dày đặc
- Bộ tạo bọt cao cấp



Màu xám Trắng mờ

Inox xước

Thông tin sản phẩm

Kích thước: 187x55x184mm
Tay gạt đơn điều khiển bật/tắt
và điều chỉnh nhiệt độ
Thiết kế 1 lỗ để lắp trên mặt bàn
Thân bằng thép không gỉ
Tay gạt bằng thép không gỉ
Van gốm sứ chất lượng cao
Bộ tạo bọt chất lượng cao
Đầu nối vào G1/2

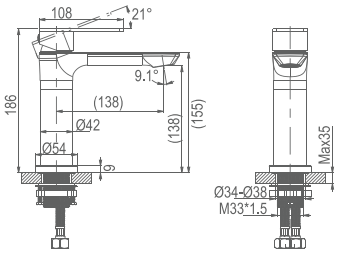

AF4168CP

Vòi lavabo lạnh

Giá: 1.231.200 vnđ/cái

(Giá đã bao gồm VAT)



Thông tin sản phẩm

Kích thước: D141xΦ28xC142mm
Thân bằng đồng thau
Tay gạt bằng thép không gỉ
Van gốm sứ chất lượng cao
Bộ tạo bọt chất lượng cao
Kết hợp với:
Ống cấp nước bằng thép không gỉ
Màu: Chrome

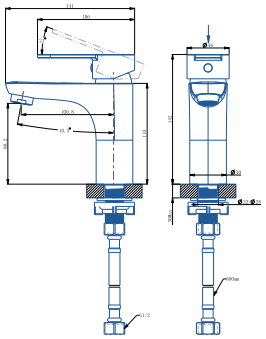

AMP1155CP

Vòi lavabo nóng lạnh

Giá: 1.317.600 vnđ/cái

(Giá đã bao gồm VAT)

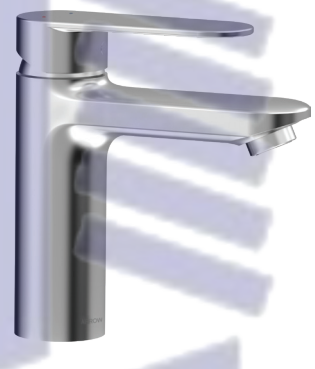

Màu xám Mạ Chrome

Thông tin sản phẩm

Kích thước: 156x45x156,7mm
Chất liệu: Đồng thau
Tay gạt đơn điều khiển bật/tắt
và điều chỉnh nhiệt độ
Thiết kế 1 lỗ để lắp trên mặt bàn
Van gốm sứ chất lượng cao
Bộ tạo bọt chất lượng cao
Đầu nối vào G1/2
Áp lực nước: 0.05Mpa – 0.60Mpa

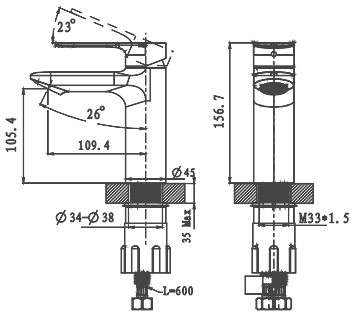

AMP1155GGP

Vòi lavabo nóng lạnh

Giá: 1.555.200 vnđ/cái

(Giá đã bao gồm VAT)





Màu xám



Mạ Chrome

Thông tin sản phẩm

Kích thước: 156x45x156,7mm
Chất liệu: Đồng thau
Tay gạt đơn điều khiển bật/tắt
và điều chỉnh nhiệt độ
Thiết kế 1 lỗ để lắp trên mặt bàn
Van gốm sứ chất lượng cao
Bộ tạo bọt chất lượng cao
Đầu nối vào G1/2
Áp lực nước: 0.05Mpa – 0.60Mpa

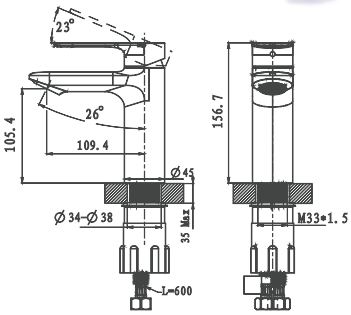

AG4005

Vòi lavabo nóng lạnh

Giá: 1.641.600 vnđ/cái

(Giá đã bao gồm VAT)



Thông tin sản phẩm

Kích thước: Φ43×238×135mm
Chất liệu: Thân đồng thau, tay cầm kẽm
Màu: Mạ chrome
Lõi van: Gốm sứ cao cấp
Đầu tạo bọt: Cao cấp
Tay gạt đơn điều khiển bật/tắt
và điều chỉnh nhiệt độ
Thiết kế 1 lỗ, lắp đặt trên mặt bàn
Ren đầu vào G1/2
Áp lực nước: 0.05–0.60MPa

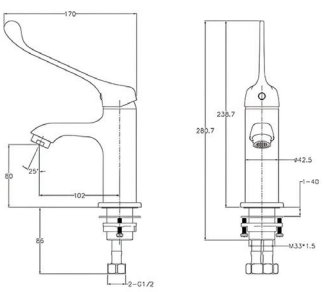

AG4107

Vòi lavabo nóng lạnh

Giá: 1.641.600 vnđ/cái

(Giá đã bao gồm VAT)



Thông tin sản phẩm

Kích thước: D175xΦ50xC173mm
Thân bằng đồng thau
Tay cầm bằng kẽm
Hoàn thiện bằng Chrome
Lõi sen vòi ceramic 35mm
Đường kính ống cấp vào: G1/2

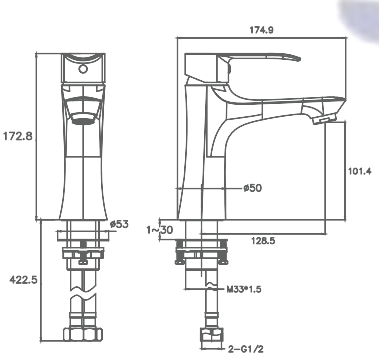

AMP11891GGP

Vòi lavabo nóng lạnh

Giá: 1.641.600 vnđ/cái

(Giá đã bao gồm VAT)

- Vòi nước mở rộng
- Lõi van gốm
- Lớp phủ mạ dày đặc
- Bộ tạo bọt cao cấp



Đen mờ Màu xám Trắng mờ Inox xước

Thông tin sản phẩm

Kích thước: D184xΦ38xC186mm
Chất liệu: ASS
Lõi van gốm cao cấp
Lớp mạ dày
Bộ trộn khí cao cấp
Đường kính ống cấp vào: G1/2

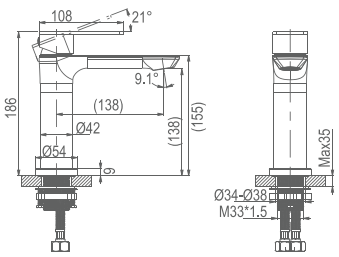

AMP11883CP

Vòi lavabo nóng lạnh

Giá: 1.922.400 vnđ/cái

(Giá đã bao gồm VAT)



Thông tin sản phẩm

Kích thước: D172xΦ38xC188mm
Thân bằng đồng thau
Tay cầm bằng kẽm
Hoàn thiện bằng chrome
Lõi sen vòi ceramic 35mm
Với đầu nối (D600mm S.S G1/2)

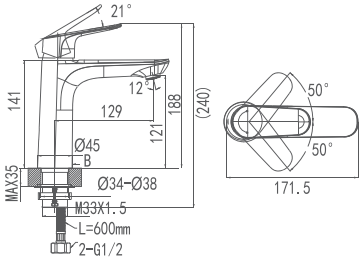

AMP11893CP

Vòi lavabo nóng lạnh

Giá: 2.116.800 vnđ/cái

(Giá đã bao gồm VAT)



Thông tin sản phẩm

Kích thước: 171.5×45×240mm
Chất liệu: Thân đồng thau, tay cầm kẽm
Hoàn thiện: Mạ chrome
Lõi van: Gốm sứ cao cấp (35mm)
Đầu tạo bọt: Cao cấp, góc phun 6°
Tay gạt đơn điều khiển bật/tắt
và điều chỉnh nhiệt độ
Thiết kế 1 lỗ, lắp đặt trên mặt bàn
Ren đầu vào G1/2
Áp lực nước: 0.05–0.60MPa

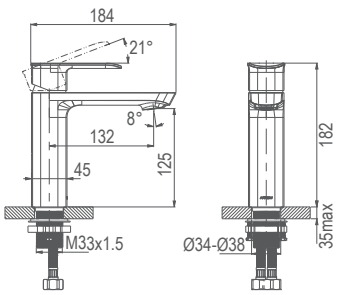

Huy Hoàng

AG4138CP

Vòi lavabo nóng lạnh

Giá: 2.008.800 vnđ/cái

(Giá đã bao gồm VAT)



Thông tin sản phẩm

Kích thước: D177xΦ38xC175mm
Thân bằng đồng thau
Tay cầm bằng kẽm
Hoàn thiện bằng chrome
Màu sắc: Mạ chrome
Lõi sen vòi ceramic 35mm
Với đầu nối (D600mm S.S G1/2)

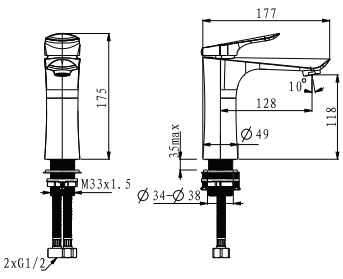

AG4132CP

Vòi lavabo nóng lạnh

Giá: 2.397.600 vnđ/cái

(Giá đã bao gồm VAT)



Thông tin sản phẩm

Kích thước: D174xΦ45xC260mm
Chất liệu: ASS
Lõi sen vòi ceramic 35mm
Thân đồng tinh chế
Lớp mạ dày
Bộ trộn khí cao cấp
Với đầu nối (D600mm S.S G1/2)

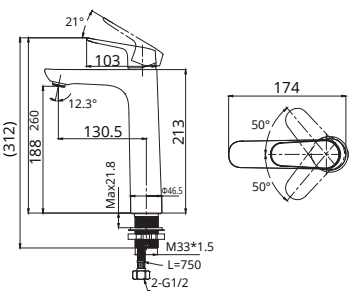

AMP11892GGP

Vòi lavabo nóng lạnh

Giá: 1.641.600 vnđ/cái

(Giá đã bao gồm VAT)

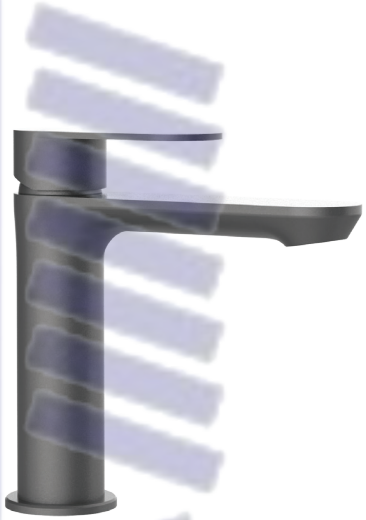

Đen mờ Màu xám Trắng mờ

Thông tin sản phẩm

Kích thước: 187x55x184mm
Chất liệu: ASS
Thân, tay gạt bằng thép không gỉ
Van gốm sứ chất lượng cao
Bộ tạo bọt chất lượng cao
Đầu nối G1/2
Áp lực nước: 0.05Mpa – 0.60Mpa

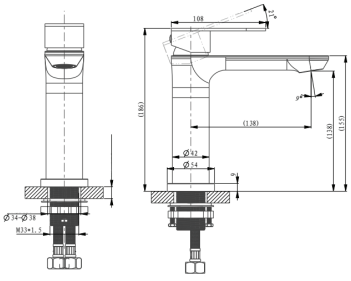



Huy Hoàng



AG4510M

Vòi bếp nóng lạnh

Giá: 1.339.200 vnđ/cái

(Giá đã bao gồm VAT)

- Xoay 360 độ
- Công nghệ đánh xước tinh xảo
- Không bám vân tay, dễ vệ sinh
- Nước chảy êm dịu



Thông tin sản phẩm

Kích thước: 232.7×87.4×381.5mm
Chất liệu: Thân, tay cầm
và vòi bằng thép không gỉ
Hoàn thiện bề mặt: Mạ niken bóng
Lõi van: Gốm sứ cao cấp 35mm
Đầu tạo bọt: Cao cấp
Thiết kế tay gạt đơn điều khiển bật/tắt
Thiết kế 1 lỗ, lắp đặt trên mặt bàn
Xoay 360° linh hoạt
Ren đầu vào G1/2
Áp lực nước: 0.05–0.60MPa

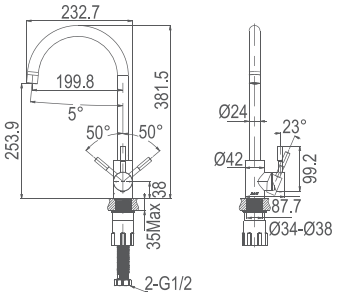

AG4510AM

Vòi bếp nóng lạnh

Giá: 1.576.800 vnđ/cái

(Giá đã bao gồm VAT)

- Xoay 360 độ
- Công nghệ đánh xước tinh xảo
- Không bám vân tay, dễ vệ sinh
- Nước chảy êm dịu



Thông tin sản phẩm

Kích thước: 232.7x87.4x381.5mm
Thân vòi bằng thép không gỉ
Tay cầm bằng thép không gỉ
Với vòi bằng thép không gỉ
Bề mặt hoàn thiện: Mạ chrome
Lõi van Ceramic chất lượng cao 35mm
Với ống dẫn vào (L600mm S.S G1/2)
Xoay 360 độ

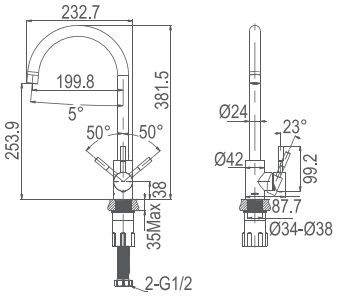

ACY11W23CP

Vòi bếp nóng lạnh

Giá: 1.706.400 vnđ/cái

(Giá đã bao gồm VAT)

- Lõi van gốm
- Xoay 360 độ
- Đầu tạo bọt cao cấp
- Điều khiển kép nước nóng lạnh



Thông tin sản phẩm

Kích thước: 233.7xΦ44x436.8mm
Thân vòi bằng đồng thau
Tay cầm bằng hợp kim kẽm
Với vòi bằng thép không gỉ
Bề mặt hoàn thiện: Mạ chrome
Lõi van Ceramic chất lượng cao 35mm
Xoay 360 độ
Ren đầu vào G1/2

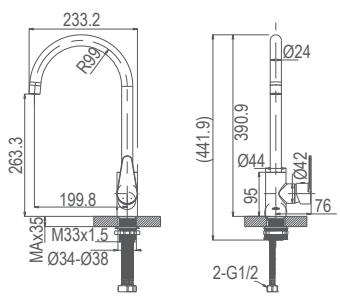

Huy Hoàng

AF61810

Chậu rửa chén

Giá: 2.548.800 vnđ/cái

(Giá đã bao gồm VAT)



Thông tin sản phẩm

Kích thước sản phẩm: 620*440*210mm
Kích thước khoét lỗ: 600*420mm
Chất liệu: SUS304
Bề mặt xử lý: Xước (brushed)
Lớp phủ chống ngưng tụ
Miếng đệm giảm tiếng ồn ở đáy chậu rửa
Độ dày tấm: 0.7mm

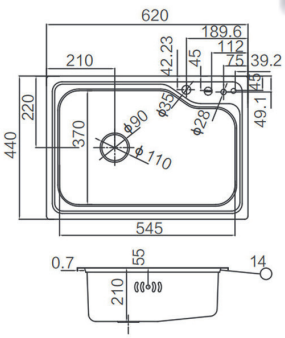

AG5517

Chậu rửa chén

Giá: 2.721.600 vnđ/cái

(Giá đã bao gồm VAT)



Thông tin sản phẩm

Kích thước: D730xR390xC210mm
Chất liệu: Inox 304
Lỗ: 700x360x15mm
Độ dày: 0.8mm
Màu sắc: Inox xước
Bao gồm đầu xả nhấn

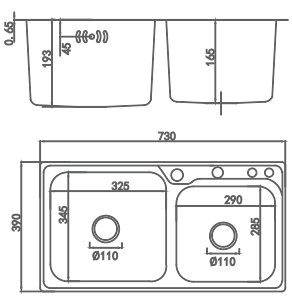

AG5518

Chậu rửa chén

Giá: 2.851.200 vnđ/cái

(Giá đã bao gồm VAT)



Thông tin sản phẩm

Kích thước: D770xR420xC210mm
Chất liệu: Inox 304
Hoàn thiện: Đánh bóng

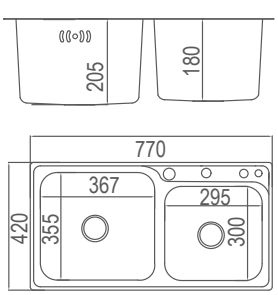

Huy Hoàng

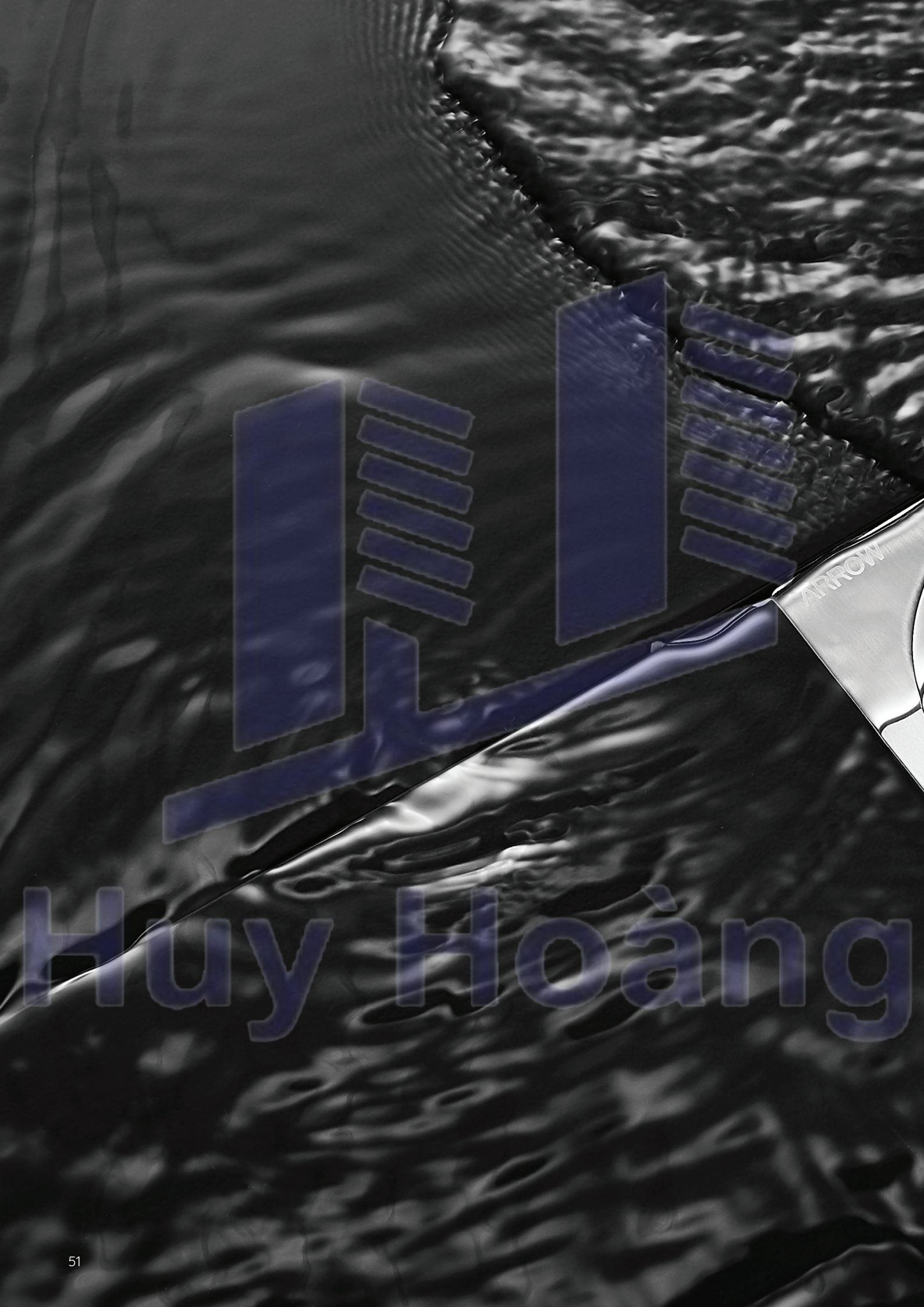

Huy Hoàng

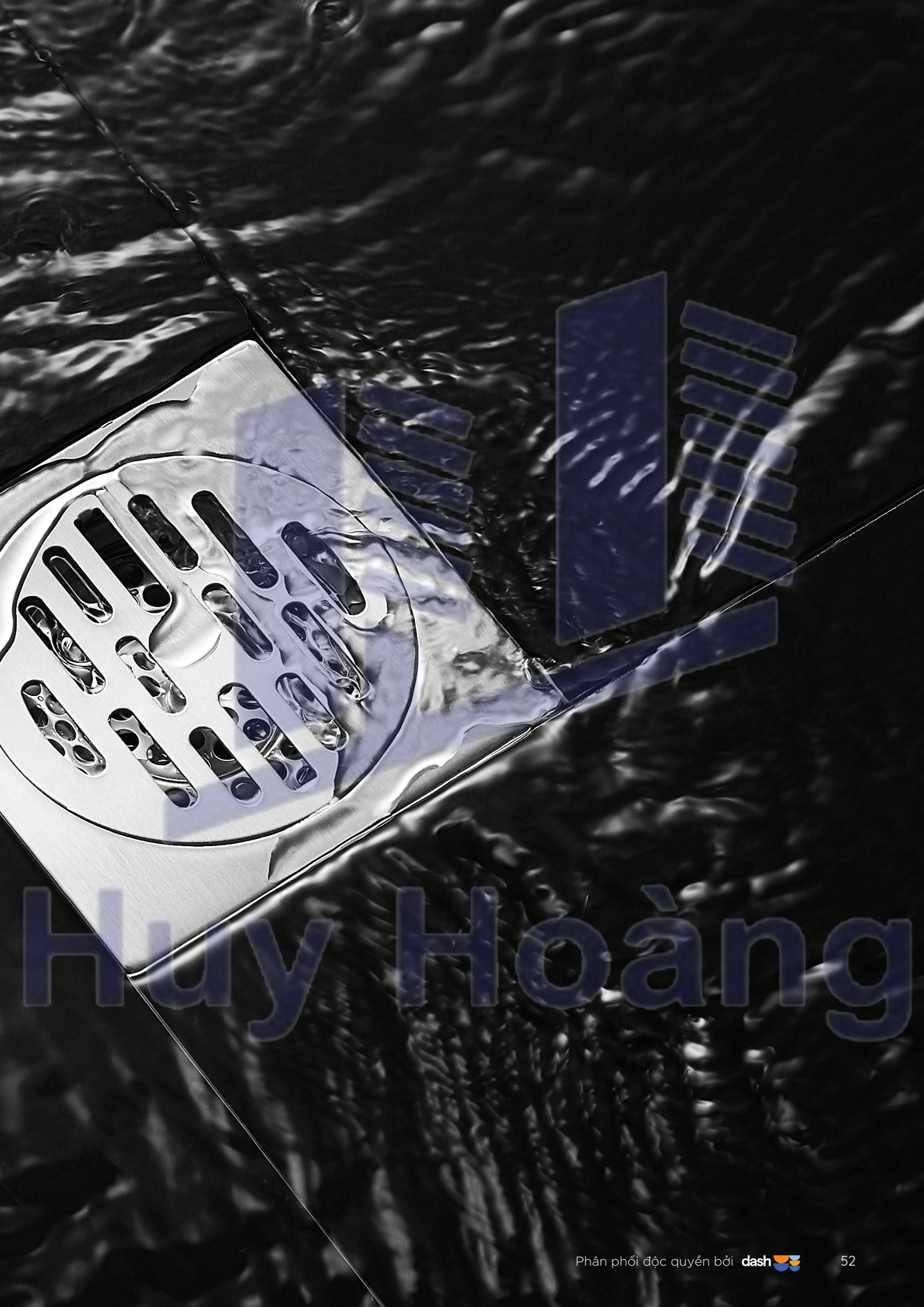

Huy Hoàng

AG5386CP

Van xả nhấn

Giá: 1.123.200 vnđ/cái

(Giá đã bao gồm VAT)



Thông tin sản phẩm

Kích thước sản phẩm: 114x55x219mm
Van xả tiểu phổ biến
Xả chậm cho hiệu suất xả nước êm ái
Lắp đặt âm tường
Kết nối đường nước từ phía trên vào bồn tiểu
Thân van bằng đồng thau kèm ống xả
Hoàn thiện: Mạ crôm
Ren kết nối: G1/2
Áp lực nước: 0.1-0.3MPa
Lượng nước xả: 1.5L
Chu kỳ hoạt động trễ thời gian: 4.0-5.5 giây

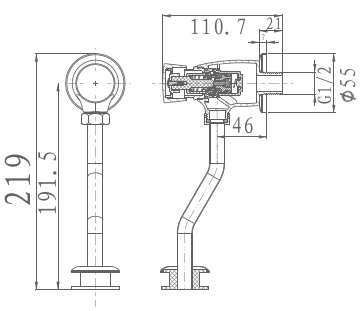

AF5220CP

Van khóa

Giá: 151.200 vnđ/cái

(Giá đã bao gồm VAT)



Thông tin sản phẩm

Kích thước: 89xΦ23x50mm
Chất liệu: SUS 304
Màu: Chrome
Đầu ra: G1/2

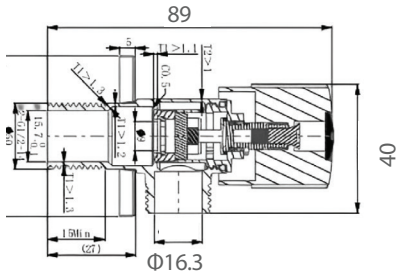

AF5203M

Van khóa

Giá: 194.400 vnđ/cái

(Giá đã bao gồm VAT)

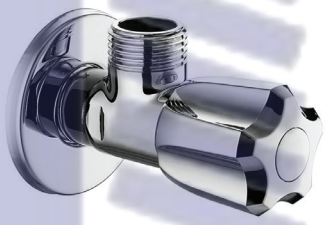

Thông tin sản phẩm

Kích thước: 87xΦ22mm
Chất liệu: Đồng thau
Màu: Chrome
Đầu ra: G1/2

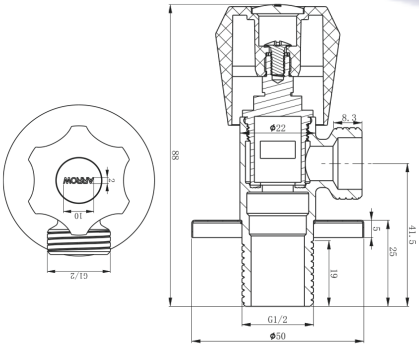

Huy Hoàng

AG5301

Van khóa

Giá: 324.000 vnđ/bộ

(Giá đã bao gồm VAT)



Thông tin sản phẩm

Kích thước: Φ50x96mm
Chất liệu: Thân: Inox 304 + Núm vặn: ABS
Lõi van bằng đồng thau chất lượng cao
Màu sắc: Chrome
Đầu ra: G1/2
Một cặp van góc dùng cho cấp
nước nóng và cấp nước lạnh

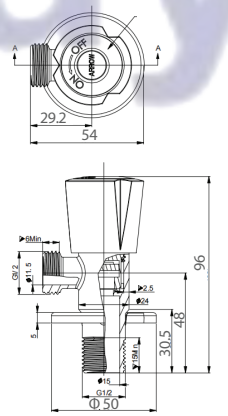

AG5307CP

Van T chia nước

Giá: 324.000 vnđ/cái

(Giá đã bao gồm VAT)



Thông tin sản phẩm

Kích thước: Φ50x95mm
Chất liệu: Thân: Đồng + Núm vặn: ABS
Lõi van bằng đồng thau chất lượng cao
Van chữ T 2 ngõ ra
Màu: Chrome
Đầu ra: G1/2

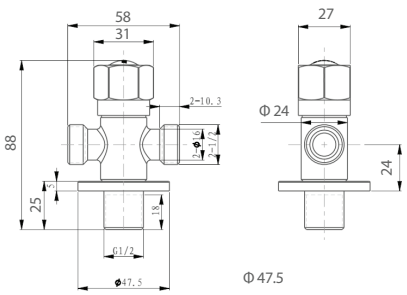

Huy Hoàng

ABJ10-50

Dây Cấp Nước Arrow

Giá: 108.000 vnđ/cái

(Giá đã bao gồm VAT)



Thông tin sản phẩm

Kích thước: 500*Φ14mm

Chất liệu: SUS 304

Đầu ra: G1/2

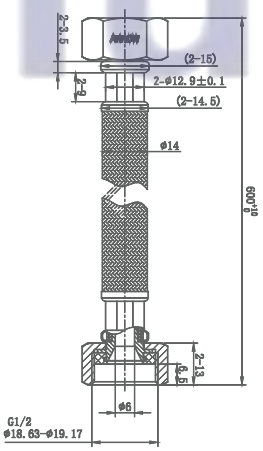

ABJ10-60

Dây Cấp Nước Arrow

Giá: 129.600 vnđ/cái

(Giá đã bao gồm VAT)

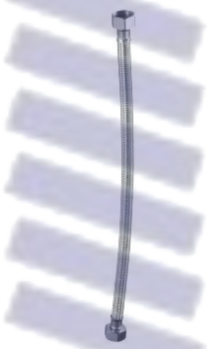

Thông tin sản phẩm

Kích thước: 600*Φ14mm

Chất liệu: SUS 304

Đầu ra: G1/2

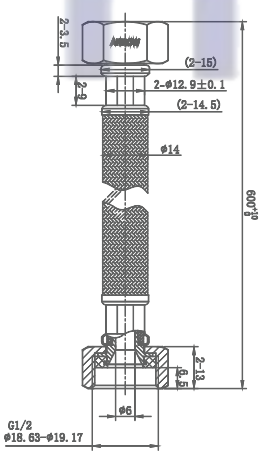

AHQ02

Vòi xịt vệ sinh

Giá: 432.000 vnđ/cái

(Giá đã bao gồm VAT)



Thông tin sản phẩm

- Kích thước: Ø32x57.7mm
- Chất liệu:

+ Tay cầm, giá đỡ: Nhựa

+ Dây cấp nước dài 1m2 bằng SUS 304

- Màu: Chrome

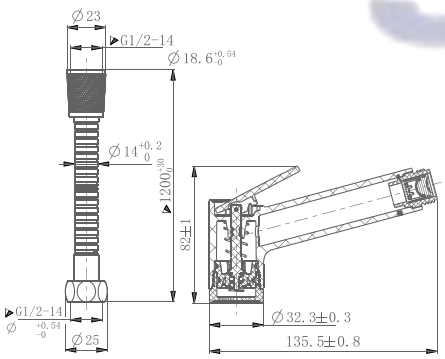

Huy Hoàng

ABQ07

Vòi xịt vệ sinh

Giá: 928.800 vnđ/bộ

(Giá đã bao gồm VAT)



Thông tin sản phẩm

Kích thước: 83.4x83.3xφ50mm
Màu: Chrome
Tay cầm bằng nhựa ABS
Van góc bằng Đồng
Dây cấp nước mềm bọc PU, dạng xoắn
Áp lực nước: 0,05MPa-0,60MPa
Đầu nối: G1/2

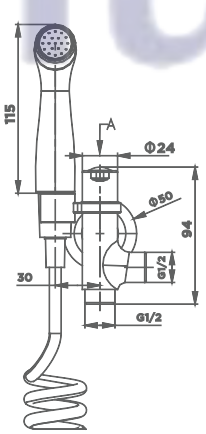

AF5204CP

Vòi xịt vệ sinh

Giá: 1.080.000 vnđ/bộ

(Giá đã bao gồm VAT)

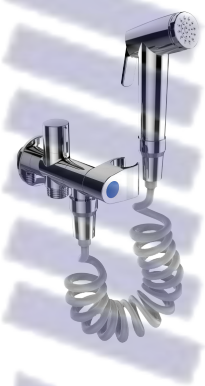

Thông tin sản phẩm

Kích thước: 128x92x46mm
Tay cầm bằng nhựa ABS
Van góc bằng Đồng
Dây cấp nước mềm bọc PU, dạng xoắn
Màu: Chrome
Áp lực nước: 0,05MPa-0,60MPa
Đầu nối: G1/2

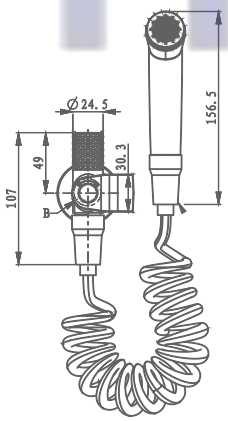

AG5808CP

Xả Lavabo

Giá: 237.600 vnđ/cái

(Giá đã bao gồm VAT)



Thông tin sản phẩm

Kích thước: Φ60.5×158.5mm
Chất liệu: Thân inox + đế lắp ráp PP
Có lỗ xả tràn
Màu: Chrome
Thiết kế xả liên tục

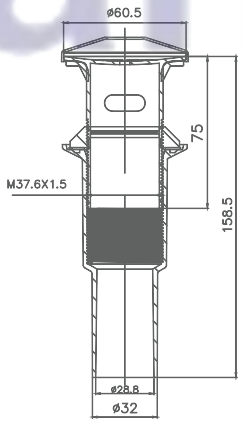

Huy Hoàng

AF5303A

Xả lật Lavabo

Giá: 237.000 vnđ/cái

(Giá đã bao gồm VAT)

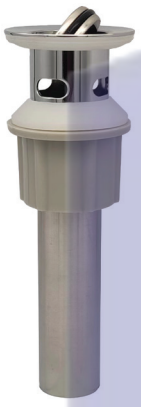

Thông tin sản phẩm

Kích thước: φ60xC180mm

Chất liệu: Inox 304

Màu sắc: Mạ chrome

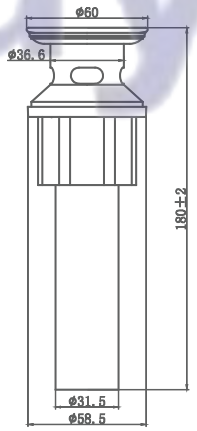

AQS041CP

Xả nhấn Lavabo

Giá: 669.600 vnđ/cái

(Giá đã bao gồm VAT)



Thông tin sản phẩm

Kích thước: Φ66xC231mm

Chất liệu: Đồng thau

Hoàn thiện: Chrome

Có lỗ xả tràn

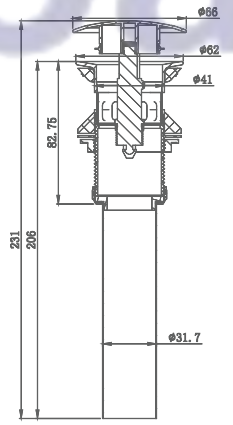

Huy Hoàng

AG5916PN

Ống xả Lavabo Chữ P

Giá: 432.000 vnđ/cái

(Giá đã bao gồm VAT)



Thông tin sản phẩm

Kích thước: Φ60x235mm

Chất liệu: SUS 304

Màu: Inox

Dùng cho kết nối tường

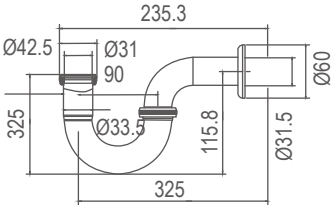

AG5915

Ống xả Lavabo Chữ S

Giá: 388.800 vnđ/cái

(Giá đã bao gồm VAT)



Thông tin sản phẩm

Kích thước: Φ33x900mm

Chất liệu: SUS 304

Màu: Inox

Kèm ống mềm

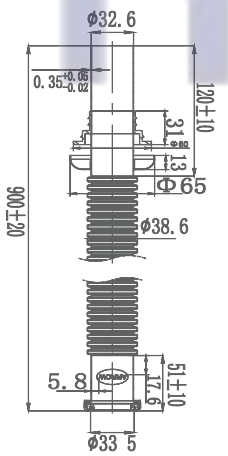

AHSG5317PN

Ống xả Lavabo Chữ S

Giá: 583.200 vnđ/cái

(Giá đã bao gồm VAT)



Thông tin sản phẩm

Kích thước: Φ31.5xC504

Thân: Inox 304

Hoàn thiện: Đánh bóng

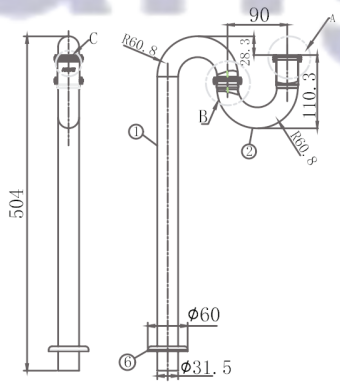

Huy Hoàng

AGJ60907A

Ống xả Lavabo Chữ S

Giá: 496.800 vnđ/cái

(Giá đã bao gồm VAT)

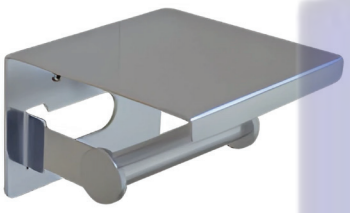

Thông tin sản phẩm

- Kích thước: 160×110×100 mm
- Màu sắc: Đen nhám
- Chất liệu: Nhôm

AG520801PN

Hộp đựng giấy vệ sinh

Giá: 561.600 vnđ/cái

(Giá đã bao gồm VAT)



Thông tin sản phẩm

Kích thước: 140×66×110mm

Chất liệu: Inox 304

Hoàn thiện: Mạ Chrome

AG52095PN

Hộp đựng giấy vệ sinh

Giá: 518.400 vnđ/cái

(Giá đã bao gồm VAT)



Thông tin sản phẩm

Kích thước: 154×101×87mm

Chất liệu: Inox 304

Hoàn thiện: Đánh bóng

Màu sắc: Chrome

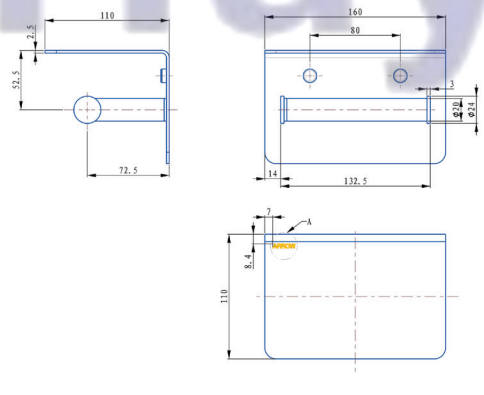

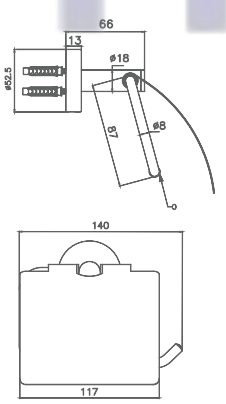

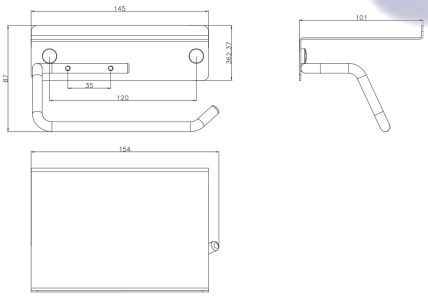

Huy Hoàng

AG52091PN

Thanh treo khăn

Giá: 734.400 vnđ/cái

(Giá đã bao gồm VAT)



Thông tin sản phẩm

Kích thước: 627×75×53mm

Chất liệu: Inox 304

Hoàn thiện: Đánh bóng

Màu sắc: Chrome

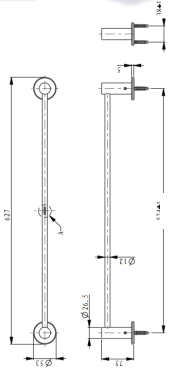

AG52092PN

Thanh treo khăn

Giá: 1.317.600 vnđ/cái

(Giá đã bao gồm VAT)



Thông tin sản phẩm

Kích thước: 627x125x53mm

Chất liệu: SUS 304

Hoàn thiện: Mạ INOX

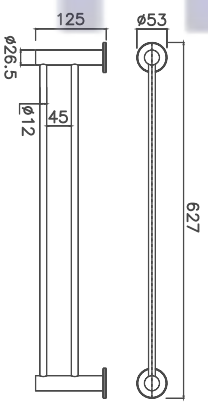

AF51810AMSS

Phễu thoát sàn

Giá: 216.000 vnđ/cái

(Giá đã bao gồm VAT)



Thông tin sản phẩm

Kích thước: D100xR100

Đường kính ống xả: 50mm

Chất liệu: Inox 304

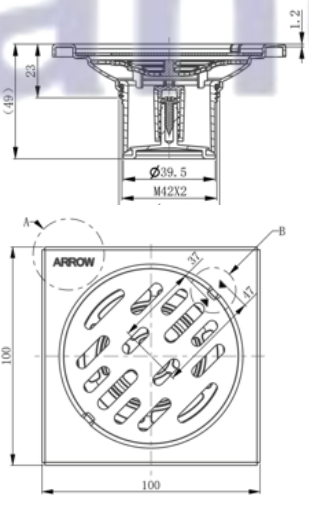

Huy Hoàng

ADLF02CL

Phễu thoát sàn

Giá: 842.400 vnđ/cái

(Giá đã bao gồm VAT)



Thông tin sản phẩm

Kích thước: 100x100mm
Chất liệu: Đồng thau (lõi đồng)
Chống thấm: Nhựa ABS
Hoàn thiện: Xám Gunmetal;
Tính năng: Ngăn mùi
Ống chờ thoát: Φ50-Φ90

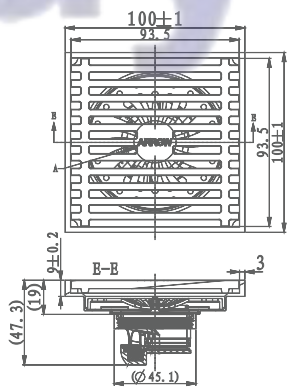

AG5118

Phễu thoát sàn

Giá: 1.036.800 vnđ/cái

(Giá đã bao gồm VAT)

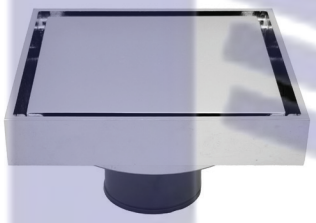

Thông tin sản phẩm

Kích thước: 100x100mm,
Ống chờ thoát: Φ50-Φ90
Chất liệu:
Thân: Đồng thau
Nắp: Đồng thau
Chống thấm: Nhựa ABS
Màu sắc: Chrome
Tính năng: Ngăn mùi

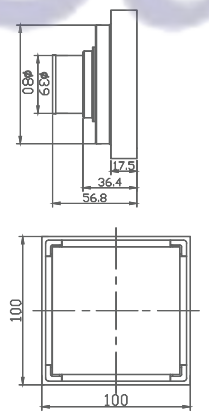

Huy Hoàng

AG5196SS

Phễu thoát sàn

Giá: 777.600 vnđ/cái

(Giá đã bao gồm VAT)



Thông tin sản phẩm

Kích thước: D150xR150

Đường kính ống xả: 150mm

Chất liệu: Inox 304

Màu sắc: Chrome mờ

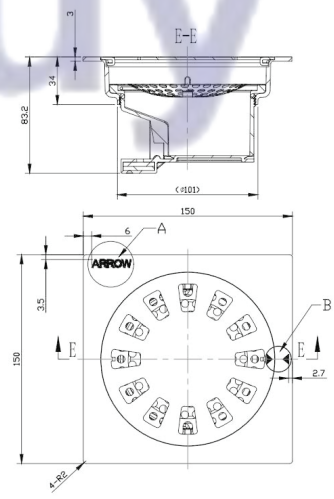

ADL50T20-300CP

Phễu thoát sàn

Giá: 583.200 vnđ/cái

(Giá đã bao gồm VAT)

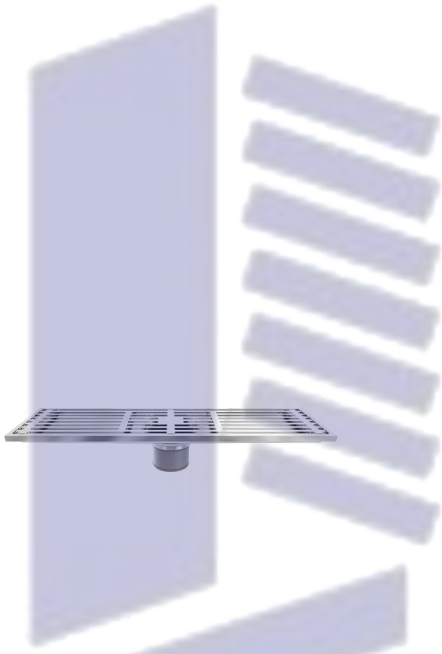

Thông tin sản phẩm

Kích thước: D299xR79

Chất liệu: Inox 304

Màu sắc: Inox xước

Chống mùi và chống tắc nghẽn

Ngăn tràn, siêu thoát nước

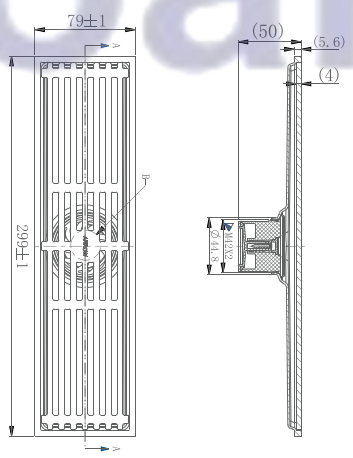

Huy Hoàng



Huy Hoàng

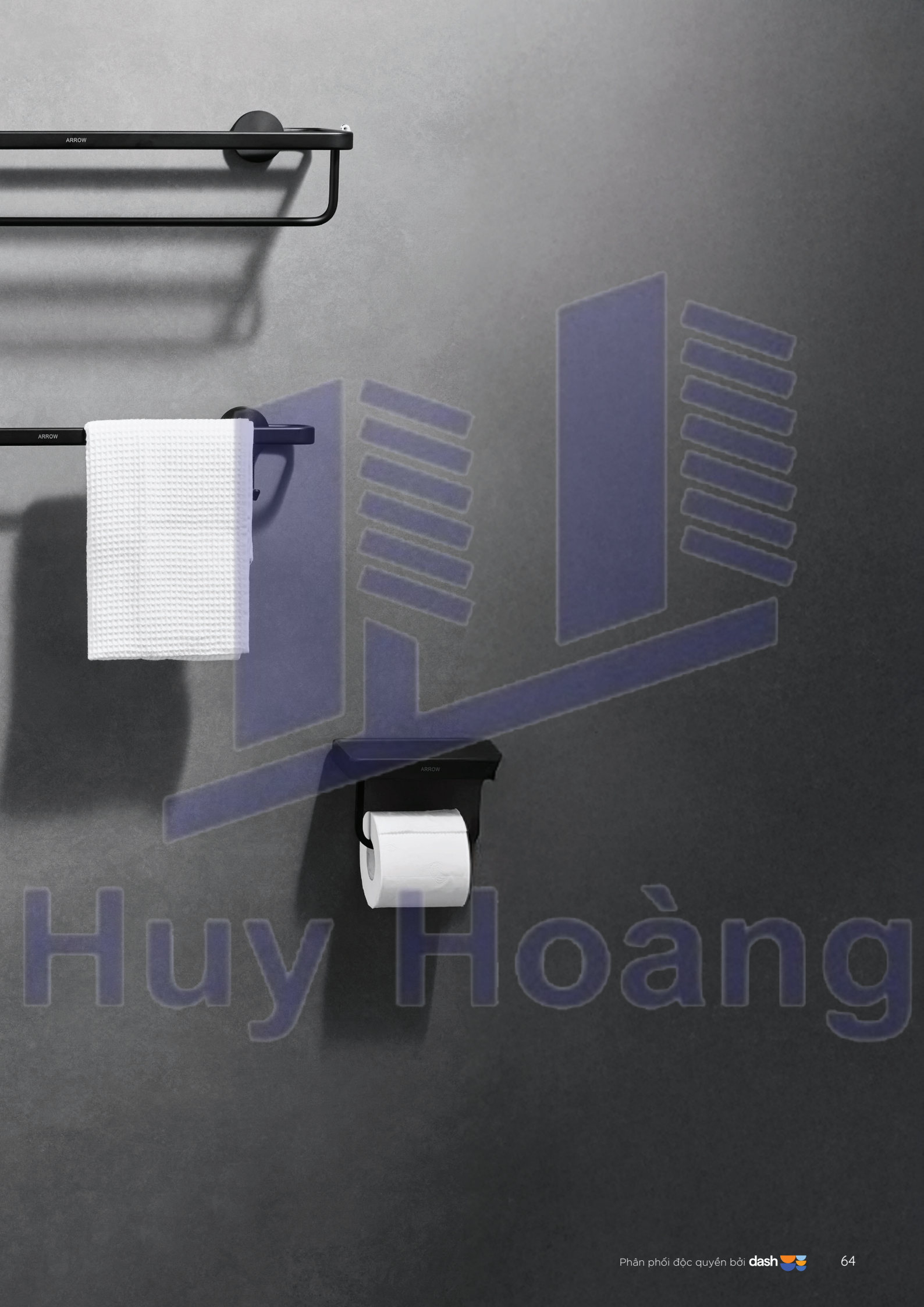

Huy Hoàng

ARROW



Huy Hoàng


Huy Hoàng



Huy Hoàng

Công Ty TNHH Dash
Địa chỉ: Số 218A Thành Thái, Phường Hoà Hưng
Thành Phố Hồ Chí Minh, Việt Nam
Liên Hệ | **1900 1038**
Arrowhome.vn