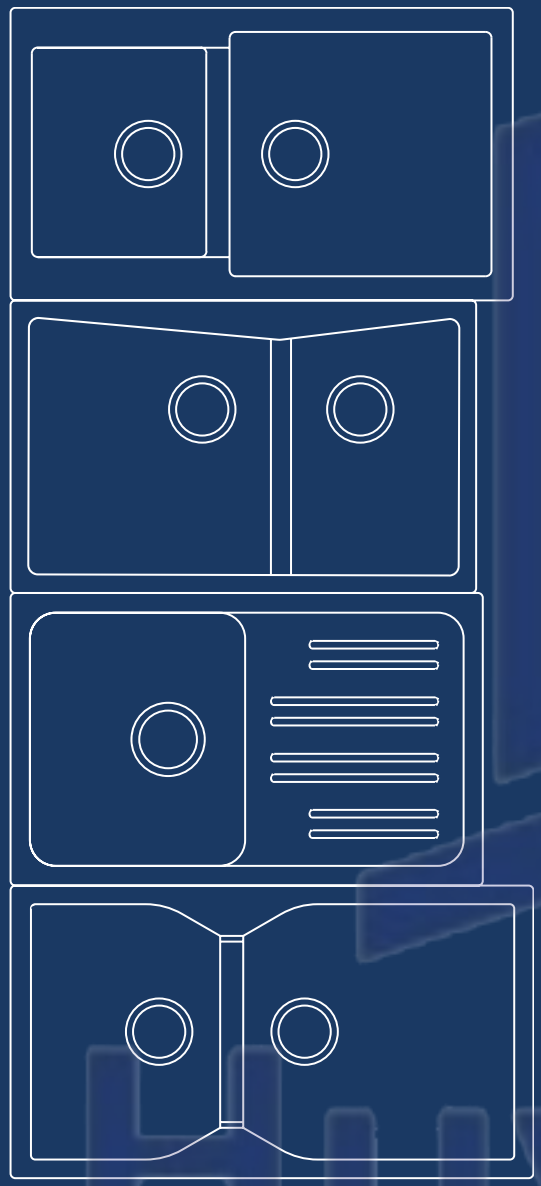

APUS

SINKS

Huy Hoàng

WWW.APUS.COM.VN

2023

Silic Silicat(SIO2) tên thường gọi là **Đá Thạch Anh**, loại đá này có độ cứng rất cao sau kim cương, người ta thường sử dụng để sản xuất ra kiếng, thủy tinh, đồ phong thủy...

Đây là vật liệu được khai thác tự nhiên, chất lượng, độ thẩm mỹ phụ thuộc vào độ tinh khiết. Ấn Độ là một trong những nơi có mỏ đá có độ tinh khiết cao nhất thế giới, chúng tôi sử dụng nguồn nguyên liệu đá từ đây.

Đá Thạch Anh chiếm 80% trong thành phần nguyên liệu dòng chậu rửa Apus. Chậu rửa Apus có:
- Độ bền từ đá
- Cứng từ đá
- Đẹp, sang trọng từ đá tự nhiên.

Sản phẩm Apus đã xuất khẩu qua thị trường: Australia, Mỹ, Châu Âu,... Trong những năm vừa qua chúng tôi đã cung cấp cho các dự án lớn và cao cấp trong nước. Đầu năm 2021 chúng tôi bắt đầu phổ biến dòng sản phẩm này tới người tiêu dùng cá nhân thông qua hệ thống đại lý, nhà phân phối.

Chúng tôi rất hân hạnh và tự hào giới thiệu dòng sản phẩm này đến với quý khách.

Trân trọng!

Huy Hoàng

A1

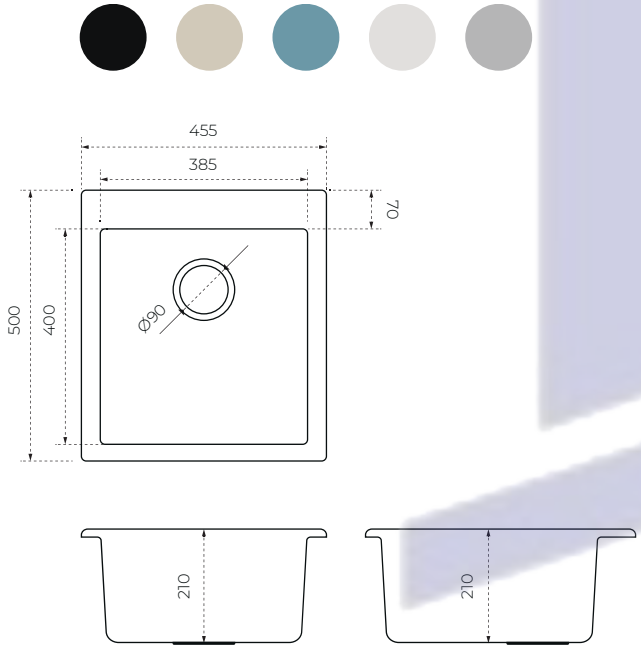



Kích thước khoét đá: 435 x 450

A1SG 5.100.000 VNĐ

Size: 455 x 500 x 210

Huy Hoàng





A1SY 5.100.000 VNĐ

Size: 455 x 500 x 210

Kích thước khoét đá: 435 x 450

Huy Hoàng





A1LB 5.625.000 VNĐ

Size: 455 x 500 x 210

Kích thước khoét đá: 435 x 450

Huy Hoàng





A1IW 5.100.000 VNĐ

Size: 455 x 500 x 210

Kích thước khoét đá: 435 x 450

Huy Hoàng

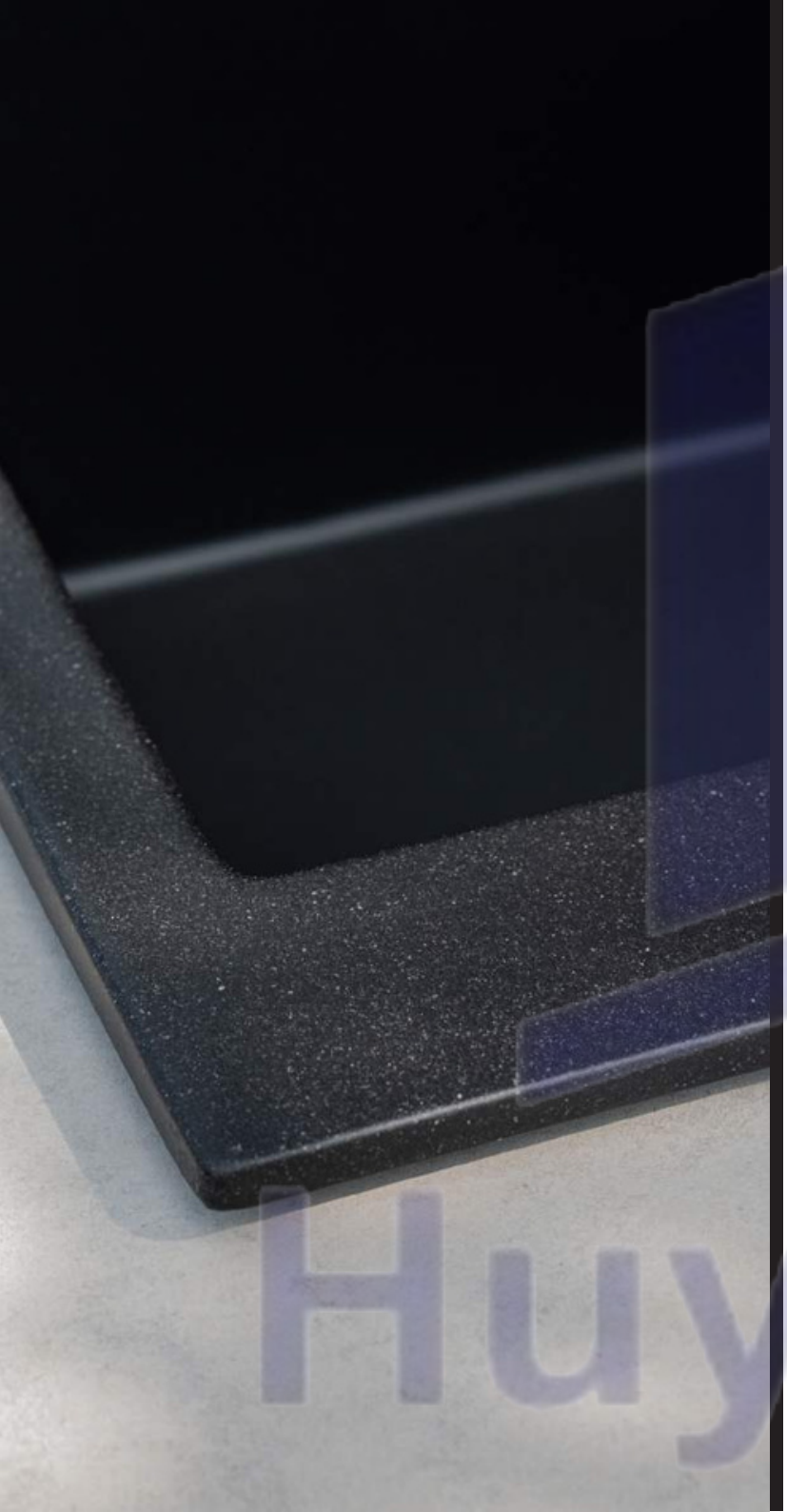



A1MB 5.625.000VNĐ

Size: 455 x 500 x 210

Kích thước khoét đá: 435 x 450

Huy Hoàng

B1



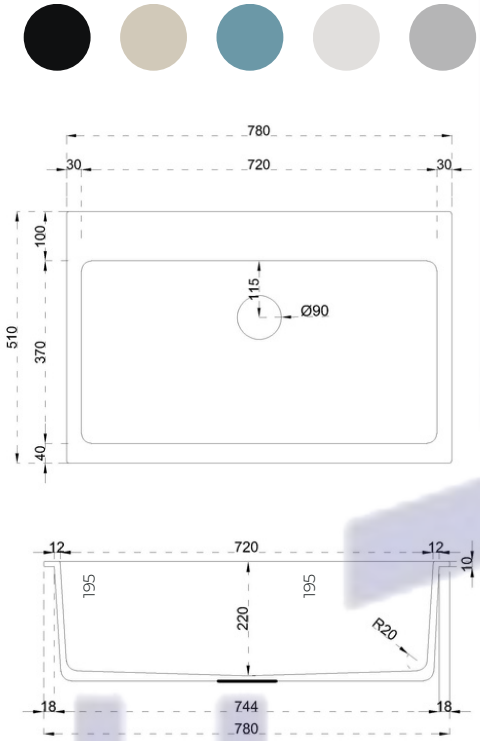

Kích thước khoét đá: 745 X 400

B1MB **5.935.000 VNĐ**

Size: **780 x 510 x 220**

Huy Hoàng

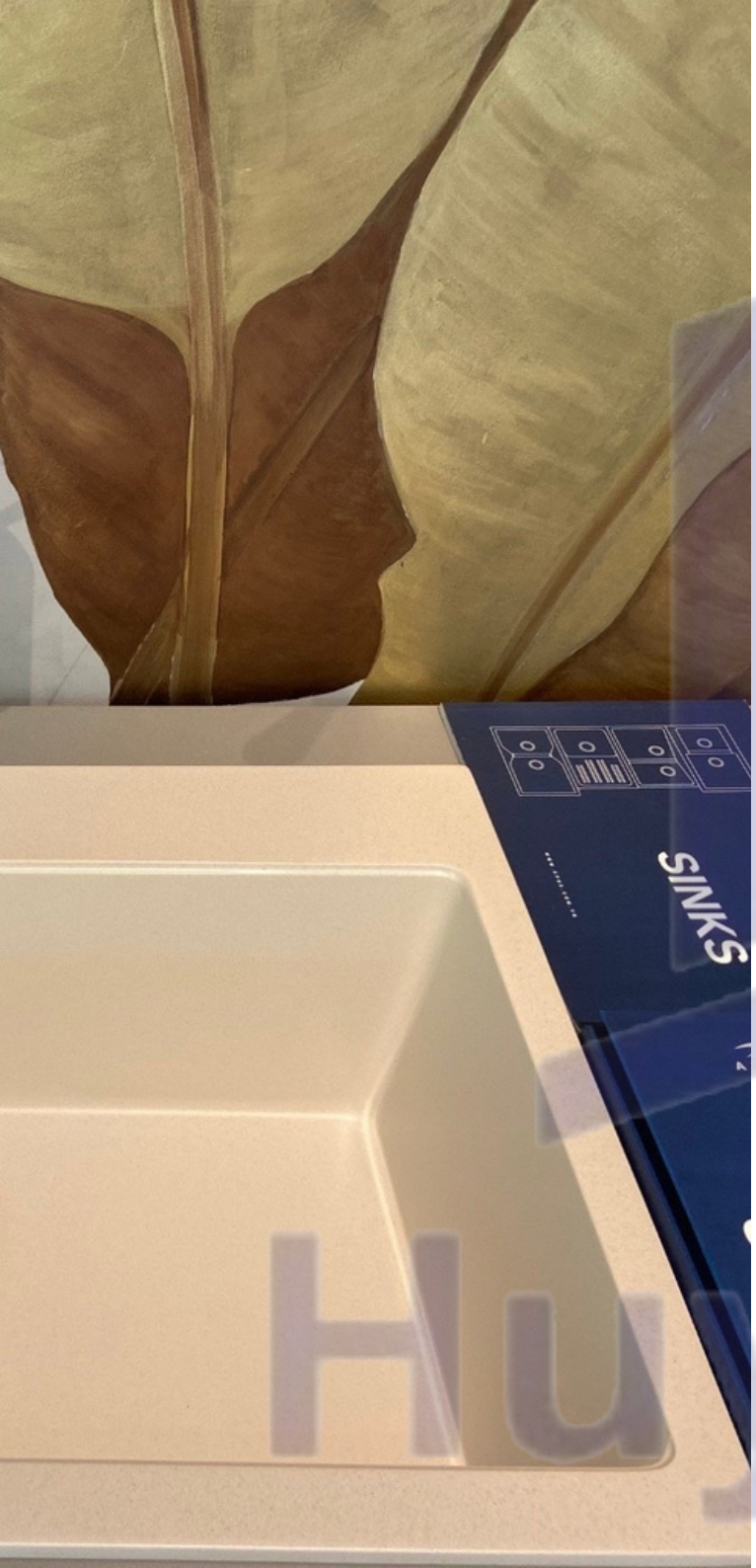



Huy Hoàng

B1IW 5.350.000 VNĐ

Size: 780 x 510 x 220

Kích thước khoét đá: 745 X 400





Huy Hoàng

B1SY **5.350.000 VNĐ**

Size: **780 x 510 x 220**

Kích thước khoét đá: 745 X 400





Huy Hoàng

B1LB 5.935.000 VNĐ

Size: 780 x 510 x 220

Kích thước khoét đá: 745 X 400



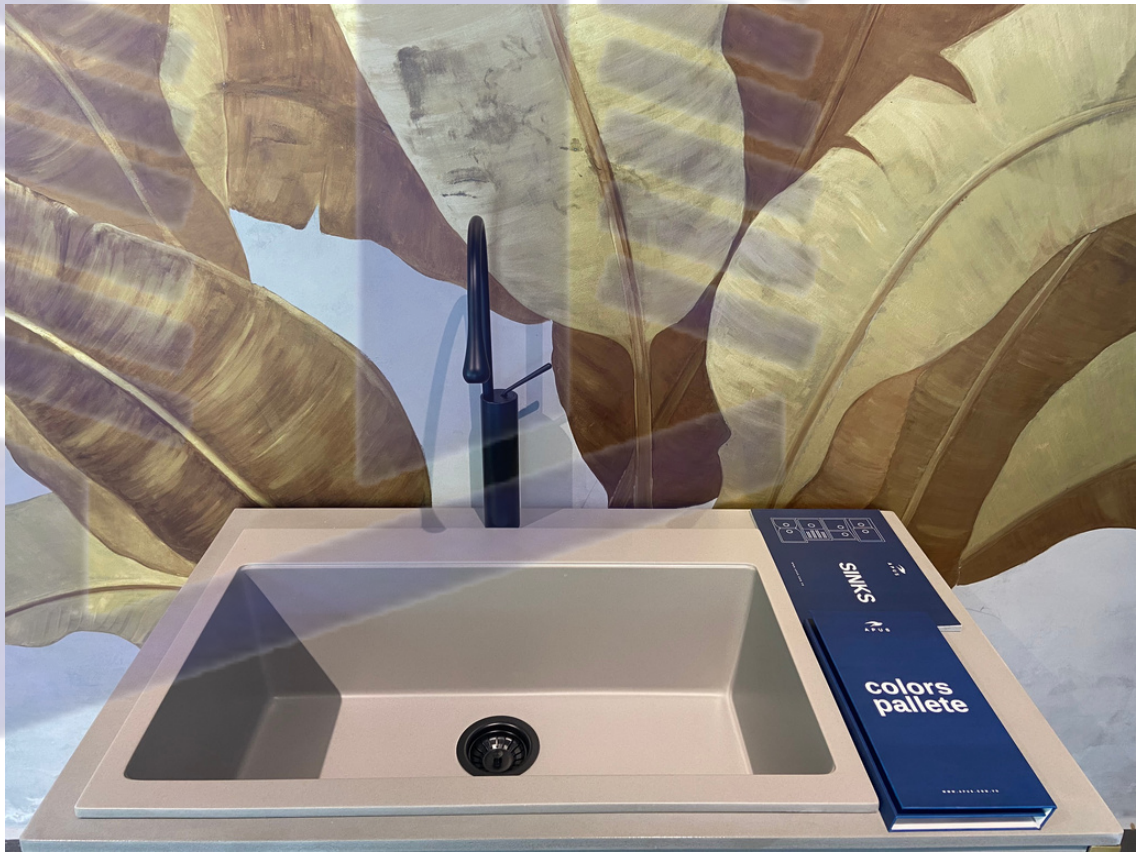

B1SG 5.350.000 VNĐ

Size: 780 x 510 x 220

Kích thước khoét đá: 745 X 400

B2

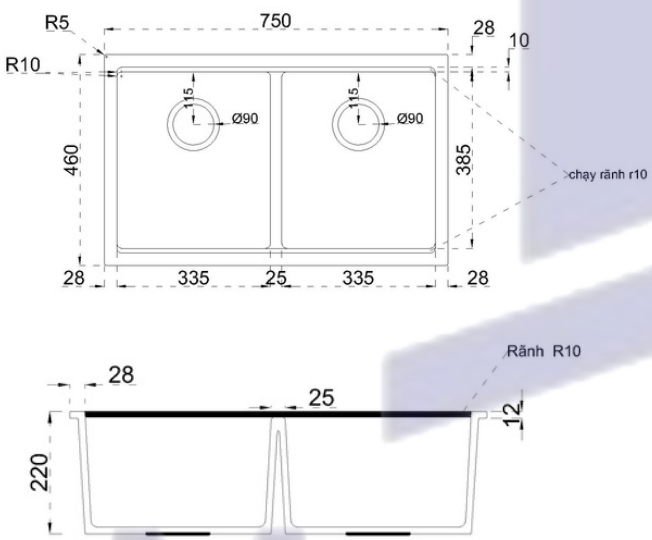



Kích thước khoét đá: 730 X 440

B2SY **5.550.000 VNĐ**

Size: **750 X 460 x 220**

Huy Hoàng





B2SG **5.550.000 VNĐ**

Size: **750 X 460 x 220**

Kích thước khoét đá: 730 X 440

Huy Hoàng





B2MB **6.105.000 VNĐ**

Size: **750 X 460 x 220**

Kích thước khoét đá: 730 X 440



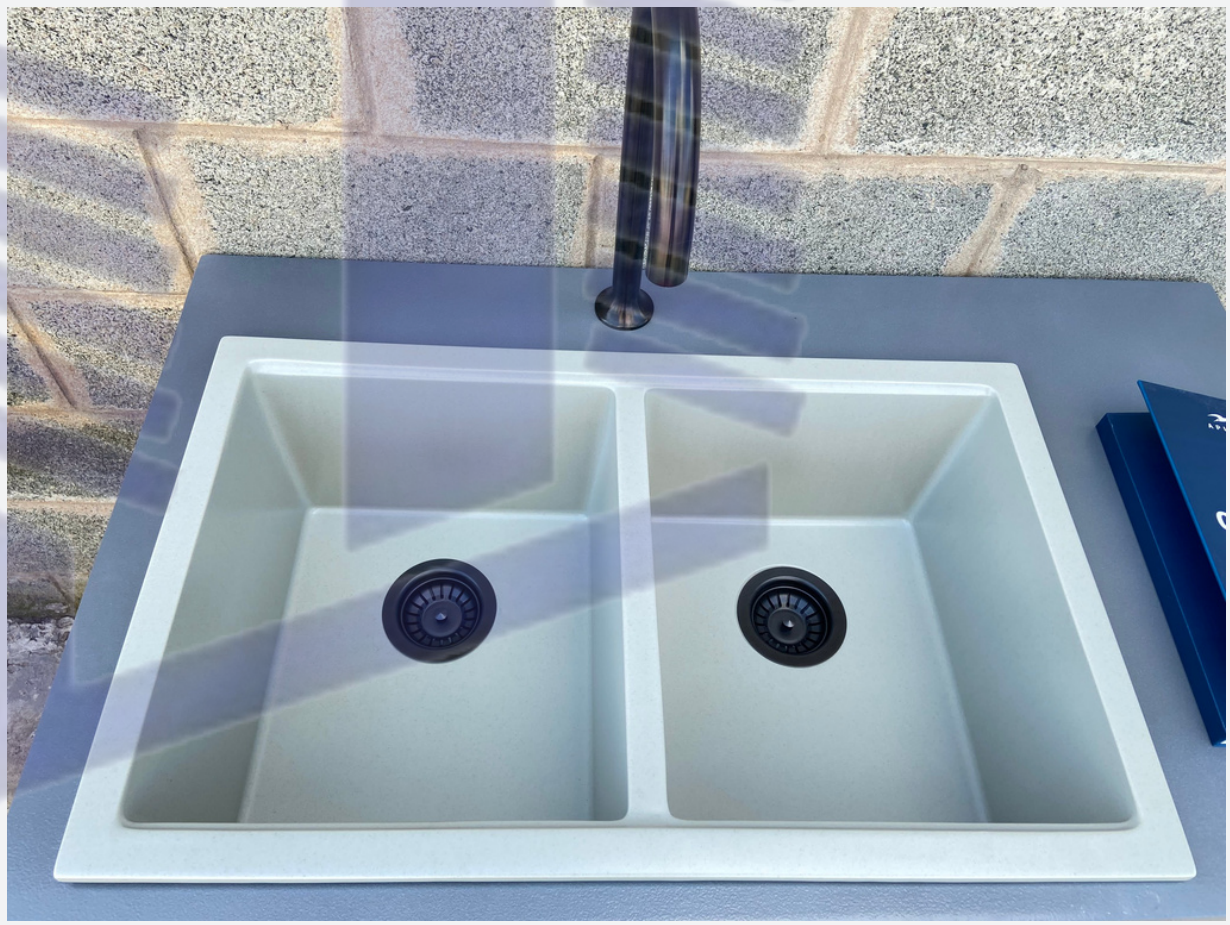

Huy Hoàng

B2LB **6.105.000 VNĐ**

Size: **750 X 460 x 220**

Kích thước khoét đá: 730 X 440



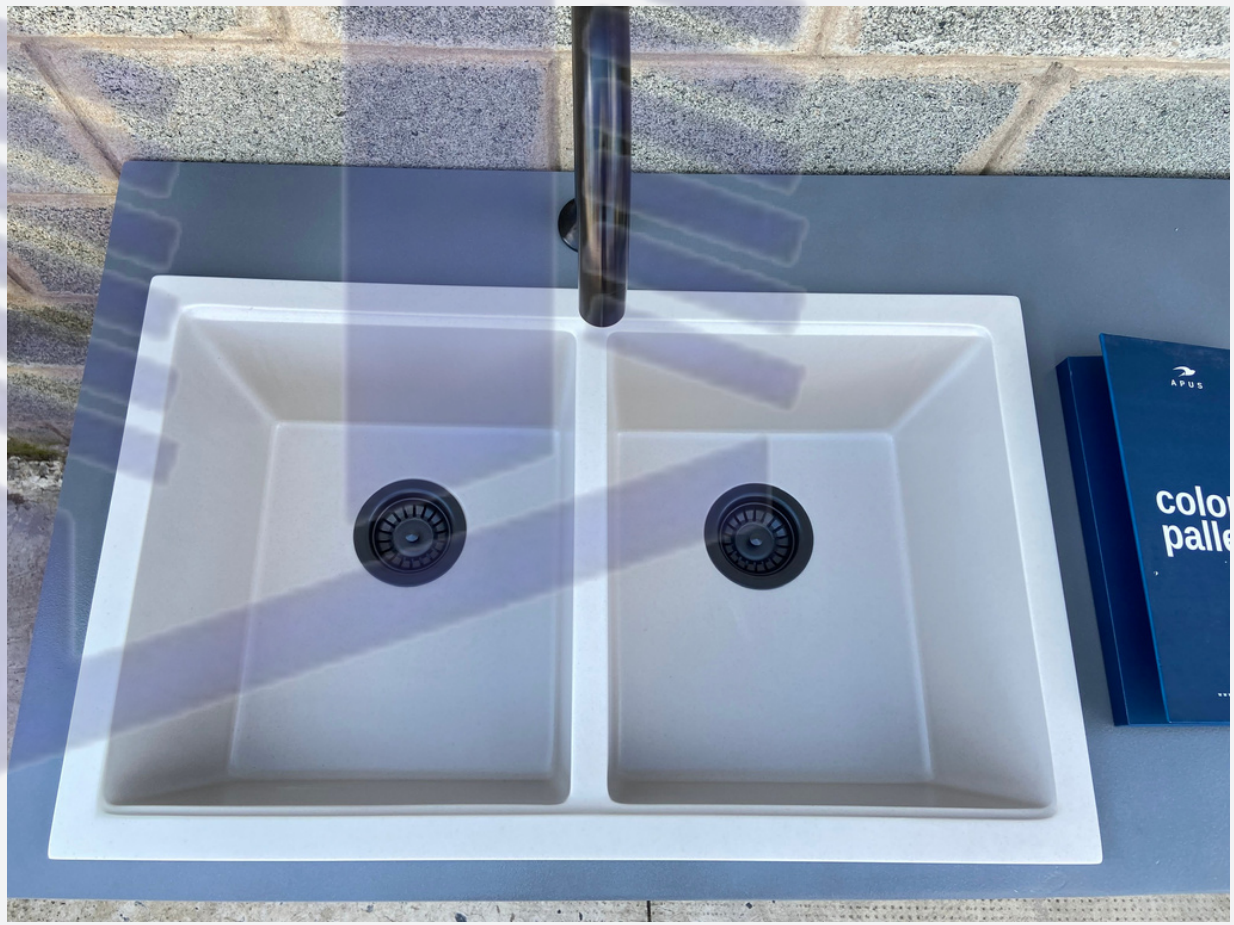

B2IW **5.550.000 VNĐ**

Size: **750 X 460 x 220**

Kích thước khoét đá: 730 X 440

Huy Hoàng

B3



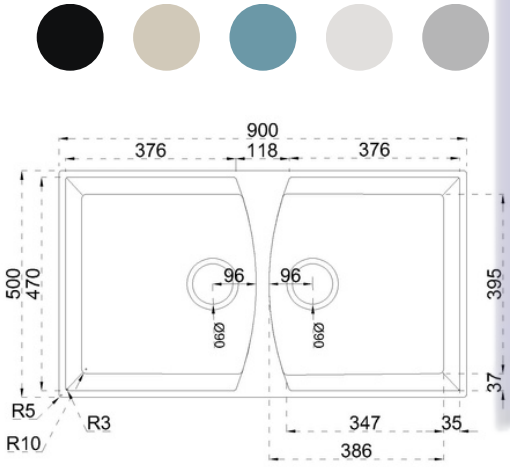

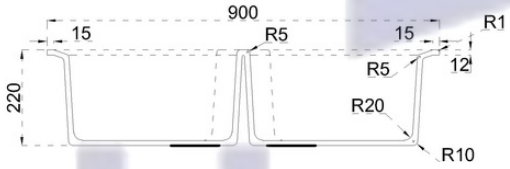

Kích thước khoét đá: 880 X 480

B3MB **6.435.000 VNĐ**

Size: **900 X 500 x 220**

Huy Hoàng





Huy Hoàng

B3IW **5.850.000 VNĐ**

Size: **900 x 500 x 220**

Kích thước khoét đá: 880 x 480





B3LB **6.435.000 VNĐ**

Size: **900 x 500 x 220**

Kích thước khoét đá: 880 x 480

Huy Hoàng





B3SG **5.850.000 VNĐ**

Size: **900 x 500 x 220**

Kích thước khoét đá: 880 x 480

Huy Hoàng





B3SY **5.850.000 VNĐ**

Size: **900 x 500 x 220**

Kích thước khoét đá: 880 x 480

Huy Hoàng

A2

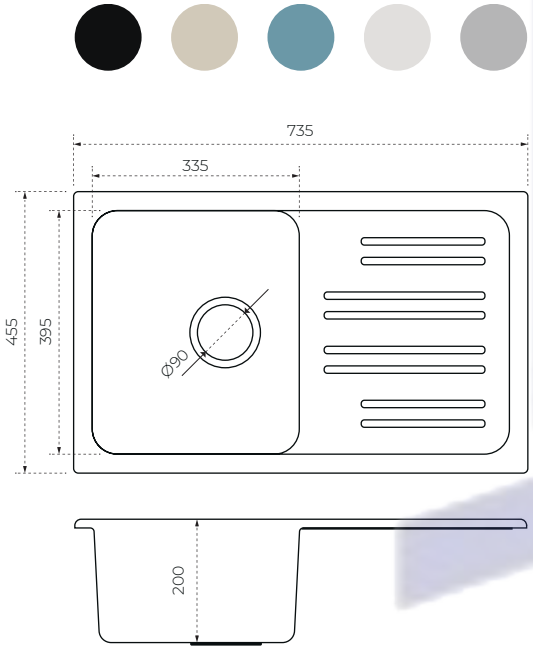



Kích thước khoét đá: 435 x 715

A2MB	**5.940.000 VNĐ**
Size:	**455 x 735 x 200**

Huy Hoàng





A2SY 5.400.000 VNĐ

Size: 455 x 735 x 200

Kích thước khoét đá: 435 x 715

Huy Hoàng



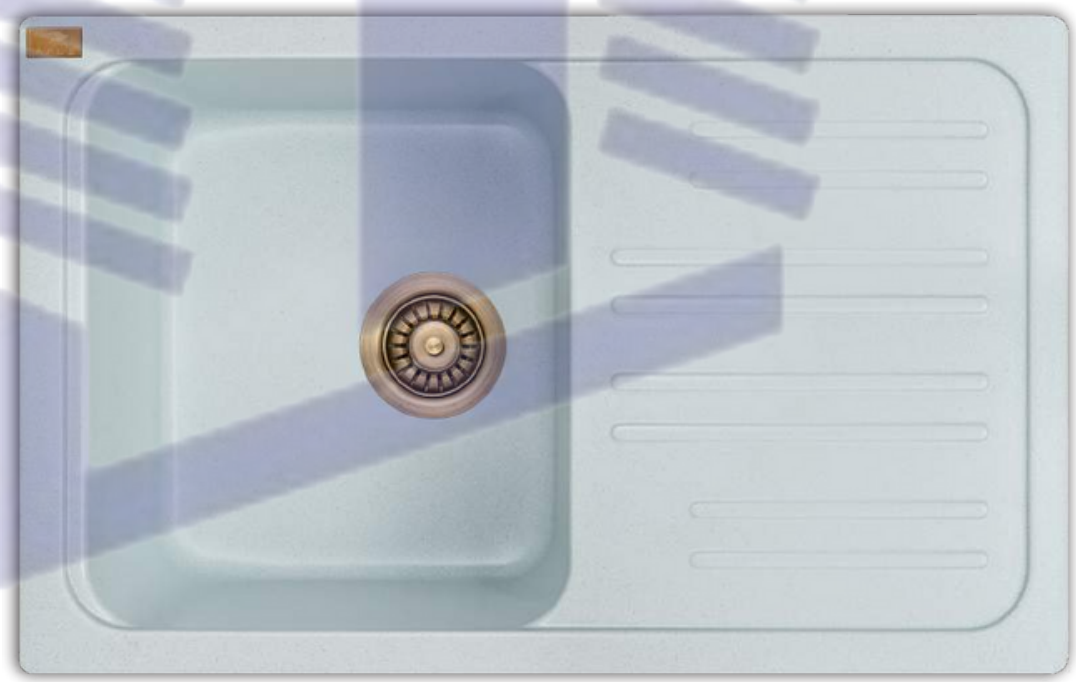

A2LB **5.940.000 VNĐ**

Size: **455 x 735 x 200**

Kích thước khoét đá: 435 x 715

Huy Hoàng



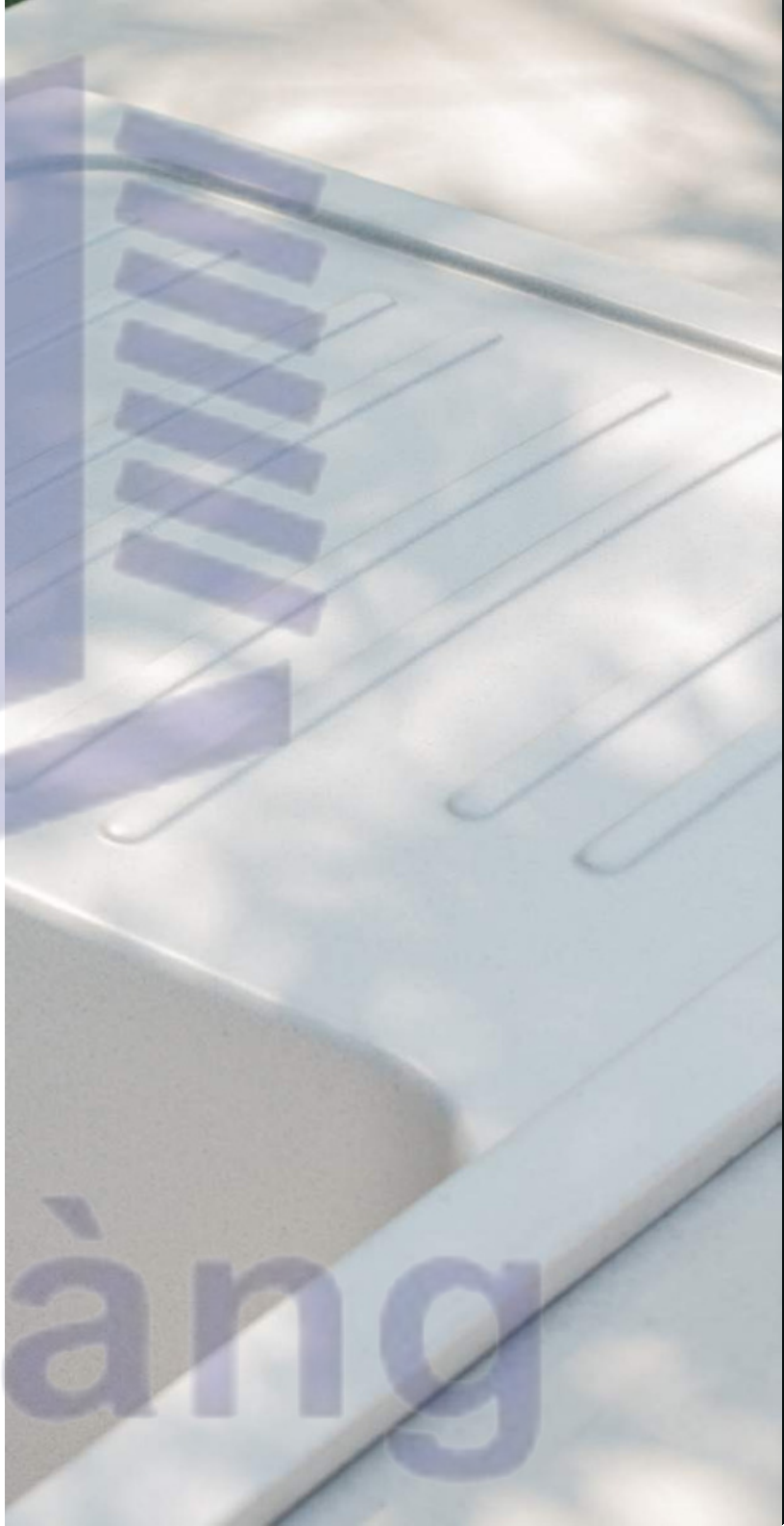

A2IW 5.400.000 VNĐ

Size: 455 x 735 x 200

Kích thước khoét đá: 435 x 715

Huy Hoàng





A2SG 5.400.000 VNĐ
Size: 455 x 735 x 200
Kích thước khoét đá: 435 x 715

Huy Hoàng

A3

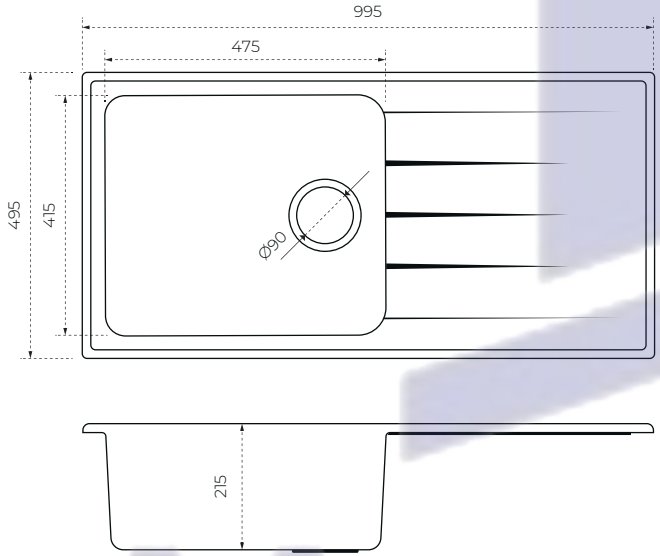



Kích thước khoét đá: 475 x 975

A3SG **5.700.000 VNĐ**

Size: **495 x 995 x 215**

Huy Hoàng



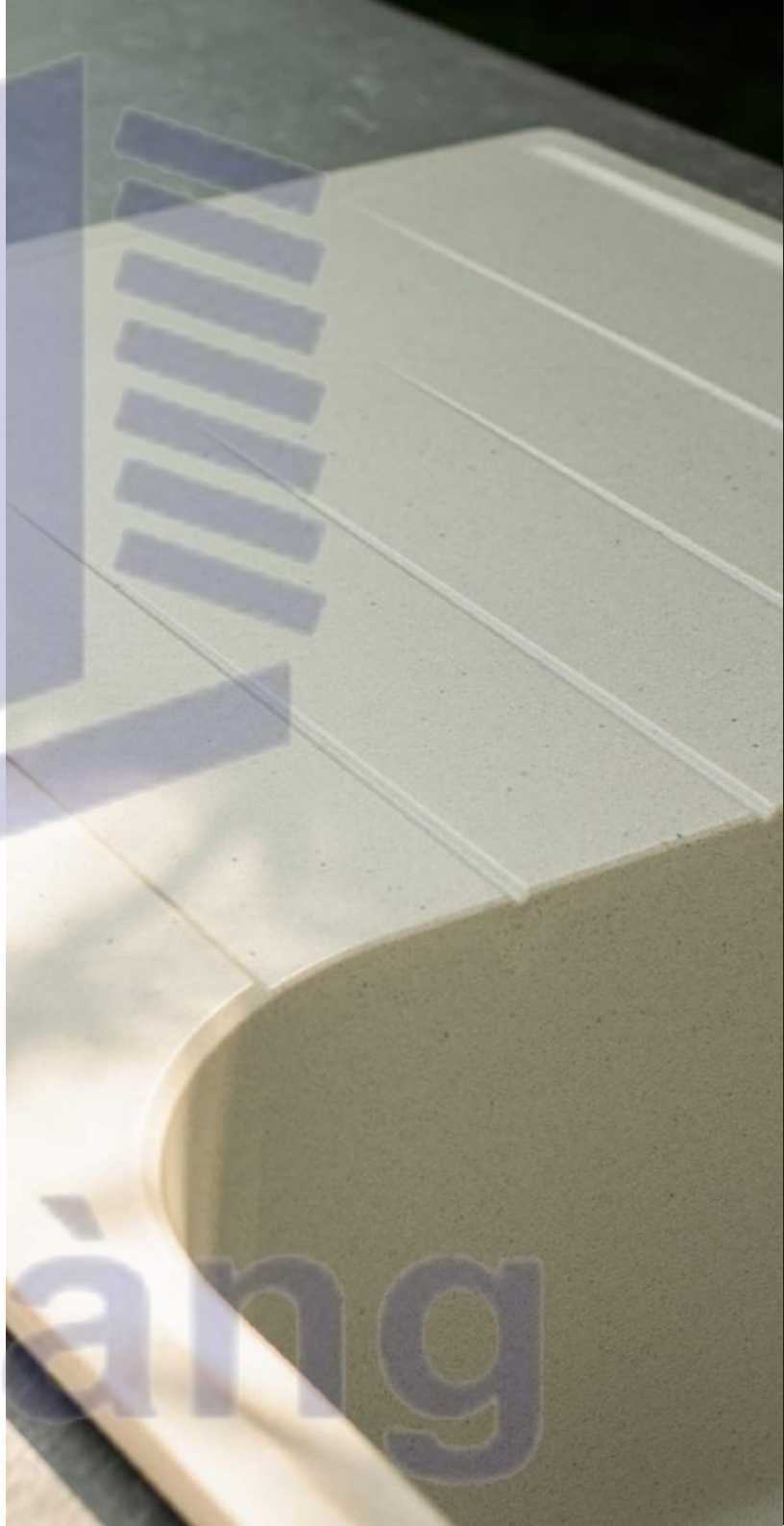

A3SY 5.700.000 VNĐ

Size: 495 x 995 x 215

Kích thước khoét đá: 475 x 975

Huy Hoàng

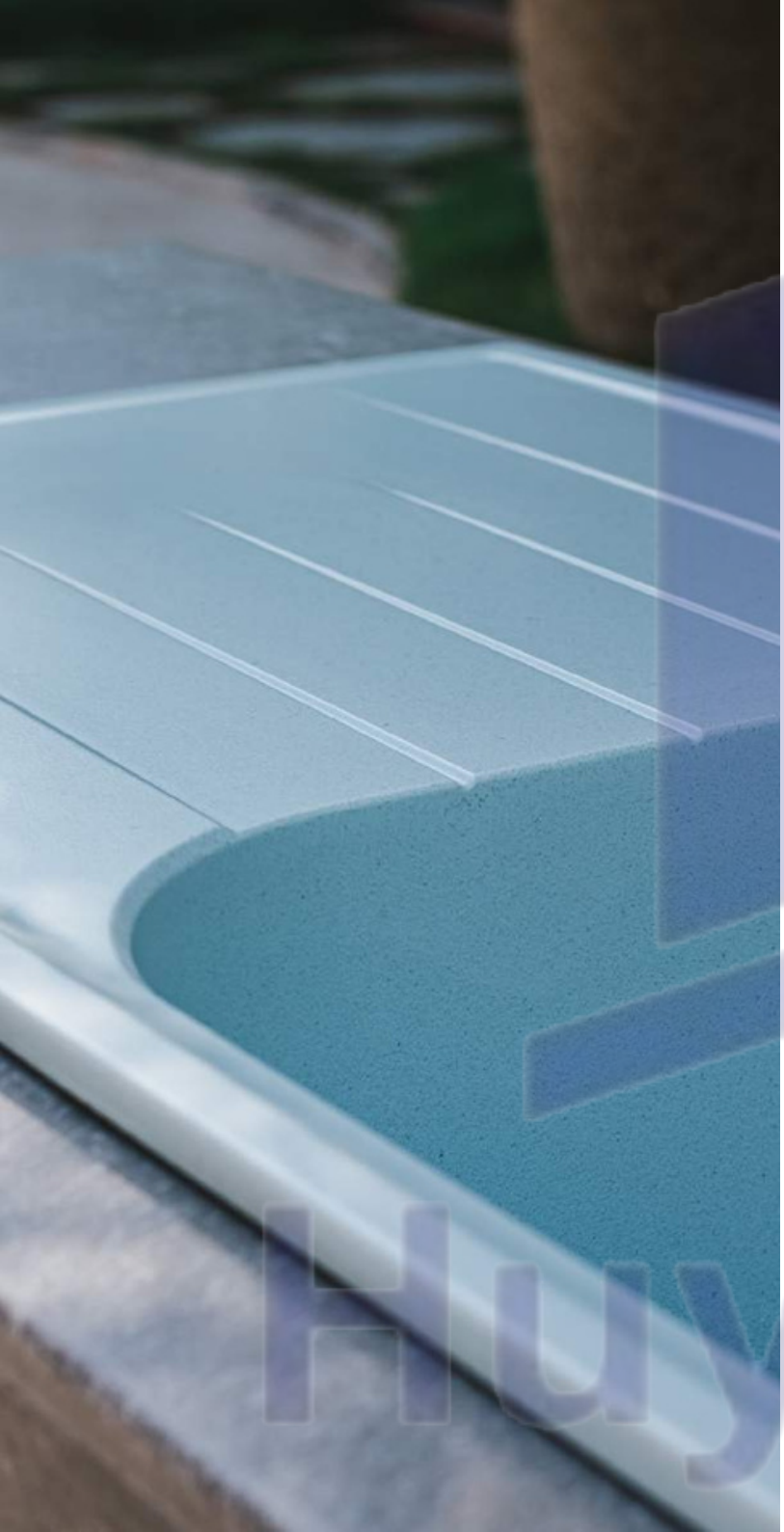



A3LB 6.270.000 VNĐ

Size: 495 x 995 x 215

Kích thước khoét đá: 475 x 975

Huy Hoàng





A3IW 5.700.000 VNĐ

Size: 495 x 995 x 215

Kích thước khoét đá: 475 x 975

Huy Hoàng





A3MB 6.270..000 VNĐ
Size: 495 x 995 x 215
Kích thước khoét đá: 475 x 975

Huy Hoàng

A4

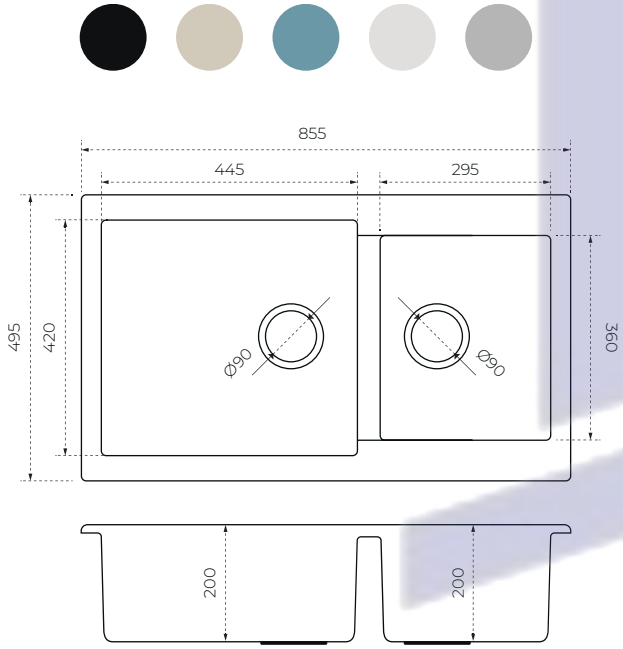



Kích thước khoét đá: 475 x 835

A4MB **6.435.000 VNĐ**

Size: **495 x 855 x 200**

Huy Hoàng





A4SY 5.850.000 VNĐ

Size: 495 x 855 x 200

Kích thước khoét đá: 475 x 835

Huy Hoàng

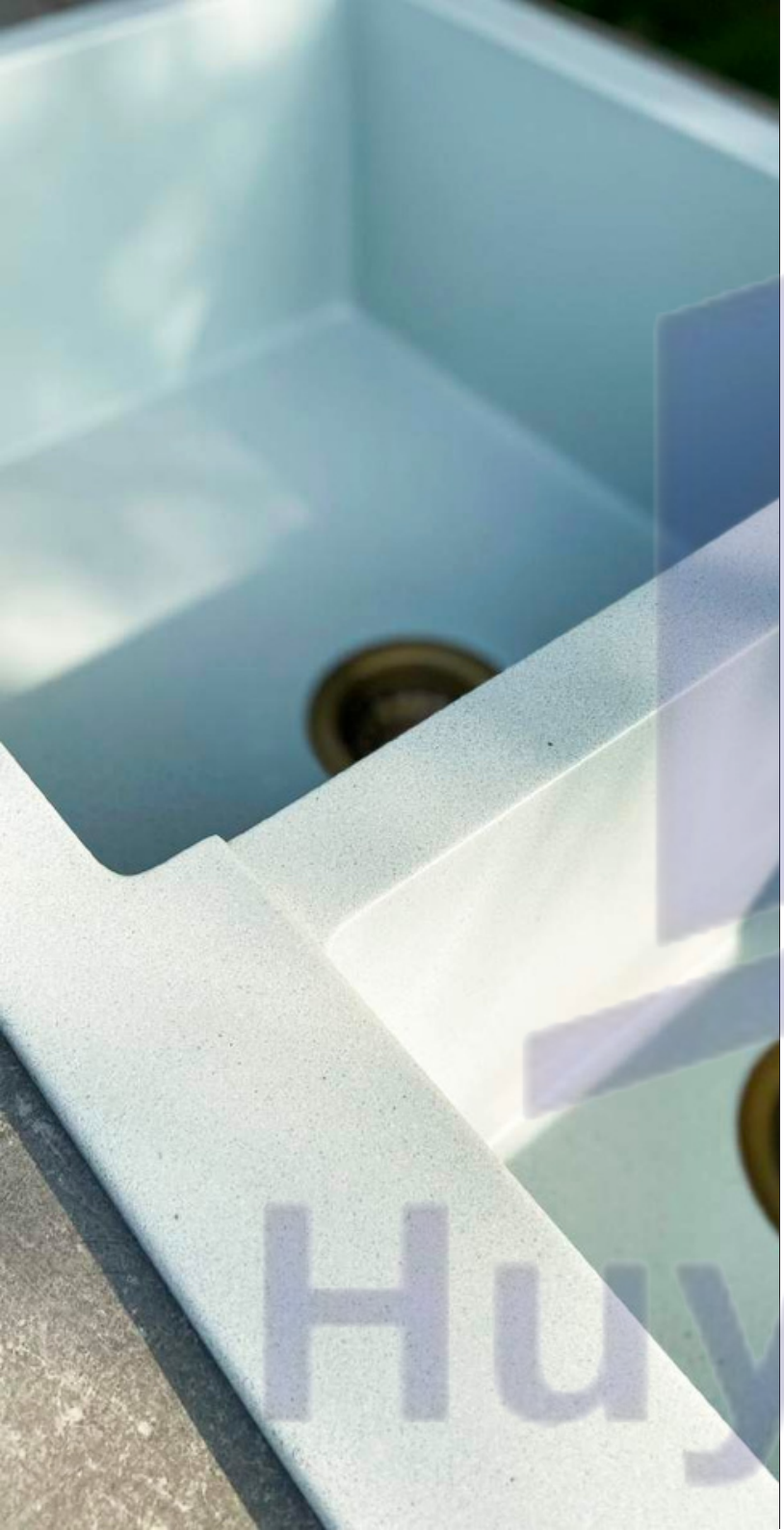



A4LB 6.435.000 VNĐ

Size: 495 x 855 x 200

Kích thước khoét đá: 475 x 835

Huy Hoàng



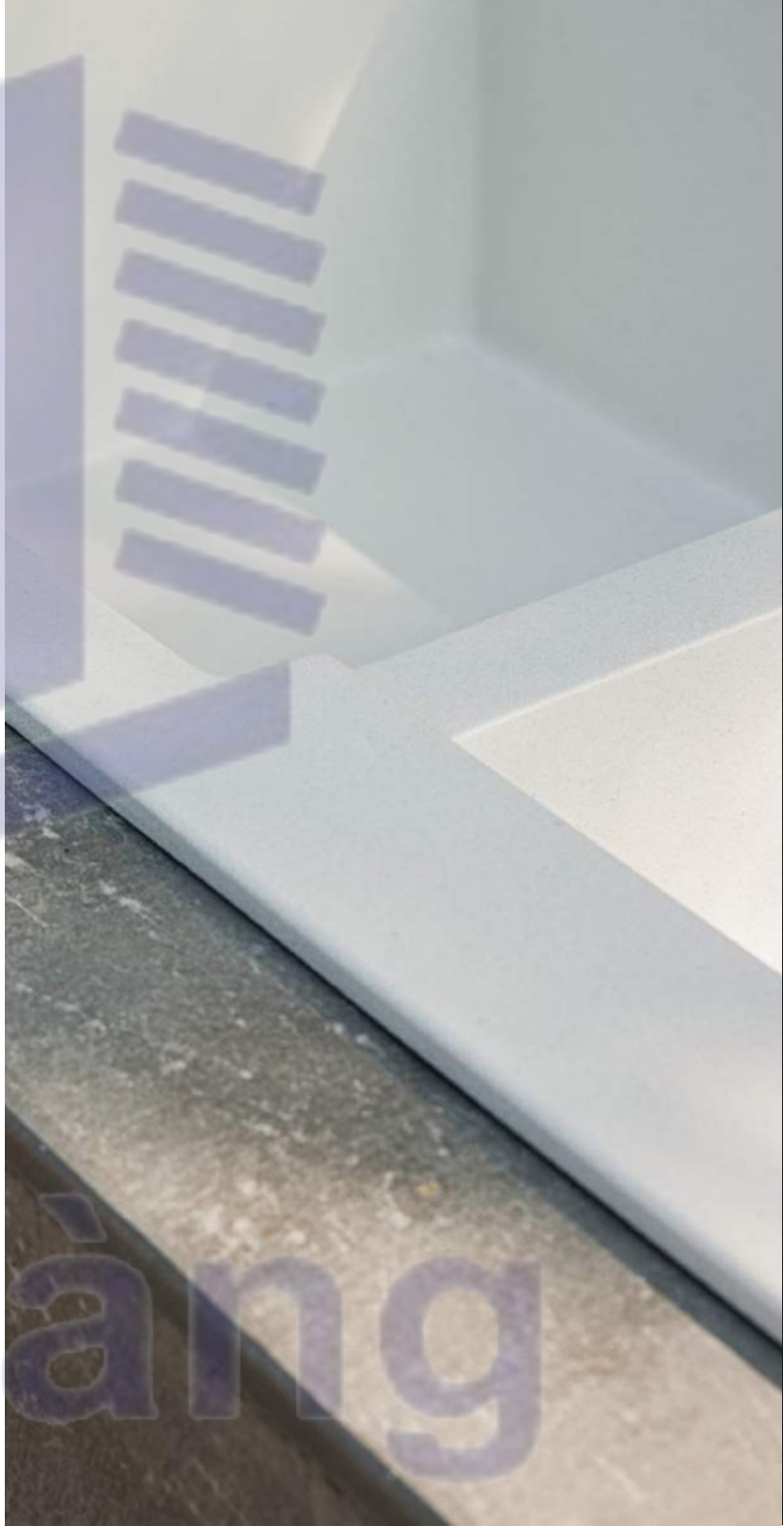

A4IW 5.850.000 VNĐ

Size: 495 x 855 x 200

Kích thước khoét đá: 475 x 835

Huy Hoàng





A4SG 5.850.000 VNĐ
Size: 495 x 855 x 200
Kích thước khoét đá: 475 x 835

Huy Hoàng

A5

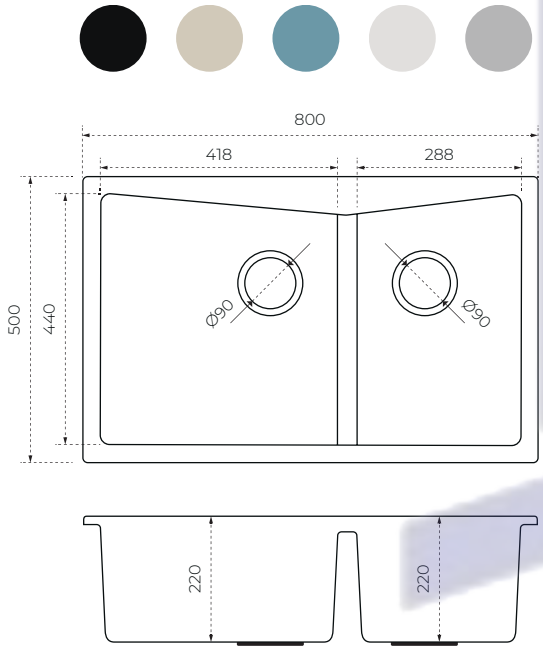



Kích thước khoét đá: 480 x 780

A5SG	**5.550.000 VNĐ**
Size:	**500 x 800 x 220**

Huy Hoàng





A5SY 5.550.000 VNĐ

Size: 500 x 800 x 220

Kích thước khoét đá: 480 x 780

Huy Hoàng





A5LB 6.105.000 VNĐ

Size: 500 x 800 x 220

Kích thước khoét đá: 480 x 780

Huy Hoàng



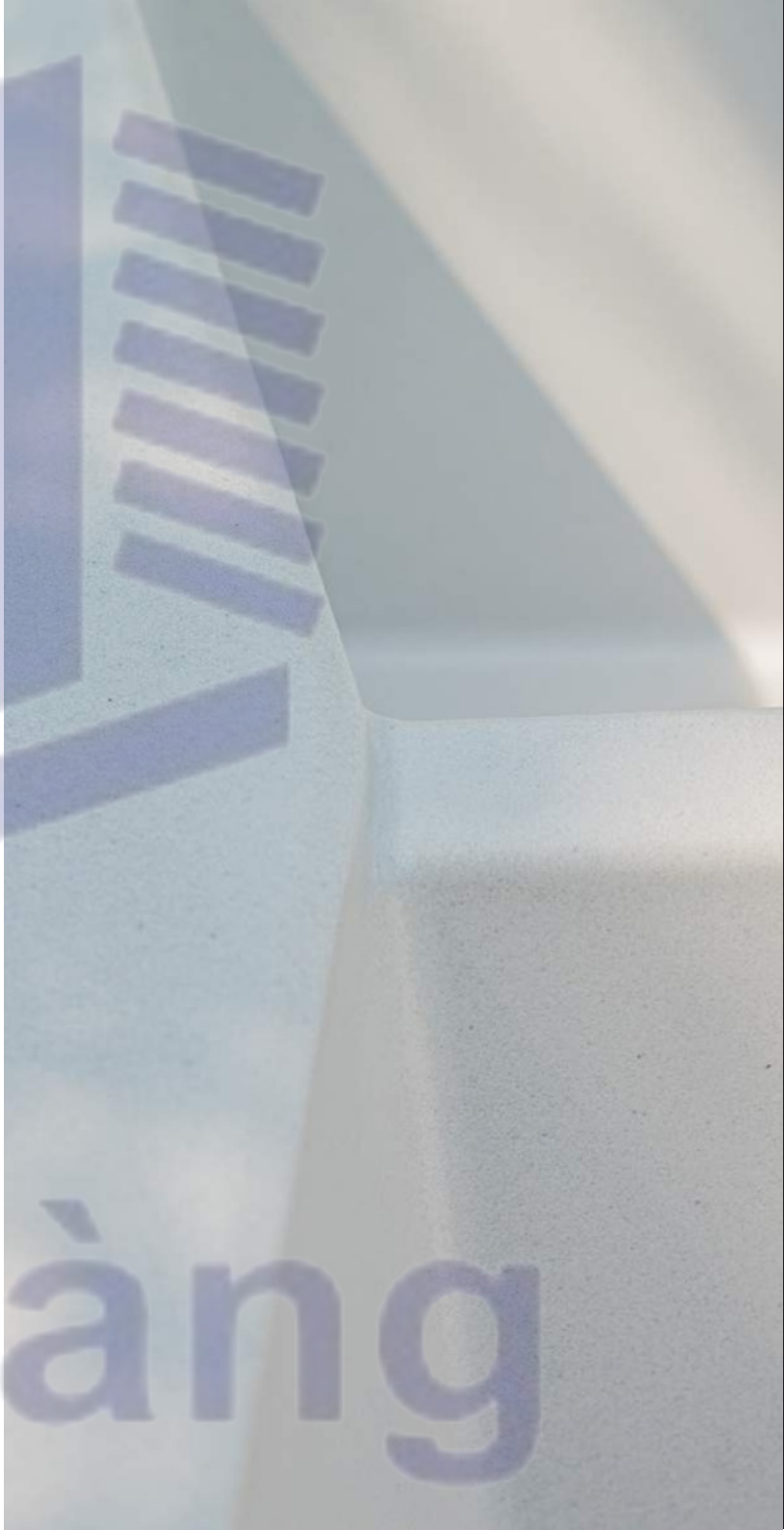

A5IW 5.550.000 VNĐ

Size: 500 x 800 x 220

Kích thước khoét đá: 480 x 780

Huy Hoàng





A5MB 6.105.000 VNĐ
Size: 500 x 800 x 220
Kích thước khoét đá: 480 x 780

Huy Hoàng

A6

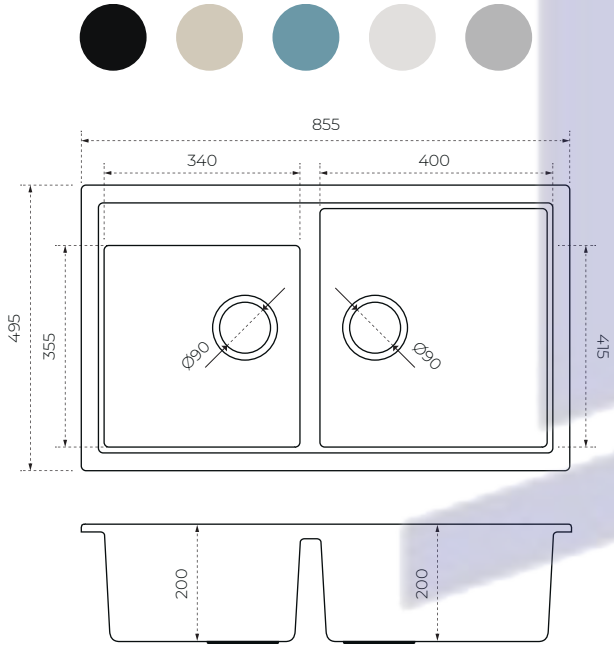



Kích thước khoét đá: 475 x 835

A6MB 6.105.000 VNĐ

Size: 495 x 855 x 200

Huy Hoàng



A6SY 5.550.000 VNĐ

Size: 495 x 855 x 200

Kích thước khoét đá: 475 x 835



Huy Hoàng





A6LB **6.105.000 VNĐ**

Size: **495 x 855 x 200**

Kích thước khoét đá: 475 x 835

Huy Hoàng





A6IW 5.550.000 VNĐ

Size: 495 x 855 x 200

Kích thước khoét đá: 475 x 835

Huy Hoàng





A6SG **5.550.000 VNĐ**

Size: **495 x 855 x 200**

Kích thước khoét đá: 475 x 835

Huy Hoàng

A7

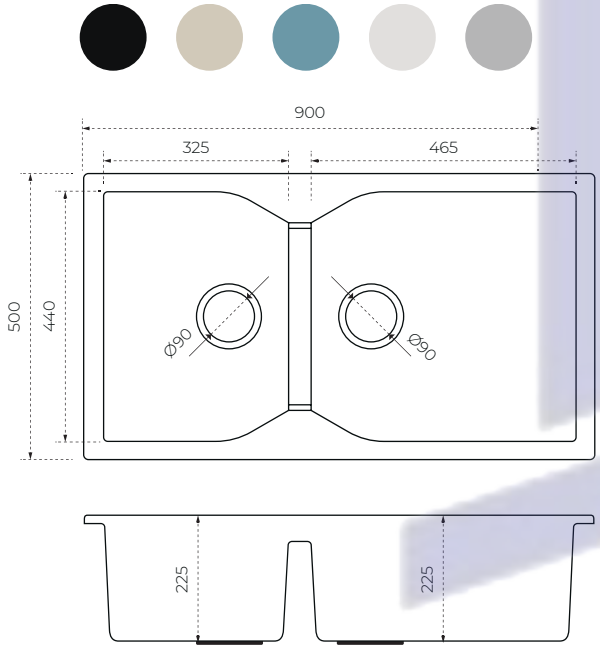



Kích thước khoét đá: 480 x 880

A7SG **5.850.000 VNĐ**

Size: **500 x 900 x 225**

Huy Hoàng





A7SY 5.850.000 VNĐ

Size: 500 x 900 x 225

Kích thước khoét đá: 480 x 880

Huy Hoàng





A7LB **6.435.000 VNĐ**

Size: **500 x 900 x 225**

Kích thước khoét đá: 480 x 880

Huy Hoàng





A7IW 5.850.000 VNĐ

Size: 500 x 900 x 225

Kích thước khoét đá: 480 x 880

Huy Hoàng



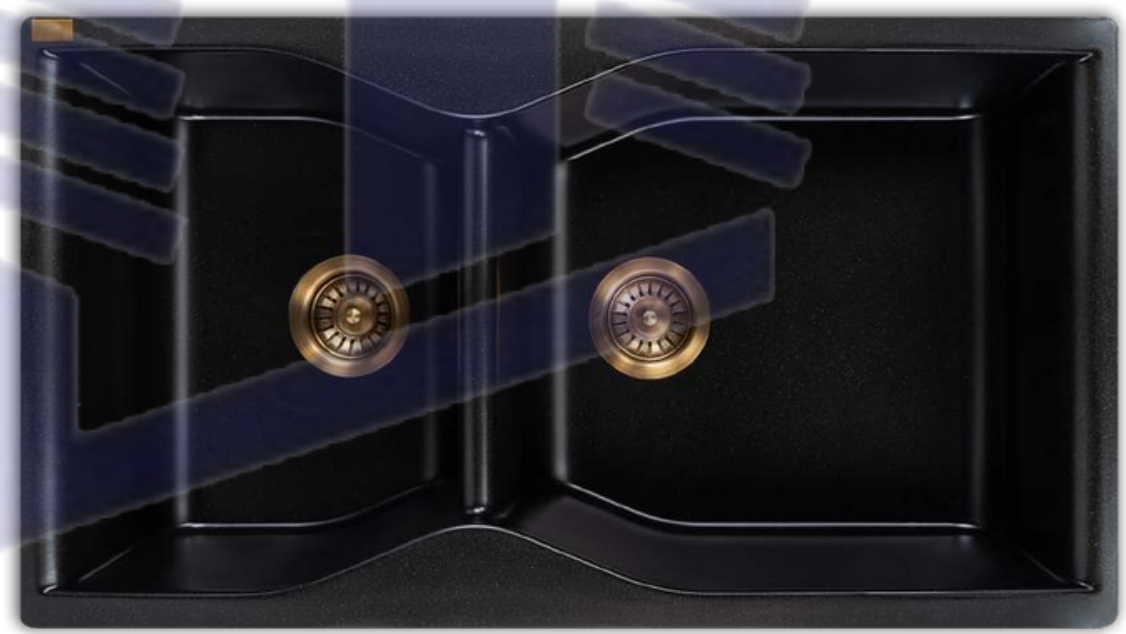

A7MB 6.435.000 VNĐ

Size: 500 x 900 x 225

Kích thước khoét đá: 480 x 880

Huy Hoàng

A8

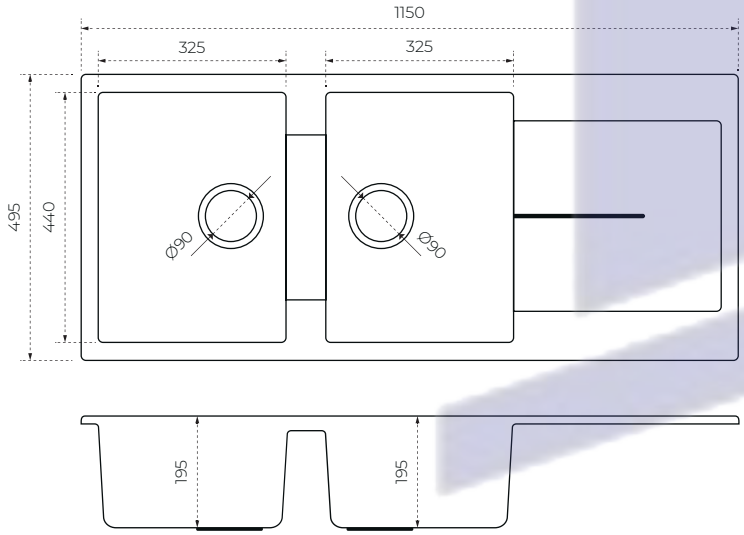



Kích thước khoét đá: 475 x 1130

A8MB	**6.765.000 VNĐ**
Size:	**495 x 1150 x 195**

Huy Hoàng





A8SY 6.150.000 VNĐ

Size: 495 x 1150 x 195

Kích thước khoét đá: 475 x 1130

Huy Hoàng



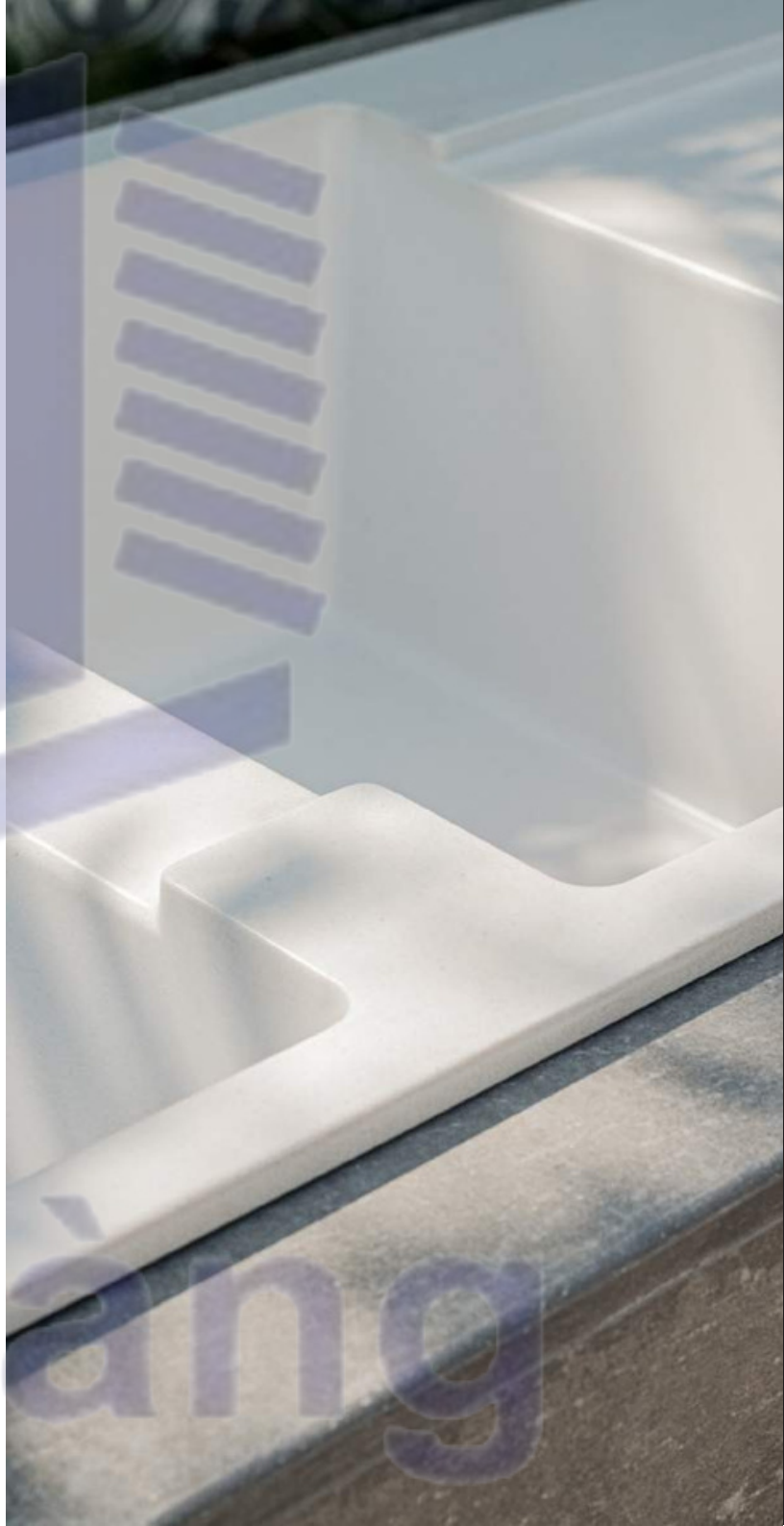

A8IW 6.150.000 VNĐ

Size: 495 x 1150 x 195

Kích thước khoét đá: 475 x 1130

Huy Hoàng

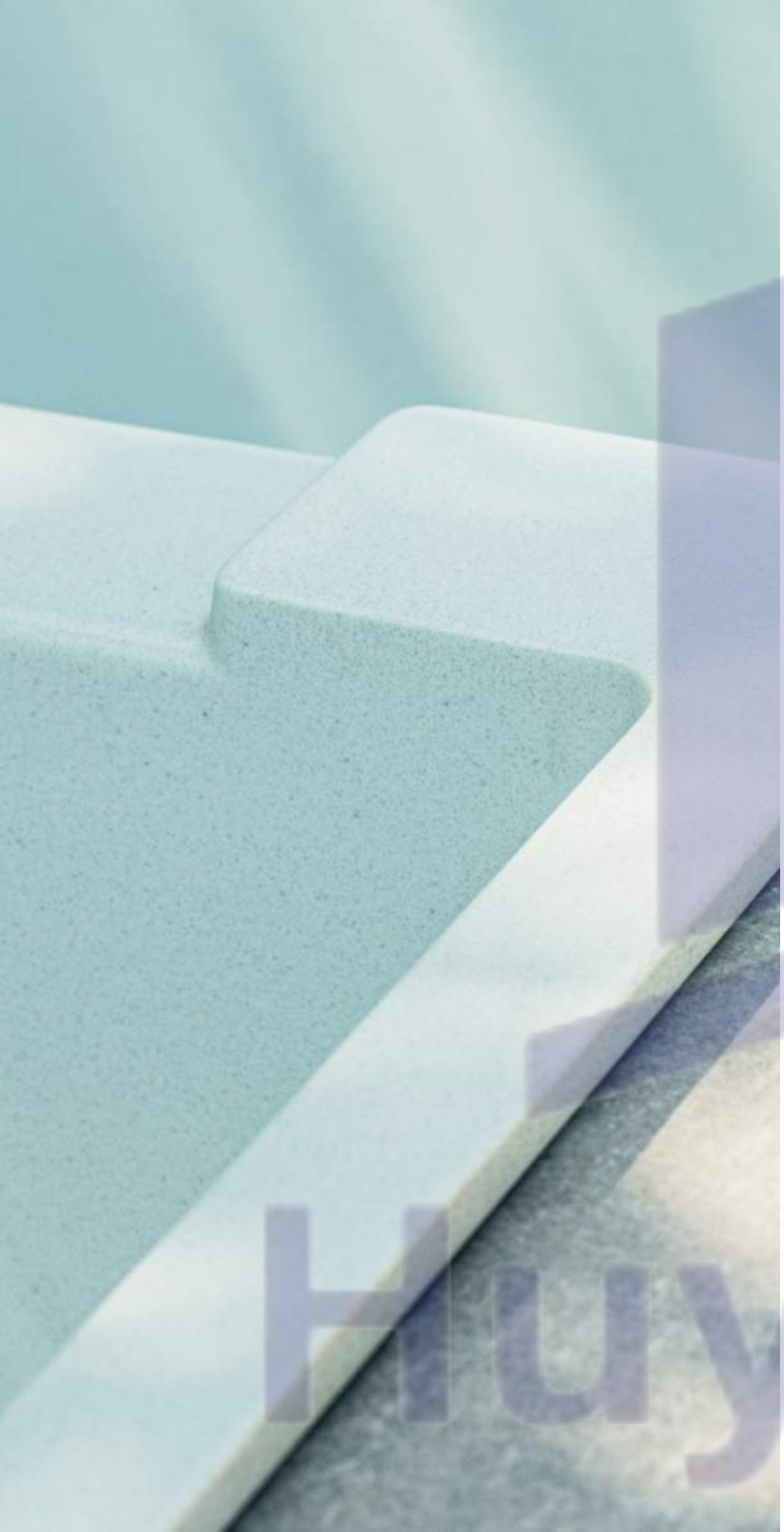



A8LB **6.765.000 VNĐ**

Size: **495 x 1150 x 195**

Kích thước khoét đá: 475 x 1130

Huy Hoàng





A8SG 6.150.000 VNĐ

Size: 495 x 1150 x 195

Kích thước khoét đá: 475 x 1130

Huy Hoàng

Bộ xả Apus cao cấp và đặc biệt với thiết kế phần nắp xả được làm từ nguyên liệu đồng thau nguyên chất. Đồng thau là vật liệu có tính kháng khuẩn cao, việc sử dụng nguyên liệu đặc biệt này giúp sản phẩm đạt được những giá trị mà Apus hướng tới: Tính thẩm mỹ - Nét tinh xảo - Độ bền sản phẩm.

Hai hiệu ứng màu phù hợp với dòng sản phẩm Apus mà quý khách có thể lựa chọn:đồng hiệu ứng đen mờ và đồng hiệu ứng vàng đồng.



Huy Hoàng